คู่มือวิศวกรรม

เทคโนโลยี THERMODRIVE

© Intralox, L.L.C. ห้ามทำซ้ำ ส่งต่อ คัดลอก จัดเก็บส่วนใดส่วนหนึ่งของเอกสารที่เผยแพร่นี้ในระบบการค้นคืน หรือแปลเป็นภาษามนุษย์หรือคอมพิวเตอร์ด้วยวิธีหรือรูปแบบใดๆ โดยไม่ได้รับการอนุญาตเป็นลายลักษณ์อักษรล่วงหน้าจาก Intralox

Intralox อาจเปลี่ยนแปลงเอกสารนี้และผลิตภัณฑ์ที่บรรยายไว้ในเอกสารนี้ได้โดยไม่ต้องแจ้งให้ทราบ ข้อมูลในเอกสารนี้ไม่ได้มีเจตนาเพื่อสร้างข้อผูกมัด สัญญา หรือสิ่งอื่นใดในนามของ Intralox

เอกสารต้นฉบับได้รับการบันทึกเป็นภาษาอังกฤษ เอกสารฉบับอื่นที่ได้รับการบันทึกเป็นภาษาอื่นนอกเหนือจากภาษาอังกฤษคือเอกสารฉบับแปล ห้ามปรับแต่งอุปกรณ์ ชิ้นส่วน หรืออุปกรณ์เสริมใดๆ ห้ามถอดหรือปรับแต่งคุณสมบัติความปลอดภัยใดๆ ที่ติดตั้งจากโรงงานโดยไม่ได้รับความยินยอมเป็นลายลักษณ์อักษรจาก Intralox และ Intralox จะไม่รับผิดชอบความล้มเหลวที่เกิดจากการใช้อุปกรณ์อย่างไม่ถูกต้อง

Intralox, L.L.C. ไม่รับประกันว่าการออกแบบและหรือการปฏิบัติงานของเครื่องจักรใดๆ ที่ใช้ และ/หรือประสงค์จะใช้ผลิตภัณฑ์ของ Intralox, L.L.C. สอดคล้องกับกฎระเบียบข้อบังคับด้านความปลอดภัยของสาธารณะ ความปลอดภัยของพนักงาน การป้องกันภัย ความปลอดภัยด้านสุขอนามัย การป้องกันอัคคีภัย และหรือกฎระเบียบความปลอดภัยอื่นๆ ของท้องที่ รัฐ หรือของชาติใดๆ ผู้ซื้อและผู้ใช้ทุกคนควรศึกษากฎข้อบังคับและมาตรฐานความปลอดภัยของท้องถิ่น รัฐ และชาติของตนเองตามความเหมาะสม

ผลิตภัณฑ์บางอย่างของ Intralox ทำจากพลาสติกและติดไฟได้ หากสัมผัสกับเปลวไฟหรืออุณหภูมิที่สูงกว่าข้อมูลจำเพาะของ Intralox ผลิตภัณฑ์เหล่านี้อาจสลายตัวและปล่อยควันพิษได้ ห้ามให้สายพานลำเลียง Intralox สัมผัสอุณหภูมิที่สูงมากหรือเปลวไฟ บางรุ่นมีผลิตภัณฑ์สายพานต้านไฟ

ก่อนทำการติดตั้ง จัดแนว ทำความสะอาด หล่อลื่น หรือทำการบำรุงรักษาสายพานลำเลียง สปร็อคเก็ต หรือระบบใดๆ ศึกษากฎข้อบังคับของสหพันธรัฐ รัฐ และท้องถิ่นในพื้นที่ของคุณเกี่ยวกับการควบคุมพลังงานที่เป็นอันตราย/จัดเก็บไว้ (ล็อกเอาท์/แท็กเอาท์)

ข้อกำหนดการใช้: เอกสารนี้อยู่ภายใต้ข้อยกเว้นการใช้ลิขสิทธิ์ของผู้อื่นโดยชอบ และถูกจำกัดไม่ให้ใช้นอกเหนือจากนี้

เนื้อหาในเอกสารนี้เป็นกรรมสิทธิ์ของ Intralox ผู้รับไม่สามารถเปิดเผยเนื้อหานี้ต่อบุคคลอื่นใดโดยไม่ได้รับความยินยอมเป็นลายลักษณ์อักษรจาก Intralox และต้องใช้เนื้อหานี้กับผลิตภัณฑ์ของ Intralox เท่านั้น

สารบัญ

บทที่ 1. การใช้คู่มือนี้ **5**
การเข้าถึงและการควบคุม 5
การอัพเดท 5
บทที่ 2. ภาพรวม **7**
เกี่ยวกับ INTRALOX 7
ระบบ INTRALOX FOODSAFE 7
แหล่งข้อมูลของ INTRALOX 7
เทคโนโลยี THERMODRIVE 9
บทที่ 3. กลุ่มผลิตภัณฑ์ **11**
ภาพแสดงภาพรวม 11
การพิจารณาการเลือกสายพาน 13
การอ้างอิงความพร้อมสายพาน คุณสมบัติ และอุปกรณ์เสริม 15
คุณสมบัติวัสดุที่ใช้ผลิตสายพาน 16
BARDRIVE 17
ซีรีส์ 8026 19
ซีรีส์ 8050 27
LUGDRIVE 43
ซีรีส์ 8126 45
ซีรีส์ 8140 47
SERIES 8240 53
การประกอบสายพาน 75
ส่วนประกอบปลายขับเคลื่อนและด้านที่ไม่ทำงาน 87
ส่วนประกอบทางลำเลียงและทางวนกลับ 100
เครื่องมือติดตั้งและบำรุงรักษา 102
บทที่ 4. แนวทางการออกแบบ BARDRIVE **111**
การออกแบบระบบสายพานลำเลียง 111
การออกแบบเฟรมระบบลำเลียง 114
การออกแบบทางลำเลียง 116
การออกแบบทางย้อน 119
การออกแบบปลายขับเคลื่อน 124
การออกแบบปลายด้านที่ไม่ทำงาน 131
การควบคุมสายพาน 132
คำแนะนำด้านสุขอนามัย 133
บทที่ 5. แนวทางการออกแบบ LUGDRIVE **135**
แรงดึงจากการปรับตั้งสายพาน 135
ขนาด 135
ทางลำเลียง 135
ทางวนกลับ 137
การออกแบบปลายขับเคลื่อน 138
การออกแบบปลายด้านที่ไม่ทำงาน 140
การควบคุม 140
บทที่ 6. การพิจารณาการออกแบบเพิ่มเติม **143**
การเปลี่ยนแปลงขนาด 143
บทที่ 7. การออกแบบสายพานลำเลียงอื่นๆ **145**
สายพานลำเลียงแบบรางน้ำ 145
บทที่ 8. ตารางอ้างอิง **147**
ตารางที่ 1: ปัจจัยด้านอุณหภูมิ 147
ตารางที่ 2: ความยาวช่วงเพลาขับสูงสุด 148
ตารางที่ 3: แนวทางความต้านทานสารเคมีสายพาน 148
บทที่ 9. ดัชนี .....

บทที่ 1. การใช้คู่มือนี้

คู่มือวิศวกรรมเทคโนโลยี ThermoDrive® มีข้อมูลเกี่ยวกับเทคโนโลยี Intralox ThermoDrive สำหรับเอกสารทางเทคนิคเพิ่มเติมเกี่ยวกับเทคโนโลยี ThermoDrive โปรดไปที่ www.intralox.com ให้ไปที่ *Resources (แหล่งข้อมูล) > Brochures and Technical Guides (โบรชัวร์และแนวทางทางเทคนิค)* เพื่อดูเอกสารในภาษาของคุณ

สำหรับข้อมูลเกี่ยวกับผลิตภัณฑ์พลาสติกแบบโมดูลของ Intralox โปรดเยี่ยมชม www.intralox.com เพื่อดู *คู่มือวิศวกรรมพลาสติกแบบโมดูลและระบบสายพานลำเลียงของ Intralox* ฉบับล่าสุด

คำแนะนำที่มีให้ในแนวทางการออกแบบได้รับการพิสูจน์แล้วว่าประสบความสำเร็จในการติดตั้งส่วนมาก การไม่ปฏิบัติตามแนวทางในคู่มือนี้อาจส่งผลให้ระบบสายพาน ThermoDrive มีประสิทธิภาพต่ำ

สำหรับการออกแบบเครื่องลำเลียงที่ใช้งานหนักหรือแบบเฉพาะ หรือความช่วยเหลือโดยละเอียดระหว่างการพิจารณาโซลูชัน ThermoDrive โปรดติดต่อ Intralox เพื่อขอความช่วยเหลือ ดูข้อมูลการติดต่อที่ปกหลัง

การเข้าถึงและการควบคุม

สามารถรับคู่มือฉบับพิมพ์ได้จากฝ่ายบริการลูกค้าสัมพันธ์ของ Intralox

- หากคู่มือฉบับพิมพ์เป็นเอกสารขาวดำ โปรดดูรูปภาพสีในคู่มือดิจิตอล
- คู่มือฉบับล่าสุดสามารถดาวน์โหลดได้ที่ www.intralox.com

การอัพเดท

- *คู่มือวิศวกรรมเทคโนโลยี ThermoDrive* จะได้รับการอัพเดทเต็มรูปแบบในทุกๆ ฤดูใบไม้ร่วง
- ผลิตภัณฑ์ใหม่ที่ออกหลังจากการอัพเดทจะไม่เพิ่มเข้าในคู่มือจนกว่าจะถึงฤดูใบไม้ผลิถัดไป
- สามารถรับข้อมูลผลิตภัณฑ์ใหม่ได้จากฝ่ายบริการลูกค้าสัมพันธ์ของ Intralox จนกว่าจะมีการอัพเดทคู่มือ

บทที่ 2. ภาพรวม

เกี่ยวกับ INTRALOX

ด้วยประสบการณ์ที่ยาวนานมากกว่า 50 ปี Intralox® ยังคงก้าวไกลอย่างไม่หยุดยั้งในฐานะของผู้นำที่ช่วยส่งเสริมให้ลูกค้าบรรลุเป้าหมายของตนเอง ด้วยการนำเสนอโซลูชันสายพานลำเลียงครบวงจรซึ่งช่วยผลักดันมูลค่าทางเศรษฐกิจได้อย่างโดดเด่น Intralox นำเสนอเทคโนโลยีระดับพรีเมียมภายใต้รูปแบบของธุรกิจรูปแบบตรง และโครงสร้างเฉพาะสำหรับอุตสาหกรรมในระดับโลก

ทีมงานด้านอุตสาหกรรมเฉพาะของเราล้วนแต่มีความรู้ที่ลึกซึ้งในด้านการใช้งานของลูกค้า มีความพร้อมที่จะให้การสนับสนุนทางด้านเทคนิคและคำปรึกษา ตลอดจนนำเสนอบริการลูกค้าตลอด 24 ชั่วโมงทุกวัน การทำงานร่วมกับ Intralox เปิดโอกาสให้คุณ ได้สัมผัสกับปณิธานอันแน่วแน่ของเราในการนำเสนอโซลูชันและช่วยลูกค้ารับมือกับความท้าทายต่างๆ

ในฐานะที่เป็นผู้บุกเบิกสายพานแบบถูกสุขอนามัย Intralox จึงสามารถส่งมอบผลลัพธ์ที่มีคุณค่าให้แก่ลูกค้าของเรา เรานำเสนอประสิทธิภาพในการปฏิบัติการที่น่าเชื่อถือ ช่วยประหยัดค่าใช้จ่ายได้อย่างมาก ผลักดันไปสู่ฐานะที่ได้เปรียบในการแข่งขันในตลาดที่ท้าทาย และโดดเด่นด้วยมาตรฐานขั้นสูงสุดในด้านการบริหารความเสี่ยงเรื่องความปลอดภัยของอาหาร เรายังก้าวล้ำนำมาตรฐานของอุตสาหกรรมอย่างต่อเนื่องด้วยการนำเสนอผลิตภัณฑ์ อุปกรณ์ โซลูชัน และบริการใหม่ๆ ปณิธานอันแน่วแน่ของเราในการสร้างสรรค์นวัตกรรม ปัจจุบันได้รับการจดสิทธิบัตรแล้วกว่า 1400 รายการ ครอบคลุมทั่วโลก เราพร้อมที่จะสร้างสรรค์โซลูชันอันชาญฉลาดเพื่อตอบโจทย์ทุกความท้าทายของลูกค้าของเรา

ระบบ INTRALOX FOODSAFE

โปรดติดต่อ Intralox เพื่อเรียนรู้ว่าระบบ Intralox® FoodSafe™ ของเรานี้สามารถรับมือความท้าทายด้านสุขอนามัยที่ยากที่สุดได้อย่างไรโดยใช้:

- สายพานและส่วนประกอบที่ถูกสุขลักษณะ เช่น ผลิตภัณฑ์ ThermoDrive ของเรา ช่วยเพิ่มประสิทธิภาพสายพานให้ดีที่สุด
- การวิจัยและพัฒนาด้วยการทดสอบอย่างต่อเนื่องโดยผู้เชี่ยวชาญในอุตสาหกรรมที่ผ่านการอบรมและโดยความร่วมมือกับลูกค้าทั่วโลก
- การให้คำปรึกษา การให้ความรู้ และการฝึกอบรมเพื่อเพิ่มประสิทธิภาพความเป็นผู้นำด้านสุขลักษณะ คุณภาพ งานวิศวกรรม และการปฏิบัติงานในด้านความปลอดภัยของอาหาร
- บริการสนับสนุนลูกค้าจากผู้เชี่ยวชาญด้านเทคนิคที่ได้รับรางวัล

แหล่งข้อมูลของ INTRALOX

สำหรับการออกแบบเครื่องลำเลียงแบบเฉพาะ หรือความช่วยเหลือทั่วไประหว่างการพิจารณาโซลูชัน ThermoDrive โปรดติดต่อ Intralox ดูข้อมูลการติดต่อที่ปกหลัง

การสนับสนุนทางวิศวกรรมและทบทวนการออกแบบ: Intralox สามารถให้การสนับสนุนทางวิศวกรรม การทบทวนการออกแบบ และการวิเคราะห์ด้วยคอมพิวเตอร์สำหรับการใช้งานเฉพาะด้านได้ Intralox ยังจัดให้มีการคำนวณสายพานและชุดขับเคลื่อนเฉพาะ รวมถึงข้อกำหนดและคำแนะนำของด้านส่วนประกอบ

ไฟล์รูปภาพ CAD: ไฟล์ AutoCAD.DXF สำหรับสปร็อคเก็ต ThermoDrive และลิมิตเตอร์มีให้บริการ ไฟล์จะมีรายละเอียดผลิตภัณฑ์สำหรับใช้ในการออกแบบเครื่องลำเลียงด้วย CAD ได้ เยี่ยมชม www.intralox.com เพื่อรับไฟล์

การให้คำปรึกษาและความรู้ด้านสุขอนามัย: Commercial Food Sanitation L.L.C. บริษัท Intralox ผสานการให้คำปรึกษาเชิงกลยุทธ์ ความเชี่ยวชาญเฉพาะด้าน และโปรแกรมการฝึกอบรมเข้าด้วยกันเพื่อสรรหาโซลูชันที่คงทนเพื่อความท้าทายด้านความปลอดภัยและสุขลักษณะในอาหารสำหรับโรงงานผลิตอาหาร ดูข้อมูลเพิ่มเติมได้ที่ www.commercialfoodsanitation.com

สิ่งตีพิมพ์ผลิตภัณฑ์: สำหรับคู่มือผู้ใช้ ThermoDrive และเอกสารผลิตภัณฑ์เพิ่มเติมโปรดไปที่ www.intralox.com ให้ไปที่ *Resources > Brochures and Technical Guides*

ข้อมูลเกี่ยวกับบริษัท, ผลิตภัณฑ์ และการใช้งาน: ดูข้อมูลเกี่ยวกับ Intralox, คุณสมบัติผลิตภัณฑ์ และการใช้งานผลิตภัณฑ์ได้ที่www.intralox.com

เทคโนโลยี THERMODRIVE

เทคโนโลยี ThermoDrive ของ Intralox เป็นการผนึกพลังกันระหว่างวัสดุเทอร์โมพลาสติกเนื้อเดียวกัน คุณสมบัติการขับเคลื่อนเชิงบวกของเครื่องสายพานพลาสติก และโซลูชันการทำงานขับเคลื่อนที่เป็นเอกลักษณ์และได้รับการคุ้มครองสิทธิบัตร เทคโนโลยี ThermoDrive ให้โอกาสใหม่ๆ ในการออกแบบระบบลำเลียงแบบถูกสุขอนามัย

- ให้ประสิทธิภาพชุดขับเคลื่อนที่น่าเชื่อถือและคาดเดาได้ ทั้งยังช่วยประหยัดค่าใช้จ่าย
- ยืดอายุการใช้งานสายพาน ลดการสึกหรอของส่วนประกอบ และเพิ่มผลผลิต
- ขนาดที่เบาและการติดตั้งสายพานแบบหลวมๆ ช่วยให้สะดวกต่อการยกและทำความสะอาด
- ส่วนประกอบแบบเปิดเข้าใช้และความเป็นไปได้ในการออกแบบระบบสายพานลำเลียงนั้นเอื้อต่อการทำความสะอาดในสถานที่ติดตั้ง โดยไม่ต้องปรับแต่งระบบสายพานลำเลียง
- สายพานเนื้อเดียวกันช่วยให้สามารถเช็ดทำความสะอาดได้ง่ายเมื่อต้องการเปลี่ยนผลิตภัณฑ์อย่างรวดเร็ว และยังทำให้แห้งเร็วอีกด้วย

บทที่ 3. กลุ่มผลิตภัณฑ์

ภาพแสดงภาพรวม

BarDrive™			
ซีรีส์ 8026 แฟลทท็อป E (5.3 มม.) โพลียูรีเทน	ซีรีส์ 8026 แฟลทท็อป V2 E (6.0 มม.) โพลียูรีเทน	ซีรีส์ 8026 เอ็มเบทไดมอนด์ท็อป E (6.3 มม.) โพลียูรีเทน	ซีรีส์ 8026 นับท็อป™ (6.3 มม.) โพลียูรีเทน
		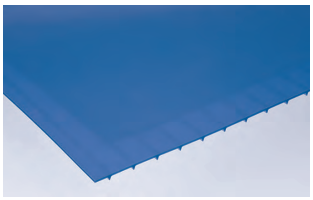	
ซีรีส์ 8026 นับท็อป™ E (7.4 มม.) โพลียูรีเทน	ซีรีส์ 8026 แฟลทท็อป E (6.0 มม.) วัสดุทนความเย็น (Cold Use)	ซีรีส์ 8026 แฟลทท็อป E (6.0 มม.) โพลียูรีเทน A23	ซีรีส์ 8050 แฟลทท็อป E (7.0 มม.) โพลียูรีเทน
ซีรีส์ 8050 เอ็มเบทไดมอนด์ท็อป E (7.5 มม.) โพลียูรีเทน	ซีรีส์ 8050 นับท็อป E (8.0 มม.) โพลียูรีเทน	ซีรีส์ 8050 แฟลทท็อป E (7.0 มม.) วัสดุทนความเย็น (Cold Use)	ซีรีส์ 8050 แฟลทท็อป (7.0 มม.) Dura
		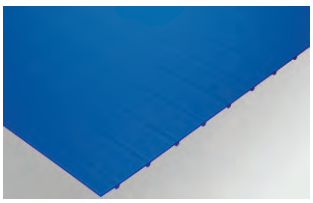	
ซีรีส์ 8050 แฟลทท็อป (7.0 มม.) วัสดุสายพานสำหรับอุณหภูมิสูงและน้ำหนักมาก (High Temperature Heavy Load - HTL)	ซีรีส์ 8050 แบบ Ribbed V-Top™ E (9.5 มม.) โพลียูรีเทน	ซีรีส์ 8050 แฟลทท็อป E (7.0 มม.) โพลียูรีเทน A23	

LugDrive™

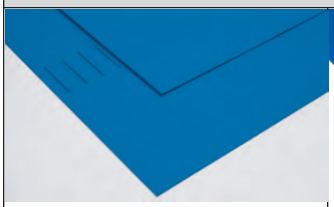

ซีรีส์ **8126** แฟลทท็อป **(6.0** มม.**)** โพลียูรีเทน

ซีรีส์ **8140** แฟลทท็อป **E (10.5** มม.**)** โพลียูรี-เทน **A23**

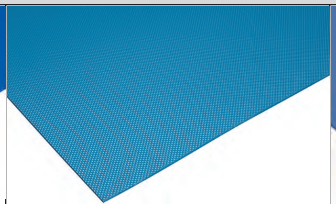

ซีรีส์ **8140** เอ็มเบทไดมอนด์ท็อป **E (11.5** มม.**)** โพลียูรีเทน

ซีรีส์ **8140** แฟลทท็อป **(10.5** มม.**) Dura**

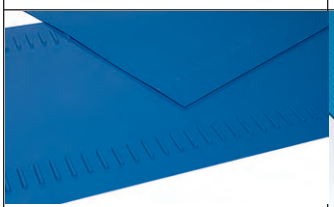

ซีรีส์ **8140** แกนขับคู่ แฟลทท็อป **E (10.5** มม.**)** โพลียูรีเทน **A23**

ซีรีส์ **8140** เอ็มเบทไดมอนด์ท็อปแกนขับคู่ **E (11.5** มม.**)** โพลียูรีเทน

ซีรีส์ **8140** แกนขับคู่ แฟลทท็อป **E (10.5** มม.**) Dura**

ซีรีส์ **8240** แฟลทท็อป **E** เลนเดี่ยว **(7.5** มม.**) Dura**

ซีรีส์ **8240** แฟลทท็อป **E** เลนคู่ **(7.5** มม.**) Dura**

ซีรีส์ **8240** แฟลทท็อป **E** สามเลน **(7.5** มม.**) Dura**

ตัวเลือกการต่อสายพาน

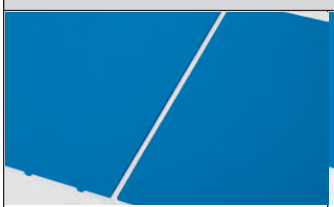

สายพานแบบพร้อมสำหรับต่อเชื่อม

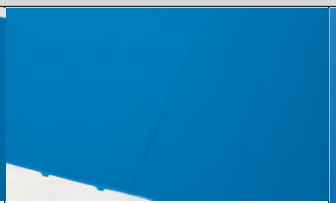

ไร้ปลาย

ThermoLace พร้อม **Heavy-Duty Edge™ (HDE)**

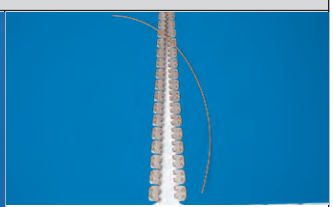

ประกับโลหะ

การประกอบสายพาน

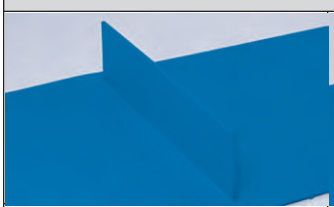

ไฟลต์ **90** องศา

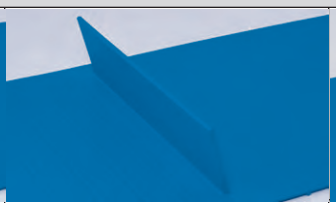

ไฟลต์ **75** องศา

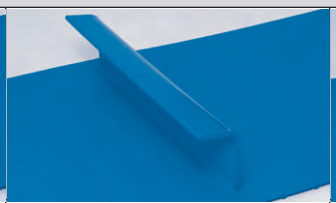

ไฟลต์แบบซ้อน

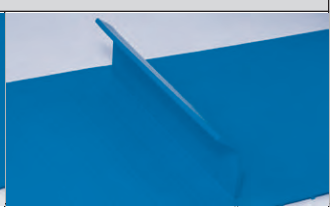

ไฟลต์แบบซ้อนที่ส่วนบนสั้น

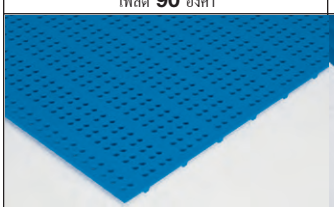

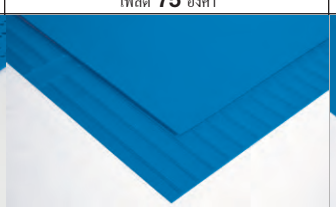

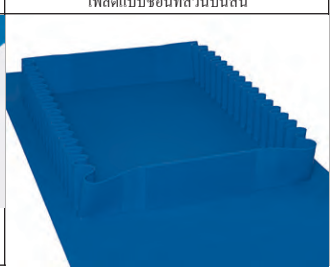

การประกอบสายพาน			
การเจาะรู	ร่องรางน้ำ	การถอดไดร์ฟบาร์	ซีลพ็อกเก็ต
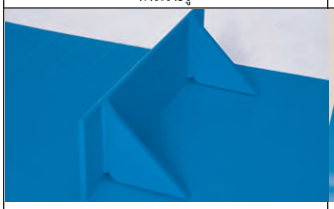			
Flight Gusset	ที่กั้นข้างแบบชิงโครไนซ์	วีไกด์	

การพิจารณาการเลือกสายพาน

ในการเลือกสายพาน ThermoDrive ที่ถูกต้อง ให้พิจารณาตัวเลือกทั้งหมด

1. เลือกสายพานพื้นฐาน คำอธิบายสายพานแต่ละตัวจะกล่าวถึงคุณลักษณะที่หลายประการ
   ตัวอย่างเช่น **S8050 แฟลทท็อป (7.0 มม.) โพลียูรีเทนสีน้ำเงิน** จะระบุคุณลักษณะสายพานดังต่อไปนี้
   - ซีรีส์สายพานคือ **8050** ซึ่งมีพิตช์การขับเคลื่อน 50 มม. (ระยะห่างระหว่างไดร์ฟบาร์แบบเต็มความกว้างแต่ละตัว)
   - รูปแบบสายพาน (พื้นผิวแผ่นหน้า) คือ **แฟลทท็อป**
   - สายพานมีความหนา **7.0 มม.** ไดร์ฟบาร์, วัสดุและลักษณะพื้นผิวจะกำหนดความหนา
   - สีวัสดุสายพานคือ**สีน้ำเงิน**
   - วัสดุสายพานคือ **โพลียูรีเทน**
2. จากคำอธิบายสายพาน ให้เลือกข้อมูลเฉพาะอื่นๆ สายพานบางชนิดมีตัวเลือกไม่เหมือนชนิดอื่น
   - ตัวเลือกการต่อสายพาน
   - คุณสมบัติสายพานที่ใช้ได้ เช่น รางร่องน้ำ การถอดไดร์ฟบาร์ หรือการเจาะรู
   - อุปกรณ์เสริมสายพาน เช่น ไฟลต์ ที่กั้นข้างแบบชิงโครไนซ์ วีไกด์ และ Gusset
3. ทบทวนการพิจารณาการเลือกสายพานต่อไปนี้ และให้ทบทวนข้อมูลผลิตภัณฑ์สายพานเฉพาะตัวเพื่อเลือกที่ดีที่สุดให้เหมาะสมกับการใช้งานของคุณ ติดต่อฝ่ายบริการลูกค้าสัมพันธ์ของ Intralox สำหรับคำแนะนำตามการใช้งานโดยเฉพาะ

เลือกวัสดุ

โพลียูรีเทน—ออกแบบมาให้ทนต่อการสึกกร่อนและการสึกหรอในสภาพแวดล้อมที่แยกสลายด้วยน้ำได้ไม่ดี มีทั้งสีน้ำเงินและสีขาว

- ใช้งานอย่างต่อเนื่องในช่วงอุณหภูมิตั้งแต่ 20°F ถึง 140°F (-7°C ถึง 60°C); ติดต่อฝ่ายบริการลูกค้าสัมพันธ์ของ Intralox สำหรับตัวเลือกวัสดุขั้นสุดท้ายที่เหมาะกับอุณหภูมิ
- โพลียูรีเทนแสดงถึงความแข็งที่เพิ่มขึ้นที่อุณหภูมิต่ำกว่า 40°F (5°C) ไม่แนะนำสำหรับการใช้งานที่ต้องการเส้นผ่านศูนย์กลางส่วนประกอบขนาดเล็กที่มีอุณหภูมิการทำงานต่ำกว่า 40°F (5°C)”
- มีกำลังของสายพานตั้งแต่ 175 แรงปอนด์/ฟุตตามความกว้าง (2,554 นิวตัน/เมตรตามความกว้าง) ไปจนถึง 420 แรงปอนด์/ฟุตตามความกว้าง (6,129 นิวตัน/เมตรตามความกว้าง) โดยขึ้นอยู่กับซีรีส์ สไตล์ และความหนาของสายพาน

วัสดุทนความเย็น (Cold Use) (CU)—ออกแบบมาเพื่อรอบด้านที่มีอุณหภูมิที่เย็นอย่างมาก—ใช้งานที่รอบด้านมีอุณหภูมิที่เย็นอย่างมาก ประสิทธิภาพการทำงานสูงสุดในสภาพแวดล้อมที่หนาวเย็น

- สำหรับการใช้งานที่มีช่วงอุณหภูมิตั้งแต่ -30°F ถึง 75°F (-34°C ถึง 24°C); ติดต่อฝ่ายบริการลูกค้าสัมพันธ์ของ Intralox สำหรับตัวเลือกวัสดุขั้นสุดท้ายที่เหมาะกับอุณหภูมิ
- มีกำลังของสายพานตั้งแต่ง 150 แรงปอนด์/ฟุตตามความกว้าง (2189 นิวตัน/เมตรตามความกว้าง) ไปจนถึง 225 แรงปอนด์/ฟุตตามความกว้าง (3284 นิวตัน/เมตรตามความกว้าง) โดยขึ้นอยู่กับซีรีส์และความหนาของสายพาน

Dura—ออกแบบมาสำหรับการโหลดอย่างหนักในอุณหภูมิสูงและต่ำ

- ใช้ในช่วงอุณหภูมิตั้งแต่ -4°F ถึง 140°F (-20°C ถึง 60°C) ติดต่อ Intralox สำหรับการใช้งานในอุณหภูมิที่ต่ำกว่าหรือสูงกว่าช่วงเหล่านี้
- มีกำลังสายพานสูงสุดถึง 950 แรงปอนด์/ฟุตตามความกว้าง (13,864 นิวตัน/เมตรตามความกว้าง)

วัสดุสายพานสำหรับอุณหภูมิสูงและน้ำหนักมาก (High Temperature Heavy Load - HTL)—ใช้สำหรับไฮเทมพ์และเฮฟวี่โหลด

- ใช้งานอย่างต่อเนื่องในช่วงอุณหภูมิตั้งแต่ 60°F ถึง 212°F (15°C ถึง 100°C)
- มีกำลังสายพานสูงสุดถึง 1056 แรงปอนด์/ฟุตตามความกว้าง (15,411 นิวตัน/เมตรตามความกว้าง)

โพลียูรีเทน A23 —ออกแบบเพื่อให้ทำงานได้ดีในการใช้งานการแยกสลายด้วยน้ำ

- ใช้งานอย่างต่อเนื่องในช่วงอุณหภูมิตั้งแต่ 32°F ถึง 212°F (0°C ถึง 100°C)
- มีกำลังสายพานสูงสุดถึง 540 แรงปอนด์/ฟุตตามความกว้าง (7881 นิวตันเมตรตามความกว้าง)

ความแข็งโพลิเมอร์จะวัดความต้านทานของโพลิเมอร์ที่มีต่อการเว้าโดยวัดฤทธิ์ที่มีความแข็งมากกว่า ซึ่งโดยหลักแล้วคือเหล็ก ในขณะดำเนินการทดสอบมาตรฐาน ในวัสดุพลาสติกที่เปลี่ยนรูปได้ง่าย (เช่น ThermoDrive) ความแข็งจะค่อนข้างได้สัดส่วนไปตามความอ่อนล้า ("มอดูลัสยืดหยุ่น") ของโพลิเมอร์ อย่างไรก็ตาม ความแข็งไม่ใช่ตัวบ่งชี้ที่ดีถึงคุณสมบัติบางอย่างเสมอไป เช่น กำลัง การสึกหรอ และความต้านทานต่อรอยขีดข่วน โดยหลักแล้วสำหรับโพลิเมอร์ ความแข็งจะถูกวัดในสเกลของ Shore A หรือ Shore D Shore A นั้นสงวนไว้สำหรับยางที่มีความอ่อนนุ่มและอีลาสโทเมอร์ ขณะที่ Shore D นั้นมีประโยชน์สำหรับโพลิเมอร์ที่มีความแข็งมากกว่า

ค่าความแข็งของวัสดุของสายพาน	
วัสดุ	ค่าความแข็ง
โพลียูรีเทน	56 Shore D
โพลียูรีเทน A23	54 Shore D
วัสดุทนความเย็น (Cold Use)	90 Shore A
วัสดุสายพานสำหรับอุณหภูมิสูงและน้ำหนักมาก (High Temperature Heavy Load - HTL)	59 Shore D (ความโค้งงอเฉลี่ย 55 และ 63 Shore D)
Dura	56 Shore D

เลือกรูปแบบสายพาน (ผิวสัมผัสของพื้นผิว)

สายพานและอุปกรณ์เสริมของ ThermoDrive มีทั้งวัสดุ Flat Top มาตรฐาน และวัสดุสำหรับการใช้งานพื้นผิวพิเศษ

Flat Top (FT)—พื้นผิวแบบด้านที่ได้ผ่านกระบวนการทางวิศวกรรมซึ่งเหมาะกับการปล่อยผลิตภัณฑ์และการทำความสะอาดได้เป็นอย่างดี

Diamond Top แบบฝัง (EDT)—พื้นผิวแบบฝังเพชรที่ทำความสะอาดได้ที่ให้ประสิทธิภาพการปล่อยผลิตภัณฑ์ที่ดีกว่า

Nub Top™(NT)—ด้านข้างที่ยกส่วนบนสูงขึ้นเพื่อให้การเกาะยึดกับผลิตภัณฑ์ชนิดหนึ่งและให้การปล่อยผลิตภัณฑ์ชนิดอื่นๆ ติดต่อฝ่ายบริการลูกค้าของ Intralox สำหรับคำแนะนำตามการใช้งานโดยเฉพาะ

แบบ **Ribbed V-Top™ (RVT)**—ส่วนบนที่มีชั้นกันชนแรสรูปตัว V และปีกที่ปรับปรุงการปล่อยผลิตภัณฑ์และแยกผลิตภัณฑ์ส่วนลำเลียงออก เพิ่มประสิทธิภาพการลำเลียงผลิตภัณฑ์ลาดขึ้นจำนวนมากด้วยการเอียงได้สูงสุด 30 องศา โดยไม่จะเป็นต้องมีไฟลต์

เลือกซีรีส์สายพาน

สายพาน ThermoDrive มีให้เลือกพิตช์ชุดขับเคลื่อนที่ 26 มม. 40 มม. หรือ 50 มม. (ค่าที่ปัดเศษแล้ว) พิตช์ที่สั้นกว่าจะลดขนาดเส้นผ่าศูนย์กลางสปร็อคเก็ตและพื้นที่ที่ต้องใช้สำหรับการถ่ายโอนผลิตภัณฑ์ ส่วนพิตช์ที่ยาวกว่าจะหมายถึงการถ่ายโอนและเส้นผ่าศูนย์กลาง สปร็อคเก็ตที่มีขนาดใหญ่กว่า สายพานที่หนาขึ้น และกำลังแรงดึงสายพานที่เพิ่มขึ้น สายพาน BarDrive มีไดรฟ์บาร์แบบเต็มความกว้าง ในขณะที่ LugDrive จะขับเคลื่อนด้วยแกนขับเดียวหรือหลายแกน

BarDrive

- **สายพานซีรีส์ 8026**—พิตช์ชุดขับเคลื่อน 26 มม. มักจะใช้สำหรับการใช้งานที่มีโหลดงานต่ำและผลิตภัณฑ์ที่ต้องใช้ระยะการถ่ายโอนสั้นๆ
- **สายพานซีรีส์ 8050**—พิตช์ชุดขับเคลื่อน 50 มม. มักจะใช้สำหรับการใช้งานที่มีโหลดงานปานกลางถึงสูงที่อาจมีการถ่ายโอนระยะไกลกว่า

LugDrive

- **สายพานซีรีส์ 8026**—พิตช์ชุดขับเคลื่อน 26 มม. มักจะใช้สำหรับการใช้งานที่มีโหลดงานต่ำและผลิตภัณฑ์ที่ต้องใช้ระยะการถ่ายโอนสั้นๆ
- **สายพานซีรีส์ 8140**—พิตช์ชุดขับเคลื่อน 40 มม. ใช้สำหรับการใช้งานที่มีโหลดงานเบาถึงปานกลางที่อาจมีการถ่ายโอนระยะไกลกว่า
- **สายพานซีรีส์ 8240**—พิตช์ชุดขับเคลื่อน 40 มม. ใช้สำหรับการใช้งานที่มีโหลดงานเบาถึงปานกลางที่อาจมีการถ่ายโอนระยะใกล้กว่า

การเลือกตัวเลือกการต่อสายพาน

ปลายสายพาน ThermoDrive มีหลายตัวเลือกการเชื่อมต่อ: ไร้ปลาย, แบบพร้อมสำหรับต่อเชื่อม, ThermoLace HDE หรือแกนร้อยที่เป็นโลหะ กำลังของตัวเลือกการเชื่อมต่อที่เลือกจะส่งผลต่อกำลังแรงดึงสายพานสูงสุด โปรดดูที่ ตัวเลือกการต่อสายพาน

เลือกคุณสมบัติสายพานและอุปกรณ์เสริม

คุณสมบัติสายพานพิเศษมีให้เลือกใช้สำหรับการใช้งานแบบเฉพาะ

การเจาะรู—รูปแบบรูสายพานที่มักจะใช้ในกระบวนการทำให้แห้งอย่างสะอาด

ร่องรางน้ำ—การถอดไดร์ฟบาร์ตามแนวยาวสายพานที่จะนำไดร์ฟบาร์ออกอย่างสิ้นเชิง รวมถึงประมาณ 0.039 นิ้ว (1 มม.) ของผิวนอกของสายพานด้วย ร่องรางน้ำมีความกว้าง 2 นิ้ว (50 มม.) ออกแบบมาเพื่อการใช้งานร่องรางน้ำแบบลึกหรือรุนแรง ไม่จำเป็นต้องใช้กับสายพานลำเลียงแบบรางน้ำทุกชนิด

การถอดไดร์ฟบาร์—การถอดไดร์ฟบาร์ตามแนวยาวสายพานที่จะเหลือไดร์ฟบาร์ไว้ 0.005 นิ้ว (0.13 มม.) และความหนาผิวด้านนอกทั้งหมด

มีอุปกรณ์เสริมมากมายสำหรับสายพานแต่ละชนิด

ไฟลต์—อุปกรณ์เสริมแนวตั้งที่เชื่อมอย่างสะอาดกับแนวกว้างของสายพาน มีให้เลือกใช้หลายประเภท ความสูง ความหนา และรูปแบบ ช่วยเพิ่มเสถียรภาพให้กับระบบลำเลียง ในการใช้งานแบบลาดขึ้นหรือยกระดับ

Flight Gusset—การหนุนไฟลต์แบบมุมที่เชื่อมเข้ากับไฟลต์เพื่อเพิ่มจุดตายตัว มักจะใช้ในการใช้งานที่มีโหลดงานหนัก

ที่กั้นข้างแบบซิงโครไนซ์—อุปกรณ์เสริมแนวตั้งที่เชื่อมอย่างสะอาดกับแนวยาวของสายพาน มีให้เลือกใช้ หลายระดับความสูง ความหนา และหลายรูปแบบ ออกแบบมาเพื่อการควบคุมผลิตภัณฑ์อย่างมีประสิทธิภาพ

วีไกด์—อุปกรณ์เสริมแนวตั้งถูกสุขอนามัยที่ต่อตามแนวยาวของสายพาน ใช้เป็นตัวเหนี่ยวรั้งสำหรับรอยต่อการลำเลียง Z และการควบคุมทางวนกลับ

FT—แฟลทท็อป, EDT—เอ็มเบทไดมอนด์ท็อป, NT—นับท็อป; RVT—แบบ Ribbed V-Top

B—สายพานที่มีให้ใช้ในซีรีส์ ความหนา วัสดุ สี และรูปแบบที่กำหนด

P—เจาะรูได้, T—ใช้รางร่องน้ำได้, F—ใช้ไฟลต์ได้, S—ใช้ที่กั้นข้างได้, ติดตั้งวีไกด์ได้

โปรดดูที่ คุณสมบัติสายพาน และ อุปกรณ์เสริมสายพาน โปรดติดต่อฝ่ายบริการลูกค้าสัมพันธ์ของ Intralox สำหรับตัวเลือกอย่างละเอียด

การอ้างอิงความพร้อมสายพาน คุณสมบัติ และอุปกรณ์เสริม										
วัสดุ	โพลียูรีเทน					วัสดุทนความเย็น (Cold Use)	Dura	HTL	PUR A23	PUR A23
สี	สีน้ำเงิน				ขาว	สีน้ำเงิน	สีน้ำเงิน	สีธรรมชาติ	สีน้ำเงิน	ขาว
รูปแบบ	FT	EDT	NT	RVT	FT	FT	FT	FT	FT	FT
BarDrive										
ซีรีส์ 8026										
5.3 มม.	BTF				BTF					
6.0 มม.	BTF				BTF	BTF			BFT	
6.3 มม.		BTF	BF							
7.4 มม.			BTF							
ซีรีส์ 8050										
7.0 มม.	BPTFS				BPTFS	BTFS	BTF	BT	BTFS	
7.5 มม.		BTFS								

การอ้างอิงความพร้อมสายพาน คุณสมบัติ และอุปกรณ์เสริม										
วัสดุ	โพลียูรีเทน					วัสดุทนความเย็น (Cold Use)	Dura	HTL	PUR A23	PUR A23
สี	สีน้ำเงิน				ขาว	สีน้ำเงิน	สีน้ำเงิน	สีธรรมชาติ	สีน้ำเงิน	ขาว
รูปแบบ	FT	EDT	NT	RVT	FT	FT	FT	FT	FT	FT
8.0 มม.			BTF							
9.5 มม.				B						
LugDrive										
ซีรีส์ 8126										
6.0 มม.	B									
ซีรีส์ 8140										
10.5 มม. (แกน-ขับเดี่ยว)							BFS		BFSV	BFSV
11.5 มม. (แกน-ขับเดี่ยว)		BFSV								
10.5 มม. (แกน-ขับคู่)							BFS		BFSV	BFSV
11.5 มม. (แกน-ขับคู่)		BFSV								
Series 8240										
7.5 มม. (เลน-เดี่ยว)							B			
7.5 มม. (สอง-เลน)							B			
7.5 มม. (สาม-เลน)							B			

คุณสมบัติวัสดุที่ใช้ผลิตสายพาน

การปฏิบัติตามมาตรฐานของวัสดุ

เป็นไปตามมาตรฐาน FDA: วัสดุเป็นไปตามข้อกำหนดของ FDA ที่กล่าวไว้ใน Code of Federal Regulations ที่เกี่ยวข้อง บทที่ 21 ส่วนที่ 177 ตามที่ได้ระบุไว้ วัสดุได้รับการยอมรับจาก USDA สำหรับการใช้ซ้ำในการฆ่าสัตว์ แปรรูป ขนส่ง และในพื้นที่เก็บของที่มีการสัมผัสโดยตรงกับผลิตภัณฑ์เนื้อสัตว์หรือสัตว์ปีก

เป็นไปตามมาตรฐาน EU: วัสดุเป็นไปตามมาตรฐานคำสั่งเฟรมเวิร์ก 1935/2004/EC โมโนเมอร์และสารเติมแต่งต่างๆ ที่ใช้ในการสร้างพลาสติกจะอยู่ในรายการ Union List เมื่อทดสอบตามเกณฑ์ที่กล่าวไว้ในคำสั่ง EU 10/2011 วัตถุที่ผลิตขึ้นจะต้องไม่เกินค่าการแพร่กระจายของสารรวม (OML) และค่าการแพร่กระจายจำเพาะ (SML) ใดๆ

ผ่านการทดสอบผลิตภัณฑ์นม 3A: การทดสอบนี้ทดสอบวัสดุ ไม่ใช่การออกแบบผลิตภัณฑ์ ในการทดสอบแบบเร่งความเร็ว วัสดุจะรักษาคุณสมบัติในการทำงานและลวดลายพื้นผิวที่สำคัญเมื่อทำความสะอาดและฆ่าเชื้อ สายพาน ThermoDrive ได้รับการรับรองผลิตภัณฑ์นม 3A

ได้รับการรับรอง NSF: การรับรอง NSF จะให้การยอมรับแก่ผลิตภัณฑ์ที่สอดคล้องตามข้อกำหนดของ NSF/ANSI/3-A - ข้อกำหนดด้านสุขอนามัยสำหรับการออกแบบระบบสายพานลำเลียงแบบกลไกที่ใช้ในการแปรรูปเนื้อสัตว์และสัตว์ปีก

การปฏิบัติตามมาตรฐานของวัสดุสายพาน[a]					
ชื่อวัสดุ	เป็นไปตามมาตรฐาน FDA	เป็นไปตามมาตรฐาน EU	ผ่านการทดสอบผลิตภัณฑ์นม 3A	ผ่านการรับรอง 3A[b]	ได้รับการรับรอง NSF
Cold Use (CU)	21 CFR 177.2600	1935/2004 EC, คำสั่ง 10/2011	18-03	1421	NSF/ANSI/3-A
Dura	21 CFR 177.2600	1935/2004 EC, คำสั่ง 10/2011	18-03	1421	NSF/ANSI/3-A
อุณหภูมิสูง โหลดน้ำหนักมาก (HTL)	21 CFR 177.2600	1935/2004 EC, คำสั่ง 10/2011	18-03	1421	NSF/ANSI/3-A
โพลียูรีเทน (สีน้ำเงินและสี-ขาว)	21 CFR 177.2600	1935/2004 EC, คำสั่ง 10/2011	18-03	1421	NSF/ANSI/3-A
โพลียูรีเทน A23 (สีน้ำเงิน-และสีขาว)	21 CFR 177.2600	1935/2004 EC, คำสั่ง 10/2011	18-03	1421	NSF/ANSI/3-A

[a] ติดต่อฝ่ายบริการลูกค้าสัมพันธ์ของ Intralox เพื่อตรวจสอบการปฏิบัติตามมาตรฐานสำหรับการใช้สีโดยเฉพาะร่วมกันสำหรับการใช้งานโดยเฉพาะ
[b] ระบบสายพานผ่านมาตรฐาน 3A Sanitary Standards สำหรับการออกแบบและการสร้าง

BARDRIVE

S8026 แฟลทท็อป E (5.3 มม.) โพลียูรีเทน

	นิ้ว	มม.
พิตช์	1.004	26
ความหนาโดยรวม	0.209	5.3
ความกว้างต่ำสุด	1	25
ความกว้างสูงสุด	72	1,829
เส้นผ่าศูนย์กลางตัดไปด้านหลังต่ำสุด	2.50	64
เส้นผ่าศูนย์กลางสปร็อคเก็ตต่ำสุด (6T)	2.0	51
พื้นที่เปิดโล่ง (พื้นผิวราบรื่น)	0%	
ตัวเลือกการต่อที่มี	แบบพร้อมสำหรับต่อเชื่อม, ไร้ปลาย, ประกับโลหะ	
สีที่มี	สีน้ำเงิน, สีขาว	

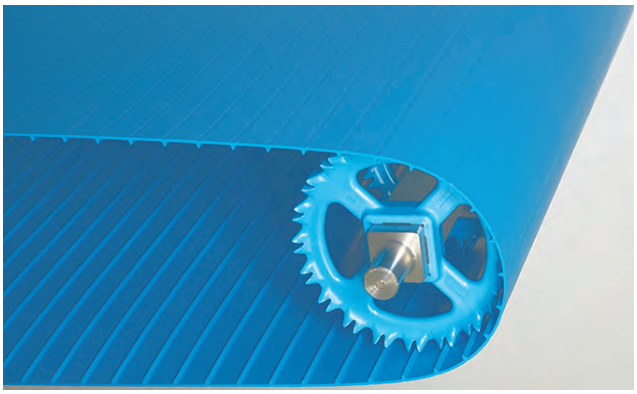

หมายเหตุผลิตภัณฑ์

- **โปรดติดต่อ Intralox เพื่อรับทราบขนาดที่แน่นอนของสายพานและสถานะของสินค้าคงคลังก่อนที่จะ-ออกแบบอุปกรณ์หรือสั่งซื้อสายพาน**
- พื้นผิวแบบด้านที่ได้ผ่านกระบวนการทางวิศวกรรมซึ่งเหมาะกับการปล่อยผลิตภัณฑ์และสามารถทำความ-สะอาดได้เป็นอย่างดี
- มีจำหน่ายพร้อมไฟลต์
- หากพิจารณาสปร็อคเก็ต 6T โปรดติดต่อ TSG เพื่อรับทราบข้อมูลเพิ่มเติม
- โปรดดู การปฏิบัติตามมาตรฐานของวัสดุ สำหรับรายละเอียดเพิ่มเติมเกี่ยวกับการปฏิบัติตามมาตรฐาน

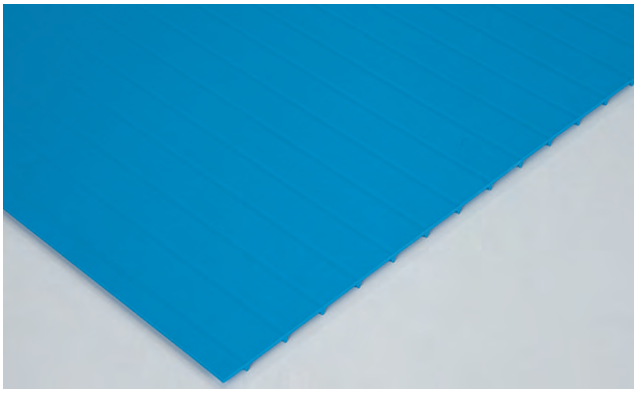

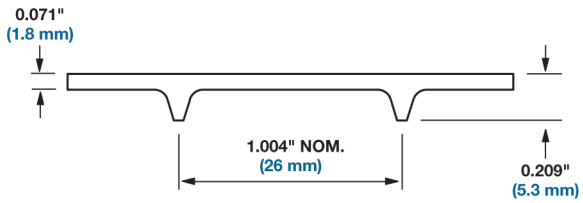

ข้อมูลสายพาน

วัสดุของสายพาน	กำลังแรงดึงสายพานสูงสุด[a, b, c] ความกว้าง แรง-ปอนด์/ฟุต	กำลังแรงดึงสายพานสูงสุด[a, b, c] ความกว้างนิวตัน/เมตร	ช่วงอุณหภูมิ (ต่อเนื่อง)[d] °F	ช่วงอุณหภูมิ (ต่อเนื่อง)[d] °C	น้ำหนักสายพาน ปอนด์/ฟุต²	น้ำหนักสายพาน กก./ม.²
โพลียูรีเทน	175	2,554	20 ถึง 140	-7 ถึง 60	0.57	2.78

[a] มีสปร็อคเก็ตทั้งระยะห่างตรงกลาง 3 นิ้ว (76 มม.); พิจารณาใช้สปร็อคเก็ตแบบวางเรียงซ้อนกันเพื่อประสิทธิภาพการทำงานสูงสุดในการใช้งานที่มีโหลดงานสูง

[b] สำหรับการใช้ต่อเนื่องที่อุณหภูมิเกิน 100°F (38°C) โปรดติดต่อฝ่ายบริการลูกค้าสัมพันธ์ของ Intralox เพื่อรับทราบตัวเลขกำลังแรงดึงสายพานจริง

[c] สำหรับอัตราความแข็งแรงเฉพาะของ ThermoLace HDE โปรดดูที่ การต่อ ThermoLace HDE S8026

[d] โพลียูรีเทนแสดงให้เห็นถึงความแข็งที่เพิ่มขึ้นที่อุณหภูมิต่ำกว่า 40°F (5°C) ไม่แนะนำสำหรับการใช้งานที่ต้องการเส้นผ่านศูนย์กลางของชิ้นส่วนขนาดเล็กที่มีอุณหภูมิการทำงานต่ำกว่า 40°F (5°C)

S8026 แฟลทท็อป E (6.0 มม.) โพลียูรีเทน V2

	นิ้ว	มม.
พิตช์	1.004	26
ความหนาโดยรวม	0.236	6.0
ความกว้างต่ำสุด	1	25
ความกว้างสูงสุด	72	1,829
เส้นผ่าศูนย์กลางตัดไปด้านหลังต่ำสุด	3.25	82
เส้นผ่าศูนย์กลางสปร็อคเก็ตต่ำสุด (10T)	3.2	81
พื้นที่เปิดโล่ง (พื้นผิวราบรื่น)	0%	
ตัวเลือกการต่อที่มี	แบบพร้อมสำหรับต่อเชื่อม, ไร้ปลาย, ประกับโลหะ, ThermoLace HDE	
สีที่มี	สีน้ำเงิน, สีขาว	

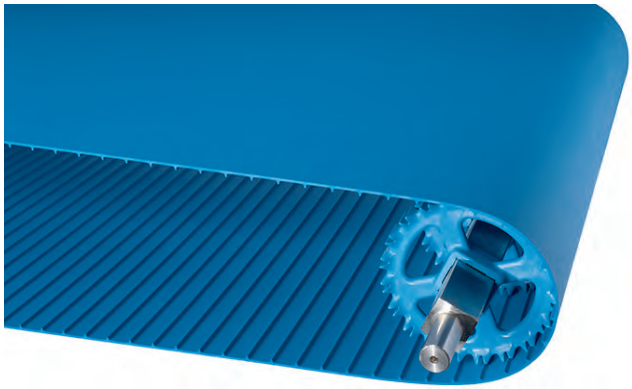

หมายเหตุผลิตภัณฑ์

- **โปรดติดต่อ Intralox เพื่อรับทราบขนาดที่แน่นอนของสายพานและสถานะของสินค้าคงคลังก่อนที่จะ-ออกแบบอุปกรณ์หรือสั่งซื้อสายพาน**
- พื้นผิวแบบด้านที่ได้ผ่านกระบวนการทางวิศวกรรมซึ่งเหมาะกับการปล่อยผลิตภัณฑ์และสามารถทำความ-สะอาดได้เป็นอย่างดี
- มีจำหน่ายพร้อมไฟลต์
- อ้างอิงตารางข้อมูลสปร็อคเก็ตเพื่อดูตัวเลือกสปร็อคเก็ตที่เข้ากับการฉลุ
- โปรดดู การปฏิบัติตามมาตรฐานของวัสดุ สำหรับรายละเอียดเพิ่มเติมเกี่ยวกับการปฏิบัติตามมาตรฐาน

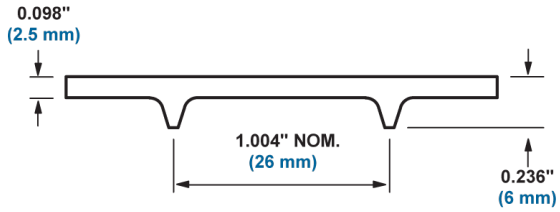

ข้อมูลสายพาน

วัสดุของสายพาน	กำลังแรงดึงสายพานสูงสุด[a,b,c]		ช่วงอุณหภูมิ (ต่อเนื่อง)[d]		น้ำหนักสายพาน	
	ความกว้าง แรง-ปอนด์/ฟุต	ความกว้างนิวตัน/เมตร	°F	°C	ปอนด์/ฟุต^2	กก./ม.^{2}
โพลียูรีเทน	300	4,378	20 ถึง 140	-7 ถึง 60	0.69	3.35

[a] มีสปร็อคเก็ตทิ้งระยะห่างตรงกลาง 3 นิ้ว (76 มม.); พิจารณาใช้สปร็อคเก็ตแบบวางเรียงซ้อนกันเพื่อประสิทธิภาพการทำงานสูงสุดในการใช้งานที่มีโหลดงานสูง

[b] สำหรับการใช้ต่อเนื่องที่อุณหภูมิเกิน 100°F (38°C) โปรดติดต่อฝ่ายบริการลูกค้าสัมพันธ์ของ Intralox เพื่อรับทราบตัวเลขกำลังแรงดึงสายพานโดยละเอียด

[c] สำหรับพิกัดกำลังสำหรับ ThermoLace HDE โดยเฉพาะ โปรดดู การต่อ ThermoLace HDE S8026

[d] โพลียูรีเทนแสดงให้เห็นถึงความแข็งที่เพิ่มขึ้นที่อุณหภูมิต่ำกว่า 40°F (5°C) ไม่แนะนำสำหรับการใช้งานที่ต้องการเส้นผ่านศูนย์กลางของชิ้นส่วนขนาดเล็กที่มีอุณหภูมิการทำงานต่ำกว่า 40°F (5°C)

S8026 เอ็มเบทไดมอนด์ท็อป E (6.3 มม.) โพลียูรีเทน

	นิ้ว	มม.
พิตช์	1.004	26
ความหนาโดยรวม	0.248	6.3
ความกว้างต่ำสุด	1	25
ความกว้างสูงสุด	72	1,829
เส้นผ่าศูนย์กลางตัดไปด้านหลังต่ำสุด	3.25	82
เส้นผ่าศูนย์กลางสปร็อคเก็ตต่ำสุด (10T)	3.2	81
พื้นที่เปิดโล่ง (พื้นผิวราบรื่น)	0%	
ตัวเลือกการต่อที่มี	แบบพร้อมสำหรับต่อเชื่อม, ไร้ปลาย, ประกับโลหะ, ThermoLace HDE	
สีที่มี	สีน้ำเงิน	

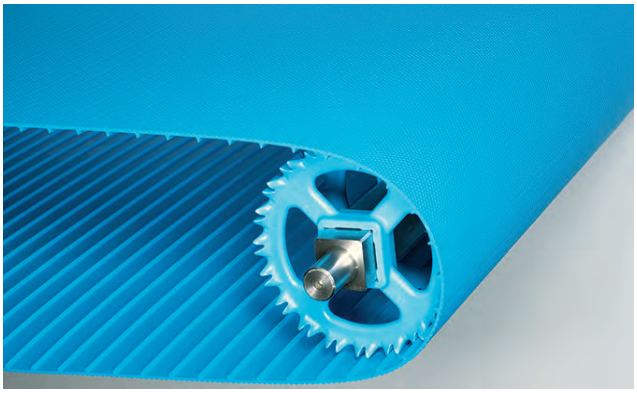

หมายเหตุผลิตภัณฑ์

- **โปรดติดต่อ Intralox เพื่อรับทราบขนาดที่แน่นอนของสายพานและสถานะของสินค้าคงคลังก่อนที่จะ-ออกแบบอุปกรณ์หรือสั่งซื้อสายพาน**
- มีเอ็มเบทไดมอนด์ท็อปด้านข้างเพื่อการปล่อยที่ดียิ่งขึ้นในการใช้งานที่ความต้องการด้านการปล่อยผลิตภัณฑ์-เหนือกว่าคุณสมบัติของแฟลทท็อป
- มีจำหน่ายพร้อมไฟลต์
- ThermoLace HDE เป็นแบบแฟลทท็อปที่แต่ละด้านของแกนร็อคร้อยข้อต่อ
- หากเลือก ThermoLace HDE เป็นวิธีเชื่อมต่อ สายพานจะมีความหนา 6.3 มม. S8026 ThermoLace HDE มีความหนา 6.0 มม. ซึ่งจะสร้างระดับขั้นที่ด้านล่างของสายพานเนื่องจากความ-แตกต่างของความหนา
- อ้างอิงตารางข้อมูลสปร็อคเก็ตเพื่อดูตัวเลือกสปร็อคเก็ตที่เข้ากับการฉลุ
- โปรดดู การปฏิบัติตามมาตรฐานของวัสดุ สำหรับรายละเอียดเพิ่มเติมเกี่ยวกับการปฏิบัติตามมาตรฐาน

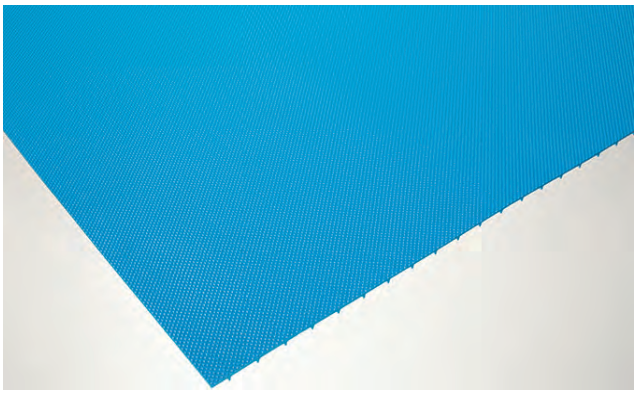

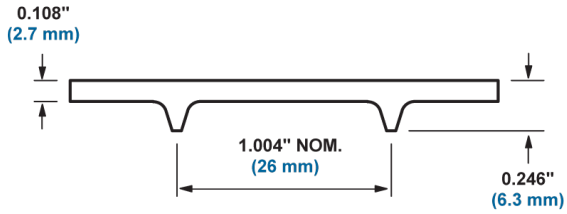

ข้อมูลสายพาน

วัสดุของสายพาน	กำลังแรงดึงสายพานสูงสุด[a,b,c]		ช่วงอุณหภูมิ (ต่อเนื่อง)[d]		น้ำหนักสายพาน	
	ความกว้าง แรง-ปอนด์/ฟุต	ความกว้างนิวตัน/เมตร	°F	°C	ปอนด์/ฟุต^2	กก./ม.^{2}
โพลียูรีเทน	300	4,378	20 ถึง 140	-7 ถึง 60	0.69	3.37

[a] มีสปร็อคเก็ตทิ้งระยะห่างตรงกลาง 3 นิ้ว (76 มม.); พิจารณาใช้สปร็อคเก็ตแบบวางเรียงซ้อนกันเพื่อประสิทธิภาพการทำงานสูงสุดในการใช้งานที่มีโหลดงานสูง

[b] สำหรับการใช้ต่อเนื่องที่อุณหภูมิเกิน 100°F (38°C) โปรดติดต่อฝ่ายบริการลูกค้าสัมพันธ์ของ Intralox เพื่อรับทราบตัวเลขกำลังแรงดึงสายพานโดยละเอียด

[c] สำหรับตัวเลือกสำหรับ ThermoLace HDE โดยเฉพาะ โปรดดู การต่อ ThermoLace HDE S8026

[d] โพลียูรีเทนแสดงให้เห็นถึงความแข็งที่เพิ่มขึ้นที่อุณหภูมิต่ำกว่า 40°F (5°C) ไม่แนะนำสำหรับการใช้งานที่ต้องการเส้นผ่านศูนย์กลางของชิ้นส่วนขนาดเล็กที่มีอุณหภูมิการทำงานต่ำกว่า 40°F (5°C)

S8026 นับท็อป™ (6.3 มม.) โพลียูรีเทน

	นิ้ว	มม.
พิตช์	1.004	26
ความหนาโดยรวม	0.238	6.045
ความกว้างต่ำสุด	1	25
ความกว้างสูงสุด	24	610
เส้นผ่าศูนย์กลางตัดไปด้านหลังต่ำสุด	2.5	64
เส้นผ่าศูนย์กลางสปร็อคเก็ตต่ำสุด (6T)	2.0	51
พื้นที่เปิดโล่ง (พื้นผิวราบรื่น)	0%	
ตัวเลือกการต่อที่มี	แบบพร้อมสำหรับต่อเชื่อม, ไร้ปลาย, ThermoLace HDE	
สีที่มี	สีน้ำเงิน	

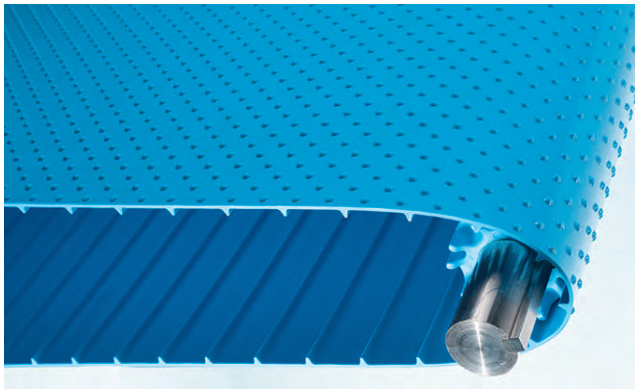

หมายเหตุผลิตภัณฑ์

- **โปรดติดต่อ Intralox เพื่อรับทราบขนาดที่แน่นอนของสายพานและสถานะของสินค้าคงคลังก่อนที่จะ-ออกแบบอุปกรณ์หรือสั่งซื้อสายพาน**
- การจับผลิตภัณฑ์ที่ดีเยี่ยมสำหรับระบบลำเลียงลาดขึ้นปานกลาง; การปล่อยผลิตภัณฑ์บางอย่างที่เหนือกว่า
- มีจำหน่ายพร้อมไฟลต์
- หากพิจารณาสปร็อคเก็ต 6T โปรดติดต่อ TSG เพื่อรับทราบข้อมูลเพิ่มเติม
- ThermoLace HDE เป็นแบบแฟลทท็อปที่แต่ละด้านของแกนร็อดร้อยข้อต่อ
- หากเลือก ThermoLace HDE เป็นวิธีเชื่อมต่อ สายพานจะมีความหนา 6.3 มม. S8026 ThermoLace HDE มีความหนา 6.0 มม. ซึ่งจะสร้างระดับขั้นที่ด้านล่างของสายพานเนื่องจากความ-แตกต่างของความหนา
- อ้างอิงตารางข้อมูลสปร็อคเก็ตเพื่อดูตัวเลือกสปร็อคเก็ตที่เข้ากับการฉลุ
- โปรดดู การปฏิบัติตามมาตรฐานของวัสดุ สำหรับรายละเอียดเพิ่มเติมเกี่ยวกับการปฏิบัติตามมาตรฐาน

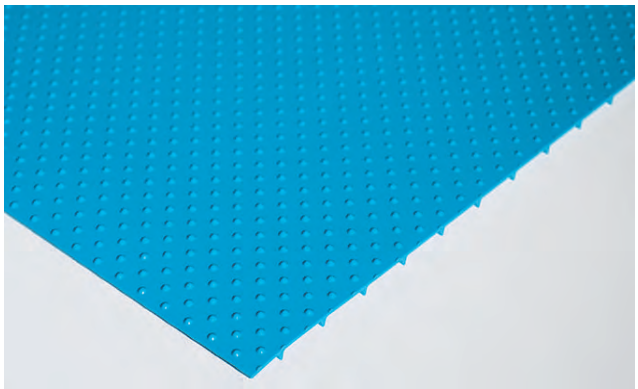

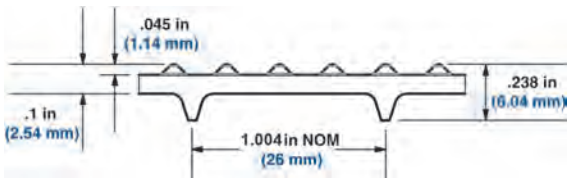

ข้อมูลสายพาน

วัสดุของสายพาน	กำลังแรงดึงสายพานสูงสุด[a,b,c]		ช่วงอุณหภูมิ (ต่อเนื่อง)[d]		น้ำหนักสายพาน	
	ความกว้าง แรง-ปอนด์/ฟุต	ความกว้างนิวตัน/เมตร	°F	°C	ปอนด์/ฟุต^2	กก./ม.^{2}
โพลียูรีเทน	96	1,401	20 ถึง 140	-7 ถึง 60	0.533	2.6

[a] มีสปร็อคเก็ตทั้งระยะห่างตรงกลาง 3 นิ้ว (76 มม.); พิจารณาใช้สปร็อคเก็ตแบบวางเรียงซ้อนกันเพื่อประสิทธิภาพการทำงานสูงสุดในการใช้งานที่มีโหลดงานสูง

[b] สำหรับการใช้ต่อเนื่องที่อุณหภูมิเกิน 100°F (38°C) โปรดติดต่อฝ่ายบริการลูกค้าสัมพันธ์ของ Intralox เพื่อรับทราบตัวเลขกำลังแรงดึงสายพานโดยละเอียด

[c] สำหรับพิกัดกำลังสำหรับ ThermoLace HDE โดยเฉพาะ โปรดดู การต่อ ThermoLace HDE S8026

[d] โพลียูรีเทนแสดงให้เห็นถึงความแข็งที่เพิ่มขึ้นที่อุณหภูมิต่ำกว่า 40°F (5°C) ไม่แนะนำสำหรับการใช้งานที่ต้องการเส้นผ่านศูนย์กลางของชิ้นส่วนขนาดเล็กที่มีอุณหภูมิการทำงานต่ำกว่า 40°F (5°C)

S8026 นับท็อป™ E (7.4 มม.) โพลียูรีเทน

	นิ้ว	มม.
พิตช์	1.004	26
ความหนาโดยรวม	0.291	7.4
ความกว้างต่ำสุด	1	25
ความกว้างสูงสุด	72	1,829
เส้นผ่าศูนย์กลางตัดไปด้านหลังต่ำสุด	3.25	83
เส้นผ่าศูนย์กลางสปร็อคเก็ตต่ำสุด (10T)	3.2	81
พื้นที่เปิดโล่ง (พื้นผิวราบรื่น)	0%	
ตัวเลือกการต่อที่มี	แบบพร้อมสำหรับต่อเชื่อม, ไร้ปลาย, ประกับโลหะ, ThermoLace HDE	
สีที่มี	สีน้ำเงิน	

หมายเหตุผลิตภัณฑ์

- **โปรดติดต่อ Intralox เพื่อรับทราบขนาดที่แน่นอนของสายพานและสถานะของสินค้าคงคลังก่อนที่จะ-ออกแบบอุปกรณ์หรือสั่งซื้อสายพาน**
- การจับผลิตภัณฑ์ที่ดีเยี่ยมสำหรับระบบลำเลียงลาดขึ้นปานกลาง; การปล่อยผลิตภัณฑ์บางอย่างที่เหนือกว่า
- มีจำหน่ายพร้อมไฟลต์
- ThermoLace HDE เป็นแบบแฟลทท็อปที่แต่ละด้านของแกนร็อคร้อยข้อต่อ
- อ้างอิงตารางข้อมูลสปร็อคเก็ตเพื่อดูตัวเลือกสปร็อคเก็ตที่เข้ากับการฉลุ
- โปรดดู การปฏิบัติตามมาตรฐานของวัสดุ สำหรับรายละเอียดเพิ่มเติมเกี่ยวกับการปฏิบัติตามมาตรฐาน

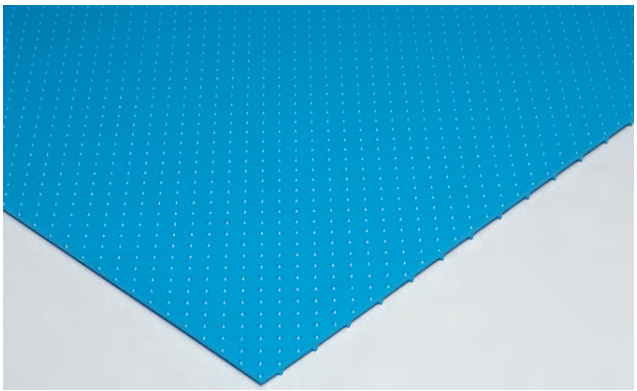

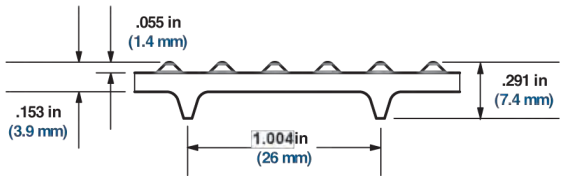

ข้อมูลสายพาน

	กำลังแรงดึงสายพานสูงสุด[a,b,c]		ช่วงอุณหภูมิ (ต่อเนื่อง)[d]		น้ำหนักสายพาน	
วัสดุของสายพาน	ความกว้าง แรงปอนด์/ฟุต	ความกว้างนิวตัน/เมตร	°F	°C	ปอนด์/ฟุต^2	กก./ม.^{2}
โพลียูรีเทน	300	4,378	20 ถึง 140	-7 ถึง 60	0.754	3.68

[a] มีสปร็อคเก็ตทิ้งระยะห่างตรงกลาง 3 นิ้ว (76 มม.); พิจารณาใช้สปร็อคเก็ตแบบวางเรียงซ้อนกันเพื่อประสิทธิภาพการทำงานสูงสุดในการใช้งานที่มีโหลดงานสูง

[b] สำหรับการใช้ต่อเนื่องที่อุณหภูมิเกิน 100°F (38°C) โปรดติดต่อฝ่ายบริการลูกค้าสัมพันธ์ของ Intralox เพื่อรับทราบตัวเลขกำลังแรงดึงสายพานโดยละเอียด

[c] สำหรับพิกัดกำลังสำหรับ ThermoLace HDE โดยเฉพาะ โปรดดู การต่อ ThermoLace HDE S8026

[d] โพลียูรีเทนแสดงให้เห็นถึงความแข็งที่เพิ่มขึ้นที่อุณหภูมิต่ำกว่า 40°F (5°C) ไม่แนะนำสำหรับการใช้งานที่ต้องการเส้นผ่านศูนย์กลางของชิ้นส่วนขนาดเล็กที่มีอุณหภูมิการทำงานต่ำกว่า 40°F (5°C)

S8026 แฟลททอป E (6.0 มม.) วัสดุทนความเย็น (Cold Use)

	นิ้ว	มม.
พิตช์	1.004	26
ความหนาโดยรวม	0.236	6.0
ความกว้างต่ำสุด	1	25
ความกว้างสูงสุด	72	1,829
เส้นผ่าศูนย์กลางตัดไปด้านหลังต่ำสุด	ดูที่หมายเหตุผลิตภัณฑ์	
เส้นผ่าศูนย์กลางปร็อคเก็ตต่ำสุด	ดูที่หมายเหตุผลิตภัณฑ์	
พื้นที่เปิดโล่ง (พื้นผิวราบรื่น)	0%	
ตัวเลือกการต่อที่มี	แบบพร้อมสำหรับต่อเชื่อม, ไร้ปลาย, ประกับโลหะ	
สีที่มี	สีน้ำเงิน	

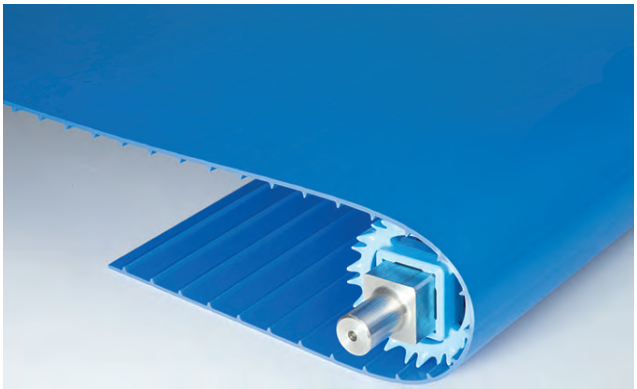

หมายเหตุผลิตภัณฑ์

- **โปรดติดต่อ Intralox เพื่อรับทราบขนาดที่แน่นอนของสายพานและสถานะของสินค้าคงคลังก่อนที่จะ-ออกแบบอุปกรณ์หรือสั่งซื้อสายพาน**
- พื้นผิวแบบด้านที่ได้ผ่านกระบวนการทางวิศวกรรมซึ่งเหมาะกับการปล่อยผลิตภัณฑ์และสามารถทำความ-สะอาดได้เป็นอย่างดี
- สำหรับการใช้งานที่รอบด้านมีความเย็นเป็นอย่างมาก ออกแบบมาสำหรับประสิทธิภาพการทำงานสูงสุดใน-สภาพแวดล้อมที่หนาวเย็น
- มีจำหน่ายพร้อมไฟลด์
- เส้นผ่าศูนย์กลางตัดไปด้านหลังและสปร็อคเก็ตต่ำสุดจะแตกต่างกันไปตามอุณหภูมิ
  - เส้นผ่าศูนย์กลาง 3 นิ้ว (76 มม.) ที่ 20°F ถึง 75°F (-6.7°C ถึง 24°C)
  - เส้นผ่าศูนย์กลาง 4 นิ้ว (102 มม.) ที่ 0°F ถึง 20°F (-17.8°C ถึง -6.7°C)
  - เส้นผ่าศูนย์กลาง 5 นิ้ว (127 มม.) ที่ -30°F ถึง 0°F (-34.4°C ถึง -17.8°C)
- โปรดดู การปฏิบัติตามมาตรฐานของวัสดุ สำหรับรายละเอียดเพิ่มเติมเกี่ยวกับการปฏิบัติตามมาตรฐาน

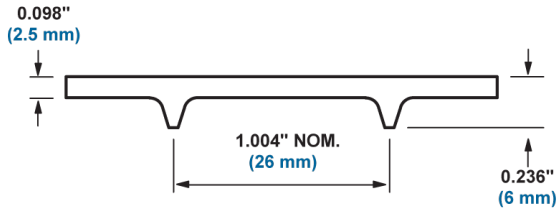

ข้อมูลสายพาน

วัสดุของสายพาน	กำลังแรงดึงสายพานสูงสุด[a,b] ความกว้าง แรง-ปอนด์/ฟุต	กำลังแรงดึงสายพานสูงสุด[a,b] ความกว้างนิวตัน/เมตร	ช่วงอุณหภูมิ (ต่อเนื่อง) °F	ช่วงอุณหภูมิ (ต่อเนื่อง) °C	น้ำหนักสายพาน ปอนด์/ฟุต^2	น้ำหนักสายพาน กก./ม.^{2}
วัสดุทนความเย็น (Cold Use)	150	2,189	-30 ถึง 75	-34 ถึง 24	0.69	3.37

[a] โดยที่สปร็อคเก็ตทั้งระยะห่างตรงกลาง 3 นิ้ว (76 มม.); พิจารณาใช้สปร็อคเก็ตแบบวางเรียงซ้อนกันเพื่อประสิทธิภาพการทำงานสูงสุดในการใช้งานที่มีโหลดงานสูง

[b] สำหรับการใช้ต่อเนื่องที่อุณหภูมิต่ำกว่า 30°F (-1°C) โปรดติดต่อฝ่ายบริการลูกค้าสัมพันธ์ของ Intralox เพื่อรับทราบตัวเลขกำลังแรงดึงสายพานที่แท้จริง

S8026 แฟลททอป E (6.0 มม.) โพลียูรีเทน A23

	นิ้ว	มม.
พิตช์	1.004	26
ความหนาโดยรวม	0.236	6
ความกว้างต่ำสุด	1	25
ความกว้างสูงสุด	72	1,829
เส้นผ่าศูนย์กลางตัดไปด้านหลังต่ำสุด	3.25	83
เส้นผ่าศูนย์กลางสปร็อคเก็ตต่ำสุด (10T)	3.2	81
พื้นที่เปิดโล่ง (พื้นผิวราบรื่น)	0%	
ตัวเลือกการต่อที่มี	แบบพร้อมสำหรับต่อเชื่อม, ไร้ปลาย, ประกับโลหะ, ThermoLace HDE	
สีที่มี	สีน้ำเงิน	

หมายเหตุผลิตภัณฑ์

- **โปรดติดต่อ Intralox เพื่อรับทราบขนาดที่แน่นอนของสายพานและสถานะของสินค้าคงคลังก่อนที่จะ-ออกแบบอุปกรณ์หรือสั่งซื้อสายพาน**
- พื้นผิวแบบด้านที่ได้ผ่านกระบวนการทางวิศวกรรมซึ่งเหมาะกับการปล่อยผลิตภัณฑ์และการทำความสะอาด-ได้เป็นอย่างดี
- มีจำหน่ายพร้อมไฟลต์
- สำหรับการใช้งานต่อเนื่อง **ตั้งแต่ 32° F (0° C) ถึง 212° F (100° C)** โดยมีข้อยกเว้นดังนี้:
  - สำหรับ **อุณหภูมิสูงกว่า 140° F** (60° C) โปรดติดต่อฝ่ายบริการลูกค้าสัมพันธ์และแจ้งข้อมูลการใช้-งาน
  - สำหรับ**การใช้ที่อุณหภูมิต่ำกว่า 32° F (0° C)** โปรดติดต่อฝ่ายบริการลูกค้าสัมพันธ์ของ Intralox เพื่อรับทราบเส้นผ่าศูนย์กลางสปร็อคเก็ตต่ำสุดและการพิจารณาอื่นๆ
- อ้างอิงตารางข้อมูลสปร็อคเก็ตเพื่อดูตัวเลือกสปร็อคเก็ตที่เข้ากับการฉลุ
- โปรดดู การปฏิบัติตามมาตรฐานของวัสดุ สำหรับรายละเอียดเพิ่มเติมเกี่ยวกับการปฏิบัติตามมาตรฐาน

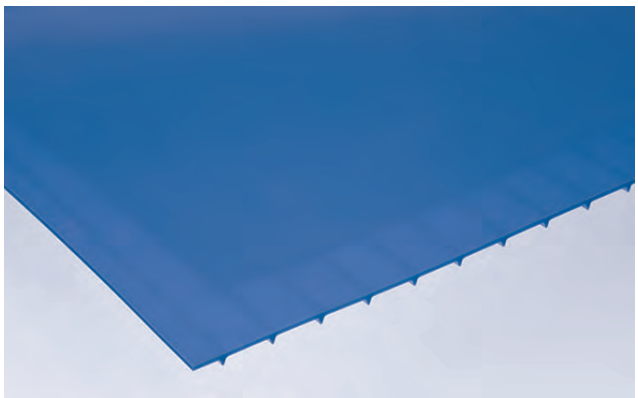

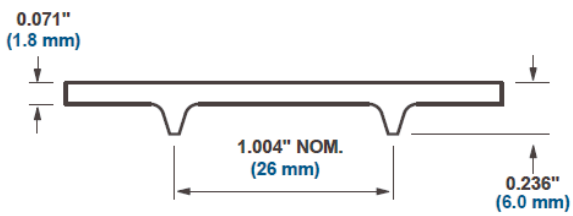

ข้อมูลสายพาน

วัสดุของสายพาน	กำลังแรงดึงสายพานสูงสุด[e,fg] ความกว้าง แรง-ปอนด์/ฟุต	กำลังแรงดึงสายพานสูงสุด[e,fg] นิวตัน/ม.	ช่วงอุณหภูมิ (ต่อเนื่อง) °F	ช่วงอุณหภูมิ (ต่อเนื่อง) °C	น้ำหนักสายพาน ปอนด์/ฟุต^2	น้ำหนักสายพาน กก./ม.^{2}
โพลียูรีเทน A23	385	5,619	โปรดดู *หมายเหตุผลิตภัณฑ์* ในตารางก่อนหน้า		0.51	2.49

[e] มีสปร็อคเก็ตทิ้งระยะห่างตรงกลาง 3 นิ้ว (76 มม.); พิจารณาใช้สปร็อคเก็ตแบบวางเรียงซ้อนกันเพื่อประสิทธิภาพการทำงานสูงสุดในการใช้งานที่มีโหลดงานสูง

[f] สำหรับการใช้ต่อเนื่องที่อุณหภูมิเกิน 100°F (38°C) โปรดติดต่อฝ่ายบริการลูกค้าสัมพันธ์ของ Intralox เพื่อรับทราบตัวเลขกำลังแรงดึงสายพานโดยละเอียด

[g] สำหรับพิกัดกำลังสำหรับ ThermoLace HDE โดยเฉพาะ โปรดดู การต่อ ThermoLace HDE S8026

S8050 แฟลทท็อป E (7.0 มม.) โพลียูรีเทน

	นิ้ว	มม.
พิตช์	1.956	50
ความหนาโดยรวม	0.276	7.0
ความกว้างต่ำสุด	1	25
ความกว้างสูงสุด	72	1829
เส้นผ่าศูนย์กลางตัดไปด้านหลังต่ำสุด	4.0	102
เส้นผ่าศูนย์กลางสปร็อคเก็ตต่ำสุด (6T)	4.0	102
พื้นที่เปิดโล่ง (พื้นผิวราบรื่น)	0%	
ตัวเลือกการต่อที่มี	แบบพร้อมสำหรับต่อเชื่อม, ไร้ปลาย, ThermoLace HDE, ประกับโลหะ	
สีที่มี	สีน้ำเงิน, สีขาว	

หมายเหตุผลิตภัณฑ์

- **โปรดติดต่อ Intralox เพื่อรับทราบขนาดที่แน่นอนของสายพานและสถานะของสินค้าคงคลังก่อนที่จะ-ออกแบบอุปกรณ์หรือสั่งซื้อสายพาน**
- พื้นผิวแบบด้านที่ได้ผ่านกระบวนการทางวิศวกรรมซึ่งเหมาะกับการปล่อยผลิตภัณฑ์และสามารถทำความ-สะอาดได้เป็นอย่างดี
- มีแบบพร้อมไฟลต์และที่กั้นข้างแบบชิงโครไนซ์
- หากพิจารณาสปร็อคเก็ต 6T โปรดติดต่อ TSG เพื่อรับทราบข้อมูลเพิ่มเติม
- โปรดดู การปฏิบัติตามมาตรฐานของวัสดุ สำหรับรายละเอียดเพิ่มเติมเกี่ยวกับการปฏิบัติตามมาตรฐาน

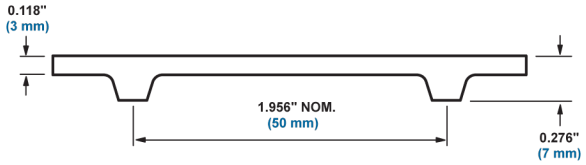

ข้อมูลสายพาน

วัสดุของสายพาน	กำลังแรงดึงสายพานสูงสุด[a,b,c] ความกว้าง แรง-ปอนด์/ฟุต	กำลังแรงดึงสายพานสูงสุด[a,b,c] ความกว้างนิวตัน/เมตร	ช่วงอุณหภูมิ (ต่อเนื่อง)[d] °F	ช่วงอุณหภูมิ (ต่อเนื่อง)[d] °C	น้ำหนักสายพาน ปอนด์/ฟุต^2	น้ำหนักสายพาน กก./ม.^{2}
โพลียูรีเทน	420	6,129	20 ถึง 140	-7 ถึง 60	0.89	4.35

a มีสปร็อคเก็ตทั้งระยะห่างตรงกลาง 3 นิ้ว (76 มม.); พิจารณาใช้สปร็อคเก็ตแบบวางเรียงซ้อนกันเพื่อประสิทธิภาพการทำงานสูงสุดในการใช้งานที่มีโหลดงานสูง

b สำหรับการใช้ต่อเนื่องที่อุณหภูมิเกิน 100°F (38°C) โปรดติดต่อฝ่ายบริการลูกค้าสัมพันธ์ของ Intralox เพื่อรับทราบตัวเลขกำลังแรงดึงสายพานโดยละเอียด

c สำหรับพิกัดกำลังสำหรับ ThermoLace HDE โดยเฉพาะ โปรดดู ThermoLace พร้อมการต่อเชื่อม Heavy-Duty Edge

d โพลียูรีเทนแสดงให้เห็นถึงความแข็งที่เพิ่มขึ้นที่อุณหภูมิต่ำกว่า 40°F (5°C) ไม่แนะนำสำหรับการใช้งานที่ต้องการเส้นผ่านศูนย์กลางของชิ้นส่วนขนาดเล็กที่มีอุณหภูมิการทำงานต่ำกว่า 40°F (5°C)

S8050 เอ็มเบทไดมอนด์ท็อป E (7.5 มม.) โพลียูรีเทน

	นิ้ว	มม.
พิตช์	1.956	50
ความหนาโดยรวม	0.296	7.5
ความกว้างต่ำสุด	1	25
ความกว้างสูงสุด	72	1829
เส้นผ่านศูนย์กลางดัดไปด้านหลังต่ำสุด[a]	5.2	132
เส้นผ่านศูนย์กลางสปรีอคเก็ตต่ำสุด (10T)[b]	6.5	165
พื้นที่เปิดโล่ง (พื้นผิวราบรื่น)	0%	
ตัวเลือกการต่อที่มี	แบบพร้อมสำหรับต่อเชื่อม, ไร้ปลาย, ThermoLace HDE, ประกับโลหะ	
สีที่มี	สีน้ำเงิน	

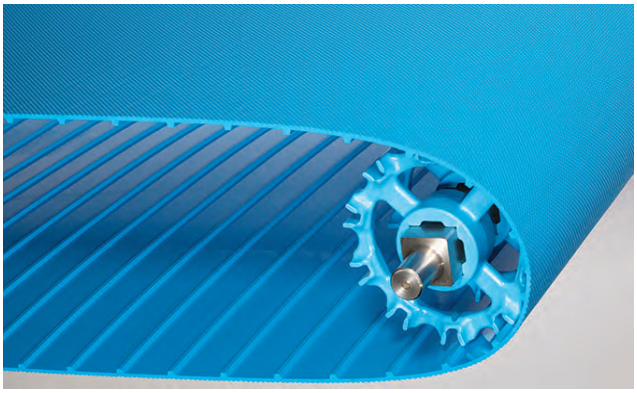

หมายเหตุผลิตภัณฑ์

- **โปรดติดต่อ Intralox เพื่อรับทราบขนาดที่แน่นอนของสายพานและสถานะของสินค้าคงคลังก่อนที่จะ-ออกแบบอุปกรณ์หรือสั่งซื้อสายพาน**
- มีเอ็มเบทไดมอนด์ท็อปด้านข้างเพื่อการปล่อยที่ดียิ่งขึ้นในการใช้งานที่ความต้องการด้านการปล่อยผลิตภัณฑ์-เหนือกว่าคุณสมบัติของแฟลทท็อป
- มีแบบพร้อมไฟลด์และที่กั้นข้างแบบซิงโครไนซ์
- ThermoLace HDE เป็นแบบแฟลทท็อปที่แต่ละด้านของแกนร็อคร้อยข้อต่อ
- หากเลือก ThermoLace HDE เป็นวิธีเชื่อมต่อ สายพานจะมีความหนา 7.5 มม. S8050 ThermoLace HDE มีความหนา 7.0 มม. นี่จะสร้างระดับขั้นขึ้นจากความต่างของความหนา
- โปรดดู การปฏิบัติตามมาตรฐานของวัสดุ สำหรับรายละเอียดเพิ่มเติมเกี่ยวกับการปฏิบัติตามมาตรฐาน

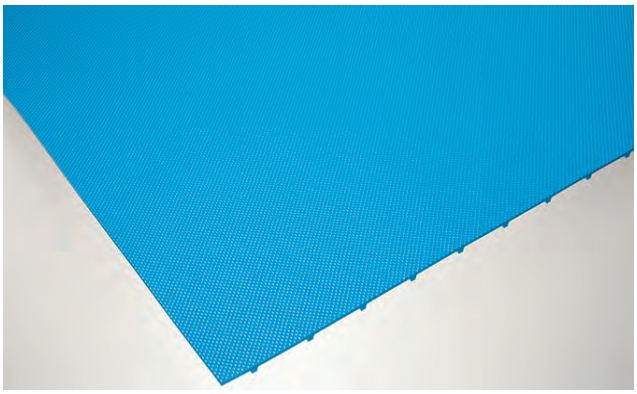

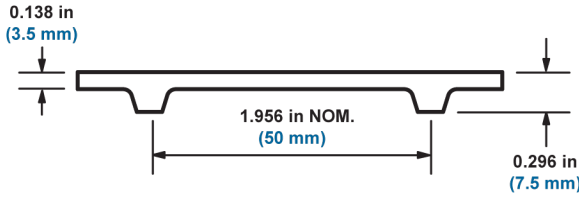

[a] สำหรับสายพานเท่านั้น ไม่รวมอุปกรณ์เสริม เช่น ที่กั้นข้างแบบซิงโครไนซ์และไฟลด์

[b] สำหรับสายพานเท่านั้น ไม่รวมอุปกรณ์เสริม เช่น ที่กั้นข้างแบบซิงโครไนซ์และไฟลด์

ข้อมูลสายพาน

วัสดุของสายพาน	กำลังแรงดึงสายพานสูงสุด[a,b,c]		ช่วงอุณหภูมิ (ต่อเนื่อง)[d]		น้ำหนักสายพาน	
	ความกว้าง แรง-ปอนด์/ฟุต	ความกว้างนิวตัน/เมตร	°F	°C	ปอนด์/ฟุต^2	กก./ม.^{2}
โพลียูรีเทน	420	6,129	20 ถึง 140	-7 ถึง 60	0.89	4.34

[a] มีสปรีอคเก็ตทั้งระยะห่างตรงกลาง 3 นิ้ว (76 มม.); พิจารณาใช้สปรีอคเก็ตแบบวางเรียงซ้อนกันเพื่อประสิทธิภาพการทำงานสูงสุดในการใช้งานที่มีโหลดงานสูง

[b] สำหรับการใช้ต่อเนื่องที่อุณหภูมิเกิน 100°F (38°C) โปรดติดต่อฝ่ายบริการลูกค้าสัมพันธ์ของ Intralox เพื่อรับทราบตัวเลขกำลังแรงดึงสายพานโดยละเอียด

[c] สำหรับพิกัดกำลังสำหรับ ThermoLace HDE โดยเฉพาะ โปรดดู ThermoLace พร้อมการต่อเชื่อม Heavy-Duty Edge

[d] โพลียูรีเทนแสดงให้เห็นถึงความแข็งที่เพิ่มขึ้นที่อุณหภูมิต่ำกว่า 40°F (5°C) ไม่แนะนำสำหรับการใช้งานที่ต้องการเส้นผ่านศูนย์กลางของชิ้นส่วนขนาดเล็กที่มีอุณหภูมิการทำงานต่ำกว่า 40°F (5°C)

S8050 นับท็อป E (8.0 มม.) โพลียูรีเทน

	นิ้ว	มม.
พิตช์	1.956	50
ความหนาโดยรวม	0.315	8.0
ความกว้างต่ำสุด	1	25
ความกว้างสูงสุด	42	1067
เส้นผ่าศูนย์กลางตัดไปด้านหลังต่ำสุด	4.0	102
เส้นผ่าศูนย์กลางสปร็อคเก็ตต่ำสุด (6T)	4.0	102
พื้นที่เปิดโล่ง (พื้นผิวราบรื่น)	0%	
ตัวเลือกการต่อที่มี	แบบพร้อมสำหรับต่อเชื่อม, ไร้ปลาย, ThermoLace HDE, ประกับโลหะ	
สีที่มี	สีน้ำเงิน	

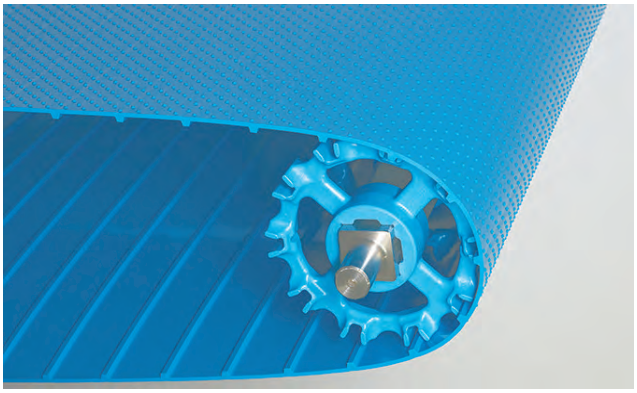

หมายเหตุผลิตภัณฑ์

- **โปรดติดต่อ Intralox เพื่อรับทราบขนาดที่แน่นอนของสายพานและสถานะของสินค้าคงคลังก่อนที่จะ-ออกแบบอุปกรณ์หรือสั่งซื้อสายพาน**
- การจับผลิตภัณฑ์ที่ดีเยี่ยมสำหรับระบบลำเลียงลาดขึ้นปานกลาง; การปล่อยผลิตภัณฑ์บางอย่างที่เหนือกว่า
- มีจำหน่ายพร้อมไฟลต์
- ThermoLace HDE เป็นแบบแฟลทท็อปที่แต่ละด้านของแกนร็อคร้อยข้อต่อ
- หากเลือก ThermoLace HDE เป็นวิธีเชื่อมต่อ สายพานจะมีความหนา 8.0 มม. S8050 ThermoLace HDE มีความหนา 7.0 มม. นี่จะสร้างระดับขั้นขึ้นจากความต่างของความหนา
- หากพิจารณาสปร็อคเก็ต 6T โปรดติดต่อ TSG เพื่อรับทราบข้อมูลเพิ่มเติม
- โปรดดู การปฏิบัติตามมาตรฐานของวัสดุ สำหรับรายละเอียดเพิ่มเติมเกี่ยวกับการปฏิบัติตามมาตรฐาน

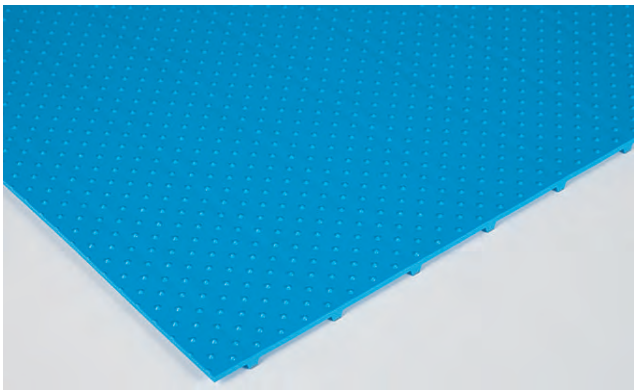

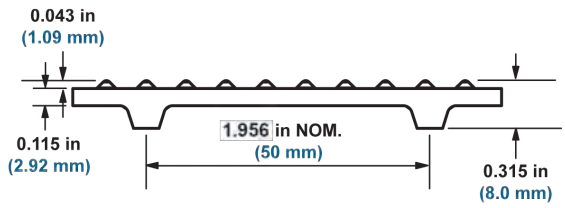

ข้อมูลสายพาน

วัสดุของสายพาน	กำลังแรงดึงสายพานสูงสุด[a,b,c]		ช่วงอุณหภูมิ (ต่อเนื่อง)[d]		น้ำหนักสายพาน	
	ความกว้าง แรง-ปอนด์/ฟุต	ความกว้างนิวตัน/เมตร	°F	°C	ปอนด์/ฟุต^2	กก./ม.^{2}
โพลียูรีเทน	420	6,129	20 ถึง 140	-7 ถึง 60	0.86	4.20

[a] มีสปร็อคเก็ตทั้งระยะห่างตรงกลาง 3 นิ้ว (76 มม.); พิจารณาใช้สปร็อคเก็ตแบบวางเรียงซ้อนกันเพื่อประสิทธิภาพการทำงานสูงสุดในการใช้งานที่มีโหลดงานสูง

[b] สำหรับการใช้ต่อเนื่องที่อุณหภูมิเกิน 100°F (38°C) โปรดติดต่อฝ่ายบริการลูกค้าสัมพันธ์ของ Intralox เพื่อรับทราบตัวเลขกำลังแรงดึงสายพานโดยละเอียด

[c] สำหรับพิกัดกำลังสำหรับ ThermoLace HDE โดยเฉพาะ โปรดดู ThermoLace พร้อมการต่อเชื่อม Heavy-Duty Edge

[d] โพลียูรีเทนแสดงให้เห็นถึงความแข็งที่เพิ่มขึ้นที่อุณหภูมิต่ำกว่า 40°F (5°C) ไม่แนะนำสำหรับการใช้งานที่ต้องการเส้นผ่านศูนย์กลางของชิ้นส่วนขนาดเล็กที่มีอุณหภูมิการทำงานต่ำกว่า 40°F (5°C)

S8050 แฟลททอป E (7.0 มม.) วัสดุทนความเย็น (Cold Use)

	นิ้ว	มม.
พิตช์	1.956	50
ความหนาโดยรวม	0.276	7.0
ความกว้างต่ำสุด	1	25
ความกว้างสูงสุด	72	1,829
เส้นผ่าศูนย์กลางตัดไปด้านหลังต่ำสุด	ดูที่หมายเหตุผลิตภัณฑ์	
เส้นผ่าศูนย์กลางปร็อคเก็ตต่ำสุด	ดูที่หมายเหตุผลิตภัณฑ์	
พื้นที่เปิดโล่ง (พื้นผิวราบรื่น)	0%	
ตัวเลือกการต่อที่มี	แบบพร้อมสำหรับต่อเชื่อม, ไร้ปลาย, ประกับโลหะ	
สีที่มี	สีน้ำเงิน	

หมายเหตุผลิตภัณฑ์

- **โปรดติดต่อ Intralox เพื่อรับทราบขนาดที่แน่นอนของสายพานและสถานะของสินค้าคงคลังก่อนที่จะ-ออกแบบอุปกรณ์หรือสั่งซื้อสายพาน**
- พื้นผิวแบบด้านที่ได้ผ่านกระบวนการทางวิศวกรรมซึ่งเหมาะกับการปล่อยผลิตภัณฑ์และสามารถทำความ-สะอาดได้เป็นอย่างดี
- สำหรับการใช้งานที่รอบด้านมีความเย็นเป็นอย่างมาก ออกแบบมาสำหรับประสิทธิภาพการทำงานสูงสุดใน-สภาพแวดล้อมที่หนาวเย็น
- มีแบบพร้อมไฟลด์และที่กั้นข้างแบบซิงโครไนซ์
- เส้นผ่าศูนย์กลางตัดไปด้านหลังและสปร็อคเก็ตต่ำสุดจะแตกต่างกันไปตามอุณหภูมิ
  - เส้นผ่าศูนย์กลาง 4 นิ้ว (102 มม.) ที่ 20°F ถึง 75°F (-6.7°C ถึง 24°C)
  - เส้นผ่าศูนย์กลาง 5 นิ้ว (127 มม.) ที่ 0°F ถึง 20°F (-17.8°C ถึง -6.7°C)
  - เส้นผ่าศูนย์กลาง 6 นิ้ว (152 มม.) ที่ -30°F ถึง 0°F (-34.4°C ถึง -17.8°C)

  a
- โปรดดู การปฏิบัติตามมาตรฐานของวัสดุ สำหรับรายละเอียดเพิ่มเติมเกี่ยวกับการปฏิบัติตามมาตรฐาน

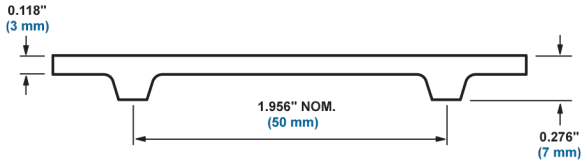

a สำหรับสายพานเท่านั้น ไม่รวมอุปกรณ์เสริม เช่น ที่กั้นข้างแบบซิงโครไนซ์และไฟลด์

ข้อมูลสายพาน

วัสดุของสายพาน	กำลังแรงดึงสายพานสูงสุด[a,b] ความกว้าง แรง-ปอนด์/ฟุต	กำลังแรงดึงสายพานสูงสุด[a,b] ความกว้างนิวตัน/เมตร	ช่วงอุณหภูมิ (ต่อเนื่อง) °F	ช่วงอุณหภูมิ (ต่อเนื่อง) °C	น้ำหนักสายพาน ปอนด์/ฟุต^2	น้ำหนักสายพาน กก./ม.^{2}
วัสดุทนความเย็น (Cold Use)	225	3,284	-30 ถึง 75	-34 ถึง 24	0.82	4.00

a โดยที่สปร็อคเก็ตทั้งระยะห่างตรงกลาง 3 นิ้ว (76 มม.); พิจารณาใช้สปร็อคเก็ตแบบวางเรียงซ้อนกันเพื่อประสิทธิภาพการทำงานสูงสุดในการใช้งานที่มีโหลดงานสูง

b สำหรับการใช้ต่อเนื่องที่อุณหภูมิต่ำกว่า 30°F (-1°C) โปรดติดต่อฝ่ายบริการลูกค้าสัมพันธ์ของ Intralox เพื่อรับทราบตัวเลขกำลังแรงดึงสายพานที่แท้จริง

S8050 แฟลทท็อป E (7.0 มม.) Dura

	นิ้ว	มม.
พิตช์	1.956	50
ความหนาโดยรวม	0.276	7.0
ความกว้างต่ำสุด	1	25
ความกว้างสูงสุด	72	1829
เส้นผ่านศูนย์กลางตัดไปด้านหลังต่ำสุด[a]	6.0	152
เส้นผ่านศูนย์กลางสปร็อคเก็ตต่ำสุด (10T)[b]	6.5	165
พื้นที่เปิดโล่ง (พื้นผิวราบรื่น)	0%	
ตัวเลือกการต่อที่มี	แบบพร้อมสำหรับต่อเชื่อม, ไร้ปลาย, ThermoLace HDE, ประกับโลหะ	
สีที่มี	สีน้ำเงิน	

หมายเหตุผลิตภัณฑ์

- **โปรดติดต่อ Intralox เพื่อรับทราบขนาดที่แน่นอนของสายพานและสถานะของสินค้าคงคลังก่อนที่จะ-ออกแบบอุปกรณ์หรือสั่งซื้อสายพาน**
- ออกแบบมาสำหรับการโหลดอย่างหนักในอุณหภูมิสูงและต่ำ
- มีจำหน่ายพร้อมไฟลด์
- ให้ความทนทานการกระแทกอย่างมาก
- สำหรับการใช้งานต่อเนื่อง **ตั้งแต่ -4° F (-20° C)** ถึง **140° F (60° C)** โดยมีข้อยกเว้นดังนี้:
  - สำหรับ **อุณหภูมิสูงกว่า 140° F (60° C)** โปรดติดต่อฝ่ายบริการลูกค้าสัมพันธ์และแจ้งข้อมูลการใช้-งาน
  - สำหรับ **การใช้งานต่อเนื่องที่อุณหภูมิต่ำกว่า -4° F (-20° C)** โปรดติดต่อฝ่ายบริการลูกค้าสัมพันธ์-ของ Intralox เพื่อรับทราบเส้นผ่าศูนย์กลางสปร็อคเก็ตต่ำสุด
- โปรดดู การปฏิบัติตามมาตรฐานของวัสดุ สำหรับรายละเอียดเพิ่มเติมเกี่ยวกับการปฏิบัติตามมาตรฐาน

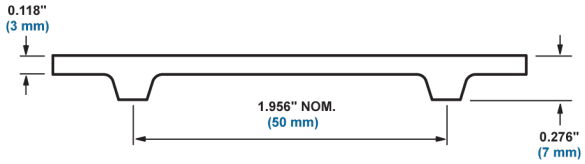

[a] สำหรับสายพานเท่านั้น ไม่รวมอุปกรณ์เสริม เช่น ที่กั้นข้างแบบซิงโครไนซ์และไฟลด์
[b] สำหรับสายพานเท่านั้น ไม่รวมอุปกรณ์เสริม เช่น ที่กั้นข้างแบบซิงโครไนซ์และไฟลด์

ข้อมูลสายพาน

วัสดุของสายพาน	กำลังแรงดึงสายพานสูงสุด[a,b]		ช่วงอุณหภูมิ (ต่อเนื่อง)[c]		น้ำหนักสายพาน	
	ความกว้าง ปอนด์/ฟุต	ความกว้างนิวตัน/เมตร	°F	°C	ปอนด์/ฟุต^2	กก./ม.^{2}
Dura	950	13,864	-4 ถึง 140	-20 ถึง 60	0.73	3.56

[a] โดยที่สปร็อคเก็ตทั้งระยะห่างตรงกลาง 3 นิ้ว (76 มม.); ใช้สปร็อคเก็ตแบบวางเรียงซ้อนกันสำหรับการใช้งานที่มีโหลดมากกว่า 50% ของความแข็งแรงของสายพาน
[b] สำหรับการใช้ต่อเนื่องที่อุณหภูมิต่ำกว่า -4° F (-20° C) โปรดติดต่อฝ่ายบริการลูกค้าสัมพันธ์ของ Intralox เพื่อรับทราบความแข็งแรงโดยละเอียดของสายพาน
[c] สำหรับอุณหภูมิเกิน 140°F (60°C) โปรดติดต่อฝ่ายบริการลูกค้าสัมพันธ์ของ Intralox

S8050 แฟลททอป (7.0 มม.) วัสดุสายพานสำหรับอุณหภูมิสูงและน้ำหนักมาก (High Temperature Heavy Load - HTL)

	นิ้ว	มม.
พิตช์	1.956	50
ความหนาโดยรวม	0.276	7.0
ความกว้างต่ำสุด	1	25
ความกว้างสูงสุด	50	1270
เส้นผ่าศูนย์กลางตัดไปด้านหลังต่ำสุด	6.0	152
เส้นผ่าศูนย์กลางสปร็อคเก็ตต่ำสุด (10T)	6.5	165
พื้นที่เปิดโล่ง (พื้นผิวราบรื่น)	0%	
ตัวเลือกการต่อที่มี	แบบพร้อมสำหรับต่อเชื่อม, ไร้ปลาย, ประกับโลหะ	
สีที่มี	สีธรรมชาติ	

หมายเหตุผลิตภัณฑ์

- **โปรดติดต่อ Intralox เพื่อรับทราบขนาดที่แน่นอนของสายพานและสถานะของสินค้าคงคลังก่อนที่จะ-ออกแบบอุปกรณ์หรือสั่งซื้อสายพาน**
- ออกแบบมาเป็นพิเศษสำหรับอุณหภูมิสูงและ/หรือโหลดน้ำหนักมาก
- สำหรับการใช้ต่อเนื่องที่อุณหภูมิต่ำกว่า 60°F (15°C) โปรดติดต่อฝ่ายบริการลูกค้าสัมพันธ์ของ Intralox เพื่อรับทราบเส้นผ่าศูนย์กลางสปร็อคเก็ตต่ำสุดที่จำเป็น
- โปรดดู การปฏิบัติตามมาตรฐานของวัสดุ สำหรับรายละเอียดเพิ่มเติมเกี่ยวกับการปฏิบัติตามมาตรฐาน

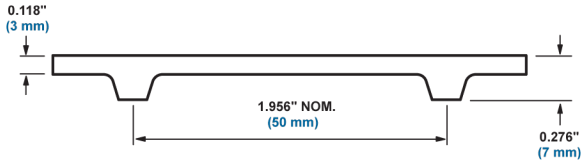

ข้อมูลสายพาน

วัสดุของสายพาน	กำลังแรงดึงสายพานสูงสุด[a,b] ความกว้าง แรง-ปอนด์/ฟุต	กำลังแรงดึงสายพานสูงสุด[a,b] ความกว้างนิวตัน/เมตร	ช่วงอุณหภูมิ (ต่อเนื่อง)[c] °F	ช่วงอุณหภูมิ (ต่อเนื่อง)[c] °C	น้ำหนักสายพาน ปอนด์/ฟุต^2	น้ำหนักสายพาน กก./ม.^{2}
HTL	1,056	15,411	60 ถึง 210	15 ถึง 100	0.88	4.31

[a] โดยที่สปร็อคเก็ตทิ้งระยะห่างตรงกลาง 3 นิ้ว (76 มม.); ใช้สปร็อคเก็ตแบบวางเรียงซ้อนกันสำหรับการใช้งานที่มีโหลดมากกว่า 50% ของแรงดึงสายพานสูงสุด

[b] สำหรับการใช้ต่อเนื่องที่อุณหภูมิเกิน 170°F (77°C) โปรดติดต่อฝ่ายบริการลูกค้าสัมพันธ์ของ Intralox เพื่อรับทราบกำลังแรงดึงสายพานที่แท้จริง

[c] ในบางการใช้งาน อุณหภูมิการใช้ต่อเนื่องอาจสูงเกิน 210°F (100°C)

S8050 แบบ Ribbed V-Top™ E (9.5 มม.) โพลียูรีเทน

	นิ้ว	มม.
พิตช์	1.956	50
ความหนาโดยรวม	0.374	9.5
ความกว้างต่ำสุด	2	51
ความกว้างสูงสุด	42	1,067
เส้นผ่าศูนย์กลางตัดไปด้านหลังต่ำสุด	4.0	102
เส้นผ่าศูนย์กลางสปร็อคเก็ตต่ำสุด (10T)	6.5	165
พื้นที่เปิดโล่ง (พื้นผิวราบรื่น)	0%	
ตัวเลือกการต่อที่มี	แบบพร้อมสำหรับต่อเชื่อม, ไร้ปลาย, ThermoLace HDE	
สีที่มี	สีน้ำเงิน	

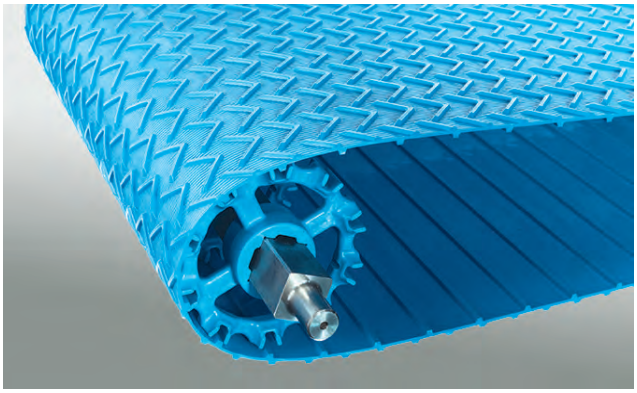

หมายเหตุผลิตภัณฑ์

- **โปรดติดต่อ Intralox เพื่อรับทราบขนาดที่แน่นอนของสายพานและสถานะของสินค้าคงคลังก่อนที่จะ-ออกแบบอุปกรณ์หรือสั่งซื้อสายพาน**
- สามารถลำเลียงผลิตภัณฑ์จำนวนมากบนสายพานแนวลาดขึ้นสูงสุด 30 องศาโดยไม่ต้องใช้ไฟลต์
- ปรับปรุงการนำออกและการปล่อยผลิตภัณฑ์ที่ส่วนลำเลียงออก
- ข้อต่อ ThermoLace HDE คือ แฟลทท็อป สำหรับแกนร็อคร้อยข้อต่อที่มีขนาดสูงสุด 12 นิ้ว (305 มม.)
- ข้อต่อที่เชื่อมแล้วคือ แฟลทท็อป สำหรับรอยต่อเชื่อมสายพานที่มีขนาดน้อยกว่า 1 นิ้ว (25 มม.)
- จำเป็นต้องใช้เครื่องปรับผิวปลายสายพาน ThermoDrive และสเปเซอร์ทรงสี่เหลี่ยมที่จำหน่ายโดย Intralox ในการเชื่อมต่อ
- โปรดดู การปฏิบัติตามมาตรฐานของวัสดุ สำหรับรายละเอียดเพิ่มเติมเกี่ยวกับการปฏิบัติตามมาตรฐาน

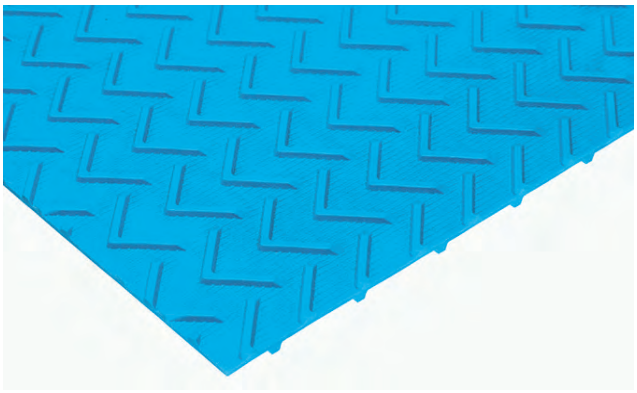

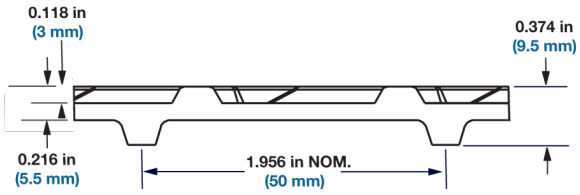

ข้อมูลสายพาน

วัสดุของสายพาน	กำลังแรงดึงสายพานสูงสุด[a,b,c] ความกว้าง แรง-ปอนด์/ฟุต	ความกว้างนิวตัน/เมตร	ช่วงอุณหภูมิ (ต่อเนื่อง)[d] °F	°C	น้ำหนักสายพาน ปอนด์/ฟุต^2	กก./ม.^{2}
โพลียูรีเทน	180	2,627	20 ถึง 140	-7 ถึง 60	0.987	4.82

[a] มีสปร็อคเก็ตทิ้งระยะห่างตรงกลาง 3 นิ้ว (76 มม.); พิจารณาใช้สปร็อคเก็ตแบบวางเรียงซ้อนกันเพื่อประสิทธิภาพการทำงานสูงสุดในการใช้งานที่มีโหลดงานสูง

[b] สำหรับการใช้ต่อเนื่องที่อุณหภูมิเกิน 100°F (38°C) โปรดติดต่อฝ่ายบริการลูกค้าสัมพันธ์ของ Intralox เพื่อรับทราบตัวเลขกำลังแรงดึงสายพานโดยละเอียด

[c] สำหรับพิกัดกำลังสำหรับ ThermoLace HDE โดยเฉพาะ โปรดดู ThermoLace พร้อมการต่อเชื่อม Heavy-Duty Edge

[d] โพลียูรีเทนแสดงให้เห็นถึงความแข็งที่เพิ่มขึ้นที่อุณหภูมิต่ำกว่า 40°F (5°C) ไม่แนะนำสำหรับการใช้งานที่ต้องการเส้นผ่านศูนย์กลางของชิ้นส่วนขนาดเล็กที่มีอุณหภูมิการทำงานต่ำกว่า 40°F (5°C)

S8050 แฟลททอป E (7.0 มม.) โพลียูรีเทน A23

	นิ้ว	มม.
พิตช์	1.956	50
ความหนาโดยรวม	0.276	7.0
ความกว้างต่ำสุด	1	25
ความกว้างสูงสุด	72	1,829
เส้นผ่านศูนย์กลางดัดไปด้านหลังต่ำสุด[a]	5.2	132
เส้นผ่านศูนย์กลางสปร็อคเก็ตต่ำสุด (8T)[b]	5.2	132
พื้นที่เปิดโล่ง (พื้นผิวราบรื่น)	0%	
ตัวเลือกการต่อที่มี	แบบพร้อมสำหรับต่อเชื่อม, ThermoLace HDE, แบบเชื่อมมาแล้วเป็นวง, ประกับโลหะ	
สีที่มี	สีน้ำเงิน, สีขาว	

หมายเหตุผลิตภัณฑ์

- **โปรดติดต่อ Intralox เพื่อรับทราบขนาดที่แน่นอนของสายพานและสถานะของสินค้าคงคลังก่อนที่จะออกแบบอุปกรณ์หรือสั่งซื้อสายพาน**
- ออกแบบเพื่อให้ทำงานได้ดีในการใช้งานการแยกสลายด้วยน้ำ
- พร้อมไฟลด์และที่กั้นข้าง
- สำหรับการใช้ต่อเนื่อง**จากอุณหภูมิ 32°F (0°C) ถึง 212°F (100°C)** โดยมีข้อยกเว้นดังนี้:
  - สำหรับ**อุณหภูมิสูงกว่า 140°F (60°C)** โปรดติดต่อฝ่ายบริการลูกค้าสัมพันธ์ของ Intralox และแจ้งข้อมูลการใช้งาน
  - สำหรับ**การใช้ที่อุณหภูมิต่ำกว่า 32°F (0°C)** โปรดติดต่อฝ่ายบริการลูกค้าสัมพันธ์ของ Intralox เพื่อรับทราบเส้นผ่าศูนย์กลางสปร็อคเก็ตต่ำสุดและการพิจารณาอื่นๆ

โปรดดู การปฏิบัติตามมาตรฐานของวัสดุ สำหรับรายละเอียดเพิ่มเติมเกี่ยวกับการปฏิบัติตามมาตรฐาน

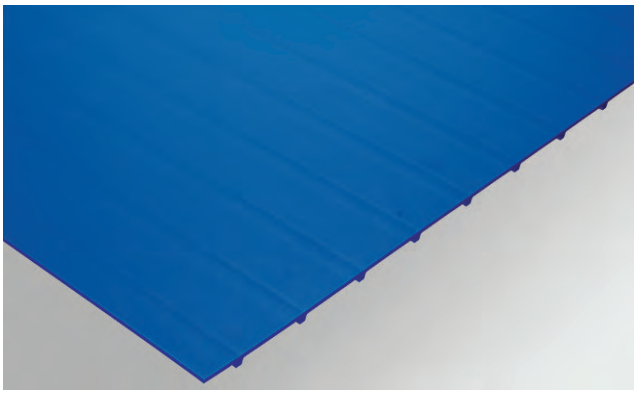

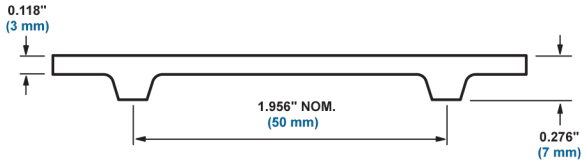

[a] สำหรับสายพานเท่านั้น ไม่รวมอุปกรณ์เสริม เช่น ที่กั้นข้างแบบซิงโครไนซ์และไฟลด์

[b] สำหรับสายพานเท่านั้น ไม่รวมอุปกรณ์เสริม เช่น ที่กั้นข้างแบบซิงโครไนซ์และไฟลด์

ข้อมูลสายพาน

วัสดุของสายพาน	กำลังแรงดึงสายพานสูงสุด[a,b] ความกว้าง แรง-ปอนด์/ฟุต	กำลังแรงดึงสายพานสูงสุด[a,b] ความกว้างนิวตัน/เมตร	ช่วงอุณหภูมิ (ต่อเนื่อง)[c] °F	ช่วงอุณหภูมิ (ต่อเนื่อง)[c] °C	น้ำหนักสายพาน ปอนด์/ฟุต^2	น้ำหนักสายพาน กก./ม.^{2}
PUR A23	540	7880	โปรดดู *หมายเหตุผลิตภัณฑ์* ในตารางก่อนหน้า		0.804	3.93

[a] มีสปร็อคเก็ตทั้งระยะห่างตรงกลาง 3 นิ้ว (76 มม.); พิจารณาใช้สปร็อคเก็ตแบบวางเรียงซ้อนกันเพื่อประสิทธิภาพการทำงานสูงสุดในการใช้งานที่มีโหลดงานสูง

[b] สำหรับการใช้ต่อเนื่องที่อุณหภูมิเกิน 100°F (38°C) โปรดติดต่อฝ่ายบริการลูกค้าสัมพันธ์ของ Intralox เพื่อรับทราบตัวเลขกำลังแรงสายพานโดยละเอียด

[c] สำหรับอุณหภูมิต่ำกว่า 32°F (0°C) หรือเกิน 212°F (100°C) โปรดติดต่อฝ่ายบริการลูกค้าสัมพันธ์ของ Intralox

ส่วนประกอบ BARDRIVE

สปร็อคเก็ต S8026 และ S8050

การพิจารณาการเลือกสปร็อคเก็ต

- สปร็อคเก็ตทั้งหมดที่แสดงมีจำหน่ายจาก Intralox
- เลือกซีรีส์สปร็อคเก็ตที่สามารถใช้งานร่วมกับซีรีส์สายพาน
- เลือกขนาดเพลาที่สามารถใช้งานร่วมกับเส้นผ่าศูนย์กลางสปร็อคเก็ตต่ำสุดของสายพาน สำหรับสายพานที่มีที่กั้นข้างแบบซิงโครไนซ์ ให้เลือกขนาดสปร็อคเก็ตตามพิตช์และความสูงของที่กั้นข้าง โปรดดูที่ ข้อมูลที่กั้นข้างแบบซิงโครไนซ์ S8050
- ออกแบบส่วนปลายขับเคลื่อนด้วยระยะห่างเส้นแกนกลางสปร็อคเก็ตสูงสุด 3 นิ้ว (75 มม.)
- ติดต่อฝ่ายบริการลูกค้าสัมพันธ์ของ Intralox สำหรับเวลาในการผลิตและจัดส่งก่อนการสั่งซื้อ
- เลือกแบบทำความสะอาดง่ายสำหรับการใช้งานที่ต้องใช้ความสะอาด
- แนะนำให้ใช้สปร็อคเก็ตเต็มความกว้างและสปร็อคเก็ต Max Pull กับเพลาขับเท่านั้น ติดต่อฝ่ายบริการลูกค้าสัมพันธ์ของ Intralox เพื่อรับคำแนะนำทางเทคนิคเพิ่มเติม

การอ้างอิงปริมาณสปร็อคเก็ต S8026 และ S8050					
S8026			S8050		
ความกว้างสายพานขั้นต่ำ[a]		จำนวนขั้นต่ำของเฟืองต่อเพลา[b]	ความกว้างสายพานขั้นต่ำ[c]		จำนวนขั้นต่ำของเฟืองต่อเพลา[d]
นิ้ว	มม.		นิ้ว	มม.	
1	25	1	1	25	1
2.9	74	2	3.7	94	2
6.9	175	3	7.2	183	3
9.9	251	4	10.2	259	4
12.9	328	5	13.2	335	5
15.9	404	6	16.2	411	6
18.9	480	7	19.2	488	7
21.9	556	8	22.2	564	8
24.9	632	9	25.2	640	9
27.9	709	10	28.2	716	10
30.9	785	11	31.2	792	11
33.9	861	12	34.2	869	12
36.9	937	13	37.2	945	13
39.9	1013	14	40.2	1021	14
42.9	1090	15	43.2	1097	15
45.9	1166	16	46.2	1173	16
48.9	1242	17	49.2	1250	17
51.9	1318	18	52.2	1326	18
54.9	1394	19	55.2	1402	19
57.9	1471	20	58.2	1478	20
60.9	1547	21	61.2	1554	21
63.9	1623	22	64.2	1631	22
66.9	1699	23	67.2	1707	23
69.9	1775	24	70.2	1783	24

[a] ใช้ความกว้างของสายพานขั้นต่ำที่เล็กกว่าความกว้างสายพานของคุณเพื่อกำหนดปริมาณขั้นต่ำสปร็อคเก็ตที่ต้องใช้ สายพานมีจำหน่ายตามขนาดที่เพิ่มขึ้นทีละ 0.03125 นิ้ว (0.79 มม.)
[b] ต้องใช้สปร็อคเก็ตปริมาณมากกว่าสำหรับการใช้งานที่โหลดหนักกว่า ต้องล็อคสปร็อคเก็ตทั้งหมดให้เข้าที่ โดยให้สามารถเคลื่อนไหวด้านข้างได้สูงสุด +/- 0.125 นิ้ว (3.0 มม.)
[c] ใช้ความกว้างของสายพานขั้นต่ำที่เล็กกว่าความกว้างสายพานของคุณเพื่อกำหนดปริมาณขั้นต่ำสปร็อคเก็ตที่ต้องใช้ สายพานมีจำหน่ายตามขนาดที่เพิ่มขึ้นทีละ 0.03125 นิ้ว (0.79 มม.)
[d] ต้องใช้สปร็อคเก็ตปริมาณมากกว่าสำหรับการใช้งานที่โหลดหนักกว่า ต้องล็อคสปร็อคเก็ตทั้งหมดให้เข้าที่ โดยให้สามารถเคลื่อนไหวด้านข้างได้สูงสุด +/- 0.125 นิ้ว (3.0 มม.)

ข้อมูลสปร็อคเก็ตอาซีตอลหล่อขึ้นรูปแบบทำความสะอาดง่าย S8026											
							ขนาดของรูเจาะกลางที่มี				
							มาตรา U.S.		มาตราเมตริก		
จำนวน ของ-ฟันเฟือง	ขนาดที่-ระบุของ เส้นผ่าศูนย์-กลางพิตช์ นิ้ว	ขนาดที่-ระบุของ เส้นผ่าศูนย์-กลางพิตช์ มม.	ขนาดที่ระบุ-ของ เส้นผ่า-ศูนย์กลาง-รอบนอก นิ้ว	ขนาดที่ระบุ-ของ เส้นผ่า-ศูนย์กลาง-รอบนอก มม.	ขนาดที่ระบุ-ของ ความ-กว้างของดุม - นิ้ว	ขนาดที่-ระบุของ ความกว้าง-ของดุม - มม.	แบบกลม - นิ้ว	แบบสี่เหลี่ยม - นิ้ว	แบบกลม - มม.	แบบสี่เหลี่ยม - มม.	
6[a, bc]	2.0	51	1.9	48	1.0[b]	25[b]	1		25		
10[d]	3.2	81	3.2	81	1.0	25	1		25		
								1.5		40	
12	3.9	99	3.8	97	1.0	25		1.5		40	
20	6.4	163	6.4	162	1.0	25		1.5		40	

[a] ไม่สามารถใช้งานร่วมกับ ThermoLace HDE

[b] ความกว้างของฟันตามที่ระบุคือ 1 นิ้ว (25.4 มม.); ความกว้างของดุมตามที่ระบุคือ 0.7 นิ้ว (17.8 มม.) สามารถดูภาพสปร็อคเก็ต ThermoDrive ได้จากเว็บไซต์ Intralox เพื่อการอ้างอิงเพิ่มเติม

[c] ไม่สามารถใช้งานกับแหวนยึดสำหรับใช้งานหนักชนิดแยกสำหรับรูในแบบวงกลมขนาด 1 นิ้ว

[d] ไม่สามารถใช้งานร่วมกับแหวนยึดสำหรับใช้งานหนักชนิดแยกสแตนเลสสตีล

ข้อมูลสปร็อคเก็ตอาซีตอลที่ผ่านการแมชชีนขึ้นรูปแบบทำความสะอาดง่าย S8026											
							ขนาดของรูเจาะกลางที่มี				
							มาตรา U.S.		มาตราเมตริก		
จำนวน ของ-ฟันเฟือง	ขนาดที่-ระบุของ เส้นผ่าศูนย์-กลางพิตช์ นิ้ว	ขนาดที่-ระบุของ เส้นผ่าศูนย์-กลางพิตช์ มม.	ขนาดที่ระบุ-ของ เส้นผ่า-ศูนย์กลาง-รอบนอก นิ้ว	ขนาดที่ระบุ-ของ เส้นผ่า-ศูนย์กลาง-รอบนอก มม.	ขนาดที่ระบุ-ของ ความ-กว้างของดุม - นิ้ว	ขนาดที่-ระบุของ ความกว้าง-ของดุม - มม.	แบบกลม - นิ้ว	แบบสี่เหลี่ยม - นิ้ว	แบบกลม - มม.	แบบสี่เหลี่ยม - มม.	
8[a]	2.5	64	2.5	64	1.0	25	1		25		

[a] ไม่สามารถใช้งานได้กับ ThermoLace HDE

ข้อมูลสปร็อคเก็ตอาซีตอลที่ผ่านการแมชชีนขึ้นรูปแบบทำความสะอาดง่าย **S8026 EZ** แบบไม่ประกับ											
							ขนาดของรูเจาะกลางที่มี				
							มาตรา **U.S.**		มาตราเมตริก		
จำนวน ของ-ฟันเฟือง	ขนาดที่-ระบุของ เส้นผ่าศูนย์-กลางพิตช์ นิ้ว	ขนาดที่-ระบุของ เส้นผ่าศูนย์-กลางพิตช์ มม.	ขนาดที่ระบุ-ของ เส้นผ่า-ศูนย์กลาง-รอบนอก นิ้ว	ขนาดที่ระบุ-ของ เส้นผ่า-ศูนย์กลาง-รอบนอก มม.	ขนาดที่ระบุ-ของ ความ-กว้างของดุม - นิ้ว	ขนาดที่-ระบุของ ความกว้าง-ของดุม - มม.	แบบกลม - นิ้ว	แบบสี่เหลี่ยม - นิ้ว	แบบกลม - มม.	แบบสี่เหลี่ยม - มม.	
20[a]	6.4	163	6.4	162	1	25		1.5		40	

[a] ไม่สามารถใช้งานได้กับ ThermoLace HDE

ข้อมูลสปร็อคเก็ตอาซีตอลหล่อขึ้นรูปแบบทำความสะอาดง่าย **S8050**											
							ขนาดของรูเจาะกลางที่มี				
							มาตรา **U.S.**		มาตราเมตริก		
จำนวน ของ-ฟันเฟือง	ขนาดที่-ระบุของ เส้นผ่าศูนย์-กลางพิตช์ นิ้ว	ขนาดที่-ระบุของ เส้นผ่าศูนย์-กลางพิตช์ มม.	ขนาดที่ระบุ-ของ เส้นผ่า-ศูนย์กลาง-รอบนอก นิ้ว	ขนาดที่ระบุ-ของ เส้นผ่า-ศูนย์กลาง-รอบนอก มม.	ขนาดที่ระบุ-ของ ความ-กว้างของดุม - นิ้ว	ขนาดที่-ระบุของ ความกว้าง-ของดุม - มม.	แบบกลม - นิ้ว	แบบสี่เหลี่ยม - นิ้ว	แบบกลม - มม.	แบบสี่เหลี่ยม - มม.	
6	4.0	102	3.7	94	1.5	38		1.5		40	
8	5.2	132	5.0	127	1.5	38		1.5		40	
10	6.5	165	6.3	160	1.5	38		1.5		40	
12	7.7	196	7.6	193	1.5	38		1.5		40	

ข้อมูล S8050 สปร็อคเก็ตอาซีตอลธรรมชาติป้องกันการสะสม[a]

จำนวนของฟัน-เฟือง	ขนาดที่-ระบุของเส้นผ่าศูนย์-กลางพิตช์ นิ้ว	ขนาดที่-ระบุของเส้นผ่าศูนย์-กลางพิตช์ มม.	ขนาดที่-ระบุของเส้นผ่า-ศูนย์กลาง-รอบนอก นิ้ว	ขนาดที่-ระบุของเส้นผ่า-ศูนย์กลาง-รอบนอก มม.	ขนาดที่-ระบุของความกว้าง-ของดุม - นิ้ว	ขนาดที่-ระบุของความกว้าง-ของดุม - มม.	ขนาดของรูเจาะกลางที่มี มาตรา แบบกลม - นิ้ว	ขนาดของรูเจาะกลางที่มี มาตรา แบบ-สี่เหลี่ยม - นิ้ว	ขนาดของรูเจาะกลางที่มี เมตริก แบบกลม - มม.	ขนาดของรูเจาะกลางที่มี เมตริก แบบ-สี่เหลี่ยม - มม.
10	6.5	165	6.3	160	1.50	38		1.5		40
								2.5		60
12	7.7	196	7.6	193	1.50	38		1.5		40
								2.5		60

[a] ติดต่อฝ่ายบริการลูกค้าสัมพันธ์ของ Intralox เพื่อรับทราบระยะเวลาจัดส่ง

ข้อมูลสปร็อคเก็ตอาซีตอลที่ผ่านการแมชชีนขึ้นรูปแบบทำความสะอาดง่าย S8050

จำนวน ของ-ฟันเฟือง	ขนาดที่-ระบุของเส้นผ่าศูนย์-กลางพิตช์ นิ้ว	ขนาดที่-ระบุของเส้นผ่าศูนย์-กลางพิตช์ มม.	ขนาดที่ระบุ-ของ เส้นผ่า-ศูนย์กลาง-รอบนอก นิ้ว	ขนาดที่ระบุ-ของ เส้นผ่า-ศูนย์กลาง-รอบนอก มม.	ขนาดที่ระบุ-ของ ความ-กว้างของดุม - นิ้ว	ขนาดที่-ระบุของความกว้าง-ของดุม - มม.	ขนาดของรูเจาะกลางที่มี มาตรา U.S. แบบกลม - นิ้ว	ขนาดของรูเจาะกลางที่มี มาตรา U.S. แบบสี่เหลี่ยม - นิ้ว	ขนาดของรูเจาะกลางที่มี มาตราเมตริก แบบกลม - มม.	ขนาดของรูเจาะกลางที่มี มาตราเมตริก แบบสี่เหลี่ยม - มม.
10	6.5	165	6.3	160	1.0	25		2.0		
								2.5		
12	7.7	196	7.6	193	1.0	25		2.0		
								2.5		
16	10.3	262	10.1	255	1.0	25		1.5		40
								2.5		

ข้อมูลสปร็อคเก็ตไนลอนที่ผ่านการแมชชีนขึ้นรูปแบบทำความสะอาดง่าย S8050

จำนวน ของ-ฟันเฟือง	ขนาดที่-ระบุของเส้นผ่าศูนย์-กลางพิตช์ นิ้ว	ขนาดที่-ระบุของเส้นผ่าศูนย์-กลางพิตช์ มม.	ขนาดที่ระบุ-ของ เส้นผ่า-ศูนย์กลาง-รอบนอก นิ้ว	ขนาดที่ระบุ-ของ เส้นผ่า-ศูนย์กลาง-รอบนอก มม.	ขนาดที่ระบุ-ของ ความ-กว้างของดุม - นิ้ว	ขนาดที่-ระบุของความกว้าง-ของดุม - มม.	ขนาดของรูเจาะกลางที่มี มาตรา U.S. แบบกลม - นิ้ว	ขนาดของรูเจาะกลางที่มี มาตรา U.S. แบบสี่เหลี่ยม - นิ้ว	ขนาดของรูเจาะกลางที่มี มาตราเมตริก แบบกลม - มม.	ขนาดของรูเจาะกลางที่มี มาตราเมตริก แบบสี่เหลี่ยม - มม.
10	6.5	165	6.3	160	1	25		1.5		40

ข้อมูลสปร็อคเก็ตอาซีตอลที่ผ่านการแมชชีนขึ้นรูปแบบทำความสะอาดง่าย S8050 แบบไม่ประกับ[a]											
จำนวนของฟัน-เฟือง	ขนาดที่-ระบุของเส้นผ่าศูนย์-กลางพิตช์ นิ้ว	ขนาดที่-ระบุของเส้นผ่าศูนย์-กลางพิตช์ มม.	ขนาดที่ระบุ-ของ เส้นผ่า-ศูนย์กลาง-รอบนอก นิ้ว	ขนาดที่ระบุ-ของ เส้นผ่า-ศูนย์กลาง-รอบนอก มม.	ขนาดที่ระบุ-ของ ความ-กว้างของดุม - นิ้ว	ขนาดที่-ระบุของความกว้าง-ของดุม - มม.	ขนาดของรูเจาะกลางที่มี				
							มาตรา U.S.		มาตราเมตริก		
							แบบกลม - นิ้ว	แบบสี่เหลี่ยม - นิ้ว	แบบกลม - มม.	แบบสี่เหลี่ยม - มม.	
10	6.5	165	6.3	160	1	25		1.5		40	
12	7.7	196	7.6	193	1	25		2.5		60	

[a] ไม่สามารถใช้งานได้กับ ThermoLace HDE

ข้อมูลสปร็อคเก็ตแยก S8050[a,b]											
จำนวน ของ-ฟัน	ขนาดที่-ระบุของเส้นผ่าศูนย์-กลางพิตช์ นิ้ว	ขนาดที่-ระบุของเส้นผ่าศูนย์-กลางพิตช์ มม.	ขนาดที่ระบุ-ของ เส้นผ่า-ศูนย์กลาง-รอบนอก นิ้ว	ขนาดที่ระบุ-ของ เส้นผ่า-ศูนย์กลาง-รอบนอก มม.	ขนาดที่ระบุ-ของ ความ-กว้างของดุม - นิ้ว	ขนาดที่-ระบุของความกว้าง-ของดุม - มม.	ขนาดของรูเจาะกลางที่มี				
							มาตรา U.S.		มาตราเมตริก		
							แบบกลม - นิ้ว	แบบสี่เหลี่ยม - นิ้ว	แบบกลม - มม.	แบบสี่เหลี่ยม - มม.	
8	5.2	132	5.0	127	1.0	25		1.5		40	
10	6.5	165	6.3	160	1.0	25		1.5		40	

[a] มีพร้อมจำหน่ายในแบบอาซีตอลสีธรรมชาติผ่านการแมชชีนขึ้นรูปหรือในลอนสีธรรมชาติแบบทนแรงสึก

[b] สปร็อคเก็ตมีทิศทางขับเคลื่อนที่ควรใช้ โปรดตรวจสอบลูกศรด้านข้าง

สปร็อคเก็ตเต็มความกว้าง[a], [b]								
ความกว้างที่มี	จำนวน ของ-ฟันเฟือง	ขนาดที่ระบุของ เส้นผ่าศูนย์กลาง-พิตช์	ขนาดที่ระบุของ เส้นผ่าศูนย์กลาง-รอบนอก	ตัวเลือกสีย้อม	เส้นผ่าศูนย์กลาง-ส่วนแกนและเพลา-ลูกปืน	เส้นผ่าศูนย์กลาง-เพลาชุดเฟือง	ความยาวเพลาชุด-เฟือง	
10 นิ้ว (254 มม.)	10	6.5 นิ้ว (165 มม.)	6.3 นิ้ว (160 มม.)	มีสีย้อมหรือไม่มี-สีย้อม	สูงสุด 2 นิ้ว (50 มม.)	สูงสุด 2 นิ้ว (50 มม.)	สูงสุด 15 นิ้ว (381 มม.)	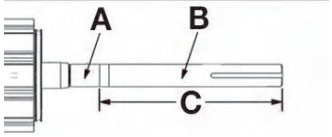 **A:** ส่วนแกนและเพลาลูกปืน **B:** เพลาชุดเฟือง **C:** ความยาวเพลาชุดเฟือง
12 นิ้ว (305 มม.)								
16 นิ้ว (406 มม.)								
18 นิ้ว (457 มม.)								
20 นิ้ว (508 มม.)								
24 นิ้ว (610 มม.)								
30 นิ้ว (762 มม.)								
36 นิ้ว (914 มม.)								

[a] ติดต่อฝ่ายบริการลูกค้าสัมพันธ์ของ Intralox สำหรับรายละเอียดต่างๆ เกี่ยวกับความกว้าง
[b] ต้องใช้สปร็อคเก็ตเต็มความกว้างกับเพลาขับเท่านั้น

ปลายขับเคลื่อนด้านที่ไม่ทำงาน S8026 และ S8050

- ล้อซัพพอร์ตและลูกกลิ้งสามารถใช้งานได้กับสายพาน S8026 และ S8050 นอกจากจะระบุไว้เป็นอย่างอื่น
- ล้อซัพพอร์ตออกแบบมาเพื่อใช้กับเพลาสี่เหลี่ยม เมื่อใช้เพลากลม ให้ใช้ลูกกลิ้งย้อนกลับ
- เส้นผ่าศูนย์กลางล้อซัพพอร์ตและลูกกลิ้งต้องเป็นไปตามขนาดที่กำหนดขั้นต่ำสำหรับสายพาน
- ใช้ลูกกลิ้งแบบปีกยึดเฉพาะสำหรับปลายเพลาด้านนอกเท่านั้นเมื่อต้องมีการควบคุมสายพาน
- ติดต่อฝ่ายบริการลูกค้าสัมพันธ์ของ Intralox สำหรับเวลาในการผลิตและจัดส่ง

ข้อมูลของล้อซัพพอร์ต ThermoDrive[a]										
						ขนาดของรูเจาะกลางที่มี				
						มาตรา U.S.		มาตราเมตริก		
ประมาณ เส้นผ่าศูนย์-กลางพิตช์ของล้อ นิ้ว	ประมาณ เส้นผ่าศูนย์-กลางพิตช์ของล้อ มม.	ขนาดที่ระบุ-ของ เส้นผ่า-ศูนย์กลางล้อ นิ้ว	ขนาดที่ระบุ-ของ เส้นผ่า-ศูนย์กลางล้อ มม.	ขนาดที่ระบุ-ของ ความ-กว้างของดุม - นิ้ว	ขนาดที่ระบุ-ของ ความ-กว้างของดุม - มม.	แบบกลม - นิ้ว	แบบสี่เหลี่ยม - นิ้ว	แบบกลม - มม.	แบบสี่เหลี่ยม - มม.	
3.9	99	3.80	96.5	1.0	25		1.5		40	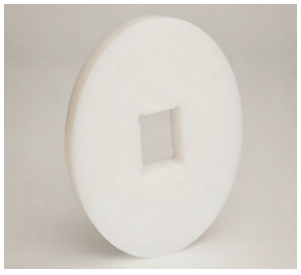
5.2	132	5.00	127.0	1.0	25		1.5		40	
6.5	165	6.25	158.8	1.0	25		1.5		40	
7.7	196	7.50	190.5	1.0	25		1.5			
							2.5			
10.3	262	10.10	256.5	1.0	25		1.5			
							2.5			

[a] ออกแบบเพื่อใช้งานกับสปร็อคเก็ตที่มีเส้นผ่าศูนย์กลางตรงกัน, วัสดุที่ใช้คือ UHMW-PE

ข้อมูลของลูกกลิ้งย้อน ThermoDrive[a]								
ขนาดที่ระบุของเส้นผ่าศูนย์กลาง-ลูกกลิ้ง นิ้ว	ขนาดที่ระบุของเส้นผ่าศูนย์กลาง-ลูกกลิ้ง มม.	ขนาดที่ระบุของความกว้างของดุม - นิ้ว	ขนาดที่ระบุของความกว้างของดุม - มม.	ขนาดของรูเจาะกลางที่มี				
				มาตรา U.S.		มาตราเมตริก		
				แบบกลม - นิ้ว	แบบสี่เหลี่ยม - นิ้ว	แบบกลม - มม.	แบบสี่เหลี่ยม - มม.	
4.0	102	1.0	25	0.75				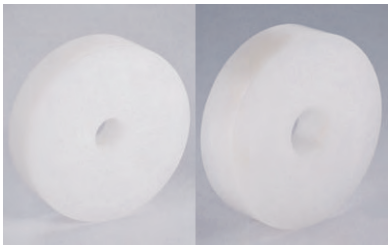
4.0	102	1.0	25	1.0				

[a] วัสดุคือ UHMW-PE

ข้อมูลของลูกแบบปีกยึด ThermoDrive[a]								
ขนาดที่ระบุ-ของ เส้นผ่า-ศูนย์กลางลูก-กลิ้ง นิ้ว[b]	ขนาดที่ระบุของเส้นผ่าศูนย์กลาง-ลูกกลิ้ง มม.[c]	ขนาดที่ระบุของความกว้างดุม นิ้ว[d]	ขนาดที่ระบุของความกว้างดุม มม.[e]	ขนาดของรูเจาะกลางที่มี				
				มาตรา U.S.		มาตราเมตริก		
				แบบกลม - นิ้ว	แบบสี่เหลี่ยม - นิ้ว	แบบกลม - มม.	แบบสี่เหลี่ยม - มม.	
4.0	102	1.0	25	0.75				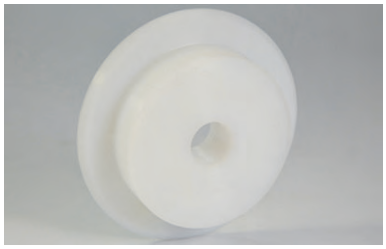
4.0	102	1.0	25	1.0				

[a] วัสดุคือ UHMW-PE
[b] เส้นผ่าศูนย์กลางลูกกลิ้งที่ระบุไม่รวมขนาดปีกยึด 0.75 นิ้ว (19 มม.), เส้นผ่าศูนย์กลางจริงของลูกกลิ้งคือ 5.5 นิ้ว (140 มม.)
[c] เส้นผ่าศูนย์กลางลูกกลิ้งที่ระบุไม่รวมขนาดปีกยึด 0.75 นิ้ว (19 มม.), เส้นผ่าศูนย์กลางจริงของลูกกลิ้งคือ 5.5 นิ้ว (140 มม.)
[d] ไม่รวมขนาดปีกยึด, ความกว้างดุมจริงคือ 1.23 นิ้ว (31 มม.)
[e] ไม่รวมขนาดปีกยึด, ความกว้างดุมจริงคือ 1.23 นิ้ว (31 มม.)

LUGDRIVE

S8126 แฟลทท็อป (6.0 มม.) โพลียูรีเทน

	นิ้ว	มม.
พิตช์	1.004	26
ความหนาโดยรวม	0.236	6.0
ความกว้างต่ำสุด	10	254
ความกว้างสูงสุด	24	610
เส้นผ่าศูนย์กลางตัดไปด้านหลังต่ำสุด	4.0	102
เส้นผ่าศูนย์กลางสปร็อคเก็ตต่ำสุด (12T)	4.0	102
พื้นที่เปิดโล่ง (พื้นผิวราบรื่น)	0%	
ตัวเลือกการต่อที่มี	แบบพร้อมสำหรับต่อเชื่อม, ไร้ปลาย	
สีที่มี	สีน้ำเงิน	

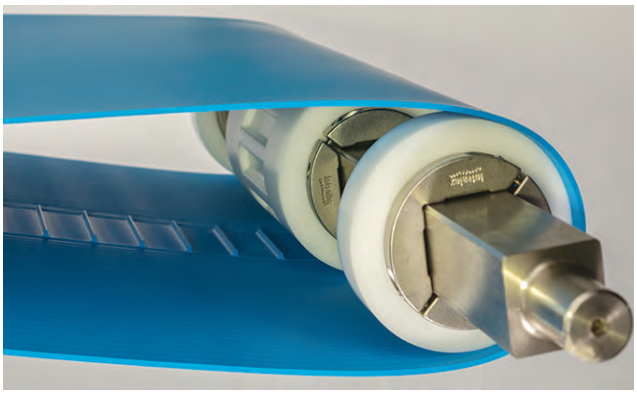

หมายเหตุผลิตภัณฑ์

- **โปรดติดต่อ Intralox เพื่อรับทราบขนาดที่แน่นอนของสายพานและสถานะของสินค้าคงคลังก่อนที่จะ-ออกแบบอุปกรณ์หรือสั่งซื้อสายพาน**
- พื้นผิวแบบด้านที่ได้ผ่านกระบวนการทางวิศวกรรมซึ่งเหมาะกับการปล่อยผลิตภัณฑ์และสามารถทำความ-สะอาดได้เป็นอย่างดี
- ออกแบบมาสำหรับการปรับปรุงการใช้งานที่มีความตึงสูงผ่านสายพานลำเลียงแบบรางน้ำไปยังโซลูชัน ThermoDrive แบบไม่มีแรงตึง โปรดติดต่อฝ่ายบริการลูกค้าสัมพันธ์ของ Intralox สำหรับรายละเอียด-ต่างๆ
- สำหรับการใช้งานกับชุดขับเคลื่อนและส่วนประกอบปลายด้านที่ไม่ทำงาน S8126 โดยเฉพาะ
- ความกว้างของแกนขับอยู่ที่ 2.4 นิ้ว (62 มม.)
- โปรดดู การปฏิบัติตามมาตรฐานของวัสดุ สำหรับรายละเอียดเพิ่มเติมเกี่ยวกับการปฏิบัติตามมาตรฐาน

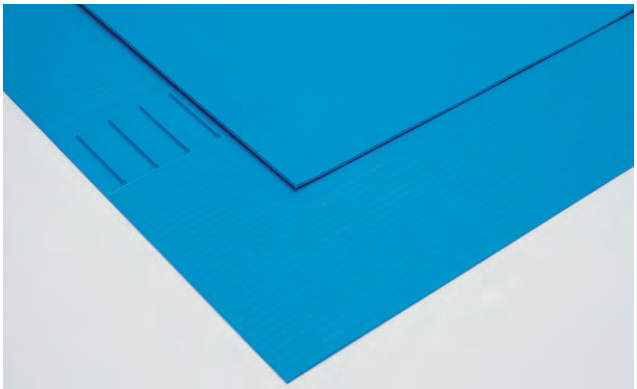

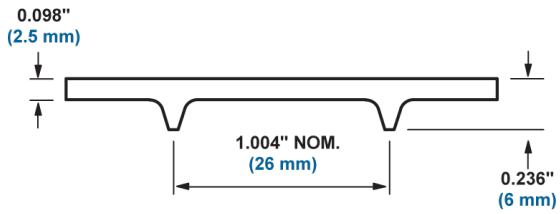

ข้อมูลสายพาน

วัสดุของสายพาน	กำลังแรงดึงสายพานสูงสุด		ช่วงอุณหภูมิ (ต่อเนื่อง)[a]		น้ำหนักสายพาน	
	แรงปอนด์	N	°F	°C	ปอนด์/ฟุต^2	กก./ม.^{2}
โพลียูรีเทน	120	534	20 ถึง 140	-7 ถึง 60	0.62	3.04

[a] โพลียูรีเทนแสดงให้เห็นถึงความแข็งที่เพิ่มขึ้นที่อุณหภูมิต่ำกว่า 40°F (5°C) ไม่แนะนำสำหรับการใช้งานที่ต้องการเส้นผ่านศูนย์กลางของชิ้นส่วนขนาดเล็กที่มีอุณหภูมิการทำงานต่ำกว่า 40°F (5°C)

S8140 แกนขับเดี่ยว แฟลทท็อป E (10.5 มม.)โพลียูรีเทน A23

	นิ้ว	มม.
พิตช์	1.555	39.5
ความหนาโดยรวม	0.413	10.5
ความกว้างต่ำสุด	5	127
ความกว้างสูงสุด	36	914
เส้นผ่าศูนย์กลางตัดไปด้านหลังต่ำสุด	4	102
เส้นผ่าศูนย์กลางสปร็อคเก็ตต่ำสุด (8T)	4	102
พื้นที่เปิดโล่ง (พื้นผิวราบรื่น)	0%	
ตัวเลือกการต่อที่มี	แบบพร้อมสำหรับต่อเชื่อม, ไร้ปลาย, ประกับโลหะ, ThermoLace HDE	
สีที่มี	สีน้ำเงิน, สีขาว	

หมายเหตุผลิตภัณฑ์

- **โปรดติดต่อ Intralox เพื่อรับทราบขนาดที่แน่นอนของสายพานและสถานะของสินค้าคงคลังก่อนที่จะ-ออกแบบอุปกรณ์หรือสั่งซื้อสายพาน**
- พื้นผิวแบบด้านที่ได้ผ่านกระบวนการทางวิศวกรรมซึ่งเหมาะกับการปล่อยผลิตภัณฑ์และสามารถทำความ-สะอาดได้เป็นอย่างดี
- ออกแบบเพื่อให้ทำงานได้ดีในการใช้งานการแยกสลายด้วยน้ำ
- สำหรับการใช้งานกับชุดขับเคลื่อนและส่วนประกอบปลายส่วนป้อนเข้า S8140 โดยเฉพาะ
- ความกว้างแกนขับเคลื่อนอยู่ที่ 3.2 นิ้ว (81.5 มม.)
- มาพร้อมไฟลต์ ที่กั้นข้าง และวีไกด์
- สำหรับการใช้ต่อเนื่อง**จากอุณหภูมิ 32°F (0°C) ถึง 212°F (100°C)** โดยมีข้อยกเว้นดังนี้:
  - สำหรับ**อุณหภูมิสูงกว่า 212°F (100°C)** โปรดติดต่อฝ่ายบริการลูกค้าสัมพันธ์ของ Intralox และ-แจ้งข้อมูลการใช้งาน
  - สำหรับ**การใช้ที่อุณหภูมิต่ำกว่า 32°F (0°C)** โปรดติดต่อฝ่ายบริการลูกค้าสัมพันธ์ของ Intralox เพื่อ-รับทราบเส้นผ่าศูนย์กลางสปร็อคเก็ตต่ำสุดและการพิจารณาอื่นๆ
- โปรดดู การปฏิบัติตามมาตรฐานของวัสดุ สำหรับรายละเอียดเพิ่มเติมเกี่ยวกับการปฏิบัติตามมาตรฐาน

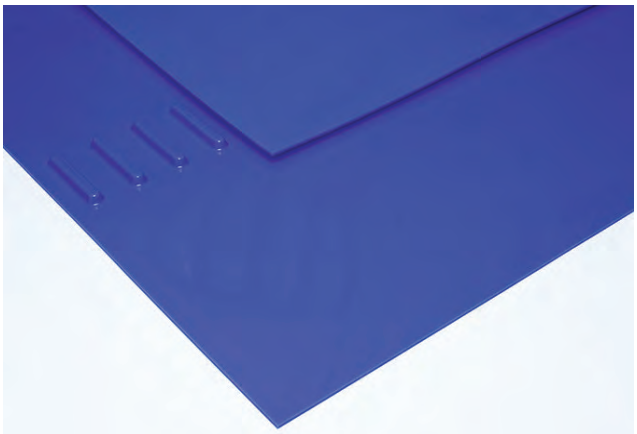

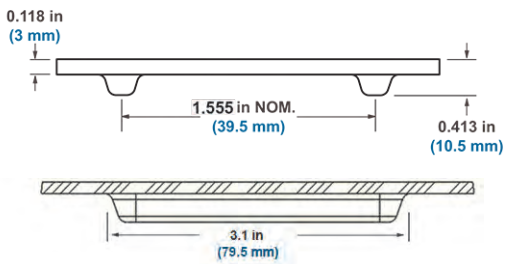

ข้อมูลสายพาน

	กำลังแรงดึงสายพานสูงสุด[bcd]					ช่วงอุณหภูมิ (ต่อเนื่อง)		น้ำหนักสายพาน	
วัสดุของสายพาน	วิธีเชื่อมต่อ	ความกว้าง แรงปอนด์/ฟุต	ความกว้างนิ้วตัน/เมตร	แรงปอนด์	N	°F	°C	อิมพีเรียล	เมตริก
PUR A23	แบบต่อเชื่อม/แบบ-ไม่มีปลาย	480 (สูงสุด 18 นิ้ว)	7,000 (สูงสุด 457 มม.)	720 (18 นิ้วถึง 36 นิ้ว)	3,200 (457 มม. ถึง 914 มม.)				
	ThermoLace HDE	270 (สูงสุด 32 นิ้ว)	3,940 (สูงสุด 813 มม.)	720 (32 นิ้วถึง 36 นิ้ว)	3,200 (813 มม. ถึง 914 มม.)	โปรดดู *หมายเหตุผลิตภัณฑ์* ในตารางก่อน-หน้า		0.730 ปอนด์/ฟุต² + 0.120 ปอนด์/ฟุต	3.56 กก./ม.² + 0.179 กก./ม.

[b] สำหรับการใช้ต่อเนื่องที่อุณหภูมิเกิน 100°F (38°C) โปรดติดต่อฝ่ายบริการลูกค้าสัมพันธ์ของ Intralox เพื่อรับทราบรายละเอียดกำลังแรงดึงสายพาน

[c] อิงตามตำแหน่งของลิมิตเตอร์ที่เหมาะสม

[d] สำหรับพิกัดกำลังสำหรับ ThermoLace HDE โดยเฉพาะ โปรดดู S8140 แกนขับเดี่ยว ThermoLace พร้อมการต่อเชื่อม Heavy-Duty Edge

S8140 เอ็มเบทไดมอนด์ท็อปแกนขับเดี่ยว E (11.5 มม.) โพลียูรีเทน

	นิ้ว	มม.
พิตช์	1.562	39.7
ความหนาโดยรวม	0.453	11.5
ความกว้างต่ำสุด	5	127
ความกว้างสูงสุด	36	914
เส้นผ่าศูนย์กลางตัดไปด้านหลังต่ำสุด	5	127
เส้นผ่านศูนย์กลางสปร็อคเก็ตต่ำสุด [10T, 5 นิ้ว (127 มม.)]	5	127
พื้นที่เปิดโล่ง (พื้นผิวราบรื่น)	0%	
ตัวเลือกการต่อที่มี	แบบพร้อมสำหรับต่อเชื่อม, ไร้ปลาย, ประกับโลหะ, ThermoLace HDE	
สีที่มี	สีน้ำเงิน	

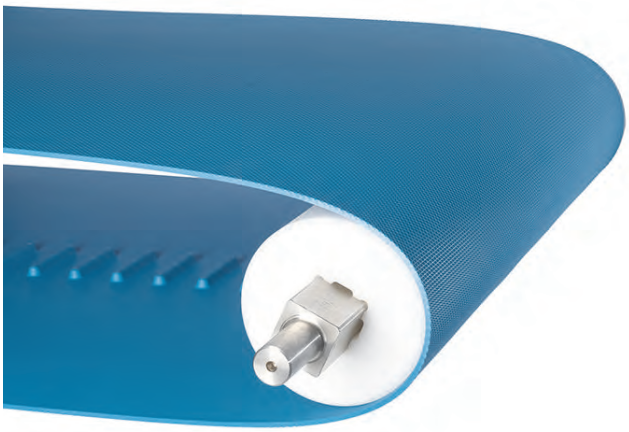

หมายเหตุผลิตภัณฑ์

- **โปรดติดต่อ Intralox เพื่อรับทราบขนาดที่แน่นอนของสายพานและสถานะของสินค้าคงคลังก่อนที่จะออกแบบอุปกรณ์หรือสั่งซื้อสายพาน**
- มีเอ็มเบทไดมอนด์ท็อปด้านข้างเพื่อการปล่อยที่ดีขึ้นในการใช้งานที่ความต้องการด้านการปล่อยผลิตภัณฑ์เหนือกว่าคุณสมบัติของแฟลทท็อป
- สำหรับการใช้งานกับชุดขับเคลื่อนและส่วนประกอบปลายส่วนป้อนเข้า S8140 โดยเฉพาะ
- ความกว้างช่องฟันขับเคลื่อนอยู่ที่ 3.2 นิ้ว (81.5 มม.)
- มาพร้อมไฟลต์ ที่กั้นข้าง และวีไกด์
- หากเลือก ThermoLace HDE เป็นวิธีเชื่อมต่อ ที่ปิดสายพานจะมีความหนา 4 มม. ที่ปิด S8140 ThermoLace HDE จะมีความหนา 3 มม. นี่จะสร้างระดับขั้นขึ้นจากความต่างของความหนา
- ThermoLace HDE เป็นแบบแฟลทท็อปที่แต่ละด้านของแกนร็อคร้อยข้อต่อ
- สำหรับการใช้ต่อเนื่อง**จากอุณหภูมิ 20°F (-7°C) ถึง 140°F (60°C)** โดยมีข้อยกเว้นดังนี้:

  สำหรับ**อุณหภูมิสูงกว่า 100°F (38°C)** โปรดติดต่อฝ่ายบริการลูกค้าสัมพันธ์ของ Intralox และแจ้งข้อมูลการใช้งาน
- โปรดดู การปฏิบัติตามมาตรฐานของวัสดุ สำหรับรายละเอียดเพิ่มเติมเกี่ยวกับการปฏิบัติตามมาตรฐาน

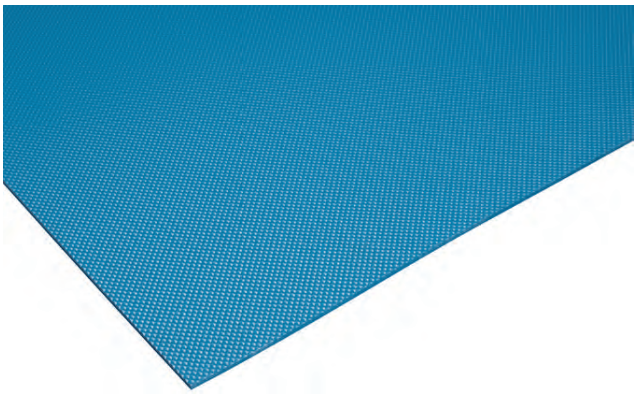

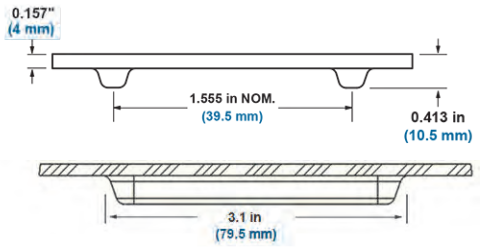

ข้อมูลสายพาน

	กำลังแรงดึงสายพานสูงสุด[a, b, c]					ช่วงอุณหภูมิ (ต่อเนื่อง)		น้ำหนักสายพาน	
วัสดุของสายพาน	วิธีเชื่อมต่อ	ความกว้าง แรงปอนด์/ฟุต	ความกว้างนิวตัน/เมตร	แรงปอนด์	N	°F	°C	มาตรา	เมตริก
โพลียูรีเทน	แบบต่อเชื่อม/แบบไม่มีปลาย	400 (สูงสุด 18 นิ้ว)	5,800 (สูงสุด 457 มม.)	600 (18 นิ้ว ถึง 36 นิ้ว)	2,660 (457 มม. ถึง 914 มม.)	โปรดดู *หมายเหตุผลิตภัณฑ์* ในตารางก่อนหน้า		1.076 ปอนด์/ฟุต^2 + 0.08 ปอนด์/ฟุต	5.253 กก./ม.^{2} + 0.119 กก./ม.
	ThermoLace HDE	225 (สูงสุด 32 นิ้ว)	3,250 (สูงสุด 813 มม.)	600 (32 นิ้ว ถึง 36 นิ้ว)	2,660 (813 มม. ถึง 914 มม.)				

[a] สำหรับการใช้ต่อเนื่องที่อุณหภูมิเกิน 100°F (38°C) โปรดติดต่อฝ่ายบริการลูกค้าสัมพันธ์ของ Intralox เพื่อรับทราบรายละเอียดกำลังแรงดึงสายพาน

[b] อ้างอิงจากตำแหน่งลิมิตเตอร์ตำแหน่งที่เหมาะสม

[c] สำหรับพิกัดกำลังสำหรับ ThermoLace HDE โดยเฉพาะ โปรดดู S8140 แกนขับเดี่ยว ThermoLace พร้อมการต่อเชื่อม Heavy-Duty Edge

S8140 แกนขับเดี่ยว แฟลทท็อป E (10.5 มม.) Dura

	นิ้ว	มม.
พิตช์	1.555	39.5
ความหนาโดยรวม	0.413	10.5
ความกว้างต่ำสุด	5	127
ความกว้างสูงสุด	36	914
เส้นผ่าศูนย์กลางตัดไปด้านหลังต่ำสุด	6	153
เส้นผ่าศูนย์กลางสปร็อคเก็ตต่ำสุด (12T)	6	153
พื้นที่เปิดโล่ง (พื้นผิวราบรื่น)	0%	
ตัวเลือกการต่อที่มี	แบบพร้อมสำหรับต่อเชื่อม, ไร้ปลาย, ประกับโลหะ, ThermoLace HDE	
สีที่มี	สีน้ำเงิน	

หมายเหตุผลิตภัณฑ์

- **โปรดติดต่อ Intralox เพื่อรับทราบขนาดที่แน่นอนของสายพานและสถานะของสินค้าคงคลังก่อนที่จะ-ออกแบบอุปกรณ์หรือสั่งซื้อสายพาน**
- ออกแบบมาสำหรับการโหลดอย่างหนักในอุณหภูมิสูงและต่ำ
- ให้ความทนทานการกระแทกอย่างมาก
- สำหรับการใช้งานกับชุดขับเคลื่อนและส่วนประกอบปลายส่วนป้อนเข้า S8140 โดยเฉพาะ
- ความกว้างช่องฟันขับเคลื่อนอยู่ที่ 3.2 นิ้ว (81.5 มม.)
- มีจำหน่ายพร้อมไฟลต์
- สำหรับการใช้งานต่อเนื่อง **ตั้งแต่ -4° F (-20° C) ถึง 140° F (60° C)** โดยมีข้อยกเว้นดังนี้:
  - สำหรับ **อุณหภูมิสูงกว่า 140° F (60° C)** โปรดติดต่อฝ่ายบริการลูกค้าสัมพันธ์และแจ้งข้อมูลการใช้-งาน
  - สำหรับ **การใช้งานต่อเนื่องที่อุณหภูมิต่ำกว่า -4° F (-20° C)** โปรดติดต่อฝ่ายบริการลูกค้าสัมพันธ์-ของ Intralox เพื่อรับทราบเส้นผ่าศูนย์กลางสปร็อคเก็ตต่ำสุด
- โปรดดู การปฏิบัติตามมาตรฐานของวัสดุ สำหรับรายละเอียดเพิ่มเติมเกี่ยวกับการปฏิบัติตามมาตรฐาน

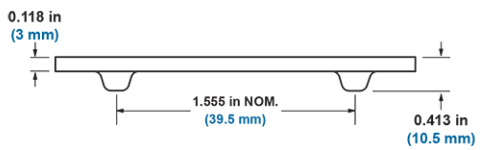

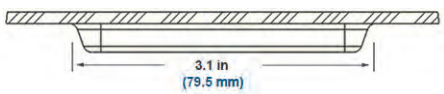

ข้อมูลสายพาน

	กำลังแรงดึงสายพานสูงสุด[a, b, c]					ช่วงอุณหภูมิ (ต่อเนื่อง)		น้ำหนักสายพาน	
วัสดุของสายพาน	วิธีเชื่อมต่อ	ความกว้าง แรง-ปอนด์/ฟุต	ความกว้างนิวตัน/เมตร	แรงปอนด์	N	°F	°C	มาตรา	เมตริก
Dura	แบบต่อเชื่อม/แบบ-ไม่มีปลาย	800 (สูงสุด 18 นิ้ว)	11,675 (สูงสุด 457 มม.)	1,200 (18 นิ้วถึง 36 นิ้ว)	5,330 (457 มม. ถึง 914 มม.)	โปรดดู *หมายเหตุผลิตภัณฑ์* ในตารางก่อน-หน้า		0.7189 ปอนด์/ฟุต² + 0.104 ปอนด์/ฟุต	3.51 กก./ม.² + 0.155 กก./ม.
	ThermoLace HDE	450 (สูงสุด 32 นิ้ว)	6,560 (สูงสุด 813 มม.)	1,200 (32 นิ้วถึง 36 นิ้ว)	5,330 (813 มม. ถึง 914 มม.)				

[a] สำหรับการใช้ต่อเนื่องที่อุณหภูมิเกิน 100°F (38°C) โปรดติดต่อฝ่ายบริการลูกค้าสัมพันธ์ของ Intralox เพื่อรับทราบรายละเอียดกำลังแรงดึงสายพาน

[b] อ้างอิงจากตำแหน่งลิมิตเตอร์ตำแหน่งที่เหมาะสม

[c] สำหรับพิกัดกำลังสำหรับ ThermoLace HDE โดยเฉพาะ โปรดดู S8140 แกนขับเดี่ยว ThermoLace พร้อมการต่อเชื่อม Heavy-Duty Edge

S8140 แกนขับคู่ แฟลทท็อป E (10.5 มม.) โพลียูรีเทน A23

	นิ้ว	มม.
พิตช์	1.555	39.5
ความหนาโดยรวม	0.413	10.5
ความกว้างต่ำสุด	30	762
ความกว้างสูงสุด	60	1,524
เส้นผ่าศูนย์กลางตัดไปด้านหลังต่ำสุด	4	102
เส้นผ่าศูนย์กลางสปร็อคเก็ตต่ำสุด (8T)	4	102
พื้นที่เปิดโล่ง (พื้นผิวราบรื่น)	0%	
ตัวเลือกการต่อที่มี	แบบพร้อมสำหรับต่อเชื่อม, ไร้ปลาย, ประกับโลหะ, ThermoLace HDE	
สีที่มี	สีน้ำเงิน, สีขาว	

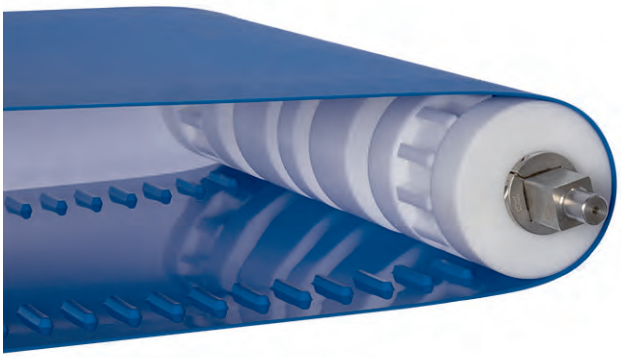

หมายเหตุผลิตภัณฑ์

- **โปรดติดต่อ Intralox เพื่อรับทราบขนาดที่แน่นอนของสายพานและสถานะของสินค้าคงคลังก่อนที่จะ-ออกแบบอุปกรณ์หรือสั่งซื้อสายพาน**
- พื้นผิวแบบด้านที่ได้ผ่านกระบวนการทางวิศวกรรมซึ่งเหมาะกับการปล่อยผลิตภัณฑ์และสามารถทำความ-สะอาดได้เป็นอย่างดี
- ออกแบบเพื่อให้ทำงานได้ดีในการใช้งานการแยกสลายด้วยน้ำ
- สำหรับการใช้งานกับชุดขับเคลื่อนและส่วนประกอบปลายด้านที่ไม่ทำงาน S8140 โดยเฉพาะ
- ความกว้างช่องฟันขับเคลื่อนอยู่ที่ 3.1 นิ้ว (79.5 มม.)
- มีแบบพร้อมไฟลต์และวีไกด์
- สำหรับการใช้ต่อเนื่อง**จากอุณหภูมิ 32°F (0°C) ถึง 212°F (100°C)** โดยมีข้อยกเว้นดังนี้:
  - สำหรับ**อุณหภูมิสูงกว่า 212°F (100°C)** โปรดติดต่อฝ่ายบริการลูกค้าสัมพันธ์ของ Intralox และ-แจ้งข้อมูลการใช้งาน
  - สำหรับ**การใช้ที่อุณหภูมิต่ำกว่า 32°F (0°C)** โปรดติดต่อฝ่ายบริการลูกค้าสัมพันธ์ของ Intralox เพื่อ-รับทราบเส้นผ่าศูนย์กลางสปร็อคเก็ตต่ำสุดและการพิจารณาอื่นๆ
- โปรดดู การปฏิบัติตามมาตรฐานของวัสดุ สำหรับรายละเอียดเพิ่มเติมเกี่ยวกับการปฏิบัติตามมาตรฐาน

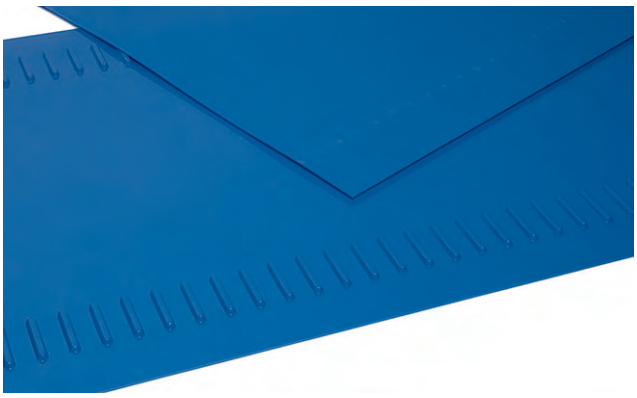

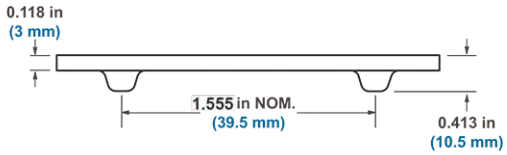

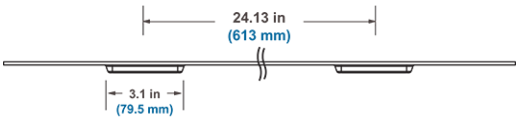

ข้อมูลสายพาน

	กำลังแรงดึงสายพานสูงสุด[efg]			ช่วงอุณหภูมิ (ต่อเนื่อง)		น้ำหนักสายพาน	
วัสดุของสายพาน	วิธีเชื่อมต่อ	ความกว้าง แรงปอนด์/ฟุต	ความกว้างนิวตัน/เมตร	°F	°C	อิมพีเรียล	เมตริก
PUR A23	แบบต่อเชื่อม/แบบ-ไม่มีปลาย	480	7,000				
	ThermoLace HDE	270	3,940	โปรดดู *หมายเหตุผลิตภัณฑ์* ในตารางก่อน-หน้า		0.730 ปอนด์/ฟุต² + 0.240 ปอนด์/ฟุต	3.56 กก./ม.² + 0.357 กก./ม.

[e] สำหรับการใช้ต่อเนื่องที่อุณหภูมิเกิน 100°F (38°C) โปรดติดต่อฝ่ายบริการลูกค้าสัมพันธ์ของ Intralox เพื่อรับทราบรายละเอียดกำลังแรงดึงสายพาน

[f] อิงตามตำแหน่งของลิมิตเตอร์ที่เหมาะสม

[g] สำหรับพิกัดกำลังสำหรับ ThermoLace HDE โดยเฉพาะ โปรดดู S8140 แกนขับคู่ ThermoLace พร้อมการต่อเชื่อม Heavy-Duty Edge

S8140 เอ็มเบทไดมอนด์ท็อปแกนขับคู่ E (11.5 มม.) โพลียูรีเทน

	นิ้ว	มม.
พิตช์	1.555	39.675
ความหนาโดยรวม	0.453	11.5
ความกว้างต่ำสุด	30	762
ความกว้างสูงสุด	60	1,524
เส้นผ่าศูนย์กลางตัดไปด้านหลังต่ำสุด	5	127
เส้นผ่านศูนย์กลางสปร็อคเก็ตต่ำสุด [10T, 5 นิ้ว (127 มม.)]	5	127
พื้นที่เปิดโล่ง (พื้นผิวราบรื่น)	0%	
ตัวเลือกการต่อที่มี	แบบพร้อมสำหรับต่อเชื่อม, ไร้ปลาย, ประกับโลหะ, ThermoLace HDE	
สีที่มี	สีน้ำเงิน	

หมายเหตุผลิตภัณฑ์

- **โปรดติดต่อ Intralox เพื่อรับทราบขนาดที่แน่นอนของสายพานและสถานะของสินค้าคงคลังก่อนที่จะ-ออกแบบอุปกรณ์หรือสั่งซื้อสายพาน**
- มีเอ็มเบทไดมอนด์ท็อปด้านข้างเพื่อการปล่อยที่ดีขึ้นในการใช้งานที่ความต้องการด้านการปล่อยผลิตภัณฑ์-เหนือกว่าคุณสมบัติของแฟลทท็อป
- สำหรับการใช้งานกับชุดขับเคลื่อนและส่วนประกอบปลายส่วนป้อนเข้า S8140 โดยเฉพาะ
- ความกว้างช่องฟันขับเคลื่อนอยู่ที่ 3.1 นิ้ว (78.8 มม.)
- มาพร้อมไฟลต์ ที่กั้นข้าง และวีไกด์
- หากเลือก ThermoLace HDE เป็นวิธีเชื่อมต่อ ที่ปิดสายพานจะมีความหนา 4 มม. ที่ปิด S8140 ThermoLace HDE จะมีความหนา 3 มม. นี่จะสร้างระดับขั้นขึ้นจากความต่างของความหนา
- ThermoLace HDE เป็นแบบแฟลทท็อปที่แต่ละด้านของแกนร็อคร้อยข้อต่อ
- สำหรับการใช้ต่อเนื่อง**จากอุณหภูมิ 20°F (-7°C) ถึง 140°F (60°C)** โดยมีข้อยกเว้นดังนี้:

  สำหรับ**อุณหภูมิสูงกว่า 100°F (38°C)** โปรดติดต่อฝ่ายบริการลูกค้าสัมพันธ์ของ Intralox และ-แจ้งข้อมูลการใช้งาน
- โปรดดู การปฏิบัติตามมาตรฐานของวัสดุ สำหรับรายละเอียดเพิ่มเติมเกี่ยวกับการปฏิบัติตามมาตรฐาน

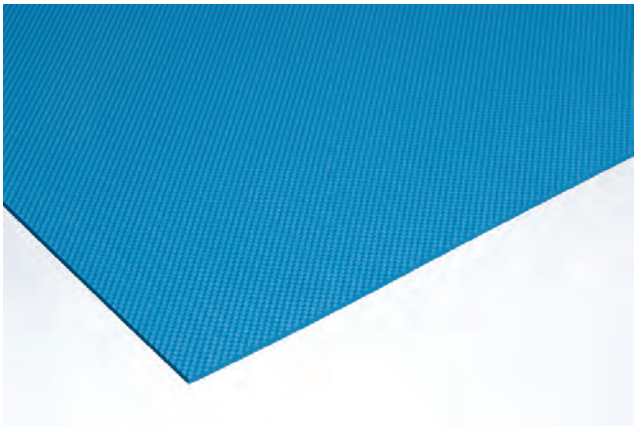

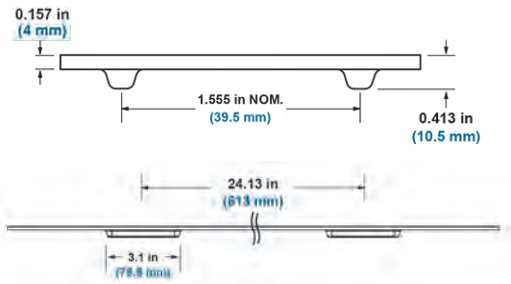

ข้อมูลสายพาน

	กำลังแรงดึงสายพานสูงสุด[h, i, j]			ช่วงอุณหภูมิ (ต่อเนื่อง)		น้ำหนักสายพาน	
วัสดุของสายพาน	วิธีเชื่อมต่อ	ความกว้าง แรงปอนด์/ฟุต	ความกว้างนิวตัน/เมตร	°F	°C	มาตรา	เมตริก
โพลียูรีเทน	แบบต่อเชื่อม/แบบ-ไม่มีปลาย	400	5,830	โปรดดู *หมายเหตุผลิตภัณฑ์* ในตารางก่อน-หน้า		1.076 ปอนด์/ฟุต² + 0.16 ปอนด์/ฟุต	5.253 กก./ม.² + 0.238 กก./ม.
	ThermoLace HDE	225	3,280				

[h] สำหรับการใช้ต่อเนื่องที่อุณหภูมิเกิน 100°F (38°C) โปรดติดต่อฝ่ายบริการลูกค้าสัมพันธ์ของ Intralox เพื่อรับทราบรายละเอียดกำลังแรงดึงสายพาน

[i] อ้างอิงจากตำแหน่งลิมิตเตอร์ตำแหน่งที่เหมาะสม

[j] สำหรับพิกัดกำลังสำหรับ ThermoLace HDE โดยเฉพาะ โปรดดู S8140 แกนขับคู่ ThermoLace พร้อมการต่อเชื่อม Heavy-Duty Edge

S8140 แกนขับคู่ แฟลทท็อป E (10.5 มม.) Dura

	นิ้ว	มม.
พิตช์	1.555	39.5
ความหนาโดยรวม	0.413	10.5
ความกว้างต่ำสุด	30	762
ความกว้างสูงสุด	60	1,524
เส้นผ่าศูนย์กลางตัดไปด้านหลังต่ำสุด	6	153
เส้นผ่าศูนย์กลางสปร็อคเก็ตต่ำสุด (12T)	6	153
พื้นที่เปิดโล่ง (พื้นผิวราบรื่น)	0%	
ตัวเลือกการต่อที่มี	แบบพร้อมสำหรับต่อเชื่อม, ไร้ปลาย, ประกับโลหะ, ThermoLace HDE	
สีที่มี	สีน้ำเงิน	

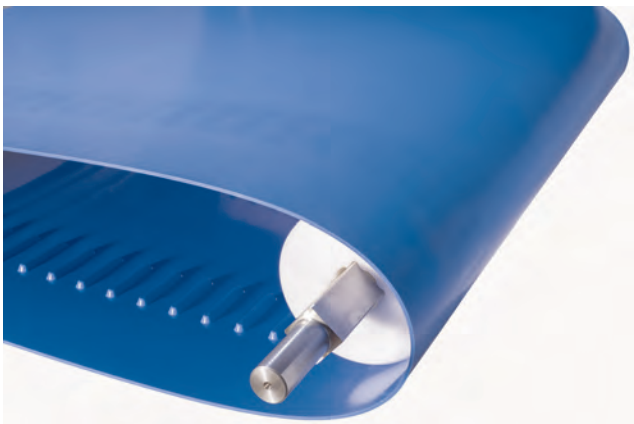

หมายเหตุผลิตภัณฑ์

- **โปรดติดต่อ Intralox เพื่อรับทราบขนาดที่แน่นอนของสายพานและสถานะของสินค้าคงคลังก่อนที่จะ-ออกแบบอุปกรณ์หรือสั่งซื้อสายพาน**
- ออกแบบมาสำหรับการโหลดอย่างหนักในอุณหภูมิสูงและต่ำ
- ให้ความทนทานการกระแทกอย่างมาก
- สำหรับการใช้งานกับชุดขับเคลื่อนและส่วนประกอบปลายส่วนป้อนเข้า S8140 โดยเฉพาะ
- ความกว้างช่องฟันขับเคลื่อนอยู่ที่ 3.1 นิ้ว (79.5 มม.)
- มีจำหน่ายพร้อมไฟลต์
- สำหรับการใช้งานต่อเนื่อง **ตั้งแต่ -4° F (-20° C) ถึง 140° F (60° C)** โดยมีข้อยกเว้นดังนี้:
  - สำหรับ **อุณหภูมิสูงกว่า 140° F (60° C)** โปรดติดต่อฝ่ายบริการลูกค้าสัมพันธ์และแจ้งข้อมูลการใช้-งาน
  - สำหรับการใช้ต่อเนื่องที่อุณหภูมิต่ำกว่า **-4° F (-20° C)** โปรดติดต่อฝ่ายบริการลูกค้าสัมพันธ์ของ Intralox เพื่อรับทราบเส้นผ่าศูนย์กลางสปร็อคเก็ตต่ำสุดและการพิจารณาอื่นๆ
- โปรดดู การปฏิบัติตามมาตรฐานของวัสดุ สำหรับรายละเอียดเพิ่มเติมเกี่ยวกับการปฏิบัติตามมาตรฐาน

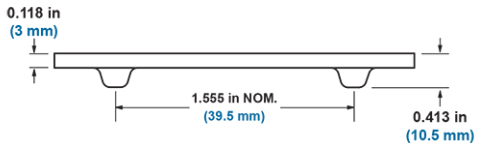

ข้อมูลสายพาน

	กำลังแรงดึงสายพานสูงสุด[ab,c]			ช่วงอุณหภูมิ (ต่อเนื่อง)		น้ำหนักสายพาน	
วัสดุของสายพาน	วิธีเชื่อมต่อ	ความกว้าง แรงปอนด์/ฟุต	ความกว้างนิวตัน/เมตร	°F	°C	มาตรา	เมตริก
Dura	แบบต่อเชื่อม/แบบไม่มี-ปลาย	800	11,675	โปรดดู *หมายเหตุผลิตภัณฑ์* ในตารางก่อนหน้า		0.7189 ปอนด์/ฟุต² + 0.208 ปอนด์/ฟุต	3.51 กก./ม.² + 0.310 กก./ม.
	ThermoLace HDE	450	6,560				

[a] สำหรับการใช้ต่อเนื่องที่อุณหภูมิเกิน 100°F (38°C) โปรดติดต่อฝ่ายบริการลูกค้าสัมพันธ์ของ Intralox เพื่อรับทราบตัวเลขกำลังแรงดึงสายพานโดยละเอียด

[b] อิงตามตำแหน่งของลิมิตเตอร์ที่เหมาะสม

[c] สำหรับพิกัดกำลังสำหรับ ThermoLace HDE โดยเฉพาะ โปรดดู S8140 แกนขับคู่ ThermoLace พร้อมการต่อเชื่อม Heavy-Duty Edge

S8240 แฟลททอป E เลนเดี่ยว (7.5 มม.) Dura

	นิ้ว	มม.
พิตช์	1.555	39.5
ความหนาโดยรวม	0.295	7.5
ความกว้างต่ำสุด	4	102
ความกว้างสูงสุด	32	813
เส้นผ่าศูนย์กลางตัดไปด้านหลังต่ำสุด	1.5	38
เส้นผ่านศูนย์กลางการตัดไปด้านหน้าต่ำสุด	1	25.4
เส้นผ่าศูนย์กลางสปร็อคเก็ตต่ำสุด (6T)	3	76
พื้นที่เปิดโล่ง (พื้นผิวราบรื่น)	0%	
ตัวเลือกการต่อที่มี	แบบพร้อมสำหรับต่อเชื่อม, ไร้ปลาย	
สีที่มี	สีน้ำเงิน	

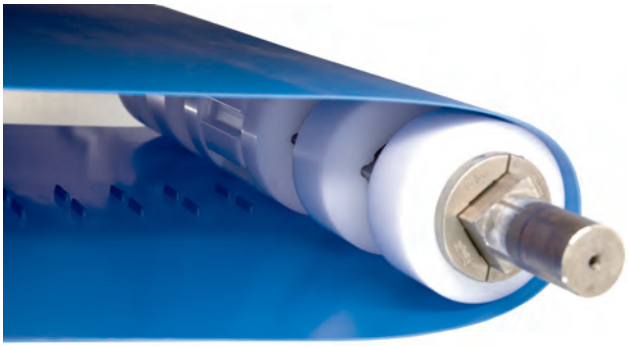

หมายเหตุผลิตภัณฑ์

- **โปรดติดต่อ Intralox เพื่อรับทราบขนาดที่แน่นอนของสายพานและสถานะของสินค้าคงคลังก่อนที่จะ-ออกแบบอุปกรณ์หรือสั่งซื้อสายพาน**
- ออกแบบมาสำหรับการขนถ่ายโหลดขนาดเล็กในช่วงอุณหภูมิกว้าง
- ให้ความทนทานการกระแทกอย่างมาก
- สำหรับใช้กับส่วนประกอบชุดขับเคลื่อนของรุ่น S8240 โดยเฉพาะ
- ความกว้างช่องแกนขับอยู่ที่ 3.0 นิ้ว (76.2 มม.)
- สำหรับการใช้งานต่อเนื่อง **ตั้งแต่ -4° F (-20° C) ถึง 140° F (60° C)** โดยมีข้อยกเว้นดังนี้:
  - สำหรับ **อุณหภูมิสูงกว่า 140° F (60° C)** โปรดติดต่อฝ่ายบริการลูกค้าสัมพันธ์และแจ้งข้อมูลการใช้-งาน
  - สำหรับ**การใช้ต่อเนื่องที่อุณหภูมิต่ำกว่า -4° F (-20° C)** โปรดติดต่อฝ่ายบริการลูกค้าสัมพันธ์ของ Intralox เพื่อสอบถามเกี่ยวกับเส้นผ่านศูนย์กลางสปร็อคเก็ตขั้นต่ำสุดและข้อควรพิจารณาอื่นๆ
- โปรดดู การปฏิบัติตามมาตรฐานของวัสดุ สำหรับรายละเอียดเพิ่มเติมเกี่ยวกับการปฏิบัติตามมาตรฐาน

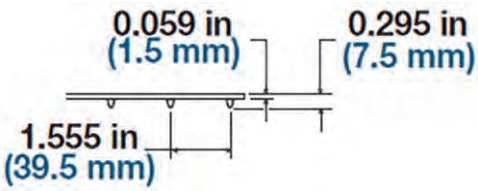

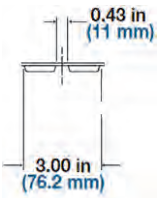

ข้อมูลสายพาน

วัสดุของสายพาน	กำลังแรงดึงสายพานสูงสุด		ช่วงอุณหภูมิ (ต่อเนื่อง)		น้ำหนักสายพาน	
	ความกว้าง แรง-ปอนด์/ฟุต	N/มม.	°F	°C	ปอนด์/ฟุต^2	กก./ม.^{2}
Dura	102	1.5	-4 ถึง 140	-20 ถึง 60	0.4	1.95

S8240 แฟลททอป E เลนคู่ (7.5 มม.) Dura

	นิ้ว	มม.
พิตช์	1.555	39.5
ความหนาโดยรวม	0.295	7.5
ความกว้างต่ำสุด	24	610
ความกว้างสูงสุด	50	1270
เส้นผ่าศูนย์กลางตัดไปด้านหลังต่ำสุด	1.5	38
เส้นผ่านศูนย์กลางการตัดไปด้านหน้าต่ำสุด	1	25.4
เส้นผ่าศูนย์กลางสปร็อคเก็ตต่ำสุด (6T)	3	76
พื้นที่เปิดโล่ง (พื้นผิวราบรื่น)	0%	
ตัวเลือกการต่อที่มี	แบบพร้อมสำหรับต่อเชื่อม, ไร้ปลาย	
สีที่มี	สีน้ำเงิน	

หมายเหตุผลิตภัณฑ์

- **โปรดติดต่อ Intralox เพื่อรับทราบขนาดที่แน่นอนของสายพานและสถานะของสินค้าคงคลังก่อนที่จะ-ออกแบบอุปกรณ์หรือสั่งซื้อสายพาน**
- ออกแบบมาสำหรับการขนถ่ายโหลดขนาดเล็กในช่วงอุณหภูมิกว้าง
- ให้ความทนทานการกระแทกอย่างมาก
- สำหรับใช้กับส่วนประกอบชุดขับเคลื่อนของรุ่น S8240 โดยเฉพาะ
- ความกว้างช่องแกนขับอยู่ที่ 3.0 นิ้ว (76.2 มม.)
- สำหรับการใช้งานต่อเนื่อง **ตั้งแต่ -4° F (-20° C) ถึง 140° F (60° C)** โดยมีข้อยกเว้นดังนี้:
  - สำหรับ **อุณหภูมิสูงกว่า 140° F (60° C)** โปรดติดต่อฝ่ายบริการลูกค้าสัมพันธ์และแจ้งข้อมูลการใช้-งาน
  - สำหรับ**การใช้ต่อเนื่องที่อุณหภูมิต่ำกว่า -4° F (-20° C)** โปรดติดต่อฝ่ายบริการลูกค้าสัมพันธ์ของ Intralox เพื่อสอบถามเกี่ยวกับเส้นผ่านศูนย์กลางสปร็อคเก็ตขั้นต่ำสุดและข้อควรพิจารณาอื่นๆ
- ดู "การปฏิบัติตามมาตรฐานของวัสดุ" ใน*คู่มือวิศวกรรมเทคโนโลยี ThermoDrive* สำหรับรายละเอียด-การปฏิบัติตามมาตรฐาน

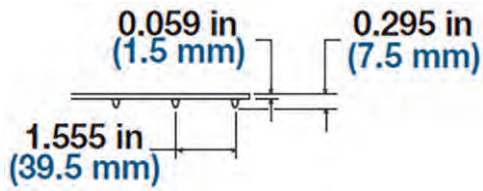

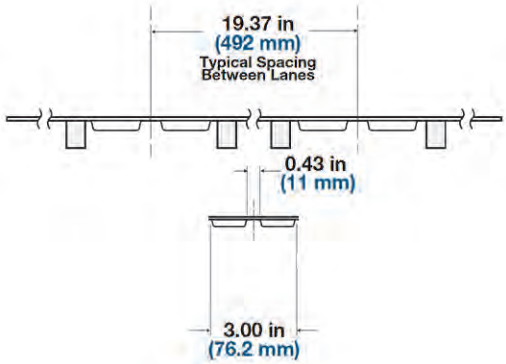

ข้อมูลสายพาน

วัสดุของสายพาน	กำลังแรงดึงสายพานสูงสุด		ช่วงอุณหภูมิ (ต่อเนื่อง)		น้ำหนักสายพาน	
	ความกว้าง แรง-ปอนด์/ฟุต	N/มม.	°F	°C	ปอนด์/ฟุต^2	กก./ม.^{2}
Dura	102	1.5	-4 ถึง 140	-20 ถึง 60	0.4	1.95

S8240 แฟลททอป E สามเลน (7.5 มม.) Dura

	นิ้ว	มม.
พิตช์	1.555	39.5
ความหนาโดยรวม	0.295	7.5
ความกว้างต่ำสุด	43	1092
ความกว้างสูงสุด	60	1524
เส้นผ่าศูนย์กลางตัดไปด้านหลังต่ำสุด	1.5	38
เส้นผ่านศูนย์กลางการตัดไปด้านหน้าต่ำสุด	1	25.4
เส้นผ่าศูนย์กลางสปร็อคเก็ตต่ำสุด (6T)	3	76
พื้นที่เปิดโล่ง (พื้นผิวราบรื่น)	0%	
ตัวเลือกการต่อที่มี	แบบพร้อมสำหรับต่อเชื่อม, ไร้ปลาย	
สีที่มี	สีน้ำเงิน	

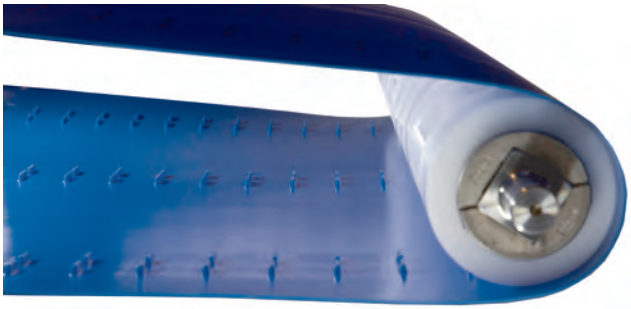

หมายเหตุผลิตภัณฑ์

- **โปรดติดต่อ Intralox เพื่อรับทราบขนาดที่แน่นอนของสายพานและสถานะของสินค้าคงคลังก่อนที่จะ-ออกแบบอุปกรณ์หรือสั่งซื้อสายพาน**
- ออกแบบมาสำหรับการขนถ่ายโหลดขนาดเล็กในช่วงอุณหภูมิกว้าง
- ให้ความทนทานการกระแทกอย่างมาก
- สำหรับใช้กับส่วนประกอบชุดขับเคลื่อนของรุ่น S8240 โดยเฉพาะ
- ความกว้างช่องแกนขับอยู่ที่ 3.0 นิ้ว (76.2 มม.)
- สำหรับการใช้งานต่อเนื่อง **ตั้งแต่ -4° F (-20° C) ถึง 140° F (60° C)** โดยมีข้อยกเว้นดังนี้:
  - สำหรับ **อุณหภูมิสูงกว่า 140° F (60° C)** โปรดติดต่อฝ่ายบริการลูกค้าสัมพันธ์และแจ้งข้อมูลการใช้-งาน
  - สำหรับ**การใช้ต่อเนื่องที่อุณหภูมิต่ำกว่า -4° F (-20° C)** โปรดติดต่อฝ่ายบริการลูกค้าสัมพันธ์ของ Intralox เพื่อสอบถามเกี่ยวกับเส้นผ่านศูนย์กลางสปร็อคเก็ตขั้นต่ำสุดและข้อควรพิจารณาอื่นๆ
- ดู "การปฏิบัติตามมาตรฐานของวัสดุ" ใน*คู่มือวิศวกรรมเทคโนโลยี ThermoDrive* สำหรับรายละเอียด-การปฏิบัติตามมาตรฐาน

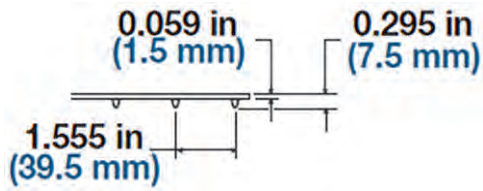

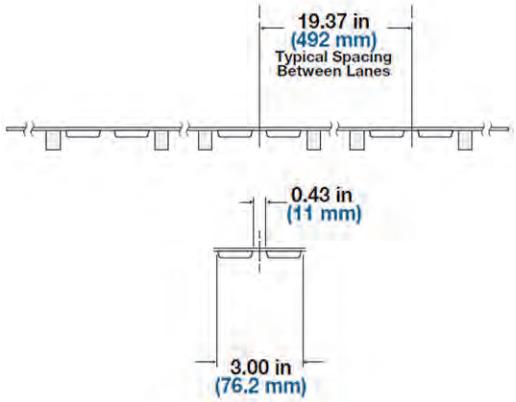

ข้อมูลสายพาน

วัสดุของสายพาน	กำลังแรงดึงสายพานสูงสุด		ช่วงอุณหภูมิ (ต่อเนื่อง)		น้ำหนักสายพาน	
	ความกว้าง แรง-ปอนด์/ฟุต	N/มม.	°F	°C	ปอนด์/ฟุต^2	กก./ม.^{2}
Dura	102	1.5	-4 ถึง 140	-20 ถึง 60	0.4	1.95

ส่วนประกอบ LUGDRIVE

สปร็อคเก็ตและส่วนปลายขับเคลื่อน S8126

ข้อมูลอ้างอิงปริมาณส่วนประกอบส่วนปลายขับเคลื่อน S8126												
ความกว้างสายพาน (นิ้ว)		2.5 นิ้ว (65 มม.) ลูกกลิ้งหนุนแบบปีก-ยึดกว้าง	2.5 นิ้ว (65 มม.) ลูกกลิ้งหนุนแบบกว้าง	1 นิ้ว (25 มม.) ลูก-กลิ้งหนุนแบบกว้าง	6 นิ้ว (152 มม.) ลูกโรลเลอร์ท้ายกว้าง	แหวนยึดสำหรับใช้-งานหนักชนิดแยก-ชนิดแยกแบบ SS	การเว้นระยะห่างส่วน-ประกอบแบบขอบจรด-ขอบ		ระยะห่างขอบสายพาน-ทั้งหมดขั้นต่ำ		ความขาวของส่วน-สี่เหลี่ยมของเพลาขั้นต่ำ	
นิ้ว	มม.	จำนวน	จำนวน	จำนวน	จำนวน	จำนวน	นิ้ว	มม.	นิ้ว	มม.	นิ้ว	มม.
10	254	0	2	0	1	2	0	0	0.25	7	12.25	311
11	279	0	2	0	1	6	1	25	0.25	7	14.25	362
12	305	0	2	0	1	6	1	25	0.25	7	14.25	362
13	330	0	2	0	1	6	1	25	0.25	7	14.25	362
14	356	0	2	0	1	6	1.5	38	0.25	7	15.25	387
15	381	0	2	0	1	6	2	51	0.25	7	16.25	413
16	406	0	2	2	1	6	0.75	19	0.25	7	17.25	438
17	432	0	2	2	1	6	1	25	0.25	7	18.25	464
18	457	0	2	2	1	10	1.25	32	0.25	7	19.25	489
19	483	0	2	2	1	10	1.5	38	0.25	7	20.25	514
20	508	0	2	2	1	10	1.75	44	0.25	7	21.25	540
21	533	0	2	2	1	10	2	51	0.25	7	22.25	565
22	559	0	2	2	1	10	2.25	57	0.25	7	23.25	591
23	584	0	4	0	1	10	1.75	44	0.25	7	24.25	616
24	610	0	4	0	1	10	2	51	0.25	7	25.25	641

ข้อมูลสปร็อคเก็ตอาซีตอลที่ผ่านการแมชชีนขึ้นรูป S8126[a]											
จำนวน ของ-ฟันเฟือง	ขนาดที่-ระบุของ เส้นผ่าศูนย์-กลางพิตช์ นิ้ว	ขนาดที่-ระบุของ เส้นผ่าศูนย์-กลางพิตช์ มม.	ขนาดที่ระบุ-ของ เส้นผ่า-ศูนย์กลาง-รอบนอก นิ้ว	ขนาดที่ระบุ-ของ เส้นผ่า-ศูนย์กลาง-รอบนอก มม.	ขนาดที่ระบุ-ของ ความ-กว้างของดุม - นิ้ว	ขนาดที่-ระบุของ ความกว้าง-ของดุม - มม.	ขนาดของรูเจาะกลางที่มี				
							มาตรา U.S.		มาตราเมตริก		
							แบบกลม - นิ้ว	แบบสี่เหลี่ยม - นิ้ว	แบบกลม - มม.	แบบสี่เหลี่ยม - มม.	
12[b]	3.9	99	3.9	99	6.0	152		1.5		40	

[a] ติดต่อฝ่ายบริการลูกค้าสัมพันธ์ของ Intralox สำหรับเวลาในการผลิตและจัดส่ง

[b] ไม่สามารถใช้งานได้กับ ThermoLace HDE

สปร็อคเก็ต S8140

ข้อมูลสปร็อคเก็ตอาซีตอลธรรมชาติแบบไม่มีร่อง S8140[a]											
จำนวน ของ-ฟันเฟือง	ขนาดที่-ระบุของ เส้นผ่าศูนย์-กลางพิตช์ นิ้ว	ขนาดที่-ระบุของ เส้นผ่าศูนย์-กลางพิตช์ มม.	ขนาดที่ระบุ-ของ เส้นผ่า-ศูนย์กลาง-รอบนอก นิ้ว	ขนาดที่ระบุ-ของ เส้นผ่า-ศูนย์กลาง-รอบนอก มม.	ขนาดที่ระบุ-ของ ความ-กว้างของดุม - นิ้ว	ขนาดที่-ระบุของ ความกว้าง-ของดุม - มม.	ขนาดของรูเจาะกลางที่มี				
							มาตรา U.S.		มาตราเมตริก		
							แบบกลม - นิ้ว	แบบสี่เหลี่ยม - นิ้ว	แบบกลม - มม.	แบบสี่เหลี่ยม - มม.	
10	5.2	133	5.0	127	6.0	153		1.5		40	
12	6.2	159	6.0	153	6.0	153		1.5, 2.5		40, 60	
16	8.2	208	8.0	205	6.0	153		1.5		40	
18	9.3	237	9.1	231	6.0	153		1.5		40	
18	9.3	237	9.1	231	6.0	153		2.5		60	

[a] ไม่สามารถใช้งานได้กับ ThermoLace HDE

ข้อมูลสปร็อคเก็ตอาซีตอลธรรมชาติแบบมีร่อง (ใช้ได้กับ ThermoLace HDE)											
จำนวน ของ-ฟันเฟือง	ขนาดที่-ระบุของ เส้นผ่าศูนย์-กลางพิตช์ นิ้ว	ขนาดที่-ระบุของ เส้นผ่าศูนย์-กลางพิตช์ มม.	ขนาดที่ระบุ-ของ เส้นผ่า-ศูนย์กลาง-รอบนอก นิ้ว	ขนาดที่ระบุ-ของ เส้นผ่า-ศูนย์กลาง-รอบนอก มม.	ขนาดที่ระบุ-ของ ความ-กว้างของดุม - นิ้ว	ขนาดที่-ระบุของ ความกว้าง-ของดุม - มม.	ขนาดของรูเจาะกลางที่มี				
							มาตรา U.S.		มาตราเมตริก		
							แบบกลม - นิ้ว	แบบสี่เหลี่ยม - นิ้ว	แบบกลม - มม.	แบบสี่เหลี่ยม - มม.	
10	5.2	133	5.0	127	6.0	153		1.5		40	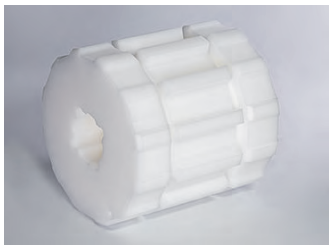
12	6.2	159	6.0	153	6.0	153		1.5, 2.5		40, 60	
16	8.2	208	8.0	205	6.0	153		1.5		40	
18	9.3	237	9.1	231	6.0	153		1.5		40	
18	9.3	237	9.1	231	6.0	153		2.5		60	

สปร็อคเก็ต S8240

สปร็อคเก็ตอาซีตอลสีธรรมชาติ LugDrive S8240									
จำนวนฟัน (ดอร์ดอล-แอคชั่น)	ขนาดที่ระบุของ เส้นผ่า-ศูนย์กลางภายนอก		ขนาดที่ระบุของ ความกว้างดุม		ขนาดของรูเจาะกลางที่มี				
	นิ้ว	มม.	นิ้ว	มม.	แบบกลม - นิ้ว	แบบสี่เหลี่ยม - นิ้ว	แบบกลม - มม.	แบบสี่เหลี่ยม - มม.	
6	3.0	76	6	152		1.5		40	
8	4.0	102	6	152		1.5		40	
10	5.1	130	6	152		1.5, 2.5		40, 60	
12	6.2	156	6	152		1.5, 2.5		40, 60	

ปลายขับเคลื่อนด้านที่ไม่ทำงาน S8126

ข้อมูลอ้างอิงปริมาณส่วนประกอบส่วนปลายขับเคลื่อนด้านที่ไม่ทำงาน S8126												
ความกว้างสายพาน		2.5 นิ้ว (65 มม.) ลูกกลิ้งหนุนแบบปีกยึดกว้าง	2.5 นิ้ว (65 มม.) ลูกกลิ้งหนุนแบบกว้าง	1 นิ้ว (25 มม.) ลูกกลิ้งหนุนแบบกว้าง	6 นิ้ว (152 มม.) ลูกกลิ้งแบบท้ายกว้าง	แหวนยึดสำหรับใช้งานหนักชนิดแยกแบบ SS	การเว้นระยะห่างส่วนประกอบแบบขอบจรดขอบ		ระยะห่างขอบสายพานทั้งหมดขั้นต่ำ		ความขาวของส่วนสี่เหลี่ยมของเพลาขั้นต่ำ	
นิ้ว	มม.	จำนวน	จำนวน	จำนวน	จำนวน	จำนวน	นิ้ว	มม.	นิ้ว	มม.	นิ้ว	มม.
10	254	2	0	0	1	2	0	0	0.25	7	11.25	286
11	279	2	0	0	1	6	1	25	0.25	7	13.25	337
12	305	2	0	0	1	6	1	25	0.25	7	13.25	377
13	330	2	0	0	1	6	1.5	38	0.25	7	14.25	362
14	356	2	0	0	1	6	2	51	0.25	7	15.25	387
15	381	2	0	0	1	6	2.5	64	0.25	7	16.25	413
16	406	2	0	2	1	6	1	25	0.25	7	17.25	438
17	432	2	0	2	1	10	1.25	32	0.25	7	18.25	718
18	457	2	0	2	1	10	1.5	38	0.25	7	19.25	489
19	483	2	0	2	1	10	1.75	44	0.25	7	20.25	514
20	508	2	0	2	1	10	2	51	0.25	7	21.25	540
21	533	2	0	2	1	10	2.25	57	0.25	7	22.25	565
22	559	2	0	2	1	10	2.5	64	0.25	7	23.25	591
23	584	2	2	0	1	10	2	51	0.25	7	24.25	616
24	610	2	2	0	1	10	2.25	57	0.25	7	25.25	641

ข้อมูลล้อซัพพอร์ตอาซีตอล S8126[a]								
ขนาดที่ระบุของเส้นผ่าศูนย์กลางลูกกลิ้ง นิ้ว	ขนาดที่ระบุของเส้นผ่าศูนย์กลางลูกกลิ้ง มม.	ขนาดที่ระบุของความกว้างของดุม - นิ้ว	ขนาดที่ระบุของความกว้างของดุม - มม.	ขนาดของรูเจาะกลางที่มี				
				มาตรา U.S.		มาตราเมตริก		
				แบบกลม - นิ้ว	แบบสี่เหลี่ยม - นิ้ว	แบบกลม - มม.	แบบสี่เหลี่ยม - มม.	
4.0	102	1.0	25		1.5		40	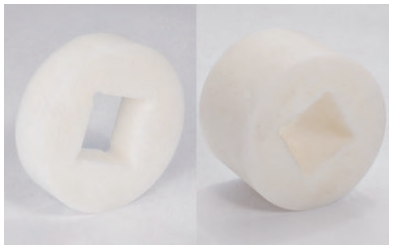
4.0	102	2.5	64		1.5		40	

[a] ติดต่อฝ่ายบริการลูกค้าสัมพันธ์ Intralox สำหรับเวลาในการผลิตและจัดส่ง

ข้อมูลลูกกลิ้งแบบปีกยึดอาซีตอล S8126[a]								
ขนาดที่ระบุของเส้นผ่าศูนย์กลางลูกกลิ้ง นิ้ว	ขนาดที่ระบุของเส้นผ่าศูนย์กลางลูกกลิ้ง มม.	ขนาดที่ระบุของความกว้างของดุม - นิ้ว	ขนาดที่ระบุของความกว้างของดุม - มม.	ขนาดของรูเจาะกลางที่มี				
				มาตรา U.S.		มาตราเมตริก		
				แบบกลม - นิ้ว	แบบสี่เหลี่ยม - นิ้ว	แบบกลม - มม.	แบบสี่เหลี่ยม - มม.	
4.0	102	2.5	64		1.5		40	

[a] ติดต่อฝ่ายบริการลูกค้าสัมพันธ์ของ Intralox สำหรับเวลาในการผลิตและจัดส่ง

ข้อมูลลูกโรลเลอร์ท้ายอาซีตอล S8126[a]								
				ขนาดของรูเจาะกลางที่มี				
				มาตรา U.S.		มาตราเมตริก		
ขนาดที่ระบุของเส้นผ่าศูนย์กลาง-ลูกกลิ้ง นิ้ว	ขนาดที่ระบุของเส้นผ่าศูนย์กลาง-ลูกกลิ้ง มม.	ขนาดที่ระบุของความกว้างของดุม - นิ้ว	ขนาดที่ระบุของความกว้างของดุม - มม.	แบบกลม - นิ้ว	แบบสี่เหลี่ยม - นิ้ว	แบบกลม - มม.	แบบสี่เหลี่ยม - มม.	
4.0	102	6.0	152		1.5		40	

[a] ติดต่อฝ่ายบริการลูกค้าสัมพันธ์ของ Intralox สำหรับเวลาในการผลิตและจัดส่ง

ปลายขับเคลื่อนด้านที่ไม่ทำงาน S8140

- ลูกโรลเลอร์ท้ายและล้อซัพพอร์ตสามารถใช้ได้กับสายพานรุ่น S8140 เท่านั้น
- ลูกโรลเลอร์ท้ายและล้อซัพพอร์ตออกแบบมาเพื่อใช้กับเพลาสี่เหลี่ยม
- ล้อซัพพอร์ตสำหรับ S8140 จะใช้ทั้งกับชุดขับเคลื่อนและเพลาตาม
- เส้นผ่านศูนย์กลางล้อซัพพอร์ตและลูกกลิ้งต้องเป็นไปตามขนาดที่กำหนดขั้นต่ำสำหรับสายพาน
- ติดต่อฝ่ายบริการลูกค้าของ Intralox สำหรับเวลาในการผลิตและจัดส่ง

ข้อมูลลูกโรลเลอร์ท้ายอาซีตอล S8140								
				ขนาดของรูเจาะกลางที่มี				
				มาตรา U.S.		มาตราเมตริก		
ขนาดที่ระบุของเส้นผ่าศูนย์กลาง-ลูกกลิ้ง นิ้ว	ขนาดที่ระบุของเส้นผ่าศูนย์กลาง-ลูกกลิ้ง มม.	ขนาดที่ระบุของความกว้างของดุม - นิ้ว	ขนาดที่ระบุของความกว้างของดุม - มม.	แบบกลม - นิ้ว	แบบสี่เหลี่ยม - นิ้ว	แบบกลม - มม.	แบบสี่เหลี่ยม - มม.	
5.0	127	6.0	153		1.5		40	
6.0	153	6.0	153		1.5		40	
8.0	205	6.0	153		1.5		40	
9.1	231	6.0	153		1.5, 2.5		40	

ข้อมูลล้อซัพพอร์ตอาซีตอลแบบไม่มีร่อง S8140[b]								
ขนาดที่ระบุของเส้นผ่าศูนย์กลาง-ลูกกลิ้ง นิ้ว	ขนาดที่ระบุของเส้นผ่าศูนย์กลาง-ลูกกลิ้ง มม.	ขนาดที่ระบุของความกว้างของดุม - นิ้ว	ขนาดที่ระบุของความกว้างของดุม - มม.	ขนาดของรูเจาะกลางที่มี				
				มาตรา U.S.		มาตราเมตริก		
				แบบกลม - นิ้ว	แบบสี่เหลี่ยม - นิ้ว	แบบกลม - มม.	แบบสี่เหลี่ยม - มม.	
5.0	127	2.0, 4.0	51, 102		1.5		40	
6.0	153	2.0, 4.0	51, 102		1.5, 2.5		40, 60	
8.0	205	2.0, 4.0	51, 102		1.5		40	
9.1	231	2.0, 4.0	51, 102		1.5, 2.5		40, 60	

[b] ไม่สามารถใช้ได้กับ ThermoLace HDE

ข้อมูลล้อซัพพอร์ตอาซีตอลธรรมชาติแบบมีร่อง S8140 (ใช้ได้กับ ThermoLace HDE)								
ขนาดที่ระบุของเส้นผ่าศูนย์กลาง-ลูกกลิ้ง นิ้ว	ขนาดที่ระบุของเส้นผ่าศูนย์กลาง-ลูกกลิ้ง มม.	ขนาดที่ระบุของความกว้างของดุม - นิ้ว	ขนาดที่ระบุของความกว้างของดุม - มม.	ขนาดของรูเจาะกลางที่มี				
				มาตรา U.S.		มาตราเมตริก		
				แบบกลม - นิ้ว	แบบสี่เหลี่ยม - นิ้ว	แบบกลม - มม.	แบบสี่เหลี่ยม - มม.	
5.0	127	2.0	51		1.5		40	
5.0	127	4.0	102		1.5		40	
6.0	153	2.0	51		1.5		40	
6.0	153	2.0	51		2.5		60	
6.0	153	4.0	102		1.5		40	
6.0	153	4.0	102		2.5		60	
8.0	205	2.0	51		1.5		40	
8.0	205	4.0	102		1.5		40	
9.1	231	2.0	51		1.5		40	
9.1	231	4.0	102		1.5		40	
9.1	231	2.0	51		2.5		60	
9.1	231	4.0	102		2.5		60	

คำแนะนำสปร็อคเก็ตแกนขับเดี่ยว/ล้อซัพพอร์ต/สเปเซอร์ (เฟืองรูเจาะสี่เหลี่ยมกว้าง 6 นิ้ว)

บันทึก: ตารางต่อไปนี้ไม่ได้แสดงการผสมผสานทุกรูปแบบ สามารถใช้สเปเซอร์สปร็อคเก็ตเพื่อให้ได้ความกว้างที่เหมาะสมในบางกรณี

รูปที่ 1: สปร็อคเก็ตระยะห่าง/ล้อซัพพอร์ต (เฟืองรูเจาะสี่เหลี่ยมกว้าง 6 นิ้ว)

สปร็อคเก็ต/ลูกโรลเลอร์ท้ายและล้อซัพพอร์ตระยะห่าง 6 นิ้ว						
ความกว้างสายพาน (จนถึง-และรวมถึง) เป็นนิ้ว	จำนวนล้อซัพพอร์ต 2 นิ้ว	จำนวนล้อซัพพอร์ต 4 นิ้ว	จำนวนสเปเซอร์ 1 นิ้ว	จำนวนสเปเซอร์ 1.5 นิ้ว	จำนวนสเปเซอร์ 2 นิ้ว	จำนวนแหวนล็อคตำแหน่ง
5						2
6						2
7						2
8						2

สปร็อคเก็ต/ลูกโรลเลอร์ท้ายและล้อซัพพอร์ตระยะห่าง 6 นิ้ว						
ความกว้างสายพาน (จนถึง-และรวมถึง) เป็นนิ้ว	จำนวนล้อซัพพอร์ต 2 นิ้ว	จำนวนล้อซัพพอร์ต 4 นิ้ว	จำนวนสเปเซอร์ 1 นิ้ว	จำนวนสเปเซอร์ 1.5 นิ้ว	จำนวนสเปเซอร์ 2 นิ้ว	จำนวนแหวนล็อคตำแหน่ง
9	2					2
10	2					2
11	2					2
12	2					2
13	2		2			4
14	2		2			4
15	2		2			4
16	2			2		4
17	2				2	4
18		2	2			4
19		2	2			4
20		2		2		4
21		2			2	4
22	4			4		4
23	4			4		4
24	4				4	4
25	4				4	4
26	6		6			4
27	6		6			4
28		4	4			4
29		4	4			4
30		4		4		4
31		4		4		4
32		4			4	4
33		4			4	4
34	8		6	2		4
35	8		6	2		4
36	8		4	4		4

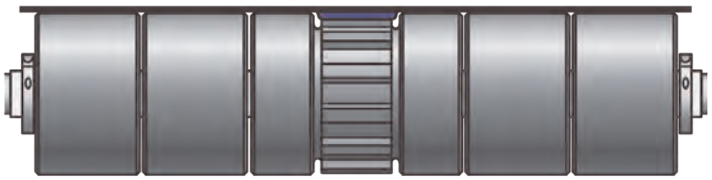

รูปที่ 2: สปร็อคเก็ตแบบวางเรียงซ้อนกัน/ล้อซัพพอร์ต (เฟืองรูเจาะสี่เหลี่ยมกว้าง 6 นิ้ว)

สปร็อคเก็ต/ลูกโรลเลอร์ท้ายและล้อซัพพอร์ตแบบวางเรียงซ้อนกัน 6 นิ้ว			
ความกว้างสายพาน (จนถึงและรวมถึง) เป็นนิ้ว	จำนวนล้อซัพพอร์ต 2 นิ้ว	จำนวนล้อซัพพอร์ต 4 นิ้ว	จำนวนแหวนล็อคตำแหน่ง
5			2
6			2
7			2

สปร็อคเก็ต/ลูกโรลเลอร์ท้ายและล้อซัพพอร์ตแบบวางเรียงซ้อนกัน 6 นิ้ว			
ความกว้างสายพาน (จนถึงและรวมถึง) เป็นนิ้ว	จำนวนล้อซัพพอร์ต 2 นิ้ว	จำนวนล้อซัพพอร์ต 4 นิ้ว	จำนวนแหวนล็อคตำแหน่ง
8			2
9	2		2
10	2		2
11	2		2
12	2		2
13		2	2
14		2	2
15		2	2
16		2	2
17	2	2	2
18	2	2	2
19	2	2	2
20	2	2	2
21		4	2
22		4	2
23		4	2
24		4	2
25	2	4	2
26	2	4	2
27	2	4	2
28	2	4	2
29		6	2
30		6	2
31		6	2
32		6	2
33	2	6	2
34	2	6	2
35	2	6	2
36	2	6	2

คำแนะนำสปร็อคเก็ตแกนขับคู่/ล้อซัพพอร์ต/สเปเซอร์ (เฟืองรูเจาะสี่เหลี่ยมกว้าง 6 นิ้ว)

รวมช่องว่างแล้ว ผิวหน้าด้านนอกของเฟืองอุปกรณ์ขับเคลื่อนและโรลเลอร์ที่ตำแหน่งของเพลาตามต้องมีระยะห่างตามที่แสดงในรูปต่อไปนี้

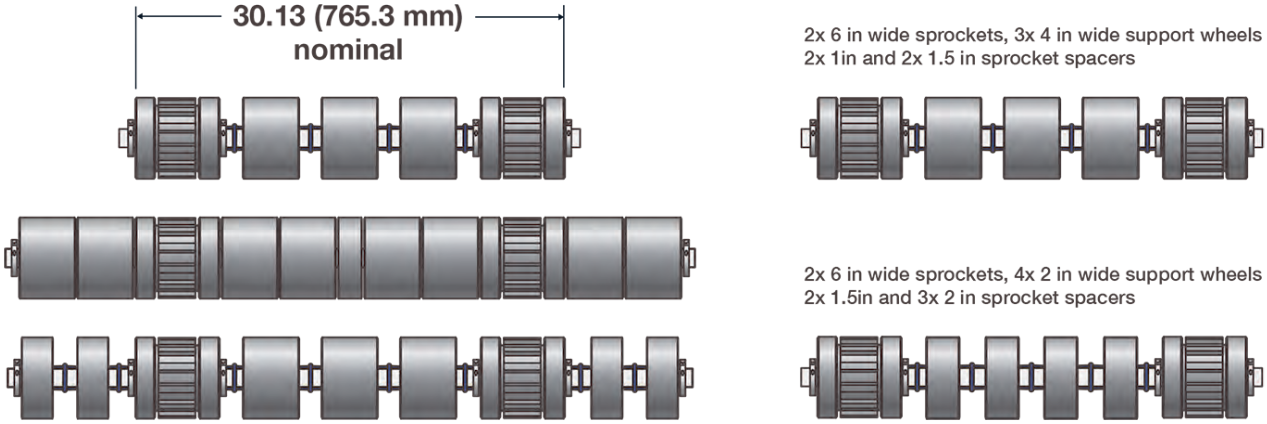

รูปที่ **3:** การจัดช่องว่างของเฟืองอุปกรณ์ขับเคลื่อน และโรลเลอร์ที่ตำแหน่งของเพลาตาม

บันทึก: ตารางต่อไปนี้ไม่ได้แสดงการผสมผสานทุกรูปแบบ สามารถใช้สเปเซอร์สปร็อคเก็ตเพื่อให้ได้ความกว้างที่เหมาะสมในบางกรณี

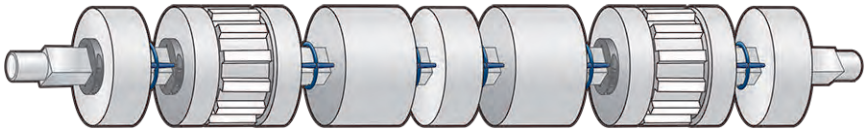

รูปที่ **4:** สปร็อคเก็ตระยะห่าง/ล้อซัพพอร์ต (เฟืองรูเจาะสี่เหลี่ยมกว้าง 6 นิ้ว)

สปร็อคเก็ต/ลูกโรลเลอร์ท้ายระยะห่างและล้อซัพพอร์ตระยะห่าง 6 นิ้ว							
ความกว้างสายพาน (จนถึงและรวมถึง) เป็นนิ้ว	จำนวนล้อซัพพอร์ต 2 นิ้ว	จำนวนล้อซัพพอร์ต 4 นิ้ว	จำนวนสเปเซอร์ 1 นิ้ว	จำนวนสเปเซอร์ 1.5 นิ้ว	จำนวนสเปเซอร์ 2 นิ้ว	จำนวนแหวนล็อค-ตำแหน่ง	ความกว้างขั้นต่ำของ-เพลาสี่เหลี่ยมเป็นนิ้ว
30						4	31.8
31						4	31.8
32						4	31.8
33	2					4	35.8
34	2					4	35.8
35	2					6	36.8
36	2					6	36.8
37	2		2			6	39.1
38	2		2			6	39.1
39	2			2		6	40.1
40	2				2	6	41.1
41		2				6	43.1
42		2		2		6	44.1
43		2			2	6	45.1
44		2			2	6	45.1
45	4		2	2		6	47.3
46	4			4		6	47.3
47	4			2	2	6	49.3
48	4				4	6	49.3
49	2	2	2	2		6	49.3

สปร็อคเก็ต/ลูกโรลเลอร์ท้ายระยะห่างและล้อซัพพอร์ตระยะห่าง 6 นิ้ว							
ความกว้างสายพาน (จนถึงและรวมถึง) เป็นนิ้ว	จำนวนล้อซัพพอร์ต 2 นิ้ว	จำนวนล้อซัพพอร์ต 4 นิ้ว	จำนวนสเปเซอร์ 1 นิ้ว	จำนวนสเปเซอร์ 1.5 นิ้ว	จำนวนสเปเซอร์ 2 นิ้ว	จำนวนแหวนล็อค-ตำแหน่ง	ความกว้างขั้นต่ำของ-เพลาสี่เหลี่ยมเป็นนิ้ว
50	6		6			6	51.5
51	6		4	2		6	52.5
52	6		2	4		6	53.6
53	6			6		6	54.5
54	6			4	2	6	55.5
55	6			2	4	6	56.5
56	6				6	6	57.5
57	4	2		6		6	58.5
58	4	2		4	2	6	59.5
59	4	2		2	4	6	60.5
60	4	2			6	6	61.5

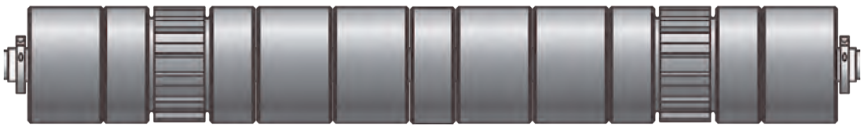

รูปที่ **5:** สปร็อคเก็ตแบบวางเรียงซ้อนกัน/ล้อซัพพอร์ต (เฟืองรูเจาะสี่เหลี่ยมกว้าง 6 นิ้ว)

สปร็อคเก็ต/ลูกโรลเลอร์ท้ายระยะห่างและล้อซัพพอร์ตแบบวางเรียงซ้อนกัน 6 นิ้ว			
ความกว้างสายพาน (จนถึงและรวมถึง) เป็นนิ้ว	จำนวนล้อซัพพอร์ต 2 นิ้ว	จำนวนล้อซัพพอร์ต 4 นิ้ว	จำนวนแหวนล็อคตำแหน่ง
30			2
31			2
32			2
33	2		2
34	2		2
35	2		2
36	2		2
37		2	2
38		2	2
39		2	2
40		2	2
41	2	2	2
42	2	2	2
43	2	2	2
44	2	2	2
45		4	2
46		4	2
47		4	2
48		4	2
49	2	4	2
50	2	4	2

สปร็อคเก็ต/ลูกโรลเลอร์ท้ายระยะห่างและล้อซัพพอร์ตแบบวางเรียงซ้อนกัน 6 นิ้ว			
ความกว้างสายพาน (จนถึงและรวมถึง) เป็นนิ้ว	จำนวนล้อซัพพอร์ต 2 นิ้ว	จำนวนล้อซัพพอร์ต 4 นิ้ว	จำนวนแหวนล็อคตำแหน่ง
51	2	4	2
52	2	4	2
53		6	2
54		6	2
55		6	2
56		6	2
57	2	6	2
58	2	6	2
59	2	6	2
60	2	6	2

ปลายขับเคลื่อนด้านที่ไม่ทำงาน S8240

ลูกกลิ้งขับเคลื่อนอาซีตอลสีธรรมชาติ LugDrive S8240								
ขนาดที่ระบุของ เส้นผ่า-ศูนย์กลางภายนอก		ขนาดที่ระบุของ ความกว้างดุม		ขนาดของรูเจาะกลางที่มี				
นิ้ว	มม.	นิ้ว	มม.	แบบกลม - นิ้ว	แบบสี่เหลี่ยม - นิ้ว	แบบกลม - มม.	แบบสี่เหลี่ยม - มม.	
3.1	78	2	51		1.5		40	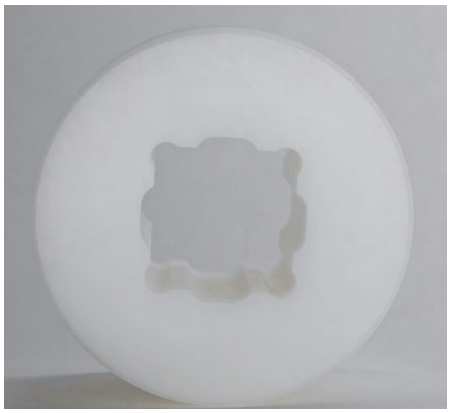
4.1	104	2	51		1.5		40	
5.1	130	2	51		1.5, 2.5		40, 60	
6.2	156	2	51		1.5, 2.5		40, 60	

คำแนะนำเกี่ยวกับสปร็อคเก็ต/ลูกกลิ้ง/สเปเซอร์แบบเลนเดียว

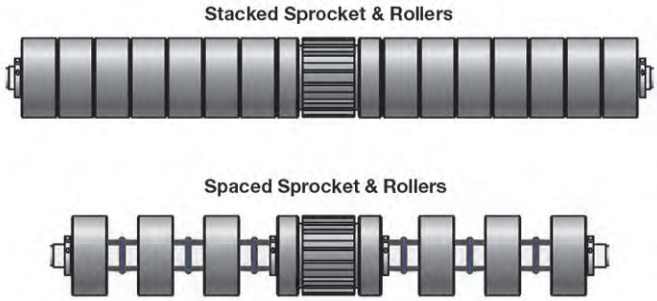

รูปที่ **6:** สปร็อคเก็ต/ลูกกลิ้ง/เครื่องสร้างระยะระหว่างสินค้าแบบเลนเดียว S8240

สปร็อคเก็ต/ลูกกลิ้งแบบวางเรียงซ้อนกัน (หน่วยสหรัฐอเมริกา)					
ความกว้างสายพาน (จนถึงและรวม-ถึง) เป็นนิ้ว	จำนวนลูกกลิ้ง 2 นิ้ว	ความกว้างของพื้นผิวอาซีตอลเป็น-นิ้ว	ส่วนยื่นของสายพานต่อด้านเป็นนิ้ว[a]	แกนล็อก	ขั้นต่ำ ความกว้างของเพลาสี่เหลี่ยม-เป็นนิ้ว
4	0	6	-1.0	2	7.5
5	0	6	-0.5	2	7.5
6	0	6	0.0	2	7.5
7	0	6	0.5	2	7.5
8	0	6	1.0	2	7.5
9	2	10.1	-0.6	2	11.6
10	2	10.1	0.0	2	11.6
11	2	10.1	0.5	2	11.6
12	2	10.1	1.0	2	11.6
13	2	14.2	-0.6	2	15.7
14	4	14.2	-0.1	2	15.7
15	4	14.2	0.4	2	15.7
16	4	14.2	0.9	2	15.7
17	4	18.3	-0.7	2	19.8
18	6	18.3	-0.2	2	19.8
19	6	18.3	0.4	2	19.8
20	6	18.3	0.9	2	19.8
21	6	22.4	-0.7	2	23.9
22	8	22.4	-0.2	2	23.9

สปร็อคเก็ต/ลูกกลิ้งแบบวางเรียงซ้อนกัน (หน่วยสหรัฐอเมริกา)					
ความกว้างสายพาน (จนถึงและรวมถึง) เป็นนิ้ว	จำนวนลูกกลิ้ง 2 นิ้ว	ความกว้างของพื้นผิวอาซีตอลเป็นนิ้ว	ส่วนยื่นของสายพานต่อด้านเป็นนิ้ว[a]	แกนล็อก	ขั้นต่ำ ความกว้างของเพลาสี่เหลี่ยมเป็นนิ้ว
23	8	22.4	0.3	2	23.9
24	8	22.4	0.8	2	23.9
25	10	26.5	-0.8	2	28
26	10	26.5	-0.3	2	28
27	10	26.5	0.3	2	28
28	10	26.5	0.8	2	28
29	12	30.6	-0.8	2	32.1
30	12	30.6	-0.3	2	32.1
31	12	30.6	0.2	2	32.1
32	12	30.6	0.7	2	32.1
33	12	30.6	1.2	2	32.1

[a] ค่าลบหมายความว่าลูกกลิ้งกว้างกว่าสายพาน ส่วนค่าบวกหมายความว่าสายพานกว้างกว่าลูกกลิ้ง

สปร็อคเก็ต/ลูกกลิ้งแบบเว้นระยะห่าง (หน่วยสหรัฐอเมริกา)								
ความกว้างสายพาน (จนถึงและรวมถึง) เป็นนิ้ว	จำนวนลูกกลิ้ง 2 นิ้ว	จำนวนสเปเซอร์ส-ปร็อคเก็ต 1 นิ้ว	จำนวนสเปเซอร์ส-ปร็อคเก็ต 1.5 นิ้ว	จำนวนสเปเซอร์ส-ปร็อคเก็ต 2 นิ้ว	ความกว้างของอาซีตอลและสเปเซอร์เป็นนิ้ว	ส่วนยื่นของสายพานต่อด้านเป็นนิ้ว[b]	แกนล็อก	ขั้นต่ำ ความกว้างของเพลาสี่เหลี่ยมเป็นนิ้ว
4	0				6	-1.0	2	7.5
5	0				6	-0.5	2	7.5
6	0				6	0.0	2	7.5
7	0				6	0.5	2	7.5
8	0				6	1.0	2	7.5
9	2				10.1	-0.6	2	11.6
10	2				10.1	0.0	2	11.6
11	2				10.1	0.5	2	11.6
12	2				10.1	1.0	2	11.6
13	2	2			13.2	-0.1	4	14.7
14	2	2			13.2	0.4	4	14.7
15	2			2	15.2	-0.1	4	16.7
16	2			2	15.2	0.4	4	16.7
17	2			2	15.2	0.9	4	16.7
18	4	4			19.4	-0.7	4	20.9
19	4	4			19.4	-0.2	4	20.9
20	4	4			19.4	0.3	4	20.9
21	4	4			19.4	0.8	4	20.9
22	4		4		21.4	0.3	4	22.9
23	4		4		21.4	0.8	4	22.9
24	4			4	23.4	0.3	4	24.9
25	4			4	23.4	0.8	4	24.9
26	6	6			25.6	0.2	4	27.1
27	6	6			25.6	0.7	4	27.1
28	6		6		28.6	-0.3	4	30.1
29	6		6		28.6	0.2	4	30.1
30	6		6		28.6	0.7	4	30.1
31	6			6	31.6	-0.3	4	33.1
32	6			6	31.6	0.2	4	33.1
33	6			6	31.6	0.7	4	33.1

[b] ค่าลบหมายความว่าลูกกลิ้งกว้างกว่าสายพาน ส่วนค่าบวกหมายความว่าสายพานกว้างกว่าลูกกลิ้ง

บันทึก: อาจมีวิธีอื่นๆ ในการปรับความกว้างให้เหมาะสมโดยใช้แหวนกั้นระยะสปร็อคเก็ต ตารางก่อนหน้านี้อาจไม่ได้แสดงรูปแบบการติดตั้งที่เป็นไปได้ทั้งหมด

สปร็อคเก็ต/ลูกกลิ้งแบบเรียงซ้อนกัน (หน่วยเมตริก)					
ความกว้างสายพาน (จนถึงและรวมถึง) เป็น มม.	จำนวนลูกกลิ้ง 2 นิ้ว	ความกว้างของพื้นผิวอาซีตอลเป็น มม.	ส่วนยื่นของสายพานต่อด้านเป็น มม.[a]	แกนล็อก	ขั้นต่ำ ความกว้างของเพลาสี่เหลี่ยมเป็น มม.
102	0	152	-25	2	191
127	0	152	-13	2	191
152	0	152	0	2	191
178	0	152	13	2	191
203	0	152	25	2	191
229	2	257	-14	2	295
254	2	257	-1	2	295
279	2	257	11	2	295
305	2	257	24	2	295
330	4	361	-15	2	399
356	4	361	-3	2	399
381	4	361	10	2	399
406	4	361	23	2	399
432	6	465	-17	2	503
457	6	465	-4	2	503
483	6	465	9	2	503
508	6	465	22	2	503
533	8	569	-18	2	607
559	8	569	-5	2	607
584	8	569	8	2	607
610	8	569	20	2	607
635	10	673	-19	2	711
660	10	673	-6	2	711
686	10	673	6	2	711
711	10	673	19	2	711
737	12	777	-20	2	815
762	12	777	-8	2	815
787	12	777	5	2	815
813	12	777	18	2	815
838	12	777	30	2	815

[a] ค่าลบหมายความว่าลูกกลิ้งกว้างกว่าสายพาน ส่วนค่าบวกหมายความว่าสายพานกว้างกว่าลูกกลิ้ง

สปร็อคเก็ต/ลูกกลิ้งแบบเว้นระยะห่าง (หน่วยเมตริก)								
ความกว้างสายพาน (จนถึงและรวมถึง) เป็น มม.	จำนวนลูกกลิ้ง 2 นิ้ว	จำนวนสเปเซอร์สปร็อคเก็ต 1 นิ้ว	จำนวนสเปเซอร์สปร็อคเก็ต 1.5 นิ้ว	จำนวนสเปเซอร์สปร็อคเก็ต 2 นิ้ว	ความกว้างของอาซีตอลและสเปเซอร์เป็น มม.	ส่วนยื่นของสายพานต่อด้านเป็น มม.[b]	แกนล็อก	ขั้นต่ำ ความกว้างของเพลาสี่เหลี่ยมเป็น มม.
102	0				152	-25	2	191
127	0				152	-13	2	191
152	0				152	0	2	191
178	0				152	13	2	191
203	0				152	25	2	191
229	2				257	-14	2	295
254	2				257	-1	2	295
279	2				257	11	2	295
305	2				257	24	2	295
330	2	2			335	-3	4	373
356	2	2			335	10	4	373
381	2			2	386	-3	4	424
406	2			2	386	10	4	424
432	2			2	386	23	4	424
457	4	4			493	-18	4	531

สปร็อคเก็ต/ลูกกลิ้งแบบเว้นระยะห่าง (หน่วยเมตริก)								
ความกว้างสายพาน (จนถึงและรวมถึง) เป็น มม.	จำนวนลูกกลิ้ง 2 นิ้ว	จำนวนสเปเซอร์ส-ปร็อคเก็ต 1 นิ้ว	จำนวนสเปเซอร์ส-ปร็อคเก็ต 1.5 นิ้ว	จำนวนสเปเซอร์ส-ปร็อคเก็ต 2 นิ้ว	ความกว้างของอาซี-ตอลและสเปเซอร์เป็น มม.	ส่วนยื่นของสายพาน-ต่อด้านเป็น มม.[b]	แกนล็อก	ขั้นต่ำ ความกว้างของ-เพลาสี่เหลี่ยมเป็น มม.
483	4	4			493	-5	4	531
508	4	4			493	8	4	531
533	4	4			493	20	4	531
559	4		4		544	8	4	582
584	4		4		544	20	4	582
610	4			4	594	8	4	632
635	4			4	594	20	4	632
660	6	6			650	5	4	688
686	6	6			650	18	4	688
711	6		6		726	-8	4	765
737	6		6		726	5	4	765
762	6		6		726	18	4	765
787	6			6	803	-8	4	841
813	6			6	803	5	4	841
838	6	0	0	6	803	18	4	841

[b] ค่าลบหมายความว่าลูกกลิ้งกว้างกว่าสายพาน ส่วนค่าบวกหมายความว่าสายพานกว้างกว่าลูกกลิ้ง

บันทึก: อาจมีวิธีอื่นๆ ในการปรับความกว้างให้เหมาะสมโดยใช้แหวนกั้นระยะสปร็อคเก็ต ตารางก่อนหน้านี้อาจไม่ได้แสดงรูปแบบการติดตั้งที่เป็นไปได้ทั้งหมด

คำแนะนำเกี่ยวกับสปร็อคเก็ต/ลูกกลิ้ง/สเปเซอร์แบบเลนคู่

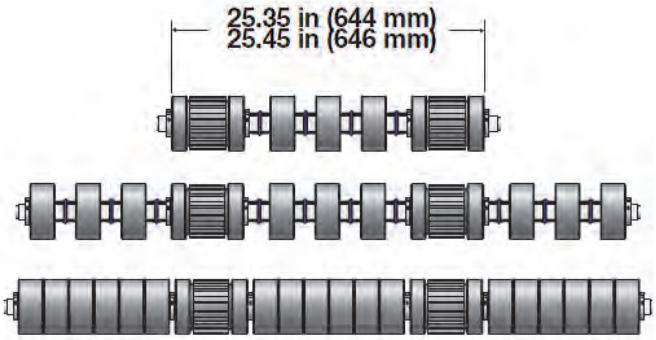

รูปที่ **7:** สปร็อคเก็ต/ลูกกลิ้ง/สเปเซอร์แบบเลนคู่ S8240

สปร็อคเก็ต/ลูกกลิ้งแบบวางเรียงซ้อนกัน (หน่วยสหรัฐอเมริกา)					
ความกว้างสายพาน (จนถึงและรวมถึง) เป็นนิ้ว	จำนวนลูกกลิ้ง 2 นิ้ว	ความกว้างของพื้นผิวอาซีตอลเป็นนิ้ว	ส่วนยื่นของสายพานต่อด้านเป็นนิ้ว[c]	แกนล็อก	ขั้นต่ำ ความกว้างของเพลาสี่เหลี่ยมเป็นนิ้ว
24	6	25.4	-0.7	4	26.9
25	6	25.4	-0.2	4	26.9
26	6	25.4	0.3	4	26.9
27	6	25.4	0.8	4	26.9
28	8	30.5	-1.3	6	32
29	8	30.5	-0.8	6	32
30	8	30.5	-0.3	6	32
31	8	30.5	0.3	6	32
32	8	30.5	0.8	6	32
33	10	34.6	-0.8	6	36.1
34	10	34.6	-0.3	6	36.1
35	10	34.6	0.2	6	36.1
36	10	34.6	0.7	6	36.1
37	12	38.7	-0.9	6	40.2
38	12	38.7	-0.4	6	40.2
39	12	38.7	0.1	6	40.2
40	12	38.7	0.6	6	40.2
41	14	42.8	-0.9	6	44.3
42	14	42.8	-0.4	6	44.3
43	14	42.8	0.1	6	44.3
44	14	42.8	0.6	6	44.3
45	16	46.9	-0.9	6	48.4
46	16	46.9	-0.4	6	48.4
47	16	46.9	0.1	6	48.4
48	16	46.9	0.6	6	48.4
49	18	51	-1.0	6	52.5
50	18	51	-0.5	6	52.5

[c] ค่าลบหมายความว่าลูกกลิ้งกว้างกว่าสายพาน ส่วนค่าบวกหมายความว่าสายพานกว้างกว่าลูกกลิ้ง

สปร็อคเก็ต/ลูกกลิ้งแบบเว้นระยะห่าง (หน่วยสหรัฐอเมริกา)								
ความกว้างสายพาน (จนถึงและรวมถึง) เป็นนิ้ว	จำนวนลูกกลิ้ง 2 นิ้ว	จำนวนสเปเซอร์สปร็อคเก็ต 1 นิ้ว	จำนวนสเปเซอร์สปร็อคเก็ต 1.5 นิ้ว	จำนวนสเปเซอร์สปร็อคเก็ต 2 นิ้ว	ความกว้างของอาซีตอลและสเปเซอร์เป็นนิ้ว	ส่วนยื่นของสายพานต่อด้านเป็นนิ้ว[d]	แกนล็อก	ขั้นต่ำ ความกว้างของเพลาสี่เหลี่ยมเป็นนิ้ว
24	3		4		25.4	-0.7	4	26.9
25	3		4		25.4	-0.2	4	26.9
26	3		4		25.4	0.3	4	26.9
27	3		4		25.4	0.8	4	26.9
28	5		4		30.5	-1.3	6	32.0

สปร็อคเก็ต/ลูกกลิ้งแบบเว้นระยะห่าง (หน่วยสหรัฐอเมริกา)								
ความกว้างสายพาน (จนถึงและรวมถึง) เป็นนิ้ว	จำนวนลูกกลิ้ง 2 นิ้ว	จำนวนสเปเซอร์ส-ปร็อคเก็ต 1 นิ้ว	จำนวนสเปเซอร์ส-ปร็อคเก็ต 1.5 นิ้ว	จำนวนสเปเซอร์ส-ปร็อคเก็ต 2 นิ้ว	ความกว้างของอาซี-ตอลและสเปเซอร์เป็น-นิ้ว	ส่วนยื่นของสายพาน-ต่อด้านเป็นนิ้ว[d]	แกนล็อก	ขั้นต่ำ ความกว้างของ-เพลาสี่เหลี่ยมเป็นนิ้ว
29	5		4		30.5	-0.8	6	32.0
30	5		4		30.5	-0.3	6	32.0
31	5		4		30.5	0.3	6	32.0
32	5		4		30.5	0.8	6	32.0
33	5	2	4		32.6	0.2	6	34.1
34	5	2	4		32.6	0.7	6	34.1
35	5		4	2	34.6	0.2	6	36.1
36	5		4	2	34.6	0.7	6	36.1
37	7	4	4		38.8	-0.9	6	40.3
38	7	4	4		38.8	-0.4	6	40.3
39	7	4	4		38.8	0.1	6	40.3
40	7	4	4		38.8	0.6	6	40.3
41	7		8		40.8	0.1	6	42.3
42	7		8		40.8	0.6	6	42.3
43	7		4	4	42.8	0.1	6	44.3
44	7		4	4	42.8	0.6	6	44.3
45	9	6	4		45.0	0.0	6	46.5
46	9	6	4		45.0	0.5	6	46.5
47	9	6	4		45.0	1.0	6	46.5
48	9		10		48.0	0.0	6	49.5
49	9		10		48.0	0.5	6	49.5
50	9		10		48.0	1.0	6	49.5

[d] ค่าลบหมายความว่าลูกกลิ้งกว้างกว่าสายพาน ส่วนค่าบวกหมายความว่าสายพานกว้างกว่าลูกกลิ้ง

บันทึก: อาจมีวิธีอื่นๆ ในการปรับความกว้างให้เหมาะสมโดยใช้แหวนกั้นระยะสปร็อคเก็ต ตารางก่อนหน้านี้อาจไม่ได้แสดงรูปแบบการติดตั้งที่เป็นไปได้ทั้งหมด

สปร็อคเก็ต/ลูกกลิ้งแบบเรียงซ้อนกัน (หน่วยเมตริก)					
ความกว้างสายพาน (จนถึงและรวม-ถึง) เป็น มม.	จำนวนลูกกลิ้ง 2 นิ้ว	ความกว้างของพื้นผิวอาซีตอลเป็น มม.	ส่วนยื่นของสายพานต่อด้านเป็น มม.[c]	แกนล็อก	ขั้นต่ำ ความกว้างของเพลาสี่เหลี่ยม-เป็น มม.
610	6	645	-18	4	683
635	6	645	-5	4	683
660	6	645	8	4	683
686	6	645	20	4	683
711	8	775	-32	6	813
737	8	775	-19	6	813
762	8	775	-6	6	813
787	8	775	6	6	813
813	8	775	19	6	813
838	10	879	-20	6	917
864	10	879	-8	6	917
889	10	879	5	6	917
914	10	879	18	6	917
940	12	983	-22	6	1021
965	12	983	-9	6	1021
991	12	983	4	6	1021
1016	12	983	17	6	1021
1041	14	1087	-23	6	1125
1067	14	1087	-10	6	1125
1092	14	1087	3	6	1125
1118	14	1087	15	6	1125

สปร็อคเก็ต/ลูกกลิ้งแบบเรียงซ้อนกัน (หน่วยเมตริก)					
ความกว้างสายพาน (จนถึงและรวมถึง) เป็น มม.	จำนวนลูกกลิ้ง 2 นิ้ว	ความกว้างของพื้นผิวอาซีตอลเป็น มม.	ส่วนยื่นของสายพานต่อด้านเป็น มม.[c]	แกนล็อก	ขั้นต่ำ ความกว้างของเพลาสี่เหลี่ยมเป็น มม.
1143	16	1191	-24	6	1229
1168	16	1191	-11	6	1229
1194	16	1191	1	6	1229
1219	16	1191	14	6	1229
1245	18	1295	-25	6	1334
1270	18	1295	-13	6	1334

[c] ค่าลบหมายความว่าลูกกลิ้งกว้างกว่าสายพาน ส่วนค่าบวกหมายความว่าสายพานกว้างกว่าลูกกลิ้ง

สปร็อคเก็ต/ลูกกลิ้งแบบเว้นระยะห่าง (หน่วยเมตริก)								
ความกว้างสายพาน (จนถึงและรวมถึง) เป็น มม.	จำนวนลูกกลิ้ง 2 นิ้ว	จำนวนสเปเซอร์สปร็อคเก็ต 1 นิ้ว	จำนวนสเปเซอร์สปร็อคเก็ต 1.5 นิ้ว	จำนวนสเปเซอร์สปร็อคเก็ต 2 นิ้ว	ความกว้างของอาซีตอลและสเปเซอร์เป็น มม.	ส่วนยื่นของสายพานต่อด้านเป็น มม.[d]	แกนล็อก	ขั้นต่ำ ความกว้างของเพลาสี่เหลี่ยมเป็น มม.
610	3		4		645	-18	4	683
635	3		4		645	-5	4	683
660	3		4		645	8	4	683
686	3		4		645	20	4	683
711	5		4		775	-32	6	813
737	5		4		775	-19	6	813
762	5		4		775	-6	6	813
787	5		4		775	6	6	813
813	5		4		775	19	6	813
838	5	2	4		828	5	6	866
864	5	2	4		828	18	6	866
889	5		4	2	879	5	6	917
914	5		4	2	879	18	6	917
940	7	4	4		986	-23	6	1024
965	7	4	4		986	-10	6	1024
991	7	4	4		986	3	6	1024
1016	7	4	4		986	15	6	1024
1041	7		8		1036	3	6	1074
1067	7		8		1036	15	6	1074
1092	7		4	4	1087	3	6	1125
1118	7		4	4	1087	15	6	1125
1143	9	6	4		1143	0	6	1181
1168	9	6	4		1143	13	6	1181
1194	9	6	4		1143	25	6	1181
1219	9		10		1219	0	6	1257
1245	9		10		1219	13	6	1257
1270	9		10		1219	25	6	1257

[d] ค่าลบหมายความว่าลูกกลิ้งกว้างกว่าสายพาน ส่วนค่าบวกหมายความว่าสายพานกว้างกว่าลูกกลิ้ง

บันทึก: อาจมีวิธีอื่นๆ ในการปรับความกว้างให้เหมาะสมโดยใช้แหวนกั้นระยะสปร็อคเก็ต ตารางก่อนหน้านี้อาจไม่ได้แสดงรูปแบบการติดตั้งที่เป็นไปได้ทั้งหมด

คำแนะนำเกี่ยวกับสปร็อคเก็ต/ลูกกลิ้ง/สเปเซอร์แบบสามเลน

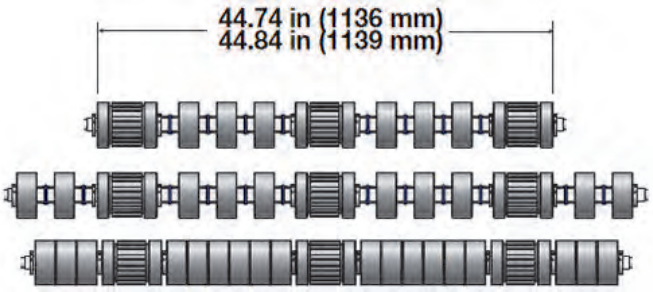

รูปที่ **8:** สปร็อคเก็ต/ลูกกลิ้ง/สเปเซอร์แบบสามเลน S8240

สปร็อคเก็ต/ลูกกลิ้งแบบวางเรียงซ้อนกัน (หน่วยสหรัฐอเมริกา)					
ความกว้างสายพาน (จนถึงและรวมถึง) เป็นนิ้ว	จำนวนลูกกลิ้ง 2 นิ้ว	ความกว้างของพื้นผิวอาซีตอลเป็นนิ้ว	ส่วนยื่นของสายพานต่อด้านเป็นนิ้ว[e]	แกนล็อก	ขั้นต่ำ ความกว้างของเพลาสี่เหลี่ยมเป็นนิ้ว
43	12	44.7	-0.9	6	46.2
44	12	44.7	-0.4	6	46.2
45	12	44.7	0.1	6	46.2
46	12	44.7	0.6	6	46.2
47	14	49.8	-1.4	8	51.3
48	14	49.8	-0.9	8	51.3
49	14	49.8	-0.4	8	51.3
50	14	49.8	0.1	8	51.3
51	14	49.8	0.6	8	51.3
52	16	53.9	-0.9	8	55.4
53	16	53.9	-0.4	8	55.4
54	16	53.9	0.1	8	55.4
55	16	53.9	0.6	8	55.4
56	18	58.0	-0.1	8	59.5
57	18	58.0	-0.5	8	59.5
58	18	58.0	0.0	8	59.5
59	18	58.0	0.5	8	59.5
60	18	58.0	1.0	8	59.5

[e] ค่าลบหมายความว่าลูกกลิ้งกว้างกว่าสายพาน ส่วนค่าบวกหมายความว่าสายพานกว้างกว่าลูกกลิ้ง

สปร็อคเก็ต/ลูกกลิ้งแบบเว้นระยะห่าง (หน่วยสหรัฐอเมริกา)								
ความกว้างสายพาน (จนถึงและรวมถึง) เป็นนิ้ว	จำนวนลูกกลิ้ง 2 นิ้ว	จำนวนสเปเซอร์สปร็อคเก็ต 1 นิ้ว	จำนวนสเปเซอร์สปร็อคเก็ต 1.5 นิ้ว	จำนวนสเปเซอร์สปร็อคเก็ต 2 นิ้ว	ความกว้างของอาซีตอลและสเปเซอร์เป็นนิ้ว	ส่วนยื่นของสายพานต่อด้านเป็นนิ้ว[f]	แกนล็อก	ขั้นต่ำ ความกว้างของเพลาสี่เหลี่ยมเป็นนิ้ว
43	6		8		44.7	-0.9	6	46.2
44	6		8		44.7	-0.4	6	46.2
45	6		8		44.7	0.1	6	46.2
46	6		8		44.7	0.6	6	46.2
47	8		8		49.8	-1.4	8	51.3
48	8		8		49.8	-0.9	8	51.3
49	8		8		49.8	-0.4	8	51.3
50	8		8		49.8	0.1	8	51.3
51	8		8		49.8	0.6	8	51.3
52	8	2	8		51.9	0.1	8	53.4
53	8	2	8		51.9	0.6	8	53.4
54	8		8	2	53.9	0.1	8	55.4
55	8		8	2	53.9	0.6	8	55.4
56	10	4	8		58.1	-1.1	8	59.6
57	10	4	8		58.1	-0.6	8	59.6
58	10	4	8		58.1	-0.1	8	59.6

สปร็อคเก็ต/ลูกกลิ้งแบบเว้นระยะห่าง (หน่วยสหรัฐอเมริกา)								
ความกว้างสายพาน (จนถึงและรวมถึง) เป็นนิ้ว	จำนวนลูกกลิ้ง 2 นิ้ว	จำนวนสเปเซอร์ส-ปร็อคเก็ต 1 นิ้ว	จำนวนสเปเซอร์ส-ปร็อคเก็ต 1.5 นิ้ว	จำนวนสเปเซอร์ส-ปร็อคเก็ต 2 นิ้ว	ความกว้างของอาซี-ตอลและสเปเซอร์เป็น-นิ้ว	ส่วนยื่นของสายพาน-ต่อด้านเป็นนิ้ว[f]	แกนล็อก	ขั้นต่ำ ความกว้างของ-เพลาสี่เหลี่ยมเป็นนิ้ว
59	10	4	8		58.1	0.4	8	59.6
60	10	4	8		58.1	0.9	8	59.6

[f] ค่าลบหมายความว่าลูกกลิ้งกว้างกว่าสายพาน ส่วนค่าบวกหมายความว่าสายพานกว้างกว่าลูกกลิ้ง

บันทึก: อาจมีวิธีอื่นๆ ในการปรับความกว้างให้เหมาะสมโดยใช้แหวนกั้นระยะสปร็อคเก็ต ตารางก่อนหน้านี้อาจไม่ได้แสดงรูปแบบการติดตั้งที่เป็นไปได้ทั้งหมด

สปร็อคเก็ต/ลูกกลิ้งแบบเรียงซ้อนกัน (หน่วยเมตริก)					
ความกว้างสายพาน (จนถึงและรวม-ถึง) เป็น มม.	จำนวนลูกกลิ้ง 2 นิ้ว	ความกว้างของพื้นผิวอาซีตอลเป็น มม.	ส่วนยื่นของสายพานต่อด้านเป็น มม.[e]	แกนล็อก	ขั้นต่ำ ความกว้างของเพลาสี่เหลี่ยม-เป็น มม.
1092	12	1135	-22	6	1173
1118	12	1135	-9	6	1173
1143	12	1135	4	6	1173
1168	12	1135	17	6	1173
1194	14	1265	-36	8	1303
1219	14	1265	-23	8	1303
1245	14	1265	-10	8	1303
1270	14	1265	3	8	1303
1295	14	1265	15	8	1303
1321	16	1369	-24	8	1407
1346	16	1369	-11	8	1407
1372	16	1369	1	8	1407
1397	16	1369	14	8	1407
1422	18	1473	-25	8	1511
1448	18	1473	-13	8	1511
1473	18	1473	0	8	1511
1499	18	1473	13	8	1511
1524	18	1473	25	8	1511

[e] ค่าลบหมายความว่าลูกกลิ้งกว้างกว่าสายพาน ส่วนค่าบวกหมายความว่าสายพานกว้างกว่าลูกกลิ้ง

สปร็อคเก็ต/ลูกกลิ้งแบบเว้นระยะห่าง (หน่วยเมตริก)								
ความกว้างสายพาน (จนถึงและรวมถึง) เป็น มม.	จำนวนลูกกลิ้ง 2 นิ้ว	จำนวนสเปเซอร์ส-ปร็อคเก็ต 1 นิ้ว	จำนวนสเปเซอร์ส-ปร็อคเก็ต 1.5 นิ้ว	จำนวนสเปเซอร์ส-ปร็อคเก็ต 2 นิ้ว	ความกว้างของอาซี-ตอลและสเปเซอร์เป็น มม.	ส่วนยื่นของสายพาน-ต่อด้านเป็น มม.[f]	แกนล็อก	ขั้นต่ำ ความกว้างของ-เพลาสี่เหลี่ยมเป็น มม.
1092	6		8		1135	-22	6	1173
1118	6		8		1135	-9	6	1173
1143	6		8		1135	4	6	1173
1168	6		8		1135	17	6	1173
1194	8		8		1265	-36	8	1303
1219	8		8		1265	-23	8	1303
1245	8		8		1265	-10	8	1303
1270	8		8		1265	3	8	1303
1295	8		8		1265	15	8	1303
1321	8	2	8		1318	1	8	1356
1346	8	2	8		1318	14	8	1356
1372	8		8	2	1369	1	8	1407
1397	8		8	2	1369	14	8	1407
1422	10	4	8		1476	-27	8	1514
1448	10	4	8		1476	-14	8	1514
1473	10	4	8		1476	-1	8	1514
1499	10	4	8		1476	11	8	1514

สปร็อคเก็ต/ลูกกลิ้งแบบเว้นระยะห่าง (หน่วยเมตริก)								
ความกว้างสายพาน (จนถึงและรวมถึง) เป็น มม.	จำนวนลูกกลิ้ง 2 นิ้ว	จำนวนสเปเซอร์ส-ปร็อคเก็ต 1 นิ้ว	จำนวนสเปเซอร์ส-ปร็อคเก็ต 1.5 นิ้ว	จำนวนสเปเซอร์ส-ปร็อคเก็ต 2 นิ้ว	ความกว้างของอาซี-ตอลและสเปเซอร์เป็น มม.	ส่วนยื่นของสายพาน-ต่อด้านเป็น มม.[f]	แกนล็อก	ขั้นต่ำ ความกว้างของ-เพลาสี่เหลี่ยมเป็น มม.
1524	10	4	8		1476	24	8	1514

[f] ค่าลบหมายความว่าลูกกลิ้งกว้างกว่าสายพาน ส่วนค่าบวกหมายความว่าสายพานกว้างกว่าลูกกลิ้ง

บันทึก: อาจมีวิธีอื่นๆ ในการปรับความกว้างให้เหมาะสมโดยใช้แหวนกั้นระยะสปร็อคเก็ต ตารางก่อนหน้านี้อาจไม่ได้แสดงรูปแบบการติดตั้งที่เป็นไปได้ทั้งหมด

การประกอบสายพาน

ตัวเลือกการต่อสายพาน

ปลายสายพานจะสร้างขึ้นโดยตัวเลือกการต่อสายพานที่เลือก

ส่วนปลายที่จัดเตรียมไว้: สั่งปลายสายพานที่เตรียมไว้สำหรับการปรับความยาวและเชื่อมในพื้นที่ขณะติดตั้ง

สายพานไร้ปลาย: สั่งสายพานแบบเชื่อมมาแล้วเป็นวงสำหรับติดตั้งโดยไม่ต้องมีการต่อในสถานที่

ปลาย ThermoLace HDE: สั่งซื้อปลาย ThermoLace เพื่อการถอดส่วนประกอบสายพานอย่างง่ายดายระหว่างการทำความสะอาด ชุดตัวยึดกลไกที่กั้นข้างแบบซิงโครไนซ์มีมาให้พร้อมกับสายพานที่กั้นข้าง ThermoLace ทุกรุ่น

ปลายประกับโลหะ: สั่งปลายประกับโลหะเพื่อการถอดส่วนประกอบอย่างง่ายดายระหว่างการทำความสะอาด; แถมชุดตัวยึดกลไกที่กั้นข้างแบบซิงโครไนซ์กับสายพานแบบกั้นข้างประกับโลหะทุกรุ่น

การพิจารณาการต่อสายพาน

พิจารณาสิ่งต่อไปนี้ขณะเลือกตัวเลือกการต่อสายพาน

- การต่อโดยใช้ข้อต่อสายพานคือวิธีที่ถูกสุขอนามัย
- ผู้เชี่ยวชาญเฉพาะทางจาก Intralox สามารถต่อสายพานแบบภาคสนามได้ ถ้ามีความจำเป็น
- เพียงการอบรมเพียงเล็กน้อยลูกค้าก็สามารถซื้อและใช้ตัวต่อ ThermoDrive ได้
- ชุดตัวยึดกลไกที่กั้นข้างแบบซิงโครไนซ์นั้นถูกออกแบบมาสำหรับใช้กับสายพานที่มีประกับโลหะ หรือการเชื่อมต่อ ThermoLace

การต่อสายพานไร้ปลาย	
กำลังแรงดึงสายพานสูงสุด	เหมือนกับวัสดุสายพาน
ความกว้างของสายพานขั้นต่ำ	1 นิ้ว (25 มม.)
ความกว้างของสายพานขั้นต่ำ	72 นิ้ว (1829 มม.)
ความกว้างที่เพิ่มขึ้น	1/32 นิ้ว (0.79 มม.)
ดีไซน์ของขอบการลับ	ต่อ
สายพานที่ใช้งานด้วยกันได้	ทั้งหมด

- การซ่อมแซมจำเป็นต้องมีการต่อ ดูที่ เครื่องมือติดตั้งและบำรุงรักษา
- ปลายที่เตรียมไว้ทั้งหมดและสายพานไร้ปลายจะมีระยะห่างขนาด 6 นิ้ว (152 มม.) อย่างน้อยหนึ่งแห่งระหว่างแผ่นขั้นบันไดสำหรับการต่อ
- พิกัดความเผื่อของความกว้างสายพานคือ +/- 0.0625 นิ้ว (1.5875 มม.)

สายพานแบบพร้อมสำหรับต่อเชื่อมสำหรับการต่อ	
กำลังแรงดึงสายพานสูงสุด	เหมือนกับวัสดุสายพาน
ความกว้างของสายพานขั้นต่ำ	1 นิ้ว (25 มม.)
ความกว้างของสายพานขั้นต่ำ	72 นิ้ว (1829 มม.)
ความกว้างที่เพิ่มขึ้น	1/32 นิ้ว (0.79 มม.)
ดีไซน์ของขอบการลับ	ต่อ
สายพานที่ใช้งานด้วยกันได้	ทั้งหมด

- การซ่อมแซมจำเป็นต้องมีการต่อ ดูที่ เครื่องมือติดตั้งและบำรุงรักษา
- พิกัดความเผื่อของความกว้างสายพานคือ ±0.0625 นิ้ว (±2 มม.)

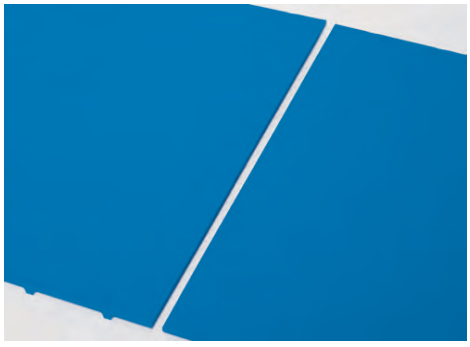

S8026 ThermoLace พร้อมการต่อเชื่อม Heavy-Duty Edge

กำลังแรงดึงสายพานสูงสุด	โพลียูรีเทน	150 แรงปอนด์/ฟุตตามความกว้าง	2,189 นิวตัน/เมตรตามความ-กว้าง
	โพลียูรีเทน A23	192 แรงปอนด์/ฟุตตามความกว้าง	2,809 นิวตัน/เมตรตามความ-กว้าง
ความกว้างของสายพานขั้นต่ำ	4 นิ้ว (102 มม.)		
ความกว้างของสายพานขั้นต่ำ	72 นิ้ว (1829 มม.)		
ความกว้างที่เพิ่มขึ้น	0.5 นิ้ว (12.7 มม.)		
เส้นผ่าศูนย์กลางแกนร็อค	0.100 นิ้ว (2.5 มม.)		
ตัวเลือกวัสดุของแกนร็อคร้อย-สายพาน	อาซีตอลสีน้ำเงิน		
ดีไซน์ของขอบการลับ	การต่อเชื่อม Heavy-Duty Edge		
สายพานที่ใช้งานด้วยกันได้	โพลียูรีเทน S8026, โพลียูรีเทน A23 S8026		

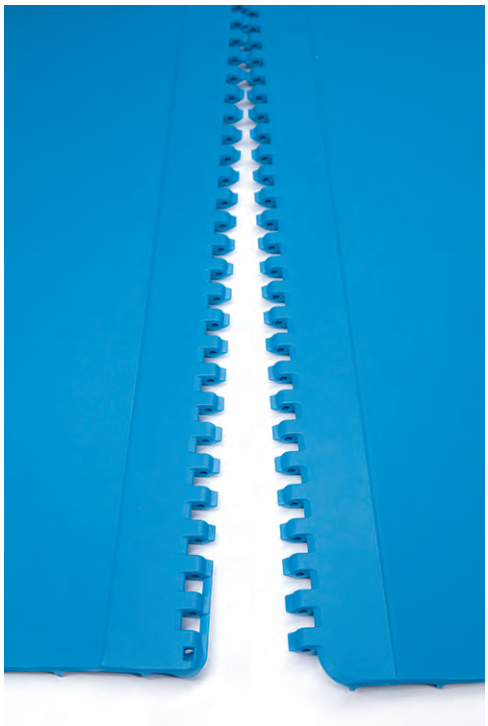

- S8026 ThermoLace พร้อม Heavy-Duty Edge (HDE) เป็นตัวเลือกการต่อเชื่อมสิทธิบัตร
- คุณสมบัติรูปทรงการยึดขอบอยู่ระหว่างการจดสิทธิบัตร ปลายแกนร็อคจะถูกยึดจับไว้อย่างสมบูรณ์ภายในส่วนเชื่อมต่อปลาย การออกแบบนี้ช่วยลด-ความเสี่ยงของความล้มเหลวของจุดกักเก็บอ้ายแกนร็อค
- ThermoLace HDE ได้รับการออกแบบมาเพื่อแทนที่การออกแบบ ThermoLace รุ่นก่อนหน้าของเราโดยไม่มีการเปลี่ยนแปลงใดๆ กับกรอบ-สายพานลำเลียง ThermoLace HDE ไม่สามารถเชื่อมต่อกับการออกแบบ ThermoLace รุ่นก่อนหน้าได้
- ไม่แนะนำสำหรับสายพานขนาด 5.3 มม.
- เส้นผ่านศูนย์กลางสปร็อคเก็ตต่ำสุดคือ 3.9 นิ้วในแบบ PD (ฟัน 12 ซี่)[a]
- ตรวจสอบตารางสปร็อคเก็ตเพื่อดูความเข้ากันได้กับ ThermoLace HDE
- สำหรับคำแนะนำเฉพาะการใช้งาน โปรดติดต่อฝ่ายบริการลูกค้าสัมพันธ์ของ Intralox

[a] เมื่อพิจารณาขนาดสปร็อคเก็ตต่ำสุด โปรดติดต่อ TSG

S8050 ThermoLace พร้อมการต่อเชื่อม Heavy-Duty Edge

แรงดึงสายพานสูงสุด[b]	โพลียูรีเทน 210 แรงปอนด์/ฟุตตามความกว้าง (3,065 นิวตัน/เมตรตาม-ความกว้าง) โพลียูรีเทน A23 270 แรงปอนด์/ฟุตตามความกว้าง (3,940 นิวตัน/เมตร-ตามความกว้าง) Dura 475 แรงปอนด์/ฟุตตามความกว้าง (6,932 นิวตัน/เมตรตามความ-กว้าง)
ความกว้างของสายพานขั้นต่ำ	4 นิ้ว (102 มม.)
ความกว้างของสายพานขั้นต่ำ	72 นิ้ว (1829 มม.)
ความกว้างที่เพิ่มขึ้น	0.5 นิ้ว (12.7 มม.)
เส้นผ่าศูนย์กลางแกนร็อค	0.140 นิ้ว (3.6 มม.)
วัสดุของแกนร็อคร้อยสายพาน	อาซีตอลสีน้ำเงิน, อาซีตอลสีขาว, PK สีน้ำเงิน
ดีไซน์ของขอบการลับ	การต่อเชื่อม Heavy-Duty Edge
สายพานที่ใช้งานด้วยกันได้	โพลียูรีเทน, โพลียูรีเทน A23, Dura

- S8050 ThermoLace™ พร้อม Heavy-Duty Edge (HDE) เป็นตัวเลือกการต่อเชื่อมสิทธิบัตร
- คุณสมบัติรูปทรงการยึดขอบอยู่ระหว่างการจดสิทธิบัตร ปลายแกนร็อคจะถูกยึดจับไว้อย่างสมบูรณ์ภายในส่วนเชื่อมต่อปลาย การออกแบบนี้ช่วยลดความ-เสี่ยงของความล้มเหลวของจุดกักเก็บอ้ายแกนร็อค
- ThermoLace HDE ได้รับการออกแบบมาเพื่อแทนที่ ThermoLace ปัจจุบันของเราโดยไม่มีการเปลี่ยนแปลงใดๆ กับกรอบสายพานลำเลียง ThermoLace HDE ไม่สามารถเชื่อมต่อกับการออกแบบ ThermoLace แบบเก่าได้
- เส้นผ่าศูนย์กลางสปร็อคเก็ตต่ำสุดคือฟันเฟือง 8 ซี่หรือเส้นผ่าศูนย์กลางต่ำสุดที่ใหญ่ที่สุดที่แสดงในหน้าวัสดุ
- ตรวจสอบตารางสปร็อคเก็ตเพื่อดูความเข้ากันได้กับ ThermoLace
- สำหรับคำแนะนำเฉพาะการใช้งาน โปรดติดต่อฝ่ายบริการลูกค้าสัมพันธ์ของ Intralox

[b] แรงดึงที่วัดได้ในหน่วยแรงปอนด์ต่อความกว้างสายพาน 1 ฟุต

S8140 แกนขับเดี่ยว ThermoLace พร้อมการต่อเชื่อม Heavy-Duty Edge

กำลังแรงดึงสายพานสูงสุด	แฟลทท็อป E (10.5 มม.) โพลียูรีเทน A23	• ความกว้าง 270 แรงปอนด์/ฟุต สูงสุด 32 นิ้ว • 720 แรงปอนด์ 32 นิ้ว-ถึง 36 นิ้ว	• 3,940 นิวตัน/เมตร สูงสุด 813 มม. • 3,200 นิวตัน 813 มม. ถึง 914 มม.
	เอ็มเบทไดมอนด์ท็อป E (11.5 มม.) โพลียูรีเทน	• ความกว้าง 225 แรงปอนด์/ฟุต สูงสุด 32 นิ้ว • 600 แรงปอนด์ 32 นิ้ว-ถึง 36 นิ้ว	• 3,250 นิวตัน/เมตร สูงสุด 813 มม. • 2,660 นิวตัน 813 มม. ถึง 914 มม.
	แฟลทท็อป E (10.5 มม.) Dura	• ความกว้าง 450 แรงปอนด์/ฟุต สูงสุด 32 นิ้ว • 1,200 แรงปอนด์ 32 นิ้วถึง 36 นิ้ว	• 6,560 นิวตัน/เมตร สูงสุด 813 มม. • 5,330 นิวตัน 813 มม. ถึง 914 มม.
ความกว้างของสายพานขั้นต่ำ	5 นิ้ว (127 มม.)		
ความกว้างของสายพานขั้นต่ำ	36 นิ้ว (914.4 มม.)		
ความกว้างที่เพิ่มขึ้น	0.5 นิ้ว (12.7 มม.)		
เส้นผ่าศูนย์กลางแกนร็อด	0.140 นิ้ว (3.6 มม.)		
ตัวเลือกวัสดุของแกนร็อดร้อยสายพาน	อาซีตอลสีน้ำเงิน, อาซีตอลสีขาว, PK สีน้ำเงิน		
ดีไซน์ของขอบการลับ	การต่อเชื่อม Heavy-Duty Edge		
สายพานที่ใช้งานด้วยกันได้	โพลียูรีเทน, โพลียูรีเทน A23, Dura		
โปรไฟล์พื้นผิวที่มี	แฟลทท็อป, EDT		

- S8140 แกนขับเดี่ยว ThermoLace™ พร้อม Heavy-Duty Edge (HDE) เป็นตัวเลือกการต่อเชื่อมสิทธิบัตร
- คุณสมบัติรูปทรงการยึดขอบอยู่ระหว่างการจดสิทธิบัตร ปลายแกนร็อดจะถูกยึดจับไว้อย่างสมบูรณ์ภายในส่วนเชื่อมต่อปลาย การออกแบบนี้ช่วยลดความเสี่ยงของความล้มเหลวของจุดกักเก็บย้ายแกนร็อด
- ThermoLace HDE ได้รับการออกแบบมาเพื่อแทนที่ ThermoLace ปัจจุบันของเราโดยไม่มีการเปลี่ยนแปลงใดๆ กับกรอบสายพานลำเลียง ThermoLace HDE ไม่สามารถเชื่อมต่อกับการออกแบบ ThermoLace แบบเก่าได้
- ค้นหาตารางข้อมูลสำหรับสายพานแกนขับเดี่ยว S8140 ในสายพานเพื่อดูข้อมูลเส้นผ่าศูนย์กลางสปร็อคเก็ตขั้นต่ำของแต่ละสายพาน
- หากใช้ไซต์การ์ดแบบคงที่ โปรดติดต่อกลุ่มบริการด้านเทคนิค (TSG) ของ Intralox เพื่อขอคำแนะนำเกี่ยวกับการติดตั้ง
- ตรวจสอบตารางสปร็อคเก็ตเพื่อดูความเข้ากันได้กับ ThermoLace
- สำหรับคำแนะนำเฉพาะการใช้งาน โปรดติดต่อฝ่ายบริการลูกค้าสัมพันธ์ของ Intralox

S8140 แกนขับคู่ ThermoLace พร้อมการต่อเชื่อม Heavy-Duty Edge

กำลังแรงดึงสายพานสูงสุด	แฟลทท็อป E (10.5 มม.) Dura	450 แรงปอนด์/ฟุต-ตามความกว้าง	6,560 นิวตัน/เมตร-ตามความกว้าง
	แฟลทท็อป E (10.5 มม.)โพลียูรีเทน A23	270 แรงปอนด์/ฟุต-ตามความกว้าง	3,940 นิวตัน/เมตร-ตามความกว้าง
	เอ็มเบทไดมอนด์ท็อป E (11.5 มม.) โพลียู-รีเทน	225 แรงปอนด์/ฟุต-ตามความกว้าง	3,280 นิวตัน/เมตร-ตามความกว้าง
ความกว้างของสายพานขั้นต่ำ	30 นิ้ว (762 มม.)		
ความกว้างของสายพานขั้นต่ำ	60 นิ้ว (1524 มม.)		
ความกว้างที่เพิ่มขึ้น	0.5 นิ้ว (12.7 มม.)		
เส้นผ่าศูนย์กลางแกนร็อด	0.140 นิ้ว (3.6 มม.)		
ตัวเลือกวัสดุของแกนร็อดร้อยสายพาน	อาซีตอลสีน้ำเงิน, อาซีตอลสีขาว, PK สีน้ำเงิน		
ดีไซน์ของขอบการลับ	การต่อเชื่อม Heavy-Duty Edge		
สายพานที่ใช้งานด้วยกันได้	โพลียูรีเทน, โพลียูรีเทน A23, Dura		
โปรไฟล์พื้นผิวที่มี	แฟลทท็อป, EDT		

- S8140 แกนขับคู่ ThermoLace™ พร้อม Heavy-Duty Edge (HDE) เป็นตัวเลือกการต่อเชื่อมสิทธิบัตร
- คุณสมบัติรูปทรงการยึดขอบอยู่ระหว่างการจดสิทธิบัตร ปลายแกนร็อดจะถูกยึดจับไว้อย่างสมบูรณ์ภายในส่วนเชื่อมต่อปลาย การออกแบบนี้ช่วยลดความ-เสี่ยงของความล้มเหลวของจุดกักเก็บอ้ายแกนร็อด
- ThermoLace HDE ได้รับการออกแบบมาเพื่อแทนที่ ThermoLace ปัจจุบันของเราโดยไม่มีการเปลี่ยนแปลงใดๆ กับกรอบสายพานลำเลียง ThermoLace HDE ไม่สามารถเชื่อมต่อกับการออกแบบ ThermoLace แบบเก่าได้
- ค้นหาตารางข้อมูลสำหรับสายพานแกนขับคู่ S8140 ในสายพานเพื่อดูข้อมูลเส้นผ่าศูนย์กลางสปร็อคเก็ตขั้นต่ำของแต่ละสายพาน
- หากใช้ไซต์การ์ดแบบคงที่ โปรดติดต่อกลุ่มบริการด้านเทคนิค (TSG) ของ Intralox เพื่อขอคำแนะนำเกี่ยวกับการติดตั้ง
- ตรวจสอบตารางสปร็อคเก็ตเพื่อดูความเข้ากันได้กับ ThermoLace
- สำหรับคำแนะนำเฉพาะการใช้งาน โปรดติดต่อฝ่ายบริการลูกค้าสัมพันธ์ของ Intralox

ต่อแบบประกับโลหะ

กำลังแรงดึงสายพานสูงสุด[a]	300 แรงปอนด์/ฟุตตามความกว้าง (4378 นิวตัน/เมตรตามความกว้าง)
ความกว้างของสายพานขั้นต่ำ	6 นิ้ว (152 มม.)
ความกว้างของสายพานขั้นต่ำ	72 นิ้ว (1829 มม.)
ความกว้างที่เพิ่มขึ้น	1.0 นิ้ว (25 มม.)
เส้นผ่าศูนย์กลางแกนร็อด	0.08 นิ้ว (2 มม.)
วัสดุของแกนร็อดร้อยสายพาน	แกนสแตนเลสสตีลแบบพับไม่มีหัวเคลือบไนลอนสีน้ำตาล
การออกแบบขอบ	แหวนล็อคตำแหน่ง
สายพานที่ใช้งานด้วยกันได้	ทั้งหมด

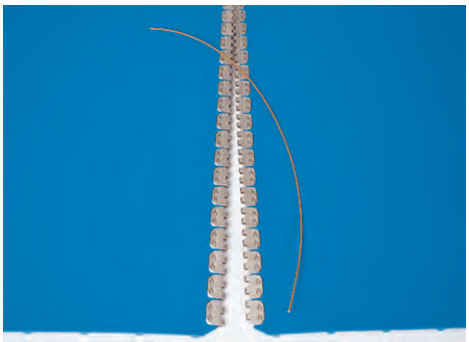

- คลิปคือ Flexco Ready Set Staple ผลิตภัณฑ์สแตนเลส #62
- ติดต่อฝ่ายบริการลูกค้าของ Intralox สำหรับชิ้นส่วนแหวน แกน หรือคลิปประกับโลหะ

[a] กำลังแรงดึงสายพานอาจลดลง ขึ้นอยู่กับซีรีส์ สไตล์ และวัสดุ

ชุดตัวยึดกลไกแบบพร้อมสำหรับการต่อเชื่อมพร้อมที่กั้นข้างแบบซิงโครไนซ์สำหรับพิตช์ 40 มม. และ 50 มม.

พิตช์ที่กั้นข้าง	นิ้ว	มม.	ในชุดประกอบด้วย
40 มม.	2.0	51	ประกอบด้วยส่วนประกอบ-สำหรับรอยต่อเชื่อมสายพานที่-กั้นข้างสอง (2) จุด, แผ่น-โลหะหก (6) แผ่น, สกรูหก (6) ตัว และแป้นเกลียวล็อกหก (6) ตัว
	2.3	58	
	3.0	75	
	4.0	100	
50 มม.	2.0	51	
	2.3	58	
	3.0	75	
	4.0	100	

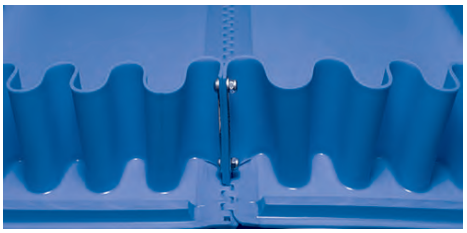

- ต้องใช้ชุดเดียวสำหรับประกบแต่ละส่วน
- Intralox ขอแนะนำให้ใช้เส้นผ่านศูนย์กลางสปร็อคเก็ตหรือลูกกลิ้งในขนาดที่ใหญ่ขึ้นหนึ่งระดับกับสายพานที่มี ThermoLace HDE และชุดสายรัดแบบกลไก

คุณสมบัติสายพาน

คุณสมบัติสายพานพิเศษมีให้เลือกใช้สำหรับการใช้งานแบบเฉพาะ

- การเจาะรูสายพานออกแบบมาเพื่อกระบวนการทำให้แห้งอย่างสะอาด
- ร่องรางน้ำของสายพานออกแบบสำหรับการใช้งานสายพานลำเลียงแบบรางน้ำบางชนิด
- การถอดไดร์ฟบาร์ออกแบบมาเพื่อการใช้งานที่หลากหลาย ติดต่อฝ่ายบริการลูกค้าสัมพันธ์ของ Intralox สำหรับคำแนะนำตามการใช้งานโดยเฉพาะ

การเจาะรูสายพาน

ความกว้างของสายพานขั้นต่ำ	4 นิ้ว (101.6 มม.)	
ความกว้างของสายพานขั้นต่ำ	72 นิ้ว (1828.8 มม.)	
ขนาดการเจาะรู	รู 0.25 นิ้ว (6 มม.) พื้นที่เปิด 20%	
วัสดุที่ใช้งานร่วมกันได้	โพลียูรีเทน (ติดต่อฝ่ายบริการลูกค้าของ Intralox สำหรับข้อมูลเพิ่มเติมเกี่ยวกับการเจาะรูวัสดุอื่นๆ)	
กำลังแรงดึงสายพานสูงสุด	ความกว้างในหน่วยแรงปอนด์/ฟุต	ความกว้างในหน่วยนิวตัน/เมตร
	210	3,060

- มีรูระบายอากาศในเพอร์ฟอเรทเฟลทท็อป E S8050 (7.0 มม.) ¼ นิ้ว (6.35 มม.) โพลียูรีเทนแบบรูกลม
- ติดต่อฝ่ายบริการลูกค้าของ Intralox สำหรับตัวเลือกการครอบคลุมแบบไม่สม่ำเสมอที่สามารถใช้ได้ (เช่น การเจาะรูเป็นแถว)

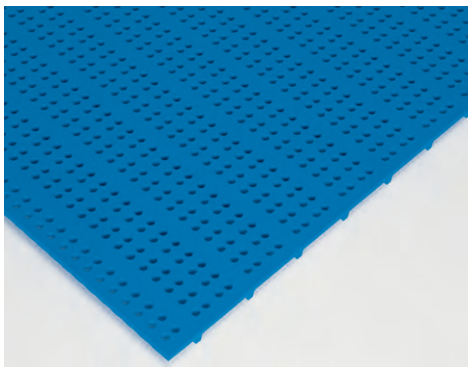

แบบเลาะร่อง

ความกว้างของสายพานขั้นต่ำ	10 นิ้ว (254 มม.)
ความกว้างของสายพานขั้นต่ำ	72 นิ้ว (1829 มม.)
ความกว้างของร่องเครื่องจักร	2 นิ้ว (50.8 มม.)
ซีรีส์ที่ใช้งานร่วมกันได้	S8026, S8050

- ติดต่อฝ่ายบริการลูกค้าสัมพันธ์ของ Intralox สำหรับคำแนะนำตามการใช้งานโดยเฉพาะ
- นำไดรฟ์บาร์ออกทั้งหมด รวมถึง:
  - 0.020 นิ้ว (0.5 มม.) ของกรอบสายพานบนสายพาน S8026
  - 0.039 นิ้ว (1 มม.) ของกรอบสายพานบนสายพาน S8050
- ห้ามติดตั้งเฟืองอุปกรณ์ขับเคลื่อนไปที่ร่องรางน้ำ

การถอดไดร์ฟบาร์

ความกว้างของสายพานขั้นต่ำ	10 นิ้ว (254 มม.)
ความกว้างของสายพานขั้นต่ำ	72 นิ้ว (1829 มม.)
ความกว้างของร่องเครื่องจักร	แตกต่างกัน
ซีรีส์ที่ใช้งานร่วมกันได้	S8026, S8050

- ติดต่อฝ่ายบริการลูกค้าของ Intralox สำหรับคำแนะนำตามการใช้งานโดยเฉพาะ
- เหลือไดร์ฟบาร์ไว้ 0.005 นิ้ว (0.127 มม.) และความหนาผิวด้านนอกทั้งหมด
- ห้ามติดตั้งสปร็อคเก็ตขับเคลื่อนขณะถอดไดร์ฟบาร์
- ปรับแต่งได้ตามการใช้งาน

ซีลพ็อกเก็ต		
ความกว้างของสายพานขั้นต่ำ	24 นิ้ว (610 มม.)	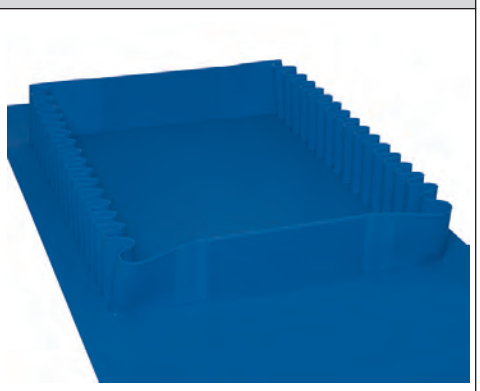
ความกว้างของสายพานขั้นต่ำ	59 นิ้ว (1,500 มม.)	
วัสดุที่ใช้งานร่วมกันได้	PUR A23 (สีน้ำเงินและสีขาว)	
ซีรีส์ที่ใช้งานร่วมกันได้	S8050 (แฟลทท็อป), S8140 (แฟลทท็อป)	
• ติดต่อฝ่ายบริการลูกค้าสัมพันธ์ของ Intralox สำหรับคำแนะนำตามการใช้งานโดยเฉพาะ • ความยาวซีลพ็อกเก็ตขั้นต่ำ: - S8050: 13 แถว - S8140: 16 แถว • มีจำหน่ายพร้อมที่กั้นข้างแบบซิงโครไนซ์ ส่วนเว้นขอบข้างของที่กั้นข้างขั้นต่ำที่แนะนำคือ 2 นิ้ว (50 มม.) • ความสูงของที่กั้นข้างต้องไม่เกิน 4 นิ้ว (102 มม.) • ความหนาของที่กั้นข้างมาตรฐานเท่ากับ 0.08 นิ้ว (2 มม.) • มีจำหน่ายพร้อมไฟลต์ 90 องศา ความกว้างไฟลต์สูงสุดคือ 55 นิ้ว (1,397 มม.) • ความสูงของไฟลต์ต้องไม่เกิน 4 นิ้ว (102 มม.) • ความหนาของไฟลต์มาตรฐานคือ 0.28 นิ้ว (7 มม.) และ 0.08 นิ้ว (2 มม.) ที่ที่กั้นข้าง • ไฟลต์และที่กั้นข้างต้องมีความสูงเท่ากัน • มีจำหน่ายพร้อมวีไกด์ • การต่อสายพานแบบเชื่อมมาแล้วเป็นวงจะขึ้นอยู่กับข้อจำกัดความยาวส่วนสูงสุด		

อุปกรณ์เสริมสายพาน

การพิจารณาการเลือกไฟลต์

พิจารณาสิ่งต่อไปนี้ขณะเลือกไฟลต์สำหรับสายพาน

- วัสดุไฟลต์และวัสดุสายพานจะต้องเหมือนกัน รูปแบบไฟลต์และสายพานอาจต่างกันได้
- ความยาวไฟลต์สูงสุดคือ 36 นิ้ว (914 มม.) สำหรับไฟลต์ส่วนมาก
  - ความยาวไฟลต์สูงสุดคือ 32 นิ้ว (812 มม.) สำหรับแบบ Scoop ที่ส่วนบนสั้น
  - ความยาวไฟลต์สูงสุดคือ 32 นิ้ว (812 มม.) สำหรับวัสดุทนความเย็น (Cold Use), Dura, แบบ Scoop เอ็มเบทไดมอนด์โพลียูรีเทน
- ไฟลต์ที่มีรอยบากมีให้เลือกใช้ รอยบากมาตรฐานคือ 2 นิ้ว (51 มม.)
- ในกรณีที่สายพานหรือไฟลต์มีขนาดกว้างกว่า 24 นิ้ว (610 มม.) ติดต่อฝ่ายบริการลูกค้าสัมพันธ์ของ Intralox สำหรับคำแนะนำเกี่ยวกับรอยบากศูนย์กลางตามการออกแบบและการใช้งาน
- โปรดจัดให้ส่วนเว้นขอบข้างของไฟลต์เหมาะกับระยะห่างที่กำหนดและสปร็อคเก็ตให้ตรงกับแนวดิมิตเตอร์ ส่วนเว้นขอบข้างที่สามารถผลิตได้ขั้นต่ำคือ 1.25 นิ้ว (32 มม.) ส่วนเว้นขอบข้างต่ำกว่า 1.25 นิ้ว (32 มม.) ต้องมีการสั่งผลิตพิเศษ
- ติดต่อฝ่ายบริการลูกค้าสัมพันธ์ของ Intralox สำหรับข้อมูล Flight Gusset
- การเชื่อมต่อสายพานฐานในพื้นที่จะต้องมีช่องว่างระหว่างไฟลต์ขั้นต่ำเพียง 6 นิ้ว (152 มม.)
- สายพานแบบพร้อมสำหรับต่อเชื่อมที่มีที่กั้นข้างจำเป็นต้องมีพื้นที่ระหว่างไฟลต์ 9.33 นิ้ว (237 มม.) สำหรับการต่อที่กั้นข้าง ในพื้นที่บริเวณจุดต่อ

ข้อมูลไฟล์ต์ 90 องศา

ความสูงไฟล์ต์ที่มี		ความหนาที่มี	วัสดุที่มี	สีที่มี
นิ้ว	มม.			
0.25 นิ้วถึง 6.0 นิ้ว	6.35 มม. ถึง 150 มม.	0.12 นิ้ว (3 มม.)	โพลียูรีเทน	สีน้ำเงิน
		0.16 นิ้ว (4 มม.)	โพลียูรีเทน	สีน้ำเงิน สีขาว
		0.28 นิ้ว (7 มม.)	วัสดุทนความเย็น (Cold Use)	สีน้ำเงิน
			Dura	สีน้ำเงิน
			โพลียูรีเทน A23	สีน้ำเงิน สีขาว (S8050 และ S8140)

- พื้นผิวราบเรียบสำหรับไฟล์ต์วัสดุทนความเย็น (Cold Use), ไฟล์ต์ Dura และไฟล์ต์โพลียูรีเทนเอ็มเบทไดมอนด์สองด้าน-จะมีเฉพาะสีน้ำเงินเท่านั้น
- สามารถตัดไฟล์ต์เป็นความสูงตามที่ต้องการได้สำหรับการใช้งานเฉพาะ (ต่ำสุด 0.25 นิ้ว)
- ระยะห่างไฟล์ต์ต่ำสุดบนสายพาน S8026 คือ 2.0 นิ้ว (51 มม.)
- ระยะห่างไฟล์ต์ต่ำสุดบนสายพาน S8050 คือ 1.9 นิ้ว (49 มม.)
- ระยะห่างไฟล์ต์ต่ำสุดบนสายพาน S8140 คือ 3.0 นิ้ว (76 มม.) หรือ 2 แถว

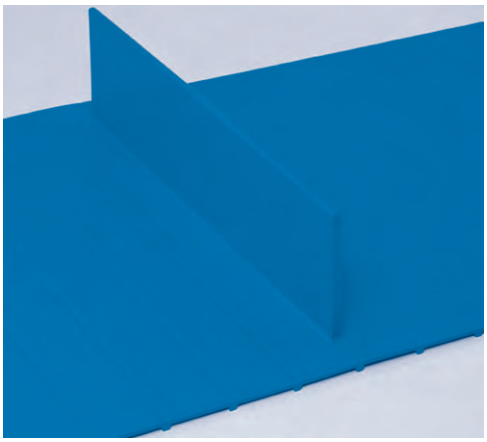

ข้อมูลไฟล์ต์ 75 องศา

ความสูงไฟล์ต์ที่มี		ความหนาที่มี	วัสดุที่มี
นิ้ว	มม.		
3.0	75	0.16 นิ้ว (4 มม.) 0.28 นิ้ว (7 มม.)	โพลียูรีเทน, วัสดุทนความเย็น (Cold Use), Dura, PUR A23
4.0	100		
5.0	125		
6.0	150		

- ไฟล์ต์โพลียูรีเทนแบบราบเรียบมีสีน้ำเงินและสีขาวให้เลือกใช้
- พื้นผิวราบเรียบสำหรับไฟล์ต์วัสดุทนความเย็น (Cold Use), ไฟล์ต์ Dura และไฟล์ต์โพลียูรีเทนเอ็มเบทไดมอนด์สองด้านจะมีเฉพาะ-สีน้ำเงินเท่านั้น
- ไฟล์ต์โพลียูรีเทน A23 พื้นผิวเรียบในสีน้ำเงินและสีขาวสำหรับ S8050 และ S8140
- ระยะห่างไฟล์ต์ต่ำสุดบนสายพาน S8026 คือ 3.0 นิ้ว (76 มม.)
- ระยะห่างไฟล์ต์ต่ำสุดบนสายพาน S8050 คือ 3.9 นิ้ว (99 มม.)
- ระยะห่างไฟล์ต์ต่ำสุดบนสายพาน S8140 คือ 3.0 นิ้ว (76 มม.) หรือ (2 แถว)

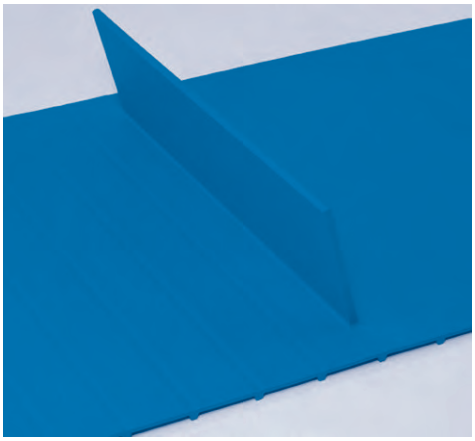

ข้อมูลไฟล์ต์แบบช้อน

ความสูงไฟล์ต์ที่มี		ความหนาที่มี	วัสดุที่มี
นิ้ว	มม.		
3.0	75	0.16 นิ้ว (4 มม.) 0.28 นิ้ว (7 มม.)	โพลียูรีเทน, วัสดุทนความเย็น (Cold Use), Dura, PUR A23
4.0	100		
5.0	125		
6.0	150		

- ไฟล์ต์โพลียูรีเทนแบบพื้นผิวราบเรียบมีสีน้ำเงินและสีขาวให้เลือก
- พื้นผิวราบเรียบสำหรับไฟล์ต์วัสดุทนความเย็น (Cold Use), ไฟล์ต์ Dura และไฟล์ต์โพลียูรีเทนเอ็มเบทไดมอนด์สองด้านจะมีเฉพาะ-สีน้ำเงินเท่านั้น
- ไฟล์ต์โพลียูรีเทน A23 พื้นผิวเรียบในสีน้ำเงินและสีขาวสำหรับ S8050 และ S8140
- มุมช้อน 95–105 องศา
- ระยะห่างไฟล์ต์ต่ำสุดบนสายพาน S8026 คือ 3.0 นิ้ว (76 มม.)
- ระยะห่างไฟล์ต์ต่ำสุดบนสายพาน S8050 คือ 3.9 นิ้ว (99 มม.)
- ระยะห่างไฟล์ต์ต่ำสุดบนสายพาน S8140 คือ 3.0 นิ้ว (76 มม.) หรือ (2 แถว)

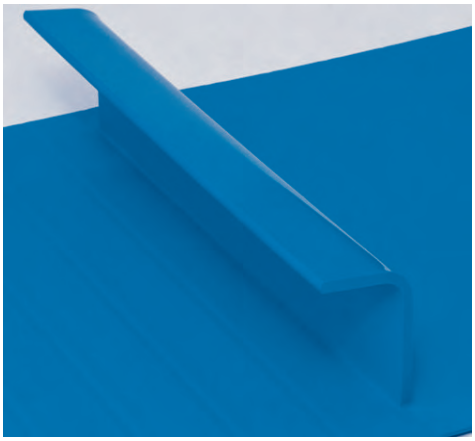

ข้อมูลไฟลต์แบบช้อนที่ส่วนบนสั้น				
ความสูงไฟลต์ที่มี		ความหนาที่มี	วัสดุที่มี	
นิ้ว	มม.			
3.0	75	0.16 นิ้ว (4 มม.) 0.28 นิ้ว (7 มม.)	โพลียูรีเทน, วัสดุทนความเย็น (Cold Use), Dura, PUR A23	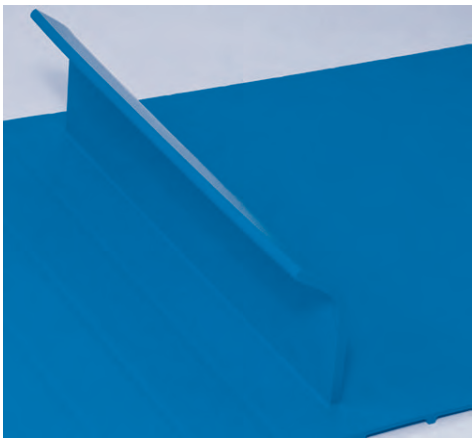
4.0	100			
5.0	125			
6.0	150			

- ไฟลต์โพลียูรีเทนแบบพื้นผิวราบเรียบมีสีน้ำเงินและสีขาวให้เลือก
- พื้นผิวราบเรียบสำหรับไฟลต์วัสดุทนความเย็น (Cold Use), ไฟลต์ Dura และไฟลต์โพลียูรีเทนเอ็มเบทไดมอนด์สองด้านจะมีเฉพาะ-สีน้ำเงินเท่านั้น
- ไฟลต์โพลียูรีเทน A23 พื้นผิวเรียบในสีน้ำเงินและสีขาวสำหรับ S8050 และ S8140
- มุมช้อนส่วนบนสุดสั้นอยู่ที่ 115-125 องศา
- ระยะห่างไฟลต์ต่ำสุดบนสายพาน S8026 คือ 3.0 นิ้ว (76 มม.)
- ระยะห่างไฟลต์ต่ำสุดบนสายพาน S8050 คือ 3.9 นิ้ว (99 มม.)
- ระยะห่างไฟลต์ต่ำสุดบนสายพาน S8140 คือ 3.0 นิ้ว (76 มม.) หรือ (2 แถว)

FLIGHT GUSSET

พิจารณาสิ่งต่อไปนี้ขณะเลือก Flight Gusset

- Flight Gusset เพิ่มจุดตายตัวให้กับไฟลต์ ซึ่งใช้ในการใช้งานที่มีโหลดงานสูง
- ติดต่อฝ่ายบริการลูกค้าสัมพันธ์ของ Intralox สำหรับคำแนะนำตามการใช้งานโดยเฉพาะ

ข้อมูล **Flight Gusset**			
ความสูง/กว้าง **Gusset** ที่มี	ความหนาที่มี	วัสดุที่มี	
ความสูงและความกว้างตามความสูงแผ่นชั้น-บันได	0.28 นิ้ว (7 มม.)	โพลียูรีเทน, โพลียูรีเทน A23, Dura	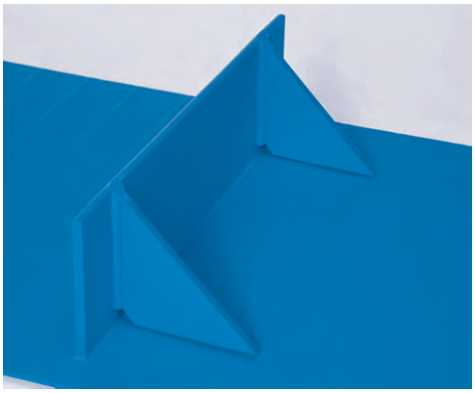

- มีเฉพาะสำหรับสายพานรุ่น S8050 และ S8140
- ใช้ได้เฉพาะสำหรับแผ่นชั้นบันไดที่กว้าง 7.0 นิ้ว (178 มม.) หรือกว้างกว่า
- ปริมาณ Flight Gusset และระยะห่างจะเป็นไปตามความกว้างของไฟลต์

ที่กั้นข้างแบบซิงโครไนซ์

พิจารณาสิ่งต่อไปนี้ขณะเลือกที่กั้นข้างแบบซิงโครไนซ์

- วัสดุที่กั้นข้างจะต้องเหมือนกับวัสดุของสายพานและไฟลต์ รูปแบบที่กั้นข้างและสายพานอาจต่างกันได้
- ที่กั้นข้างมีให้เลือกใช้ในแบบราบเรียบทั้งสองด้านในพิตช์ ความสูง และวัสดุทุกแบบ
- ที่กั้นข้างมีให้เลือกใช้ในแบบพื้นผิวเอ็มเบทไดมอนด์ท็อปด้านเดียวเท่านั้น ที่ระยะห่างพิตช์ 50 มม. แบบโพลียูรีเทนสีน้ำเงิน
- โปรดจัดให้ส่วนเว้นขอบข้างของที่กั้นข้างเหมาะกับระยะห่างที่กำหนดและสปร็อคเก็ตให้ตรงกับแนวลิมิตเตอร์ ส่วนเว้นขอบข้างที่สามารถผลิตได้ขั้นต่ำคือ 1.25 นิ้ว (32 มม.) ส่วนเว้นขอบข้างต่ำกว่า 1.25 นิ้ว (32 มม.) ต้องมีการสั่งผลิตพิเศษ
- ความกว้างสายพานที่สามารถผลิตได้สูงสุดสำหรับสายพานที่มีที่กั้นข้างคือ 42 นิ้ว (1,067 มม.)
- ช่วงระยะห่างที่กั้นข้างขนาด 25 มม. นั้นทำจากวัสดุหนา 1.5 มม. และจะสร้างพื้นที่ติดตั้งขนาดกว้าง 0.953 นิ้ว (24.21 มม.)
- ช่วงระยะห่างที่กั้นข้างขนาด 40 มม. นั้นทำจากวัสดุหนา 2 มม. และจะสร้างพื้นที่ติดตั้งขนาดกว้าง 1.495 นิ้ว (37.97 มม.)
- พิตช์ที่กั้นข้างขนาด 50 มม. นั้นทำจากวัสดุหนา 2 มม. และจะสร้างพื้นที่ติดตั้งขนาดกว้าง 1.752 นิ้ว (44.49 มม.)
- ช่องว่างถัดจากไฟลต์ขั้นต่ำคือ 0.2 นิ้ว (5 มม.)
- สายพานที่กั้นข้างที่มีไฟลต์จำเป็นต้องมีพื้นที่ระหว่างไฟลต์สำหรับการเชื่อมในพื้นที่ที่กั้นข้าง 9.33 นิ้ว (237 มม.)

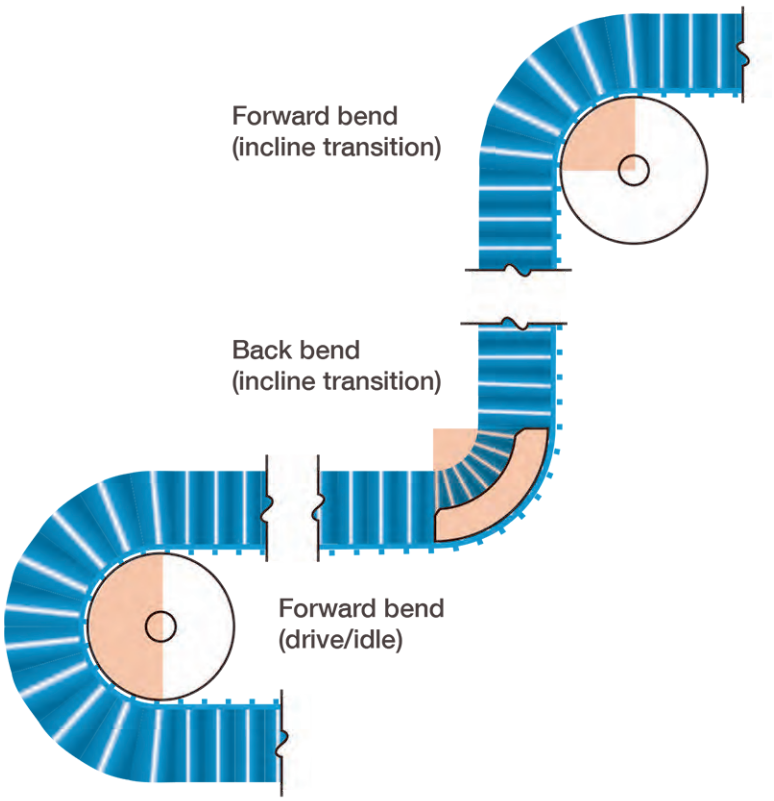

รูปที่ **9:** มุมสูงของมุมโอบ (ดูตารางข้อมูลที่กั้นข้างแบบซิงโครไนซ์ S8050 ต่อไปนี้)

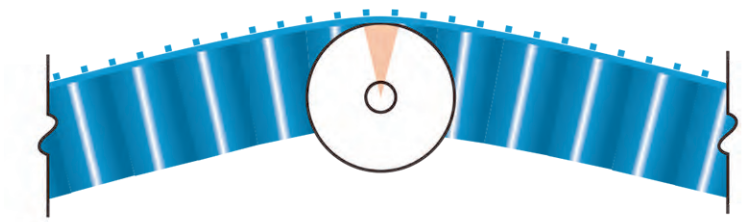

รูปที่ **10:** มุมต่ำของมุมโอบ (ดูตารางข้อมูลที่กั้นข้างแบบซิงโครไนซ์ S8050 ต่อไปนี้)

ข้อมูลที่กั้นข้างแบบซิงโครไนซ์ S8050											
วัสดุที่มี	รูปแบบ	พิตช์ที่กั้นข้าง	ความสูงที่กั้นข้างที่มี		ขั้นต่ำ สปร็อคเก็ต PD ที่แนะนำ[a]		ขั้นต่ำ เส้นผ่านศูนย์กลางส่วนประกอบตัดไปด้านหลัง[b, c]				
							มุมสูงของมุมโอบ		มุมต่ำของมุมโอบ		
			นิ้ว	มม.	นิ้ว[d,e]	ฟัน	นิ้ว[f]	มม.[g]	นิ้ว	มม.	
โพลียูรีเทน	ราบเรียบ	25 มม.	1.0	25	4.0	6	4.0	102	4.0	102	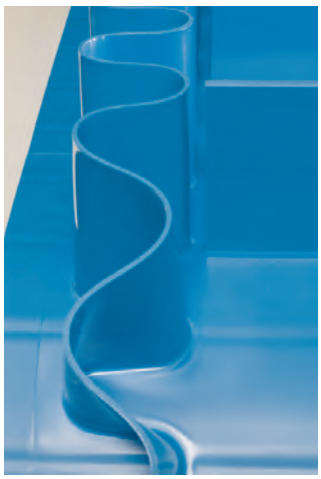
			2.0	50	4.0	6	7.0	178	4.0	102	
วัสดุทนความเย็น (Cold Use), PUR A23	ราบเรียบ	50 มม.	2.0	50	5.2	8	8.8	222	4.0	102	
โพลียูรีเทน	EDT				6.5	10					
Dura	ราบเรียบ										
โพลียูรีเทน, วัสดุทนความเย็น (Cold Use), PUR A23	ราบเรียบ		2.3	60	5.2	8	8.8	222	4.0	102	
โพลียูรีเทน	EDT, แบบเรียบ				6.5	10					
Dura	ราบเรียบ										
โพลียูรีเทน, วัสดุทนความเย็น (Cold Use), PUR A23, Dura	ราบเรียบ		3.0	75	6.5	10	11.2	284	4.0	102	
โพลียูรีเทน	EDT										
โพลียูรีเทน, วัสดุทนความเย็น (Cold Use), PUR A23, Dura	ราบเรียบ		4.0	100	7.7	12	15.0	381	4.0	102	
โพลียูรีเทน	EDT										
โพลียูรีเทน, PUR A23	ราบเรียบ		6.0	150	10.3	16	20.8	527	4.0	102	
โพลียูรีเทน	EDT										

- โพลียูรีเทนและPUR A23 มีทั้งสีน้ำเงินและสีขาวให้เลือก
- Dura และวัสดุทนความเย็น (Cold Use) มีเฉพาะสีน้ำเงินเท่านั้น
- โพลียูรีเทน EDT มีเฉพาะสีน้ำเงินเท่านั้น พื้นผิว EDT จะอยู่ด้านเดียวเท่านั้น และพื้นผิวนี้จะหันเข้าหาผลิตภัณฑ์

[a] เมื่อใช้ชุดตัวยึดกลไกที่กั้นข้างแบบซิงโครไนซ์ โปรดติดต่อกลุ่มบริการด้านเทคนิค (TSG) ของ Intralox เพื่อขอข้อมูลเพิ่มเติม

[b] Intralox ขอแนะนำให้ใช้เส้นผ่านศูนย์กลางสปร็อคเก็ตหรือลูกกลิ้งในขนาดที่ใหญ่ขึ้นหนึ่งระดับกับสายพานที่มี ThermoLace HDE และชุดสายรัดแบบกลไก

[c] ข้อมูลในคอลัมน์นี้อ้างอิงถึง*ภาพที่ 9 และ 10*

[d] ค่าเส้นผ่านศูนย์กลางส่วนประกอบขั้นต่ำจะมีผลกับที่กั้นข้างแบบซิงโครไนซ์เท่านั้น ไม่ใช่กับสายพาน โปรดดูตารางข้อมูลสายพานเพื่อยืนยันว่าเส้นผ่านศูนย์กลางส่วนตัดไปด้านหลังและส่วนตัดไปข้างหน้า (สปร็อคเก็ต) ใช้งานได้กับซีรีส์ สไตล์ วัสดุ และสีของสายพาน

[e] ค่าเส้นผ่านศูนย์กลางส่วนประกอบขั้นต่ำจะมีผลกับที่กั้นข้างแบบซิงโครไนซ์เท่านั้น ไม่ใช่กับสายพาน โปรดดูตารางข้อมูลสายพานเพื่อยืนยันว่าเส้นผ่านศูนย์กลางส่วนตัดไปด้านหลังและส่วนตัดไปด้านหน้า (สปร็อคเก็ต) ใช้งานได้กับซีรี่ ส์สไตล์ วัสดุ และสีของสายพาน

[f] ค่าเส้นผ่านศูนย์กลางส่วนประกอบขั้นต่ำจะมีผลกับที่กั้นข้างแบบซิงโครไนซ์เท่านั้น ไม่ใช่กับสายพาน โปรดดูตารางข้อมูลสายพานเพื่อยืนยันว่าเส้นผ่านศูนย์กลางส่วนตัดไปด้านหลังและส่วนตัดไปด้านหน้า (สปร็อคเก็ต) ใช้งานได้กับซีรี่ ส์สไตล์ วัสดุ และสีของสายพาน

[g] ค่าเส้นผ่านศูนย์กลางส่วนประกอบขั้นต่ำจะมีผลกับที่กั้นข้างแบบซิงโครไนซ์เท่านั้น ไม่ใช่กับสายพาน โปรดดูตารางข้อมูลสายพานเพื่อยืนยันว่าเส้นผ่านศูนย์กลางส่วนตัดไปด้านหลังและส่วนตัดไปด้านหน้า (สปร็อคเก็ต) ใช้งานได้กับซีรี่ ส์สไตล์ วัสดุ และสีของสายพาน

ข้อมูลที่กั้นข้างแบบซิงโครไนซ์ S8140											
วัสดุที่มี	รูปแบบ	พิตช์ที่กั้นข้าง	ความสูงที่กั้นข้างที่มี		ขั้นต่ำ สปร็อคเก็ต PD ที่แนะนำ[h]		ขั้นต่ำ เส้นผ่านศูนย์กลางส่วนประกอบตัดไปด้านหลัง[i, j]				
							มุมสูงของมุมโอบ		มุมต่ำของมุมโอบ		
			นิ้ว	มม.	นิ้ว	ฟัน	นิ้ว	มม.	นิ้ว	มม.	
PUR A23	ราบเรียบ	40 มม.	2.0	50	4.0	8	8.0	203	4.0	102	
โพลียูรีเทน	EDT				5.0	10					
Dura	ราบเรียบ				6.0	12					
PUR A23	ราบเรียบ		2.3	60	4.0	8	10.0	254	4.0	102	
โพลียูรีเทน	EDT				5.0	10					
Dura	ราบเรียบ				6.0	12					
PUR A23	ราบเรียบ		3.0	75	5.0	10	12.5	318	4.0	102	
โพลียูรีเทน	EDT				5.0	10					
Dura	ราบเรียบ				6.0	12					
PUR A23, Dura	ราบเรียบ		4.0	100	6.0	12	16.0	406	4	102	
โพลียูรีเทน,	EDT										

- โพลียูรีเทน A23 มีสีน้ำเงินและสีขาวให้เลือก
- Dura มีเฉพาะสีน้ำเงินเท่านั้น
- โพลียูรีเทน EDT มีเฉพาะสีน้ำเงินเท่านั้น พื้นผิว EDT จะอยู่ด้านเดียวเท่านั้น และพื้นผิวนี้จะหันเข้าหาผลิตภัณฑ์

[h] เมื่อใช้ชุดตัวยึดกลไกที่กั้นข้างแบบซิงโครไนซ์ โปรดติดต่อกลุ่มบริการด้านเทคนิค (TSG) ของ Intralox เพื่อขอข้อมูลเพิ่มเติม

[i] Intralox ขอแนะนำให้ใช้เส้นผ่านศูนย์กลางสปร็อคเก็ตหรือลูกกลิ้งในขนาดที่ใหญ่ขึ้นหนึ่งระดับกับสายพานที่มี ThermoLace HDE และชุดสายรัดแบบกลไก

[j] ข้อมูลในคอลัมน์นี้อ้างอิงถึง*ภาพที่ 9 และ 10*

วีไกด์

พิจารณาสิ่งต่อไปนี้เมื่อเลือกวีไกด์

- มีวีไกด์ให้สำหรับสายพานแบบพร้อมสำหรับต่อเชื่อม สายพานแบบเชื่อมมาแล้วเป็นวง และสายพาน ThermoLace HDE
- วีไกด์มีน้ำหนัก 0.064 ปอนด์ (0.029 กก.) ต่อลิเนียร์ฟุต ต่อแถว
- หากจำเป็นต้องใช้วีไกด์มากกว่าสอง (2) ตัวต่อหนึ่งข้าง โปรดติดต่อกลุ่มบริการด้านเทคนิค (TSG) ของ Intralox สำหรับข้อมูลเพิ่มเติม

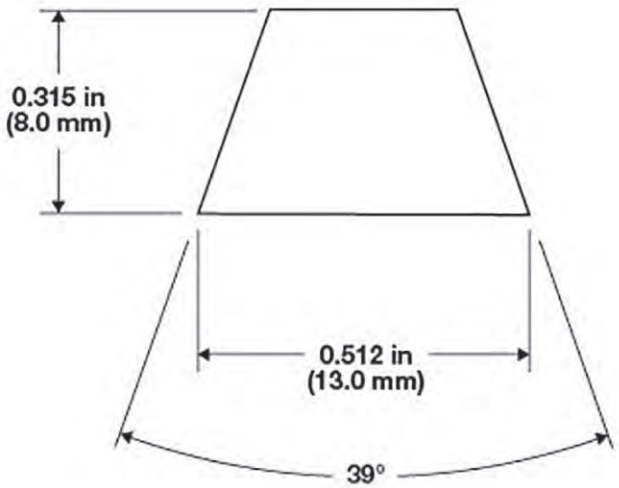

รูปที่ **11:** ขนาดปกติของวีไกด์

ตารางที่ 1.

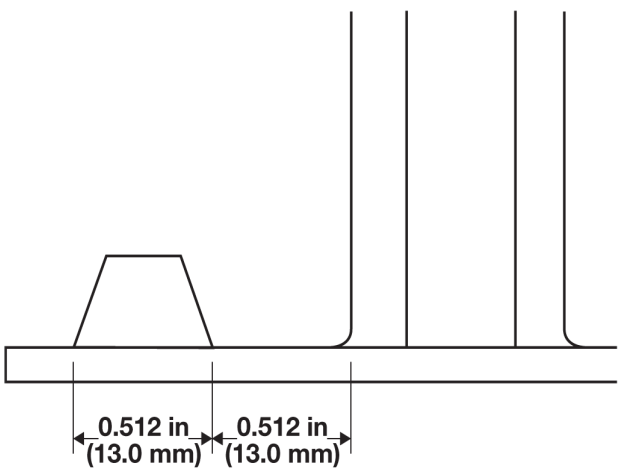

รูปที่ **12:** ส่วนเว้นสำหรับวีไกด์หนึ่งช่อง

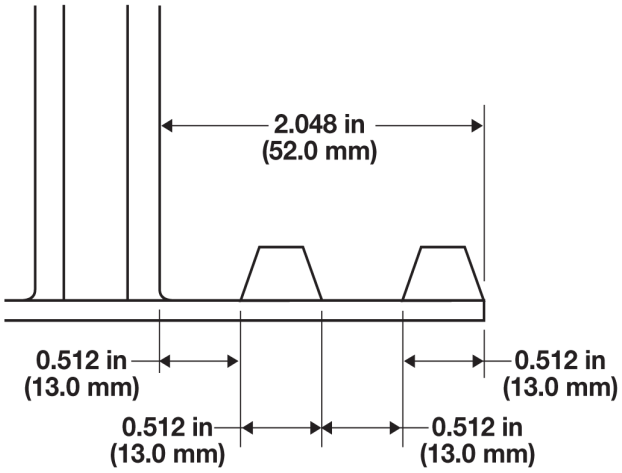

รูปที่ **13:** ส่วนเว้นสำหรับวีไกด์สองช่อง

ข้อมูลวีไกด์ A23 K13 โพลียูรีเทน								
ขนาดวีไกด์	ขนาด (BxHxT)		ขั้นต่ำ สปร็อคเก็ตที่แนะนำ		รูปแบบ	วัสดุที่มี	ซีรีส์สายพานที่มี	
	นิ้ว	มม.	นิ้ว	มม.				
K13	0.512 x 0.315 x 0.276	13 x 8 x 7	4.0	102	แบบตัน	PU สีน้ำเงิน, PUR A23 สีน้ำเงิน, PUR A23 สีขาว	8140	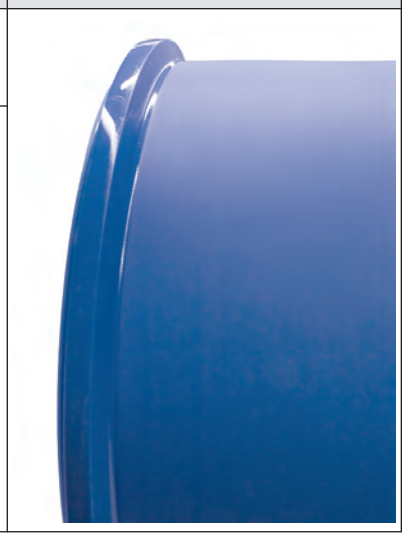
วีไกด์ PUR A23 มีให้บริการในสีน้ำเงิน								

ส่วนประกอบปลายขับเคลื่อนและด้านที่ไม่ทำงาน

การพิจารณาการเลือกส่วนปลายขับเคลื่อน

- เลือกระหว่างโซลูชันชุดขับเคลื่อนที่ได้ผ่านกระบวนการทางวิศวกรรมมาก่อนแล้ว เช่น ส่วนประกอบการขับเคลื่อน ThermoDrive หรือออกแบบโซลูชันปลายขับเคลื่อนจากส่วนประกอบปลายขับเคลื่อนแต่ละตัว
- ใช้ขนาดระยะห่างของสายพานและขนาดการออกแบบระบบสายพานลำเลียงเพื่อเลือกส่วนประกอบปลายขับเคลื่อน โปรดดูที่ ขนาด

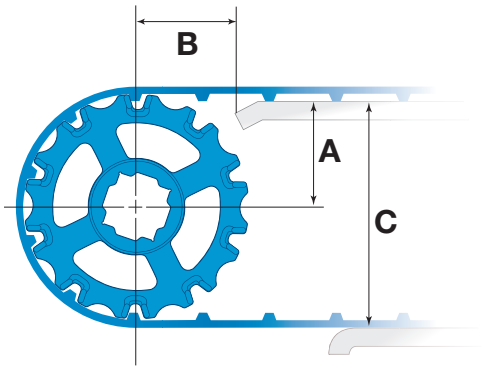

รูปที่ **14:** ขนาดปลายขับเคลื่อน

เพลา

เลือกเพลากลมหรือสี่เหลี่ยมตามที่จำเป็นสำหรับการติดตั้งส่วนประกอบขับเคลื่อน หยุด และเส้นทางกลับ Intralox นำเสนอเพลาสี่เหลี่ยมที่ปรับแต่งได้

การพิจารณาเพลาสี่เหลี่ยม

- ใช้เฉพาะเพลาสแตนเลสสตีลสำหรับระบบสายพาน ThermoDrive เท่านั้น
- สปร็อคเก็ต ThermoDrive มีให้เลือกเฉพาะแบบเส้นผ่านศูนย์กลางรูเจาะขนาด 1 นิ้ว, 25 มม., 1.5 นิ้ว, 40 มม., 2.0 นิ้ว, 2.5 นิ้ว และ 60 มม. (สี่เหลี่ยม)
- ไม่จำเป็นต้องใช้ร่องแหวนยึดกับห่วงยึดสปร็อคเก็ต แหวนยึดสำหรับใช้งานหนักชนิดแยก หรือแหวนยึดแบบเซ็ตตัวเอง

ติดต่อฝ่ายบริการลูกค้าของ Intralox เพื่อขอแบบฟอร์มข้อกำหนดจำเพาะของเพลาหรือขอรับความช่วยเหลือสำหรับการสั่งซื้อ

การทำงานเพลาที่ปรับแต่งเอง

เมื่อสั่งตามข้อมูลจำเพาะของลูกค้า เพลาจะตัดตามความยาวที่กำหนดและเพลาหยาบจะถูกปรับให้ตรงพอดี ส่วนแกนและเพลาของลูกปืนจะถูกหมุน และแหวนล็อคตำแหน่ง, Keyway และมุมของเพลาที่จำเป็นใดๆ จะถูกตัด จะมีการตรวจสอบคุณภาพโดยละเอียดก่อนการจัดส่ง

แจ้งฝ่ายบริการลูกค้าสัมพันธ์ของ Intralox ขณะสั่งซื้อหากชุดเฟืองเป็นแบบกลวง

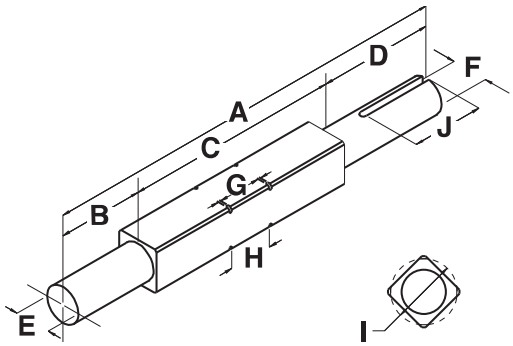

รูปที่ **15:** ส่วนประกอบเพลา

A ความยาวโดยรวม
B ส่วนแกนและเพลา Bearing-end
C ความยาวส่วนสี่เหลี่ยม
D ความยาวส่วนแกนและเพลา Drive-end และ Keyway
E เส้นผ่าศูนย์กลางส่วนแกนและเพลาลูกปืน
F เส้นผ่าศูนย์กลางส่วนแกนและเพลา Drive-end
G ความกว้างร่องแหวนล็อคตำแหน่ง
H ความกว้างดุมเฟือง
I เส้นผ่าศูนย์กลางร่องแหวนยึด
J ความยาวของ Keyway

เพลาที่ **Intralox U.S.** มีจำหน่าย พิกัดความเผื่อ[a]		
ขนาดสี่เหลี่ยม	สแตนเลสสตีล **(303/304)**	สแตนเลสสตีล **(316)**
1.5 นิ้ว	+0.000/-0.006 นิ้ว	+0.000/-0.006 นิ้ว
2.5 นิ้ว	+0.000/-0.008 นิ้ว	+0.000/-0.008 นิ้ว
[a] ติดต่อฝ่ายบริการลูกค้าสัมพันธ์ของ Intralox สำหรับเส้นผ่าศูนย์กลางที่ใหญ่กว่านี้หรือเพลาที่ยาวกว่า 12 ฟุต (3.6 ม.)		

พิกัดความเผื่อเพลาที่ **Intralox Europe** มีจำหน่าย[a]		
ขนาดสี่เหลี่ยม	สแตนเลสสตีล **(303/304)**	สแตนเลสสตีล **(316)**
40 มม.	+0.000/-0.160 มม.	ไม่ระบุ
60 มม.	+0.000/-0.180 มม.	ไม่ระบุ
[a] ติดต่อฝ่ายบริการลูกค้าสัมพันธ์ของ Intralox สำหรับเส้นผ่าศูนย์กลางที่ใหญ่กว่านี้หรือเพลาที่ยาวกว่า 3 ม. (9.8 ฟุต)		

พิกัดความเผื่อ[a]		
ความยาวโดยรวม	เส้นผ่าศูนย์กลางของเพลา	ความกว้างของ **Keyway**
< 48 ± 0.061 นิ้ว (< 1200 ± 0.8 มม.)	- 0.0005–0.003 นิ้ว (-0.0127–0.0762 มม.)	+ 0.003 นิ้ว/- 0.000 นิ้ว (+ 0.08 มม./- 0.00 มม.)
> 48 ± 0.0125 นิ้ว (< 1200 ± 1.2 มม.)	(øh7 vlgs. NEN-ISO 286-2)	
[a] U.S. Keyway จะมีไว้สำหรับคีย์สี่เหลี่ยมขนาน (ANSI B17.1 - 1967, R1973) Metric keyway จะเป็นคีย์แบบแบน เลี่ยม และมีปลายโค้งมน (DIN 6885-A)		

ส่วนเคลือบของพื้นผิว	
ส่วนแกนและเพลา	พื้นผิวที่ปรับด้วยแมชชีนขึ้นรูปอื่นๆ
63 ไมโครนิ้ว (1.6 ไมโครเมตร)	125 ไมโครนิ้ว (3.25 ไมโครเมตร)

ขนาดร่องแหวนล็อคตำแหน่งเพลาและแชมเฟอร์			
ขนาดเพลา	เส้นผ่าศูนย์กลางร่อง	ความกว้าง	มุมของเพลา
1.5 นิ้ว	1.913 ± 0.005 นิ้ว	0.086 + 0.004/- 0.000 นิ้ว	2.022 ± 0.010 นิ้ว
2.5 นิ้ว	3.287 ± 0.005 นิ้ว	0.120 + 0.004/- 0.000 นิ้ว	3.436 ± 0.010 นิ้ว
40 มม.	51 ± 0.1 มม.	2.5 + 0.15/- 0.00 มม.	54 ± 0.25 มม.
60 มม.	85 ± 0.1 มม.	3.5 + 0.15/-0.00 มม.	82 ± 0.25 มม.

ส่วนประกอบการยึด

การพิจารณาการเลือก

ส่วนประกอบการยึดมีให้เลือกใช้สำหรับขนาดเพลา โหลดสายพาน และความต้องการทางสุขอนามัยที่หลากหลาย

- แนะนำให้ใช้สปร็อคเก็ตแบบวางเรียงซ้อนกันหรือสปร็อคเก็ตเต็มความกว้างสำหรับการใช้งานที่มีโหลดงานสูง พิจารณาผสมผสานสปร็อคเก็ตเหล่านี้เข้ากับส่วนประกอบชุดขับเคลื่อนของ ThermoDrive
- สำหรับสปร็อคเก็ตซ้อน ให้ล็อกสปร็อคเก็ตด้านนอกสุดให้เข้าที่ด้วย แหวนล็อคตำแหน่งสำหรับงานหนัก
- ความยาวส่วนสี่เหลี่ยม (C) ต้องขยายออกเพื่อรองรับสปร็อคเก็ตและแหวนล็อคตำแหน่งทั้งหมด ซึ่งโดยทั่วไปจะมากกว่าความกว้างสายพานอย่างน้อย 0.25 นิ้ว (6.35 มม.)

- สำหรับสปร็อคเก็ตที่เว้นระยะห่าง ให้พิจารณาตัวเลือกต่อไปนี้:
  - ใช้การผสมผสานระหว่างตัวกั้นระยะห่างสปร็อคเก็ตและแหวนล็อคตำแหน่งเพื่อการใช้งานที่ถูกสุขอนามัย
  - แหวนยึดสำหรับใช้งานหนักชนิดแยก
  - แหวนล็อคตำแหน่งแบบเซ็ตตัวเองสแตนเลสสตีล
  - แหวนล็อคตำแหน่งกลมสแตนเลสสตีล ให้เลือกตำแหน่งร่องเพลาตามความกว้างและระยะห่างดุมสปร็อคเก็ต

ติดต่อฝ่ายบริการลูกค้าของ Intralox เพื่อรับคำแนะนำเกี่ยวกับการยึด

ระยะห่างสปร็อคเก็ต

ห่วงยึดสปร็อคเก็ตสามารถทำงานได้กับสปร็อคเก็ตที่เว้นระยะห่างทั่วไปและรองรับการใช้งานกับล้อ ไม่สามารถใช้ได้กับสายพาน S8126 หรือส่วนประกอบเว้นระยะห่างเส้นแกนกลางที่เกินกว่า 3 นิ้ว (76 มม.)

ติดต่อฝ่ายบริการลูกค้าสัมพันธ์ของ Intralox พร้อมด้วยข้อมูลต่อไปนี้เพื่อคำนวณปริมาณห่วงยึดและแหวนยึดสำหรับใช้งานหนักชนิดแยกสำหรับการใช้งานของคุณ คำแนะนำในการติดตั้งจะมีให้พร้อมกับการสั่งซื้อ

- ซีรีส์สายพานและความกว้าง
- จำเป็นต้องมีแผ่นขั้นบันได/ที่กั้นข้าง
- วิธีเชื่อมต่อสายพาน
- สปร็อคเก็ต/ล้อที่เลือก
- เส้นผ่านศูนย์กลางเพลา
- สเตรปเปอร์ที่ต้องการ

ข้อมูลห่วงยึดสปร็อคเก็ตอาซีตอลแบบตรวจจับได้						
ขนาดที่ระบุของ ความ-กว้างห่วงยึดสปร็อคเก็ต - นิ้ว	ขนาดที่ระบุของ ความ-กว้างห่วงยึดสปร็อคเก็ต - มม.	ขนาดของรูเจาะกลางที่มี				
		มาตรา U.S.		มาตราเมตริก		
		แบบกลม - นิ้ว	แบบสี่เหลี่ยม - นิ้ว	แบบกลม - มม.	แบบสี่เหลี่ยม - มม.	
1.0	25		1.5		40	
1.5	38		1.5		40	
2.0	51		1.5		40	

แหวนยึดสำหรับใช้งานหนักชนิดแยกชนิดแยกสแตนเลสสตีล

- แหวนยึดสำหรับใช้งานหนักชนิดแยกชนิดแยกจะมีในขนาดที่เข้ากันได้พอดีกับเพลากลม 1 นิ้ว และเพลาสี่เหลี่ยมขนาด 1.5 นิ้ว, 2.5 นิ้ว, 40 มม. และ 60 มม.
- แหวนล็อคตำแหน่งจะผลิตขึ้นจากสแตนเลสสตีล 304
- แหวนล็อคตำแหน่งเหล่านี้ไม่จำเป็นต้องลบมุมเพลา และสามารถติดตั้งได้ขณะที่มีเพลาอยู่แล้ว
- แหวนล็อคตำแหน่งเหล่านี้สามารถใช้ได้กับการใช้งานที่มีโหลดด้านข้างสูงบนสปร็อคเก็ต
- แหวนล็อคตำแหน่งเหล่านี้**ไม่**สามารถใช้ร่วมกับรายการต่อไปนี้ได้:
  - สปร็อคเก็ตอาซีตอลหล่อขึ้นรูปแบบทำความสะอาดง่าย S8026 3.2 นิ้ว (81 มม.) PD ที่มีรูในสี่เหลี่ยม 1.5 นิ้ว (40 มม.)
  - สปร็อคเก็ตอาซีตอลหล่อขึ้นรูป S026 2.0 นิ้ว (51 มม.) PD ที่มีรูในวงกลม 1 นิ้ว (25 มม.)

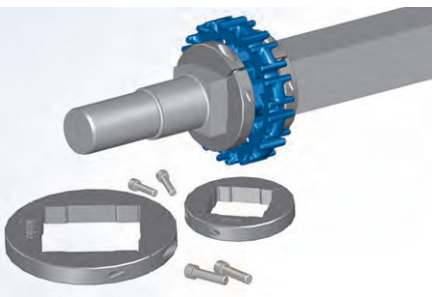

รูปที่ **16:** แหวนยึดสำหรับใช้งานหนักชนิดแยก

แหวนล็อคตำแหน่งแบบเซ็ตตัวเองสแตนเลสสตีล

- แหวนล็อคตำแหน่งแบบเซ็ตตัวเองจะมีในขนาดที่เข้ากันได้พอดีกับเพลาสี่เหลี่ยมขนาด 1.5 นิ้ว, 2.5 นิ้ว, 40 นิ้ว และเพลาสี่เหลี่ยมอื่นๆ เพลาต้องมีการลบมุม ไม่จำเป็นต้องใช้ร่องแมชชีนขึ้นรูป
- แหวนล็อคตำแหน่งเหล่านี้ผลิตขึ้นจากสแตนเลสสตีล 316 ชนิดไม่กัดกร่อน โดยได้รับการยอมรับจาก USDA และมีสิทธิบัตร
- แหวนล็อคตำแหน่งจะดีดเข้าที่บนเพลาสี่เหลี่ยม แม้จะมีการติดตั้งเพลาไว้แล้ว แหวนล็อคตำแหน่งจะอยู่ในตำแหน่งด้วยเซ็ตสกรูพิเศษ ที่จะไม่หล่นลงมาในระหว่างการปฏิบัติงาน
- ไม่แนะนำให้ใช้แหวนล็อคตำแหน่งเหล่านี้ในการใช้งานที่คาดว่าจะมีแรงด้านข้างสูง

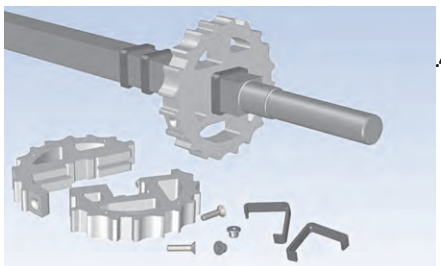

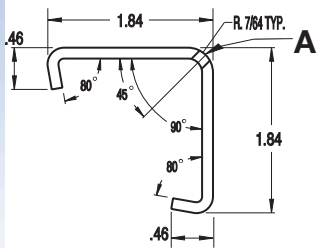

A ใส่สกรูตัวหนอนให้แน่นก่อน
รูปที่ **17:** แหวนล็อคตำแหน่งแบบเซ็ตตัวเอง

แหวนล็อคตำแหน่งสแตนเลสสตีล

แหวนล็อคตำแหน่งสแตนเลสสตีลมีจำหน่ายจาก Intralox เพื่อใช้กับเพลาสี่เหลี่ยมของ Intralox

- แหวนล็อคตำแหน่งเป็นแบบ ANSI Type 3AMI ซึ่งอยู่ภายใต้มาตรฐาน MIL SPEC R-2124B
- แหวนล็อคตำแหน่งต้องใช้ร่องในเพลาและแชมเฟอร์
- มีตัวยึดให้สำหรับเชื่อมปลายวงแหวนเข้าด้วยกัน
- ดูข้อมูลร่องเพลาและมุมของเพลาเพิ่มเติมได้ใน เพลาขับ

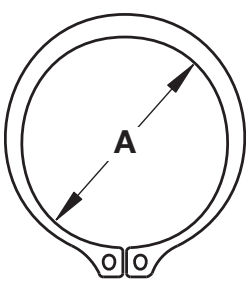

A เส้นผ่านศูนย์กลางร่องแหวนยึด
รูปที่ **18:** เส้นผ่านศูนย์กลางร่องแหวนล็อคตำแหน่ง

โพซิชั่นลิมิตเตอร์

Intralox นำเสนอโพซิชั่นลิมิตเตอร์ในรูปแบบพลาสติกรองรับสายพานรูปทรงโค้งที่หลากหลายสำหรับการติดตั้งที่ส่วนปลายชุดขับเคลื่อนของการลำเลียง รูปแบบทั้งหมดมีจำหน่ายจาก Intralox

- โพซิชั่นลิมิตเตอร์แบบทำความสะอาดง่าย Universal โดยส่วนมากจะใช้กับสายพานแบบแบนราบและแบบมีไฟลด์
- โพซิชั่นลิมิตเตอร์แบบทำความสะอาดง่าย D-shaft ใช้เฉพาะกับสายพานแบบแบนราบที่มีโหลดต่ำเท่านั้น
- มีเฉพาะใน UHMW-PE

ข้อมูลเครื่องจำกัดตำแหน่ง EZ Clean (ตัวติดตั้ง Universal)				
ขนาดที่ระบุของ เส้นผ่า-ศูนย์กลางพิตช์ นิ้ว	ขนาดที่ระบุของ เส้นผ่า-ศูนย์กลางพิตช์ มม.	ขนาด (สXกXล)		
		นิ้ว	มม.	
2.0	51	3.27 x 2.31 x 0.75	83 x 59 x19	
2.5	64			
3.2	81			
3.9	99	3.54 x 2.82 x 0.75	90 x 72 x 19	
4.0	102			
5.2	132	3.56 x 3.04 x 0.75	90 x 77 x 19	
6.4	163	3.68 x 3.29 x 0.75	93 x 84 x 19	
6.5	165			
7.7	196	3.90 x 3.21 x 0.75	99 x 82 x 19	

ข้อมูลโพซิชั่นลิมิตเตอร์ EZ Clean (ตัวติดตั้ง D-shaft[a]				
ขนาดที่ระบุของ เส้นผ่า-ศูนย์กลางเฟือง นิ้ว	ขนาดที่ระบุของ เส้นผ่า-ศูนย์กลางเฟือง มม.	ขนาด (สXกXล)		
		นิ้ว	มม.	
2.0	51	3.46 x 2.31 x 0.75	88 x 59 x 19	
2.5	64			
3.2	81			
3.9	99	3.71 x 2.82 x 0.75	94 x 72 x 19	
4.0	102			
5.2	132	3.75 x 3.04 x 0.75	95 x 77 x 19	
6.4	163	3.87 x 3.29 x 0.75	98 x 84 x 19	
6.5	165			
7.7	196	3.71 x 3.15 x 0.75	94 x 80 x 19	

[a] สำหรับการใช้งานที่มีโหลดงานต่ำเท่านั้น โปรดติดต่อ TSG ก่อนใช้โพซิชั่นลิมิตเตอร์นี้

ขนาดสำหรับการติดตั้งโพซิชั่นลิมิตเตอร์ S8026 (ตัวติดตั้ง D-shaft)								
PD สปร็อคเก็ต	Flat Top 5.3 มม.		Flat Top 6 มม.		EDT 6.3 มม.		นับท็อป 7.4 มม.	
	A	B	A	B	A	B	A	B
3.2 นิ้ว (81 มม.)	3.350 นิ้ว (85.1 มม.)	0.252 นิ้ว (6.4 มม.)	3.378 นิ้ว (85.8 มม.)	0.260 นิ้ว (6.6 มม.)	3.394 นิ้ว (86.2 มม.)	0.260 นิ้ว (6.6 มม.)	3.437 นิ้ว (87.3 มม.)	0.276 นิ้ว (7 มม.)
3.9 นิ้ว (99 มม.)	3.659 นิ้ว (92.8 มม.)	0.059 นิ้ว (1.5 มม.)	3.681 นิ้ว (93.5 มม.)	0.067 นิ้ว (1.7 มม.)	3.691 นิ้ว (93.8 มม.)	0.071 นิ้ว (1.8 มม.)	3.740 นิ้ว (95 มม.)	0.083 นิ้ว (2.1 มม.)
6.4 นิ้ว (163 มม.)	4.898 นิ้ว (124.8 มม.)	0.394 นิ้ว (10 มม.)	4.922 นิ้ว (125.5 มม.)	0.404 นิ้ว (10.2 มม.)	4.953 นิ้ว (125.8 มม.)	0.406 นิ้ว (10.3 มม.)	4.996 นิ้ว (126.9 มม.)	0.417 นิ้ว (10.6 มม.)

ขนาดสำหรับการติดตั้งโพซิชั่นลิมิตเตอร์ S8050 (ตัวติดตั้ง D-shaft)								
PD สปร็อคเก็ต	Flat Top 7 มม.		EDT 7.5 มม.		นับท็อป 8.0 มม.		9.5 มม. แบบ Ribbed V-Top	
	A	B	A	B	A	B	A	B
4.0 นิ้ว (102 มม.)	3.642 นิ้ว (92.5 มม.)	0.055 นิ้ว (1.4 มม.)	3.661 นิ้ว (93 มม.)	0.063 นิ้ว (1.6 มม.)	3.681 นิ้ว (93.5 มม.)	0.067 นิ้ว (1.7 มม.)	-	-
5.2 นิ้ว (132 มม.)	4.270 นิ้ว (108.5 มม.)	0.224 นิ้ว (5.7 มม.)	4.291 นิ้ว (109 มม.)	0.228 นิ้ว (5.8 มม.)	4.311 นิ้ว (109.5 มม.)	0.236 นิ้ว (6 มม.)	-	-
6.5 นิ้ว (165 มม.)	4.902 นิ้ว (124.5 มม.)	0.394 นิ้ว (10 มม.)	4.921 นิ้ว (125 มม.)	0.398 นิ้ว (10.1 มม.)	4.902 นิ้ว (124.5 มม.)	0.402 นิ้ว (10.2 มม.)	5.002 นิ้ว (127.1 มม.)	0.455 นิ้ว (11.6 มม.)
7.7 นิ้ว (196 มม.)[a]	5.287 นิ้ว (134.3 มม.)	0.906 นิ้ว (23 มม.)	5.307 นิ้ว (134.8 มม.)	0.917 นิ้ว (23.3 มม.)	5.323 นิ้ว (135.2 มม.)	0.929 นิ้ว (23.6 มม.)	5.395 นิ้ว (137.0 มม.)	0.976 นิ้ว (24.8 มม.)

[a] ลิมิตเตอร์เพลา D ในขนาดนี้จะมีเฉพาะในขนาดรูใน 1.000 นิ้ว และไม่มีในหน่วยเมตริก (25 มม.)

บันทึก: ขนาดที่ระบุนั้นสำหรับมุมโอบ 165 องศา ตรวจสอบให้มั่นใจว่าช่องว่างระหว่างสายพานและลิมิตเตอร์นั้นอยู่ในช่วงที่ยอมรับได้คือ 0.005-0.05 นิ้ว (0.13-1.25 มม.)

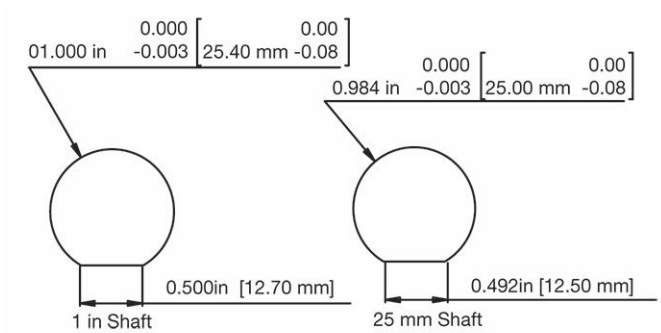

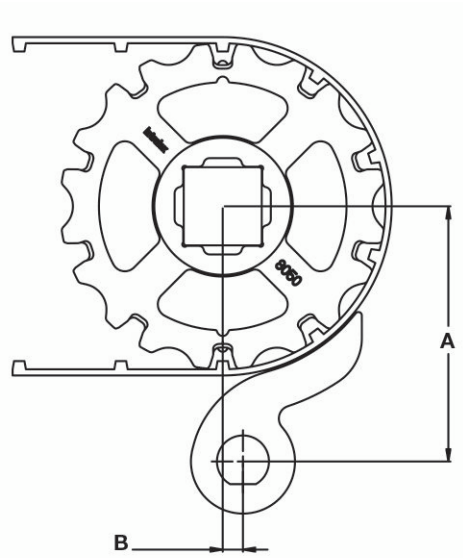

ขนาดสำหรับการติดตั้งโพซิชั่นลิมิตเตอร์ S8026 (ตัวติดตั้ง Universal)								
PD สปร็อคเก็ต	Flat Top 5.3 มม.		Flat Top 6 มม.		EDT 6.3 มม.		นับท็อป 7.4 มม.	
	C	D	C	D	C	D	C	D
3.2 นิ้ว (81 มม.)	4.161 นิ้ว (105.7 มม.)	0.768 นิ้ว (19.5 มม.)	4.188 นิ้ว (106.4 มม.)	0.760 นิ้ว (19.3 มม.)	4.199 นิ้ว (106.7 มม.)	0.756 นิ้ว (19.2 มม.)	4.248 นิ้ว (107.9 มม.)	0.744 นิ้ว (18.9 มม.)
3.9 นิ้ว (99 มม.)	4.476 นิ้ว (113.7 มม.)	0.945 นิ้ว (24 มม.)	4.504 นิ้ว (114.4 มม.)	0.937 นิ้ว (23.8 มม.)	4.520 นิ้ว (114.8 มม.)	0.933 นิ้ว (23.7 มม.)	4.563 นิ้ว (115.9 มม.)	0.921 นิ้ว (23.4 มม.)
6.4 นิ้ว (163 มม.)	5.724 นิ้ว (145.4 มม.)	0.606 นิ้ว (15.4 มม.)	5.752 นิ้ว (146.1 มม.)	0.598 นิ้ว (15.2 มม.)	5.764 นิ้ว (146.4 มม.)	0.594 นิ้ว (15.1 มม.)	5.807 นิ้ว (147.5 มม.)	0.583 นิ้ว (14.8 มม.)

ขนาดสำหรับการติดตั้งโพซิชั่นลิมิตเตอร์ S8050 (ตัวติดตั้ง Universal)								
PD สปร็อคเก็ต	Flat Top 7.0 มม.		EDT 7.5 มม.		NT 8.0 มม.		9.5 มม. แบบ Ribbed V-Top	
	C	D	C	D	C	D	C	D
4.0 นิ้ว (102 มม.)	4.465 นิ้ว (113.4 มม.)	0.949 นิ้ว (24.1 มม.)	4.484 นิ้ว (113.9 มม.)	0.941 นิ้ว (23.9 มม.)	4.504 นิ้ว (114.4 มม.)	0.937 นิ้ว (23.8 มม.)	-	-
5.2 นิ้ว (132 มม.)	5.083 นิ้ว (129.1 มม.)	0.776 นิ้ว (19.7 มม.)	5.083 นิ้ว (129.1 มม.)	0.776 นิ้ว (19.7 มม.)	5.123 นิ้ว (130.1 มม.)	0.768 นิ้ว (19.5 มม.)	-	-
6.5 นิ้ว (165 มม.)	5.713 นิ้ว (145.1 มม.)	0.610 นิ้ว (15.5 มม.)	5.732 นิ้ว (145.6 มม.)	0.603 นิ้ว (15.3 มม.)	5.752 นิ้ว (146.1 มม.)	0.598 นิ้ว (15.2 มม.)	5.812 นิ้ว (147.6 มม.)	0.545 นิ้ว (13.8 มม.)
7.7 นิ้ว (196 มม.)	6.496 นิ้ว (165 มม.)	0.161 นิ้ว (4.1 มม.)	6.516 นิ้ว (165.5 มม.)	0.157 นิ้ว (4 มม.)	6.535 นิ้ว (166 มม.)	0.150 นิ้ว (3.8 มม.)	6.587 นิ้ว (167.3 มม.)	0.087 นิ้ว (2.2 มม.)

บันทึก: ขนาดที่ระบุนั้นสำหรับมุมโอบ 165 องศา ตรวจสอบให้มั่นใจว่าช่องว่างระหว่างสายพานและลิมิตเตอร์นั้นอยู่ในช่วงที่ยอมรับได้คือ 0.005-0.05 นิ้ว (0.13-1.25 มม.)

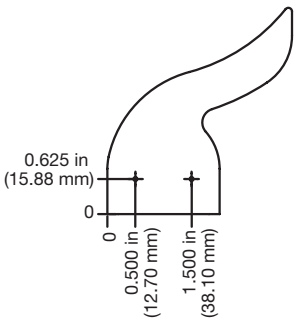

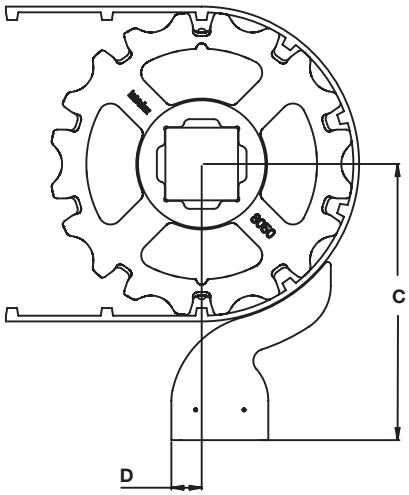

ข้อมูลบล็อคโพซิชั่นลิมิตเตอร์				
ขนาดที่ระบุของ เส้น-ผ่าศูนย์กลางพิตช์ นิ้ว	ขนาดที่ระบุของ เส้น-ผ่าศูนย์กลางพิตช์ มม.	ขนาด (สXกXล)		
		นิ้ว	มม.	
2.0	51	3.25 x 2.5 x 1	83 x 64 x 25	
2.5	64			
3.2	81			
3.9	99	3.75 x 3 x 1	95 x 76 x 25	
4.0	102			
5.2	132	4 x 3.25 x 1	102 x 83 x 25	
6.4	163	4 x 3.5 x 1	102 x 89 x 25	
6.5	165			
10.3	262	4.5 x 4.2 x 1	114 x 107 x 25	

ขนาดสำหรับการติดตั้งบล็อคโพซิชั่นลิมิตเตอร์ **S8026**								
PD สปร็อคเก็ต	**Flat Top 5.3** มม.		**Flat Top 6** มม.		**EDT 6.3** มม.		นับท็อป **7.4** มม.	
	C	**D**	**C**	**D**	**C**	**D**	**C**	**D**
3.2 นิ้ว (81 มม.)	3.960 นิ้ว (100.6 มม.)	0.768 นิ้ว (19.5 มม.)	3.988 นิ้ว (101.3 มม.)	0.760 นิ้ว (19.3 มม.)	4 นิ้ว (101.6 มม.)	0.756 นิ้ว (19.2 มม.)	4.047 นิ้ว (102.8 มม.)	0.744 นิ้ว (18.9 มม.)
3.9 นิ้ว (99 มม.)	4.587 นิ้ว (116.5 มม.)	0.965 นิ้ว (24.5 มม.)	4.614 นิ้ว (117.2 มม.)	0.957 นิ้ว (24.3 มม.)	4.626 นิ้ว (117.5 มม.)	0.953 นิ้ว (24.2 มม.)	4.673 นิ้ว (118.7 มม.)	0.941 นิ้ว (23.9 มม.)
6.4 นิ้ว (163 มม.)	5.917 นิ้ว (150.3 มม.)	0.626 นิ้ว (15.9 มม.)	5.949 นิ้ว (151.1 มม.)	0.618 นิ้ว (15.7 มม.)	5.961 นิ้ว (151.4 มม.)	0.618 นิ้ว (15.7 มม.)	6.004 นิ้ว (152.5 มม.)	0.606 นิ้ว (15.4 มม.)

ขนาดสำหรับการติดตั้งบล็อคโพซิชั่นลิมิตเตอร์ **S8050**								
PD สปร็อคเก็ต	**Flat Top 7** มม.		**EDT 7.5** มม.		นับท็อป **8** มม.		**9.5** มม. แบบ **Ribbed V-Top**	
	C	**D**	**C**	**D**	**C**	**D**	**C**	**D**
4.0 นิ้ว (102 มม.)	4.571 นิ้ว (116.1 มม.)	0.969 นิ้ว (24.6 มม.)	4.594 นิ้ว (116.7 มม.)	0.961 นิ้ว (24.4 มม.)	4.614 นิ้ว (117.2 มม.)	0.957 นิ้ว (24.3 มม.)	-	-
5.2 นิ้ว (132 มม.)	5.370 นิ้ว (136.4 มม.)	0.799 นิ้ว (20.3 มม.)	5.390 นิ้ว (136.9 มม.)	0.795 นิ้ว (20.2 มม.)	5.409 นิ้ว (137.4 มม.)	0.787 นิ้ว (20 มม.)	-	-
6.5 นิ้ว (165 มม.)	5.906 นิ้ว (150 มม.)	0.630 นิ้ว (16 มม.)	5.925 นิ้ว (150.5 มม.)	0.626 นิ้ว (15.9 มม.)	5.945 นิ้ว (151 มม.)	0.618 นิ้ว (15.7 มม.)	6.007 นิ้ว (152.6 มม.)	0.567 นิ้ว (14.4 มม.)
10.3 นิ้ว (262 มม.)	7.984 นิ้ว (202.8 มม.)	0.146 นิ้ว (3.7 มม.)	8.004 นิ้ว (203.3 มม.)	0.142 นิ้ว (3.6 มม.)	8.024 นิ้ว (203.8 มม.)	0.138 นิ้ว (3.5 มม.)	8.102 นิ้ว (205.8 มม.)	0.115 นิ้ว (2.9 มม.)

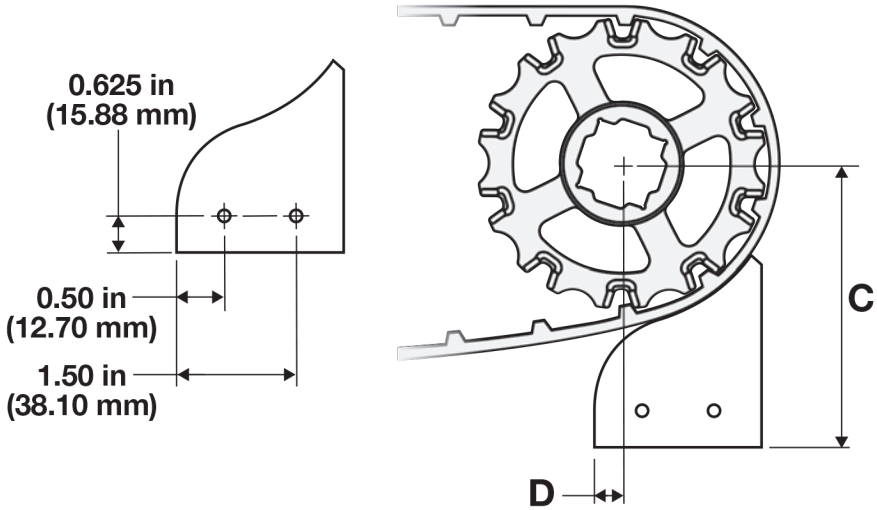

ข้อมูลของชุดโพซิชั่นลิมิตเตอร์สายพานที่มีไฟลต์				
ขนาดที่ระบุของ เส้น-ผ่าศูนย์กลางพิตช์ นิ้ว	ขนาดที่ระบุของ เส้น-ผ่าศูนย์กลางพิตช์ มม.	ขนาด (HxWxD)[a]		
		นิ้ว	มม.	
2.5	64	1.5 x 3 x 1	38 x 76 x 25	
3.2	81			
3.9	99	2 x 2 x 1	51 x 51 x 25	
4.0	102			
5.2	132	2.5 x 2 x 1	64 x 51 x 25	
6.4	163	3 x 2 x 1	76 x 51 x 25	
6.5	165			

[a] ขนาดไม่รวมแผ่นตัวติดตั้ง

ใบปาด

การพิจารณาการเลือกสเครปเปอร์

- วางแผนการใช้งานโพซิชั่นลิมิตเตอร์กับสเครปเปอร์ใดๆ
- เฉพาะสเครปเปอร์ EZ Mount Flex Tip เท่านั้นที่จำหน่ายโดย Intralox หาสเครปเปอร์อื่นจากผู้ขายรายอื่นตามเกณฑ์แนวทางการออกแบบ โปรดดูที่ ตัวขูดสายพาน
- ให้ใช้เฉพาะ EZ Mount Flex Tip Scraper เท่านั้นในการใช้งานที่มีความเปียกหรือมันที่หัวแบบยืดหยุ่นต้องชื้นอยู่ตลอดเวลา

ข้อมูลสเครปเปอร์ EZ Mount Flex Tip					
ความสูงที่มี		ความยาวที่มี		วัสดุ	
นิ้ว	มม.	นิ้ว	มม.		
2.75	70	72	1830	ฐาน PVC ที่แข็งแรงพร้อมหัวโพลียูรีเทนแบบยืดหยุ่น	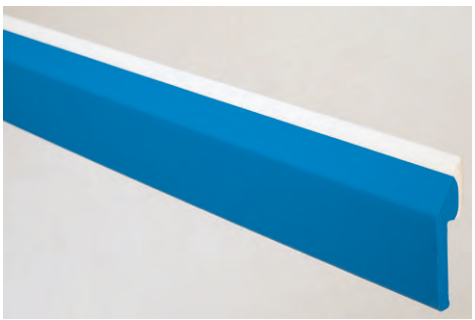

- มีขนาดเดียว
- เมื่อได้รับแล้วสามารถตัดตามความยาวที่ต้องการได้
- ออกแบบสำหรับการใช้งานผลิตภัณฑ์ที่เปียกหรือมัน
- ไม่ได้มีไว้ใช้กับผลิตภัณฑ์หรือการใช้งานที่แห้ง
- เป็นไปตามมาตรฐาน FDA, ไม่เป็นไปตามคำสั่งของ EU สำหรับความปลอดภัยของอาหาร

ส่วนประกอบด้านการขับเคลื่อนของ THERMODRIVE

ส่วนประกอบด้านการขับเคลื่อนของ ThermoDrive นั้นเป็นการประกอบของส่วนยึดสายพานที่กำหนดค่าได้ และผ่านกระบวนการทางวิศวกรรมมาก่อนแล้ว และออกแบบมาสำหรับใช้กับระบบสายพานลำเลียง Intralox ThermoDrive ส่วนประกอบด้านการขับเคลื่อนของ TD จะช่วยให้วางลิมิตเตอร์และสเครปเปอร์ได้อย่างแม่นยำและให้ผลซ้ำได้ เพื่อประสิทธิภาพการทำงานสูงสุด การออกแบบการติดตั้งการขับเคลื่อนที่เป็นนวัตกรรมจะช่วยให้ไม่ต้องกังวลว่าจะระบุและรักษาตำแหน่งของระบบเหล่านี้ไว้อย่างไร ขณะที่ให้ความยืดหยุ่นที่จะสร้างการออกแบบระบบสายพานลำเลียงแบบปรับแต่งเอง

ติดต่อฝ่ายบริการลูกค้าสัมพันธ์ของ Intralox เพื่อขอแบบฟอร์มตรวจสอบพร้อมรายละเอียดเกี่ยวกับตัวเลือกที่มี

ระบบทั้งหมด (การขับเคลื่อนส่วนปลายหรือขับเคลื่อนศูนย์กลาง) ประกอบด้วยสิ่งต่อไปนี้:

- การติดตั้งการขับเคลื่อนซ้ายและขวา
- การติดตั้งลิมิตเตอร์ซ้ายและขวา
- ส่วนประกอบลิมิตเตอร์ที่ระบุ (รวมถึงสเครปเปอร์เมื่อระบุ)
- ฮาร์ดแวร์การติดตั้งสำหรับการติดตั้งลิมิตเตอร์

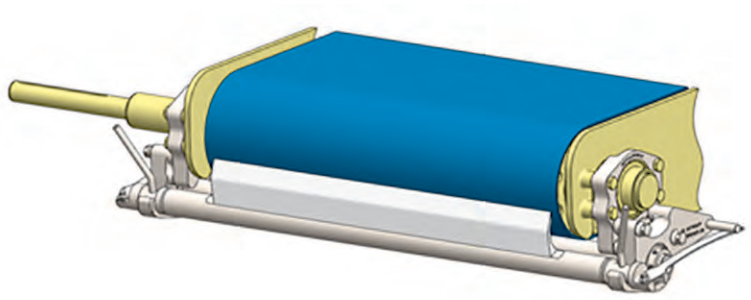

รูปที่ **19:** ส่วนประกอบด้านการขับเคลื่อนของ TD (แบบขับเคลื่อนส่วนปลาย)

ข้อมูลจำเพาะของแบบขับเคลื่อนส่วนปลาย

การติดตั้งการขับเคลื่อน	ขนาด: เจาะทรงกลม 206, 208, และ 210 (ขนาดมาตรฐานที่ผู้ผลิตลูกปืนใช้) รูปแบบ: - ใส่จารบีไม่ได้ (ไม่มีจุดอัดจารบี) สำหรับตัวสอดลูกปืนหล่อลื่นที่ซีลและตัน - ใส่จารบีได้ (มีจุดอัดจารบี) สำหรับตัวสอดลูกปืนที่ใส่จารบีซ้ำได้ บันทึก: การติดตั้งการขับเคลื่อนมาเป็นชุด (1 ซ้าย, 1 ขวา) ไม่มีตัวสอดลูกปืนหรือฮาร์ดแวร์เพื่อเชื่อมต่อกับเฟรมเครื่องลำเลียง
ตัวเลือกของลิมิตเตอร์	• ลิมิตเตอร์ของลูกกลิ้งแบบเต็มความกว้างที่มีส่วนประกอบของสเครปเปอร์ (สายพานที่ไม่มีไฟลต์เท่านั้น) • ลิมิตเตอร์ของลูกกลิ้งแบบเต็มความกว้างเท่านั้น (ไม่มีส่วนประกอบของสเครปเปอร์) • ตัวจำกัดตำแหน่งสายพานที่มีขอบเท่านั้น (สายพานแบบมีไฟลต์ที่ไม่มีรอยบาก) • ลิมิตเตอร์ของลูกกลิ้งแบบมีไฟลต์ (สายพานแบบมีไฟลต์ที่มี 1 หรือ 2 รอยบาก)
เพลาขับเคลื่อนและสปร็อคเก็ต	• สปร็อคเก็ต Intralox® แบบเต็มความกว้าง S8050 10T, 6.5 นิ้ว (165 มม.) ที่มีโปรไฟล์แบบปกติหรือป้องกันการสะสม • สปร็อคเก็ตแบบเรียงซ้อน S8050 10T, 6.5 นิ้ว (165 มม.) EZ Clean™ Max Pull • สปร็อคเก็ตแบบระยะห่าง S8050 10T, 6.5 นิ้ว (165 มม.) EZ Clean™ Max Pull • สปร็อคเก็ตที่ลูกค้าจัดหาให้ต้องมีขนาดเท่ากับเส้นผ่านศูนย์กลางภายนอกของสปร็อคเก็ตด้านบนเพื่อการทำงานที่ถูกต้อง
ระบบสเครปเปอร์	ปลายสเครปเปอร์แบบเปลี่ยนได้

ข้อมูลจำเพาะของแบบขับเคลื่อนศูนย์กลาง

การติดตั้งการขับเคลื่อน	• ขนาด: เจาะทรงกลม 206, 208, และ 210 (ขนาดมาตรฐานที่ผู้ผลิตลูกปืนใช้) • รูปแบบ: - ใส่จารบีไม่ได้ (ไม่มีจุดอัดจารบี) สำหรับตัวสอดลูกปืนหล่อลื่นที่ซีลและตัน - ใส่จารบีได้ (มีจุดอัดจารบี) สำหรับตัวสอดลูกปืนที่ใส่จารบีซ้ำได้ บันทึก: การติดตั้งการขับเคลื่อนนั้นมาเป็นชุด (2 การติดตั้งการขับเคลื่อนยูนิเวอร์แซล) ไม่มีตัวสอดลูกปืนหรือฮาร์ดแวร์เพื่อเชื่อมต่อกับเฟรมเครื่องลำเลียง
ตัวเลือกของลิมิตเตอร์	ลิมิตเตอร์ของลูกกลิ้งแบบเต็มความกว้างเท่านั้น (ไม่มีส่วนประกอบของสเตรปเปอร์)
เพลาขับเคลื่อนและสปร็อคเก็ต	• สปร็อคเก็ต Intralox® แบบเต็มความกว้าง S8050 10T, 6.5 นิ้ว (165 มม.) ที่มีโปรไฟล์แบบปกติหรือป้องกันการสะสม • สปร็อคเก็ตแบบเรียงซ้อน S8050 10T, 6.5 นิ้ว (165 มม.) EZ Clean™ Max Pull • สปร็อคเก็ตแบบระยะห่าง S8050 10T, 6.5 นิ้ว (165 มม.) EZ Clean™ Max Pull (ระยะห่างสปร็อคเก็ต (40 มม.) มีสำหรับเพลาสี่เหลี่ยม 1.5 นิ้วเท่านั้น) • สปร็อคเก็ตที่ลูกค้าจัดหาให้ต้องมีขนาดเท่ากับเส้นผ่านศูนย์กลางภายนอกของสปร็อคเก็ตด้านบนเพื่อการทำงานที่ถูกต้อง

ข้อจำกัดทางเทคนิค

แบบขับเคลื่อนส่วนปลายและขับเคลื่อนศูนย์กลาง:

- สำหรับใช้กับสายพานแฟลทท็อป ThermoDrive S8050 เท่านั้น
  - ความกว้างสายพานมาตรฐานที่มี:
    - อิมพีเรียล: 12 นิ้ว, 18 นิ้ว, 24 นิ้ว, 30 นิ้ว, 36 นิ้ว, 42 นิ้ว, 48 นิ้ว
    - เมตริก: 300 มม., 400 มม., 450 มม., 500 มม., 550 มม., 600 มม., 700 มม., 800 มม., 1000 มม., 1200 มม.
- สำหรับใช้กับสปร็อคเก็ต ThermoDrive ต่อไปนี้เท่านั้น:
  - สปร็อคเก็ต Intralox แบบเต็มความกว้าง S8050 10T, 6.5 นิ้ว (165 มม.) ที่มีโปรไฟล์แบบปกติหรือป้องกันการสะสม
  - สปร็อคเก็ต S8050 10T, 6.5 นิ้ว (165 มม.) แบบทำความสะอาดง่าย Max Pull
  - สปร็อคเก็ตแบบทำความสะอาดง่าย S8050 ขนาด 7.7 นิ้ว (12T) (ลูกกลิ้งขอบเท่านั้น)
- สำหรับใช้กับสายพานแบบไม่ปรับแรงดึงเท่านั้น
- ไม่มี ThermoLace หรือประกับโลหะ

แบบขับเคลื่อนส่วนปลายเท่านั้น:

- ชนิดวัสดุและไฟล์ใดก็ได้
- ที่กั้นข้างสูงสุดถึง 3 นิ้ว (75 มม.) ที่มีเฟือง PD 6.5 นิ้ว
- ไฟล์ต้องมีส่วนเว้นขอบข้างและรอยบากขั้นต่ำ 2.5 นิ้ว (63.5 มม.)
- รองรับสูงถึงสอง (2) รอยบากที่มีระยะห่างเท่าๆ กัน
- แรงดึงสายพานลิมิตเตอร์ของลูกกลิ้งแบบมีไฟล์จำกัดไว้ที่ 35 แรงปอนด์/นิ้ว (420 ปอนด์/ฟุต) MAX

ล้อซัพพอร์ตและลูกกลิ้ง

ปลายขับเคลื่อนด้านที่ไม่ทำงาน S8026 และ S8050

- ล้อซัพพอร์ตและลูกกลิ้งสามารถใช้งานได้กับสายพาน S8026 และ S8050 นอกจากจะระบุไว้เป็นอย่างอื่น
- ล้อซัพพอร์ตออกแบบมาเพื่อใช้กับเพลาสี่เหลี่ยม เมื่อใช้เพลากลม ให้ใช้ลูกกลิ้งย้อนกลับ
- เส้นผ่าศูนย์กลางล้อซัพพอร์ตและลูกกลิ้งต้องเป็นไปตามขนาดที่กำหนดขั้นต่ำสำหรับสายพาน
- ใช้ลูกกลิ้งแบบปีกยึดเฉพาะสำหรับปลายเพลาด้านนอกเท่านั้นเมื่อต้องมีการควบคุมสายพาน
- ติดต่อฝ่ายบริการลูกค้าสัมพันธ์ของ Intralox สำหรับเวลาในการผลิตและจัดส่ง

ข้อมูลของล้อซัพพอร์ต ThermoDrive[b]										
						ขนาดของรูเจาะกลางที่มี				
						มาตรา U.S.		มาตราเมตริก		
ประมาณ เส้นผ่าศูนย์-กลางพิตช์ของล้อ นิ้ว	ประมาณ เส้นผ่าศูนย์-กลางพิตช์ของล้อ มม.	ขนาดที่ระบุ-ของ เส้นผ่า-ศูนย์กลางล้อ นิ้ว	ขนาดที่ระบุ-ของ เส้นผ่า-ศูนย์กลางล้อ มม.	ขนาดที่ระบุ-ของ ความ-กว้างของดุม - นิ้ว	ขนาดที่ระบุ-ของ ความ-กว้างของดุม - มม.	แบบกลม - นิ้ว	แบบสี่เหลี่ยม - นิ้ว	แบบกลม - มม.	แบบสี่เหลี่ยม - มม.	
3.9	99	3.80	96.5	1.0	25		1.5		40	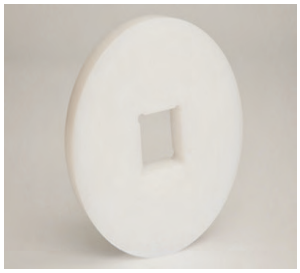
5.2	132	5.00	127.0	1.0	25		1.5		40	
6.5	165	6.25	158.8	1.0	25		1.5		40	
7.7	196	7.50	190.5	1.0	25		1.5			
							2.5			
10.3	262	10.10	256.5	1.0	25		1.5			
							2.5			

[b] ออกแบบเพื่อใช้งานกับสปร็อคเก็ตที่มีเส้นผ่าศูนย์กลางตรงกัน, วัสดุที่ใช้คือ UHMW-PE

ข้อมูลของลูกกลิ้งย้อน ThermoDrive[b]								
				ขนาดของรูเจาะกลางที่มี				
				มาตรา U.S.		มาตราเมตริก		
ขนาดที่ระบุของ เส้นผ่าศูนย์กลาง-ลูกกลิ้ง นิ้ว	ขนาดที่ระบุของ เส้นผ่าศูนย์กลาง-ลูกกลิ้ง มม.	ขนาดที่ระบุของ ความกว้างของดุม - นิ้ว	ขนาดที่ระบุของ ความกว้างของดุม - มม.	แบบกลม - นิ้ว	แบบสี่เหลี่ยม - นิ้ว	แบบกลม - มม.	แบบสี่เหลี่ยม - มม.	
4.0	102	1.0	25	0.75				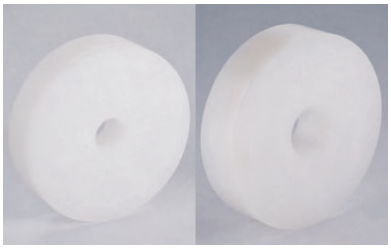
4.0	102	1.0	25	1.0				

[b] วัสดุคือ UHMW-PE

ข้อมูลของลูกแบบปีกยึด ThermoDrive[f]								
				ขนาดของรูเจาะกลางที่มี				
				มาตรา U.S.		มาตราเมตริก		
ขนาดที่ระบุ-ของ เส้นผ่า-ศูนย์กลางลูก-กลิ้ง นิ้ว[g]	ขนาดที่ระบุของ เส้นผ่าศูนย์กลาง-ลูกกลิ้ง มม.[h]	ขนาดที่ระบุของ ความกว้างดุม นิ้ว[i]	ขนาดที่ระบุของ ความกว้างดุม มม.[j]	แบบกลม - นิ้ว	แบบสี่เหลี่ยม - นิ้ว	แบบกลม - มม.	แบบสี่เหลี่ยม - มม.	
4.0	102	1.0	25	0.75				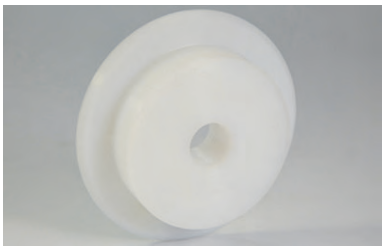
4.0	102	1.0	25	1.0				

[f] วัสดุคือ UHMW-PE

[g] เส้นผ่าศูนย์กลางลูกกลิ้งที่ระบุไม่รวมขนาดปีกยึด 0.75 นิ้ว (19 มม.), เส้นผ่าศูนย์กลางจริงของลูกกลิ้งคือ 5.5 นิ้ว (140 มม.)

[h] เส้นผ่าศูนย์กลางลูกกลิ้งที่ระบุไม่รวมขนาดปีกยึด 0.75 นิ้ว (19 มม.), เส้นผ่าศูนย์กลางจริงของลูกกลิ้งคือ 5.5 นิ้ว (140 มม.)

[i] ไม่รวมขนาดปีกยึด, ความกว้างดุมจริงคือ 1.23 นิ้ว (31 มม.)

[j] ไม่รวมขนาดปีกยึด, ความกว้างดุมจริงคือ 1.23 นิ้ว (31 มม.)

ปลายขับเคลื่อนด้านที่ไม่ทำงาน S8126

ข้อมูลอ้างอิงปริมาณส่วนประกอบส่วนปลายขับเคลื่อนด้านที่ไม่ทำงาน S8126												
ความกว้างสายพาน		2.5 นิ้ว (65 มม.) ลูกกลิ้งหนุนแบบปีก-ยึดกว้าง	2.5 นิ้ว (65 มม.) ลูกกลิ้งหนุนแบบกว้าง	1 นิ้ว (25 มม.) ลูก-กลิ้งหนุนแบบกว้าง	6 นิ้ว (152 มม.) ลูกกลิ้งแบบท้ายกว้าง	แหวนยึดสำหรับใช้งาน-หนักชนิดแยกแบบ SS	การเว้นระยะห่างส่วน-ประกอบแบบขอบจรด-ขอบ		ระยะห่างขอบสายพาน-ทั้งหมดขั้นต่ำ		ความขาวของส่วน-สี่เหลี่ยมของเพลาขั้นต่ำ	
นิ้ว	มม.	จำนวน	จำนวน	จำนวน	จำนวน	จำนวน	นิ้ว	มม.	นิ้ว	มม.	นิ้ว	มม.
10	254	2	0	0	1	2	0	0	0.25	7	11.25	286
11	279	2	0	0	1	6	1	25	0.25	7	13.25	337
12	305	2	0	0	1	6	1	25	0.25	7	13.25	377
13	330	2	0	0	1	6	1.5	38	0.25	7	14.25	362
14	356	2	0	0	1	6	2	51	0.25	7	15.25	387
15	381	2	0	0	1	6	2.5	64	0.25	7	16.25	413
16	406	2	0	2	1	6	1	25	0.25	7	17.25	438
17	432	2	0	2	1	10	1.25	32	0.25	7	18.25	718
18	457	2	0	2	1	10	1.5	38	0.25	7	19.25	489
19	483	2	0	2	1	10	1.75	44	0.25	7	20.25	514
20	508	2	0	2	1	10	2	51	0.25	7	21.25	540
21	533	2	0	2	1	10	2.25	57	0.25	7	22.25	565
22	559	2	0	2	1	10	2.5	64	0.25	7	23.25	591
23	584	2	2	0	1	10	2	51	0.25	7	24.25	616
24	610	2	2	0	1	10	2.25	57	0.25	7	25.25	641

ข้อมูลล้อซัพพอร์ตอาซีตอล S8126[c]								
ขนาดที่ระบุของเส้นผ่าศูนย์กลาง-ลูกกลิ้ง นิ้ว	ขนาดที่ระบุของเส้นผ่าศูนย์กลาง-ลูกกลิ้ง มม.	ขนาดที่ระบุของความกว้างของดุม - นิ้ว	ขนาดที่ระบุของความกว้างของดุม - มม.	ขนาดของรูเจาะกลางที่มี				
				มาตรา U.S.		มาตราเมตริก		
				แบบกลม - นิ้ว	แบบสี่เหลี่ยม - นิ้ว	แบบกลม - มม.	แบบสี่เหลี่ยม - มม.	
4.0	102	1.0	25		1.5		40	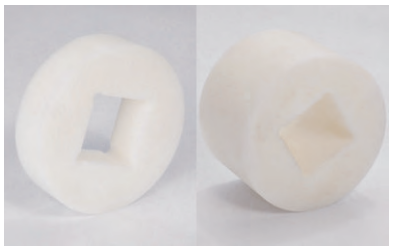
4.0	102	2.5	64		1.5		40	

[c] ติดต่อฝ่ายบริการลูกค้าสัมพันธ์ Intralox สำหรับเวลาในการผลิตและจัดส่ง

ข้อมูลลูกกลิ้งแบบปีกยึดอาซีตอล S8126[b]								
ขนาดที่ระบุของเส้นผ่าศูนย์กลาง-ลูกกลิ้ง นิ้ว	ขนาดที่ระบุของเส้นผ่าศูนย์กลาง-ลูกกลิ้ง มม.	ขนาดที่ระบุของความกว้างของดุม - นิ้ว	ขนาดที่ระบุของความกว้างของดุม - มม.	ขนาดของรูเจาะกลางที่มี				
				มาตรา U.S.		มาตราเมตริก		
				แบบกลม - นิ้ว	แบบสี่เหลี่ยม - นิ้ว	แบบกลม - มม.	แบบสี่เหลี่ยม - มม.	
4.0	102	2.5	64		1.5		40	

[b] ติดต่อฝ่ายบริการลูกค้าสัมพันธ์ของ Intralox สำหรับเวลาในการผลิตและจัดส่ง

ข้อมูลลูกโรลเลอร์ท้ายอาซีตอล S8126[b]								
				ขนาดของรูเจาะกลางที่มี				
				มาตรา U.S.		มาตราเมตริก		
ขนาดที่ระบุของเส้นผ่าศูนย์กลาง-ลูกกลิ้ง นิ้ว	ขนาดที่ระบุของเส้นผ่าศูนย์กลาง-ลูกกลิ้ง มม.	ขนาดที่ระบุของความกว้างของดุม - นิ้ว	ขนาดที่ระบุของความกว้างของดุม - มม.	แบบกลม - นิ้ว	แบบสี่เหลี่ยม - นิ้ว	แบบกลม - มม.	แบบสี่เหลี่ยม - มม.	
4.0	102	6.0	152		1.5		40	

[b] ติดต่อฝ่ายบริการลูกค้าสัมพันธ์ของ Intralox สำหรับเวลาในการผลิตและจัดส่ง

ปลายขับเคลื่อนด้านที่ไม่ทำงาน S8140

- ลูกโรลเลอร์ท้ายและล้อซัพพอร์ตสามารถใช้ได้กับสายพานรุ่น S8140 เท่านั้น
- ลูกโรลเลอร์ท้ายและล้อซัพพอร์ตออกแบบมาเพื่อใช้กับเพลาสี่เหลี่ยม
- ล้อซัพพอร์ตสำหรับ S8140 จะใช้ทั้งกับชุดขับเคลื่อนและเพลาตาม
- เส้นผ่านศูนย์กลางล้อซัพพอร์ตและลูกกลิ้งต้องเป็นไปตามขนาดที่กำหนดขั้นต่ำสำหรับสายพาน
- ติดต่อฝ่ายบริการลูกค้าของ Intralox สำหรับเวลาในการผลิตและจัดส่ง

ข้อมูลลูกโรลเลอร์ท้ายอาซีตอล S8140								
				ขนาดของรูเจาะกลางที่มี				
				มาตรา U.S.		มาตราเมตริก		
ขนาดที่ระบุของเส้นผ่าศูนย์กลาง-ลูกกลิ้ง นิ้ว	ขนาดที่ระบุของเส้นผ่าศูนย์กลาง-ลูกกลิ้ง มม.	ขนาดที่ระบุของความกว้างของดุม - นิ้ว	ขนาดที่ระบุของความกว้างของดุม - มม.	แบบกลม - นิ้ว	แบบสี่เหลี่ยม - นิ้ว	แบบกลม - มม.	แบบสี่เหลี่ยม - มม.	
5.0	127	6.0	153		1.5		40	
6.0	153	6.0	153		1.5		40	
8.0	205	6.0	153		1.5		40	
9.1	231	6.0	153		1.5, 2.5		40	

ข้อมูลล้อซัพพอร์ตอาซีตอลแบบไม่มีร่อง S8140[d]								
				ขนาดของรูเจาะกลางที่มี				
				มาตรา U.S.		มาตราเมตริก		
ขนาดที่ระบุของเส้นผ่าศูนย์กลาง-ลูกกลิ้ง นิ้ว	ขนาดที่ระบุของเส้นผ่าศูนย์กลาง-ลูกกลิ้ง มม.	ขนาดที่ระบุของความกว้างของดุม - นิ้ว	ขนาดที่ระบุของความกว้างของดุม - มม.	แบบกลม - นิ้ว	แบบสี่เหลี่ยม - นิ้ว	แบบกลม - มม.	แบบสี่เหลี่ยม - มม.	
5.0	127	2.0, 4.0	51, 102		1.5		40	
6.0	153	2.0, 4.0	51, 102		1.5, 2.5		40, 60	
8.0	205	2.0, 4.0	51, 102		1.5		40	
9.1	231	2.0, 4.0	51, 102		1.5, 2.5		40, 60	

[d] ไม่สามารถใช้ได้กับ ThermoLace HDE

ข้อมูลล้อซัพพอร์ตอาซีตอลธรรมชาติแบบมีร่อง S8140 (ใช้ได้กับ ThermoLace HDE)								
				ขนาดของรูเจาะกลางที่มี				
				มาตรา U.S.		มาตราเมตริก		
ขนาดที่ระบุของเส้นผ่าศูนย์กลาง-ลูกกลิ้ง นิ้ว	ขนาดที่ระบุของเส้นผ่าศูนย์กลาง-ลูกกลิ้ง มม.	ขนาดที่ระบุของความกว้างของดุม - นิ้ว	ขนาดที่ระบุของความกว้างของดุม - มม.	แบบกลม - นิ้ว	แบบสี่เหลี่ยม - นิ้ว	แบบกลม - มม.	แบบสี่เหลี่ยม - มม.	
5.0	127	2.0	51		1.5		40	
5.0	127	4.0	102		1.5		40	
6.0	153	2.0	51		1.5		40	
6.0	153	2.0	51		2.5		60	
6.0	153	4.0	102		1.5		40	
6.0	153	4.0	102		2.5		60	
8.0	205	2.0	51		1.5		40	
8.0	205	4.0	102		1.5		40	
9.1	231	2.0	51		1.5		40	
9.1	231	4.0	102		1.5		40	
9.1	231	2.0	51		2.5		60	
9.1	231	4.0	102		2.5		60	

ส่วนประกอบทางลำเลียงและทางวนกลับ

รางซัพพอร์ต/ตัวรอง

ตัวรองสายพานแบบแบนราบมาตรฐาน

- ตัวรองสายพานแบบแบนราบมาตรฐานมีให้เลือกในแบบ UHMW-PE ขนาดความหนา 0.25 นิ้ว (6 มม.) x ความกว้าง 1.25 นิ้ว (32 มม.) x 120 นิ้ว (3 ม.)
- ตัวรองสายพาน UHMW-PE จะอยู่ภายใต้ FDA และ USDA-FSIS ในด้านการสัมผัสอาหารโดยตรง

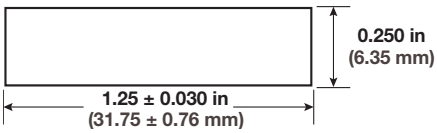

ตัวรองสายพานชนิด UHMW แบบ Long Falt ขนาด 0.25 นิ้ว X 1.25 นิ้ว X 120 นิ้ว (B6XX31IXXWMV)

บันทึก: แนะนำสำหรับติดตั้งร่วมกับสายพาน S8126 เท่านั้น

ตัวรองแบบพิเศษ

Intralox นำเสนอตัวรองแบบ Clip-on มากมาย รวมถึงรายการต่อไปนี้

- สำหรับการติดตั้งใหม่ ให้ใช้ตัวรองสายพานแบบแบนราบที่มีพื้นผิวกว้างสำหรับทางลำเลียงและทางวนกลับ

- ใช้ตัวรองแบบ Clip-on เฉพาะการใช้งานเพื่อการปรับปรุงหรือเพื่อพิสูจน์แนวคิด โดยต้องมีโหลดงานต่ำเท่านั้น ไม่แนะนำให้ใช้ในการใช้งานเพื่อการผลิตปกติ
- ติดต่อฝ่ายบริการลูกค้าสัมพันธ์ของ Intralox สำหรับคำแนะนำตามการใช้งานโดยเฉพาะ

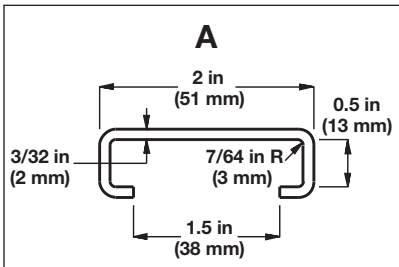

ตัวรองสายพานชนิด UHMW แบบ GUIDE RAIL SNAP-ON ขนาด 120 นิ้ว (3.0 ม.) (B6XX27IXXWMV)

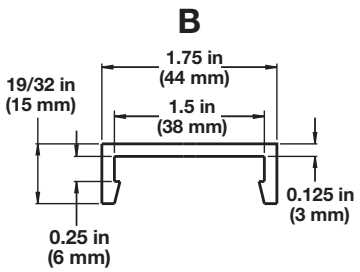

ตัวรองสายพานชนิด UHMW แบบ BARBED CLIP-ON ขนาด 120 นิ้ว (3.0 ม.) (B6XX23IXXWMV)

ส่วนประกอบตัวรองสายพาน UHMW แบ็คสแตนเลสสตีล

- สำหรับการติดตั้งใหม่ ให้ใช้ตัวรองสายพานแบบแบนราบที่มีพื้นผิวกว้างสำหรับทางลำเลียงและทางวนกลับ
- ใช้ตัวรองสายพาน UHMW แบ็คสแตนเลสสตีลเฉพาะการใช้งานที่มีโหลดงานต่ำ เพื่อการปรับปรุงหรือพิสูจน์แนวคิดเท่านั้น
- สามารถใช้ตัวรองสายพาน UHMW แบ็คสแตนเลสสตีลในการสร้างพื้นผิวทางลำเลียงสายพานที่แข็ง บนเฟรมใดๆ ก็ได้ที่มีชิ้นส่วนคร่อมทับ
- ตัวรองสายพาน UHMW แบ็คสแตนเลสสตีลควรติดตั้งลงบนส่วนคร่อมทับด้วยข้อรัดสแตนเลสสตีลที่ขันแน่นเองได้พร้อมน็อต (ขายแยกต่างหาก)
- ตัวรองสามารถติดตั้งได้ในลักษณะการกำหนดค่าแบบคู่ขนาน ตัววี หรืออื่นๆ
- ตรวจสอบการติดตั้งว่ามีการเผื่อการยืดและการหดจากความร้อน
- ลบมุมหรือตัดขอบนำของตัวรองสายพานใดๆ ลง
- เหมาะสำหรับการใช้งานภายใต้อุณหภูมิสูงสุดไม่เกิน 160°F (71°C)

บันทึก: แนะนำสำหรับการติดตั้งกับชุดปรับปรุงรางน้ำ

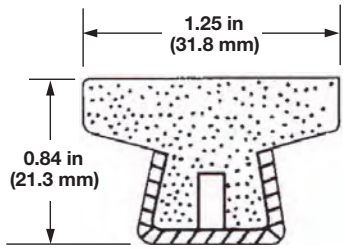

ตัวรองสายพาน UHMW แบ็คสแตนเลสสตีล ขนาด 120 นิ้ว "T" (B6XX42IXXWMV)

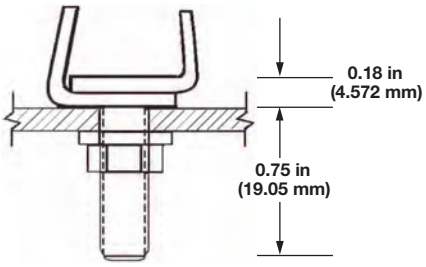

ข้อรัดตัวรองสายพานสแตนเลสสตีลแบบขันตัวเองพร้อมน็อต 5/16-18 UNC (C9AX1XXXXXXX)

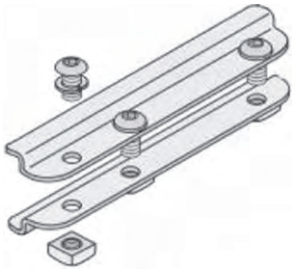

ตัวเชื่อมต่อสแตนเลสสตีลสำหรับตัวรองสายพานแบ็คสแตนเลสสตีล ขนาด 6 นิ้ว (152 มม.) (C4BXXXXXXXMT)

เพลา

เลือกเพลากลมหรือสี่เหลี่ยมตามที่จำเป็นสำหรับการติดตั้งส่วนประกอบทางลำเลียงและทางวนกลับ

- Intralox นำเสนอเพลาสี่เหลี่ยมที่ปรับแต่งได้ โปรดดูที่ การพิจารณาเพลาสี่เหลี่ยม
- เพลากลมไม่มีจำหน่ายที่ Intralox

ลูกกลิ้งย้อน

โปรดดูที่ ล้อซัพพอร์ตและลูกกลิ้ง

สายพานสองด้านแบบมีราง

สายพานสองด้านแบบมีราง ThermoDrive ได้รับการออกแบบมาเพื่อช่วยให้ชิ้นส่วนอุปกรณ์ต่างๆ สามารถเพิ่มศักยภาพให้สายพานแบบเรียบดึงขึ้นเดิมได้ง่ายและรวดเร็ว รวมไปถึงเครื่องลำเลียงแบบมีราง เพื่อการใช้งานร่วมกับเทคโนโลยี ThermoDrive แบบไม่มีแรงดึง นอกจากนี้ สายพานสองด้านแบบมีรางยังใช้ในการติดตั้งการลำเลียงใหม่

- เฟรมมีตัวซัพพอร์ตติดอยู่ที่กลางเส้นทางลำเลียง ซึ่งมีลักษณะเป็นทรงกลมหรือทรงสี่เหลี่ยม (ในมุม 45 องศา)
- สามารถใช้งานร่วมกับรางทรงโค้งได้
- สายพานอาจเป็นได้ทั้งรูปแบบ S8026 หรือ S8050 (ใช้งานได้กับไดร์ฟบาร์ความยาวสูง ร่องรางน้ำ หรือการถอดไดร์ฟบาร์; ความกว้างน้อยที่สุดคือ 10 นิ้ว (254 มม.) และความกว้างสูงสุดที่ 42 นิ้ว (1067 มม.) ที่สามารถนำสายพานมาต่อได้
- ไม่สามารถใช้งานสายพานสองด้านแบบมีรางกับสายพานที่ประโลหะหรือ ThermoLace ได้

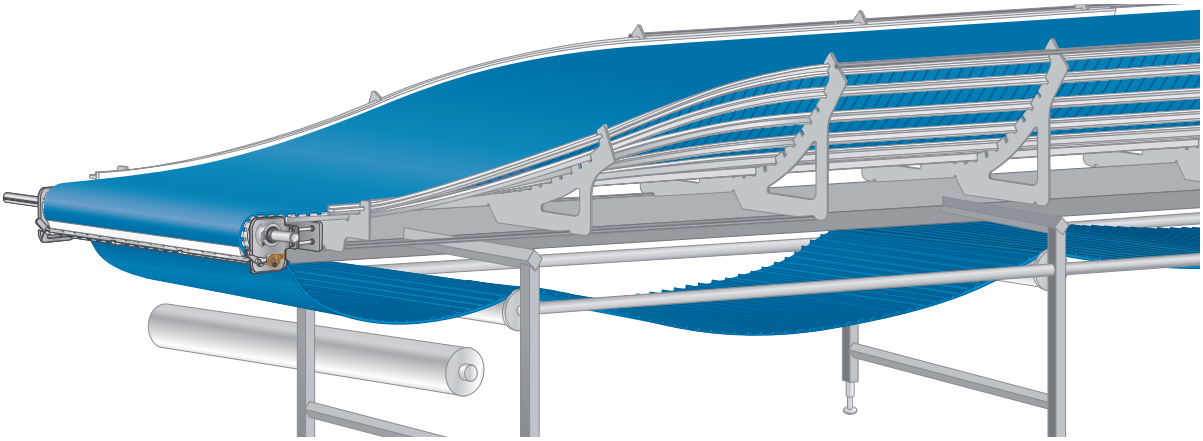

รูปที่ **20:** สายพานสองด้านแบบมีราง

ส่วนประกอบ:

- ชุดขายึดสายพานมาพร้อมกับแหวนเรียบสแตนเลสสตีล ส่วนเชื่อมต่อ และสายพานแบบมีราง
- แกนร็อดสแตนเลสสตีล 304/304L ขนาด 120 นิ้ว (3048 มม.) ที่มีเส้นผ่านศูนย์กลาง 0.625 นิ้ว (16 มม.) เพื่อล็อกขายึดให้แน่นหนา
- แวร์สตริปรูปตัว T UHMW-PE ขนาด 120 นิ้ว (3048 มม.) ที่สูง 1.54 นิ้ว (39 มม.) และความกว้างพื้นผิวสัมผัส 1.3 นิ้ว (33 ม.)
- ชุดเครื่องบากตัวรองสายพาน

สายพานลำเลียงแบบรางน้ำต้องผ่านข้อกำหนดใน *แบบฟอร์มตรวจสอบประสิทธิภาพสายพานลำเลียงแบบรางน้ำ* *ThermoDrive* สามารถดูคพแนะนำในการติดตั้งได้ที่ www.intralox.com

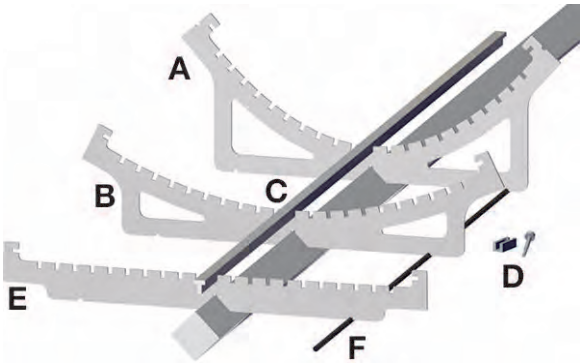

รูปที่ **21:** ส่วนประกอบสายพานสองด้านแบบมีราง

A ขายึดราง
B ขายึดในช่วงการเปลี่ยน
C ตัวรองสายพาน
D ชุดเครื่องบากตัวรองสายพาน
E ขายึดทรงแบน
F แกนร็อดเหล็ก

เครื่องมือติดตั้งและบำรุงรักษา

ระบบตัวต่อ THERMODRIVE V2

บันทึก: ระบบตัวต่อ ThermoDrive V2 ไม่มีจำหน่ายแล้ว Intralox จะยังคงสต็อกชิ้นส่วนทดแทนและซ่อมแซมยูนิตเหล่านี้ ติดต่อฝ่ายบริการลูกค้าสัมพันธ์ของ Intralox สำหรับรายละเอียดต่างๆ

โซลูชันการต่อสายพานที่มีสิทธิบัตรมาพร้อมกับเครื่องมือเพื่อเตรียมปลายสายพาน และทำการต่อสายเหล่านั้นแในการใช้งานจริงได้อย่างมีประสิทธิภาพ ตัวต่อสามารถใช้งานได้กับสายพานลำเลียง Intralox ThermoDrive ทุกซีรีส์และทุกรูปแบบที่มีความกว้างไม่เกิน 42 นิ้ว (1067 มม.)

สามารถใช้งานได้กับสายพาน S8026, S8050 และ S8126 ที่มีความกว้างไม่เกิน 42 นิ้ว (1067 มม.)

ไม่สามารถใช้งานได้กับสายพาน S8140

ระบบตัวต่อ ThermoDrive V2 ประกอบด้วยส่วนประกอบต่อไปนี้

- แท่นอุปกรณ์หนีบจับพร้อมด้ามจับข้อเหวี่ยง
- ข้อรัดบนสุด/แนวตัด
- แถบให้ความร้อนและขาตั้ง
- กล่องควบคุมและสาย
- คู่มือผู้ใช้

- บรรจุภัณฑ์เครื่องมือขนาดเล็กเพิ่มเติม ซึ่งประกอบด้วยเครื่องมือตัดแต่ง ที่เคาะสายพาน และตัวอย่างวัสดุ
- กล่องจัดเก็บ

ตัวต่อคือตัวติดตรึงที่ทำจากโลหะทั้งหมดที่จะควบคุมตำแหน่งของปลายสายพานอย่างปลอดภัย ในขณะที่แถบให้ความร้อนจะใช้เพื่อละลายและเชื่อมปลายสายพานเข้าให้ต่อกัน ตัวต่อจะมาพร้อมกับข้อรัดบนสุด/แนวตัด, แท่นวางแบบมีร่องสำหรับการวางปลายสายพาน และด้ามจับข้อเหวี่ยง กล่องเก็บที่แข็งแรงจะเก็บส่วนประกอบต่างๆ รวมถึงล้อเลื่อนและด้ามจับเพื่อขนย้ายสำหรับการติดตั้งและซ่อมแซม

การปฏิบัติตามมาตรฐาน: CE, PSE-circle, การรับรอง CB Scheme DE3-14014

การรับประกัน: หนึ่งปี

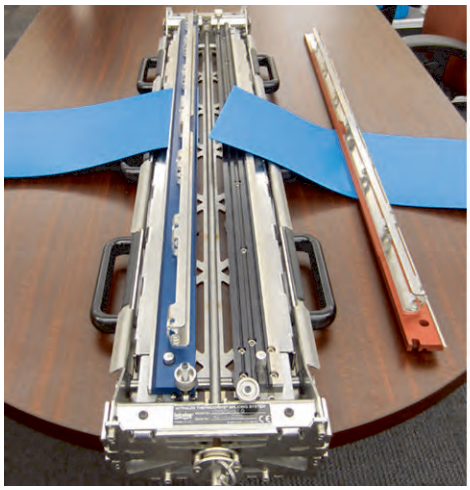

รูปที่ **22:** ระบบตัวต่อ ThermoDrive V2 และส่วนประกอบ

ระบบตัวต่อ v2										
สูงสุด ความกว้าง-สายพาน		น้อยสุด/มากสุด อุณหภูมิ ระยะ		แรงดันไฟฟ้าที่ใช้	น้ำหนักของชุด-ทั้งหมด		ตัวต่อ			
							ขนาด (ยXกXส)		น้ำหนัก	
นิ้ว	มม.	°F	°C	V	ปอนด์	กก.	นิ้ว	มม.	ปอนด์	กก.
24	610	425-500	218-260	100–127 / 220–240	140	63	33.75 x 11.5 x 4.5	857 x 292 x 114	45	20
42	1067			100–127 / 220–240	165	75	51.75 x 13.125 x 4.75	1314 x 333 x 121	70	32

ชุดต่อสายพาน THERMODRIVE แบบ STREAMLINE

โซลูชันการต่อสายพานที่มีสิทธิบัตรมาพร้อมกับเครื่องมือเพื่อเตรียมปลายสายพาน และทำการต่อสายเหล่านั้นแในการใช้งานจริงได้อย่างมีประสิทธิภาพ ตัวต่อสามารถใช้งานได้กับสายพานลำเลียง Intralox ThermoDrive ทุกซีรีส์และทุกรูปแบบที่มีความกว้างไม่เกิน 72 นิ้ว (1829 มม.)

ชุดการต่อ ThermoDrive แบบ Streamline ประกอบด้วยส่วนประกอบต่อไปนี้

- ตัวต่อแบบ Streamline
- กล่องควบคุมและสาย
- อุปกรณ์เตรียมความพร้อมสายพานแบบมือถือ
- คู่มือผู้ใช้
- บรรจุภัณฑ์เครื่องมือขนาดเล็กเพิ่มเติม ซึ่งประกอบด้วยเครื่องมือตัดแต่ง และตัวอย่างวัสดุ
- กล่องจัดเก็บ

ชุดการต่อแบบ Streamline สามารถใช้งานร่วมกับระบบสายพาน S8140 และ S8240 ได้เมื่อจับคู่กับชุดอุปกรณ์เสริมตัวต่อ S8140 และแผ่นรองส่วนบนของเครื่องเชื่อมสายพาน ชุดอุปกรณ์เสริม S8140 และ S8240 มีจำหน่ายแยกต่างหากจากชุดการต่อ

ตัวต่อแบบ Streamline คือตัวติดตรึงที่ทำจากโลหะทั้งหมดที่จะควบคุมตำแหน่งของสายพานและการเคลื่อนที่ของชิ้นส่วนทำความร้อนอย่างปลอดภัยและแม่นยำ วิธีทำให้กระบวนการเรียบง่ายขึ้นและให้ผลลัพธ์ที่แม่นยำ ตัวต่อจะมาพร้อมกับข้อรัดบนสุด, แผ่นรองส่วนบนของเครื่องเชื่อมสายพาน S8026/S8050, ด้ามจับข้อเหวี่ยง และชิ้นส่วนทำความร้อนในตัว

กล่องเก็บที่ทนทานจะเก็บส่วนประกอบต่างๆ อย่างเป็นระเบียบ รวมถึงล้อเลื่อนขนาดใหญ่และด้ามจับเพื่อขนย้ายสำหรับการติดตั้งและซ่อมแซม

การปฏิบัติตามมาตรฐาน: CE, PSE-circle, CB Scheme, cETLus Intertek 5013615

การรับประกัน: หนึ่งปี

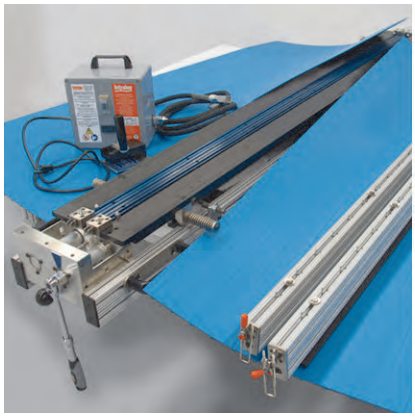
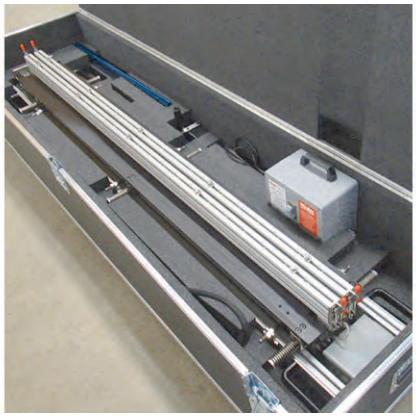
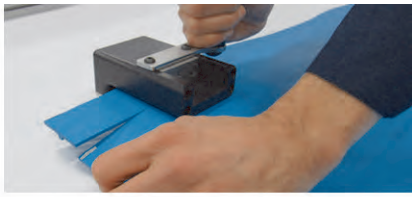
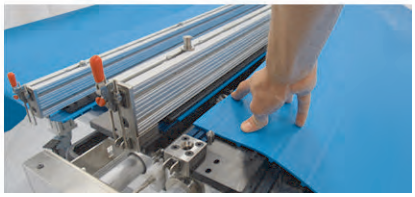

รูปที่ **23:** ชุดต่อสายพาน ThermoDrive® แบบ Streamline และส่วนประกอบ

ชุดการต่อ **Streamline**								
สูงสุด ความกว้างสายพาน		แรงดันไฟฟ้าที่ใช้	น้ำหนักของชุดทั้งหมด		ตัวต่อ			
					ขนาด (ยXกXส)		น้ำหนัก	
นิ้ว	มม.	V	ปอนด์	กก.	นิ้ว	มม.	ปอนด์	กก.
24	610	100–127 / 220–240	198	90	38.5 x 16.5 x 11.4	2388 x 419 x 292	78	35
42	1067	100–127 / 220–240	280	127	56 x 16.5 x 11.4	ยาว 1422 x กว้าง 419 x สูง 292	110	50
56	1422	100–127 / 220–240	338	153	75.5 x 16.5 x 11.4	1918 x 419 x 292	146	66
72	1829	100–127 / 220–240	372	169	91 x 16.5 x 11.4	2311 x 419 x 290	220	100

อุณหภูมิและเวลาในการต่อ					
วัสดุของสายพาน	ซีรีส์สายพาน	จุดตั้ง (°F)	จุดตั้ง (°C)	เวลาหลอมละลาย (วินาที)[a]	เวลาปล่อยให้เย็น (นาที)
โพลียูรีเทน	8026	450	232	45[b]	2
	8050	450	232	45	2
	8126	450	232	45	2
วัสดุทนความเย็น **(Cold Use)**	8026	450	232	30	2
	8050	450	232	30	2
Dura	8050	430	221	40	2
HTL	8050	500	260	75	2
PUR A23	8050	450	232	45	2
	8140	450	232	45	2

[a] สภาวะรอบด้านที่สุดโต่งอาจส่งผลต่อการเพิ่มหรือลดระยะเวลาหลอม
[b] เวลาหลอมละลายที่แนะนำสำหรับโพลียูรีเทนนับท่อป 6.3 มม. คือ 30 วินาที

แผ่นรองส่วนบนของเครื่องเชื่อมสายพานตัวต่อแบบ STREAMLINE

แผ่นรองส่วนบนของเครื่องเชื่อมสายพานใช้งานร่วมกับชุดต่อสายพาน ThermoDrive แบบ Streamline ได้เท่านั้น แผ่นรองส่วนบนของเครื่องเชื่อมสายพานช่วยให้มีทางเลือกในการถอดส่วนบนของเครื่องเชื่อมสายพาน S8026/S8050 ที่มาพร้อมกับตัวต่อแท่งในตัวเพื่อช่วยในการต่อสายพานรูปแบบอื่น ต้องใช้แผ่นรองส่วนบนของเครื่องเชื่อมสายพาน S8140 และ S8240 ในการต่อเชื่อมสายพานแต่ละซีรีส์เข้าด้วยกัน

ข้อมูลตัวยึดแท่นวางตัวต่อแบบ Streamline S8140	
ขนาดตัวยึดแท่นวางมาตรฐาน	
มาตรา U.S.	มาตราเมตริก
นิ้ว	มม.
24	610
42	1067
56	1422
72	1829
• ตัวยึดแท่นวางเปลี่ยนแทนกันได้สำหรับชุดต่อสายพาน ThermoDrive แบบ Streamline • ตัวยึดแท่นวางจำหน่ายแยก; จำเป็นต้องใช้สอง (2) ตัวต่อตัวต่อ • เลือกขนาดตัวยึดแท่นวางตามขนาดของตัวต่อที่เกี่ยวข้อง • ต้องต่อสายพาน S8140 เข้าด้วยกัน • ทำมาจากอลูมิเนียมอโนไดซ์	

แผ่นรองส่วนบนของเครื่องเชื่อมสายพาน S8240	
ขนาดแผ่นรองส่วนบนของเครื่องเชื่อมสายพานมาตรฐาน	
มาตรา U.S.	มาตราเมตริก
นิ้ว	มม.
24	610
42	1067
56	1422
72	1829
• แผ่นรองส่วนบนของเครื่องเชื่อมสายพานแบบเปลี่ยนได้สำหรับชุดต่อสายพาน ThermoDrive® แบบ Streamline • แผ่นรองส่วนบนของเครื่องเชื่อมสายพานจำหน่ายแยก; จำเป็นต้องใช้สอง (2) ตัวต่อตัวต่อ • เลือกขนาดแผ่นรองส่วนบนของเครื่องเชื่อมสายพานตามขนาดของตัวต่อที่เกี่ยวข้อง • ต้องต่อสายพาน S8240 เข้าด้วยกัน • ทำมาจากอลูมิเนียมอโนไดซ์	

ส่วนประกอบอะไหล่อุปกรณ์สำหรับการต่อ

ติดต่อฝ่ายบริการลูกค้าสัมพันธ์ของ Intralox เพื่อซื้อชิ้นส่วนทดแทนส่วนประกอบสำหรับอุปกรณ์การต่อ ThermoDrive

ส่วนประกอบที่มีให้บริการประกอบด้วยแต่ไม่จำกัดเพียงรายการต่อไปนี้:

- กล่องควบคุมอุณหภูมิ
- ตัวยึดแท่นวาง
- สายเชื่อมต่อแท่งนำความร้อน
- ด้ามจับ
- ข้อเหวี่ยง
- แท่งนำความร้อน
- ชุดอุปกรณ์เว้นระยะวัสดุซิลิโคน
- เทปเทฟลอน
- เกจวัดระยะห่าง
- ปลั๊กอะแดปเตอร์
- สลักบิดด้านบน
- เครื่องมือสำหรับการ Skiving
- ที่จับอุปกรณ์เตรียมความพร้อมสายพาน
- อุปกรณ์นำทางแบบมีร่องของอุปกรณ์เตรียมความพร้อมสายพาน
- เครื่องมือเตรียมสายพาน ใบมีดตะขอ
- กล่องจัดเก็บ
- แพ็คอุปกรณ์เสริม

ชุดอุปกรณ์เสริมชุดต่อสายพานแบบ STREAMLINE S8140

ชุดอุปกรณ์เสริมชุดต่อสายพานแบบ **Streamline S8140**	
• ชุดอุปกรณ์เสริม S8140 สำหรับชุดต่อสายพาน ThermoDrive แบบ Streamline • ขนาดที่มี: 24 นิ้ว, 42 นิ้ว และ 60 นิ้ว • ในชุดประกอบด้วย: - แนวตัดปลายสายพานที่เตรียมไว้ TD S8140[a] - เกจวัดระยะห่าง TD S8140 - คำแนะนำในการต่อสายพาน TD S8140 - เทปยึดพลาสติกโพลีเอทิลีนสองหน้า - แผ่น UHMW-PE	

[a] มีแนวตัดจำหน่ายแยกต่างหาก

ชุดอุปกรณ์เสริมชุดต่อสายพานแบบ STREAMLINE LUGDRIVE™ S8240

ชุดอุปกรณ์เสริมชุดต่อสายพานแบบ **Streamline LugDrive S8240**	
• ชุดอุปกรณ์เสริม LugDrive S8240 สำหรับชุดต่อสายพาน ThermoDrive® แบบ Streamline • ขนาดที่มี: หนึ่งขนาด • ในชุดประกอบด้วย: - Cut Guide ของสายพานแบบพร้อมสำหรับต่อเชื่อม TD S8240[b] - คู่มือการจัดแนวภาพ TD S8240 - คำแนะนำในการต่อสายพาน TD S8240 - เทปยึดพลาสติกโพลีเอทิลีนสองหน้า - แผ่น UHMW-PE	
[b] Cut Guide มีจำหน่ายแยกต่างหากด้วย	

CUT GUIDE แบบพร้อมสำหรับต่อเชื่อม LUGDRIVE™ S8240

Cut Guide แบบพร้อมสำหรับต่อเชื่อม **LugDrive S8240**		
ขนาดมาตรฐาน		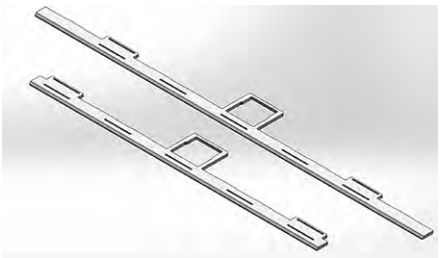
มาตรา **U.S.**	มาตราเมตริก	
นิ้ว	มม.	
46	1168	
62	1574	
• Cut Guide แบบเปลี่ยนได้ที่ใช้เพื่อให้แน่ใจว่าปลายสายพานได้รับการจัดเตรียมสำหรับการต่อเชื่อมอย่างเหมาะสม • มีอยู่ในชุดอุปกรณ์เสริมการต่อเชื่อม LugDrive S8240[c] • เลือกขนาดของ Cut Guide โดยยึดตามความกว้างของสายพานที่สัมพันธ์กัน • ต้องต่อสายพาน S8240 เข้าด้วยกัน • ทำมาจากอลูมิเนียมอโนไดซ์		
[c] Cut Guide มีจำหน่ายแยกต่างหาก		

อุปกรณ์เตรียมความพร้อมสายพานแบบมือถือ THERMODRIVE STREAMLINE

อุปกรณ์ตัดด้วยตนเองแบบแยกเดี่ยวที่ได้จดสิทธิบัตรนี้ใช้ใบมีดที่ซ่อนไว้และแผ่นนำแบบมีร่องเพื่อเตรียมพร้อมปลายสายพานสำหรับการต่ออย่างรวดเร็วและแม่นยำ ใบมีดสำหรับตัดสามารถเปลี่ยนได้และแผ่นนำก็สามารถเปลี่ยนได้เผื่อตอบสนองต่อความต้องการของสายพานซีรีส์ต่างๆ

- มาพร้อมกับชุดการต่อ Streamline ทุกชุด
- จำหน่ายแยกต่างหากสำหรับใช้งานกับระบบตัวต่อ V2 หรือใกล้เคียง
- ไม่สามารถใช้งานได้กับสายพาน S8126, สายพาน S8140, สายพาน S8240 หรือกับการถอดไดร์ฟบาร์ที่มีขนาดกว้างกว่า 3 นิ้ว (72 มม.)

รูปที่ **24:** อุปกรณ์เตรียมความพร้อมสายพานแบบมือถือ

อุปกรณ์เตรียมความพร้อมสายพานแบบมือถือ			
ขนาด (ยXกXส)		น้ำหนัก	
นิ้ว	มม.	ปอนด์	กก.
5 x 5 x 7	127 x 127 x 178	3.6	1.6

ตัวดึงสายพาน THERMODRIVE สำหรับสายพานที่มีพิตช์ไม่เกิน 50 มม.

ตัวดึงสายพาน ThermoDrive® สำหรับสายพานที่มีพิตช์ไม่เกิน 50 มม. ออกแบบมาเพื่อช่วยดึงสายพาน ThermoDrive ไปบนสายพานลำเลียงระหว่างการติดตั้ง นอกจากนี้ยังช่วยยึดสายพาน ThermoDrive ที่ติดตั้งก่อนหน้านี้ให้อยู่กับที่บนสายพานลำเลียงเมื่อทำการต่อส่วนที่ซ่อมแซม ตัวดึงสายพาน ThermoDrive ใช้งานได้กับวัสดุสายพาน ThermoDrive ทั้งหมดได้และรองรับพิตช์สูงสุด 50 มม.

ตัวดึงสายพานสำหรับสายพานที่มีพิตช์ไม่เกิน 50 มม.		
ขนาด (ยXกXส)	น้ำหนัก	
3.65 นิ้ว x 2.00 นิ้ว x 0.90 นิ้ว (92.71 มม. x 50.8 มม. x 22.86 มม.)	0.58 ปอนด์ (0.26 กก.)	
• สามารถใช้ได้ในทางลำเลียงและทางวนกลับสำหรับติดตั้ง ปิด หรือเปิดค้าง-สายพานที่ใช้ร่วมกันได้ • ลดจำนวนพนักงานที่ต้องใช้ในการติดตั้งหรือถอดถอนสายพานขนาดใหญ่-หรือสายพานลาดขึ้น • ลดความเสี่ยงที่จะเกิดความเสียหายต่อสายพานซึ่งอาจก่อให้เกิดการปนเปื้อน-สิ่งแปลกปลอม • เพิ่มความปลอดภัยให้กับผู้ปฏิบัติงาน		

ชุดเครื่องปรับผิวปลายสายพาน THERMODRIVE

ชุดเครื่องปรับผิวปลายสายพาน ThermoDrive ได้รับการออกแบบขึ้นเพื่อกำจัด ThermoDrive S8050 แบบ Ribbed V-Top ออกจากปลายสายพานที่ปรับผิวไว้แล้วก่อนดำเนินการต่อ เมื่อตัดสายพานตามความยาวที่ต้องการ (หรือ "ที่เตรียมไว้") แล้ว เครื่องปรับผิวจะปรับระดับความลึกของสายพานลงจากปลายสายพานที่ปรับผิวไว้ทั้งหมด 0.125 นิ้ว (3.2 มม.) โดยประมาณ พื้นผิวเรียบที่ได้มาช่วยให้สามารถนำขอบวงล้อรอยประกบออกไปได้โดยไม่ทิ้งแหล่งเพาะเชื้อแบคทีเรียใดๆ ไว้

ชุดนี้จำหน่ายแยกต่างหากสำหรับใช้งานกับระบบต่อ ThermoDrive ทั้งหมด

ชุดเครื่องปรับผิวปลายสายพาน ThermoDrive มาพร้อมกับองค์ประกอบต่อไปนี้

- เครื่องปรับผิวปลายสายพาน
- อุปกรณ์นำทางแบบมีร่อง
- แผ่นปรับระดับความลึก
- อุปกรณ์เว้นระยะวัสดุซิลิโคนทรงสี่เหลี่ยม
- ข้อต่อสายดูด
- หัวขัดของเครื่องปรับผิว
- คู่มือผู้ใช้
- กล่องจัดเก็บ

รูปที่ **25:** ชุดเครื่องปรับผิวปลายสายพาน

เครื่องปรับผิวปลายสายพาน				
ขนาด (ยXกXส)		น้ำหนัก		แรงดันไฟฟ้าที่ใช้
นิ้ว	มม.	ปอนด์	กก.	V
7 x 7 x 10	178 x 178 x 254	12	5.4	110 / 220

บทที่ 4. แนวทางการออกแบบ BARDRIVE

การออกแบบระบบสายพานลำเลียง

การพิจารณาการออกแบบ

ระบบสายพานแบบไม่มีแรงดึง ThermoDrive นำเสนอสายพานที่มีรูปแบบ วัสดุ และสีที่หลากหลาย สามารถเลือกตัวเลือกการประกอบเพิ่มเติม เช่น ไฟลต์ ที่กั้นข้าง ร่อง และการเจาะรูให้กับสายพาน

เพื่อเลือกให้เหมาะสมกับจุดประสงค์ของแต่ละงาน ให้พิจารณาสถานะการทำงานและสภาพแวดล้อม เช่น:

- ข้อกำหนดระบบลำเลียง (แนวนอน ยกระดับ ลาดขึ้น)
- ขนาดโดยรวมของสายพานที่ติดตั้ง
- ความเร็วสายพาน
- ผลิตภัณฑ์ที่ลำเลียง (น้ำหนัก รูปร่าง ขนาด อุณหภูมิ ปริมาณความชื้น พื้นผิว ลักษณะแรงเสียดทาน)
- กระบวนการ (การทำความเย็น การทำความสะอาด การล้าง การสะเด็ด การทำให้แห้ง การทำความสะอาด)
- ข้อกำหนดด้านสุขอนามัย
- สภาพแวดล้อมในการปฏิบัติงาน (อุณหภูมิ ความชื้น ลักษณะทางเคมี ลักษณะการกัดกร่อน)
- ประเภทชุดขับเคลื่อน (จากปลาย กึ่งกลาง)
- ข้อจำกัดเกี่ยวกับโรงงานและพื้นที่

ข้อมูลในคู่มือนี้ครอบคลุมแนวทางระบบลำเลียงพื้นฐานสำหรับระบบสายพานแบบไม่มีแรงดึง ThermoDrive ที่จำหน่ายโดย Intralox คำแนะนำทั่วไปเหล่านี้สามารถใช้ได้กับการใช้งานส่วนมาก Intralox สามารถช่วยระบุการออกแบบระบบสายพานลำเลียงที่ดีที่สุดสำหรับการใช้งานของคุณได้ โปรดติดต่อฝ่ายบริการลูกค้าสัมพันธ์ของ Intralox สำหรับข้อมูลเพิ่มเติม

หลักการออกแบบ THERMODRIVE

- ห้ามใช้งานสายพาน ThermoDrive เมื่อมีแรงดึง โปรดดูที่ การออกแบบทางอ้อม
  บันทึก: สายพาน ThermoDrive Series 8140 นั้นสามารถทำงานภายใต้แรงดึงเบื้องต้นเล็กน้อย ดูข้อมูลเพิ่มเติมได้จาก แรงดึงจากการปรับตั้งสายพาน ใน แนวทางการออกแบบ LugDrive

  - ตรวจสอบให้แน่ใจว่าสายพานมีความยาวเพิ่มมาจากปกติ และติดอยู่กับเส้นทางกลับแบบหลวมๆ ติดตั้งโพซิชั่นลิมิตเตอร์ให้ถูกต้องและตายตัวเพื่อรับรองการทำงาน ThermoDrive อย่างไม่มีแรงดึง

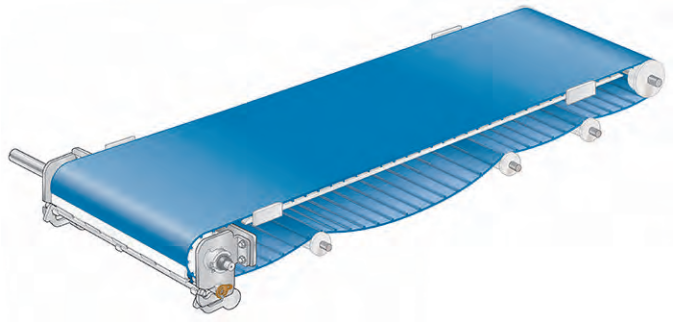

รูปที่ 26: สายพานแบบไม่มีแรงดึง

- ติดตั้งโพซิชั่นลิมิตเตอร์สายพานเหล่านี้บนโครงสร้างที่มั่นคง และจัดตำแหน่งกับเฟืองอุปกรณ์ขับเคลื่อน ดู โพซิชั่นลิมิตเตอร์

- ป้องกันสายพานไม่ให้เบนแน่นขึ้นไปกว่าเส้นผ่าศูนย์กลางดัดไปด้านหลังต่ำสุดที่แนะนำสำหรับสายพานที่มีข้อพิจารณาสำหรับที่กั้นข้างแบบซิงโครไนซ์ หากเป็นไปได้ ตรวจสอบให้แน่ใจว่ารอยต่อ ลูกกลิ้ง ล้อ และสปร็อคเก็ตทั้งหมดเท่ากับหรือมากกว่าเรเดียสโค้งขั้นต่ำ โปรดดูตารางข้อมูลสายพานใน กลุ่มผลิตภัณฑ์ เพื่อดูข้อมูลเรเดียสโค้งขั้นต่ำ

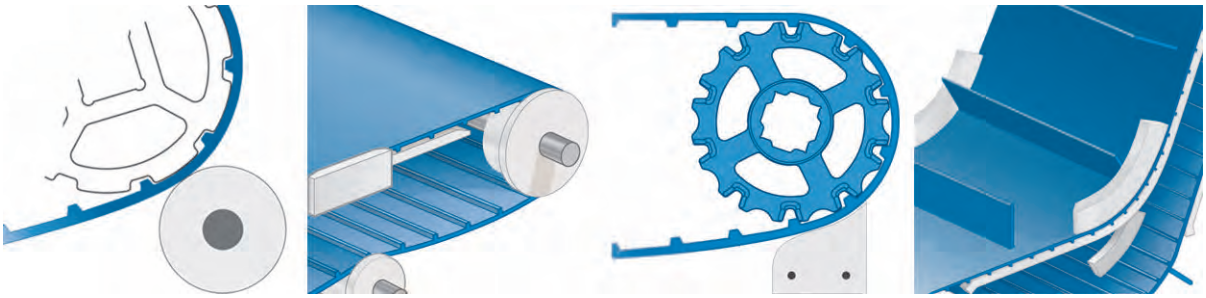

รูปที่ **27:** ส่วนประกอบที่เท่ากับหรือมากกว่าเรเดียสโค้งขั้นต่ำ

- ล็อกสปร็อคเก็ต ลูกกลิ้ง หรือล้อซัพพอร์ตให้เข้าที่บนเพลาที่ปลายขับเคลื่อนและด้านที่ไม่ทำงาน

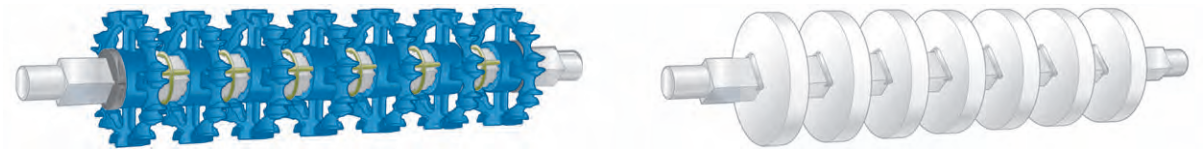

รูปที่ **28:** เพลาที่มีชิ้นส่วนที่ล็อค

บันทึก: สำหรับโครงการปรับปรุงใช้งานใหม่ Intralox สามารถช่วยระบุวิธีที่ดีที่สุดในการใช้งานคุณสมบัติการออกแบบที่จำเป็นเพื่อให้ได้ประสิทธิภาพการทำงานดีที่สุด ติดต่อฝ่ายบริการลูกค้าสัมพันธ์ของ Intralox สำหรับคำแนะนำตามการใช้งานโดยเฉพาะ

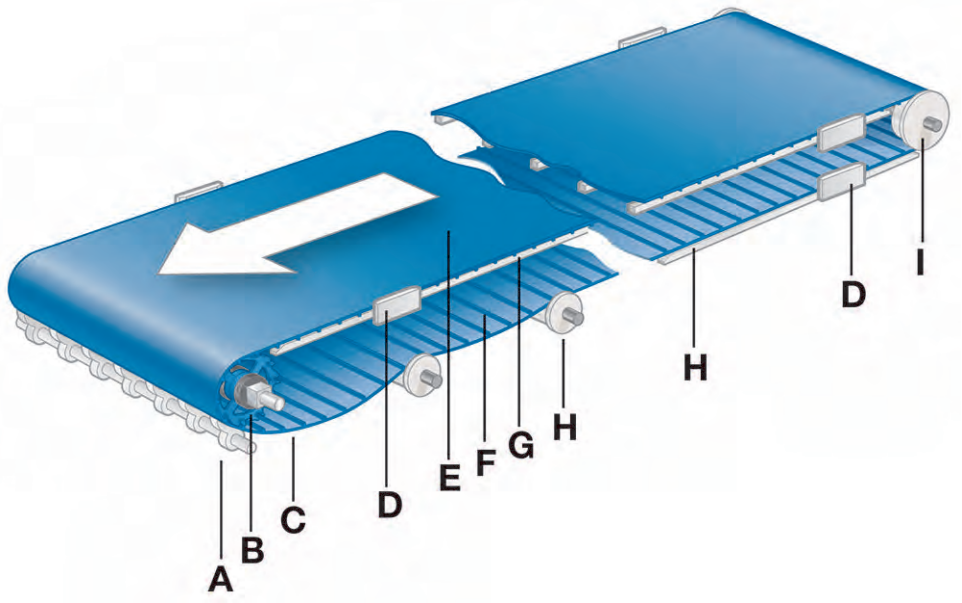

A โพซิชั่นลิมิตเตอร์
B เฟืองอุปกรณ์ขับเคลื่อน
C การสะสมของสายพาน
D บล็อคควบคุม
E สายพาน ThermoDrive
F ไดร์ฟบาร์
G ซัพพอร์ตทางลำเลียง
H ซัพพอร์ตเส้นทางกลับ
I ล้อซัพพอร์ต

รูปที่ **29:** ส่วนประกอบสายพานลำเลียง

บันทึก: ตัวเลขจริงและประเภทของโพซิชั่นลิมิตเตอร์ (A) อาจแตกต่างไปจากในภาพ ตำแหน่งที่ต้องการของบล็อคควบคุม (D) อาจแตกต่างไปจากในภาพ

คำแนะนำด้านสุขอนามัย THERMODRIVE

การนำหลักการออกแบบ ThermoDrive และคำแนะนำการออกแบบอื่นๆ ในเอกสารนี้ไปใช้จะช่วยให้ ThermoDrive สามารถทำงานได้อย่างเต็มประสิทธิภาพ การใช้คำแนะนำเกี่ยวกับความสะอาดที่มีให้ จะช่วยเพิ่มสุขอนามัยและลดความเสี่ยงด้านความสะอาดในอุปกรณ์ลำเลียงอาหาร

หลักการออกแบบที่ถูกสุขอนามัย

เข้าใจและทำตามหลักการออกแบบ มาตรฐาน และแนวทาง รวมถึงกฎข้อกำหนดต่างๆ ด้านสุขอนามัย ขณะที่ออกแบบระบบลำเลียง ThermoDrive สำหรับการใช้งานในอุตสาหกรรมอาหาร สุขาภิบาลอาหารเชิงพาณิชย์ นั้นส่งเสริมหลักการ มาตรฐาน และแนวทางการออกแบบดังต่อไปนี้

- ออกแบบอุปกรณ์โดยใช้วัสดุที่ใช้งานร่วมกันได้และปลอดสารพิษ วัสดุต้องสามารถทนต่อการฆ่าเชื้อโรคที่กำหนดและกระบวนการการผลิต ตลอดจนการขนส่งผลิตภัณฑ์อาหาร และสภาพแวดล้อมการดำเนินการ หลีกเลี่ยงการใช้พื้นผิวชุบ ทาสี หรือเคลือบ ถ้าเป็นไปได้
- ออกแบบอุปกรณ์สำหรับประสิทธิภาพการทำงานที่ถูกสุขอนามัย
  - ออกแบบและสร้างอุปกรณ์เพื่อรองรับการดูแลรักษาและการฆ่าเชื้อโรค
  - ทำโครงสร้างให้เรียบง่ายที่สุดเพื่อให้สามารถเปิดเข้าถึงทุกพื้นที่ได้ระหว่างการฆ่าเชื้อโรค

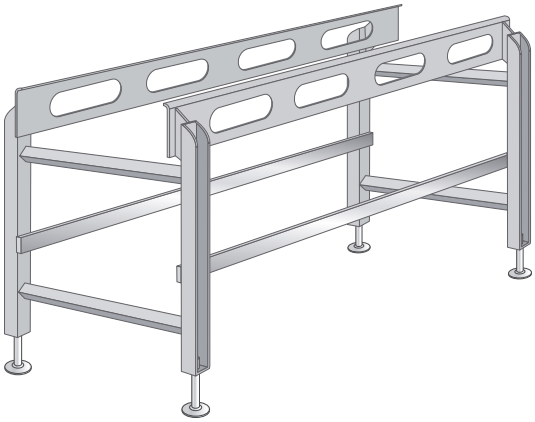

รูปที่ **30:** โครงสร้างแบบง่ายๆ เพื่อให้สามารถเข้าถึงเพื่อทำความสะอาดได้ง่าย

  - ลดเครื่องมือที่จำเป็นสำหรับการตรวจสอบ การดูแลรักษา และการฆ่าเชื้อโรค
  - หลีกเลี่ยงการใช้ตัวยึดถ้าเป็นไปได้ โดยเฉพาะอย่างยิ่งในพื้นที่สัมผัสผลิตภัณฑ์และเหนือจากจุดนั้นขึ้นไป
  - ป้องกันการปนเปื้อนต่อกันระหว่างการประกอบใหม่โดยการออกแบบที่จัดเก็บส่วนประกอบไว้ในกรอบของระบบลำเลียง
  - ตรวจสอบให้แน่ใจว่าระบบอุปกรณ์ที่อยู่ติดกันสามารถใช้งานร่วมกับระบบสายพานได้อย่างถูกสุขอนามัย
  - ตรวจสอบว่ามีระยะห่างระบบลำเลียงเพียงพอระหว่างพื้นผิวสภาพแวดล้อมและอุปกรณ์การแปรรูปอื่นๆ
  - พิจารณาการออกแบบที่ถูกสุขอนามัยของพื้นที่และอุปกรณ์ใช้สอยทั้งหมด
- ออกแบบและสร้างอุปกรณ์เพื่อป้องกันการเข้า การอยู่รอด และการเริ่มจำนวนจุลชีพ
  - ป้องกันการสะสมของเหลวโดยการออกแบบส่วนประกอบให้ระบายน้ำได้ในตัว

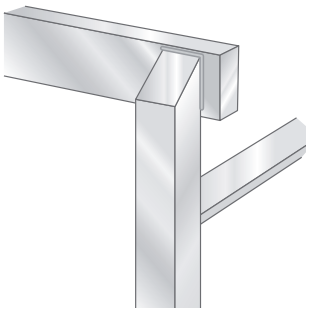

รูปที่ **31:** ส่วนประกอบข้อต่อที่ถูกต้อง

  - กำจัดหรือลดท่อกลวงและข้อต่อที่เชื่อมไม่สนิท และการสร้างกลวงในจุดที่ผลิตภัณฑ์สัมผัสและเหนือขึ้นจากจุดนั้น
  - กำจัดช่อง ข้อต่อเชื่อม ข้อต่อทับ และการใช้ตัวยึดถ้าเป็นไปได้
  - ตรวจสอบว่าข้อต่อและการเชื่อมอยู่ในระนาบเดียวกัน เรียบ ไม่มีปัญหาหลุม รอยแยก และการกัดกร่อน
  - ตรวจสอบว่ามีมุมภายนอกน้อยกว่า 135 องศาและมีรัศมีต่ำสุด 0.125 นิ้ว (3 มม.)
  - หลีกเลี่ยงการออกแบบที่ใช้การประกอบแบบมีปลอก การออกแบบแบบกดเข้า หรือย่อเข้า หากหลีกเลี่ยงได้

บันทึก**:** คำแนะนำเกี่ยวกับความสะอาดเพิ่มเติมจะมีให้ในคู่มือนี้

คำแนะนำทั่วไปเกี่ยวกับระบบทำความสะอาดในตัว

คำแนะนำทั่วไปเกี่ยวกับระบบทำความสะอาดในตัว (CIP) ที่ปลอดภัย

- หัวฉีดใบพัดแถวเดียวในท่อร่วมแต่ละตัว
- หัวฉีดใบพัด 50 องศา
- 5 นิ้ว (13 ซม.) ขึ้นไปตั้งแต่ปลายหัวฉีดไปยังสายพาน
- รูปแบบการฉีดสเปรย์อยู่ที่ 90 องศากับสายพาน
- ความดันน้ำอยู่ระหว่าง 150 PSI (10 บาร์) ถึง 250 PSI (17 บาร์)
- ปริมาณน้ำขั้นต่ำ = ปริมาตรต่อนาทีต่อหัวฉีด x จำนวนหัวฉีด
- อุณหภูมิน้ำอยู่ระหว่าง 120°F ถึง 130°F (49°C ถึง 54°C)
- ความเร็วสายพานที่สูงกว่าจะมีประสิทธิภาพมากกว่า

บันทึก: โปรดติดต่อ TSG เพื่อรับทราบข้อมูลจำเพาะของรุ่น CIP นอกเหนือคำแนะนำเหล่านี้

ทรัพยากรมาตรฐานสุขอนามัย

อ้างอิงถึงมาตรฐานสุขอนามัยปัจจุบันสำหรับข้อมูลเมื่อใช้แนวทางการออกแบบ ThermoDrive เพื่อให้ผ่านเกณฑ์มาตรฐานสุขอนามัยที่เคร่งครัด พิจารณาข้อมูลจากองค์กรหลายๆ แห่ง เช่น:

- American Meat Institute (AMI)
- Grocery Manufacturers Association (GMA)
- 3-A Sanitary Standards, Inc.
- European Hygienic Engineering and Design Group (EHEDG)
- NSF International Food Safety and Health Sciences Divisions

บันทึก: พิจารณาศึกษามาตรฐานต่อไปนี้: *EN 1672-2 (คณะกรรมการยุโรปด้านการมาตรฐาน), NSF/ANSI/3A 14179-3 (2019), EC 852 (คณะมนตรียุโรปของวันที่ 29 เมษายน 2004)* และ *EC 853 (คณะมนตรียุโรปของวันที่ 29 เมษายน 2004)*

การออกแบบเฟรมระบบลำเลียง

ขนาด

ขนาดต่างๆ ที่ใช้ในเครื่องลำเลียงทั้งหมดที่ใช้ระบบสายพาน ThermoDrive จำเป็นต้องมีขนาดที่แน่นอน ออกแบบ ขนาดเฟรมระบบลำเลียงตามสายพาน ThermoDrive ซีรีส์ที่เลือกและขนาดสปร็อคเก็ต

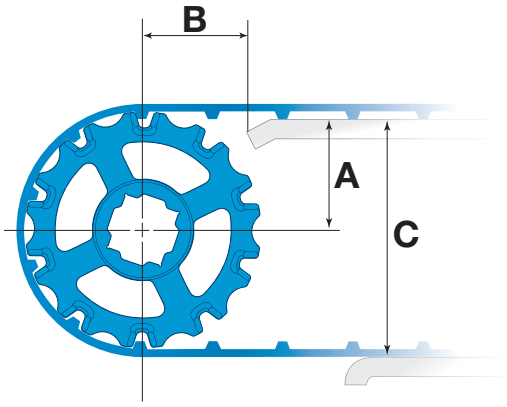

A ระยะห่างระหว่างเส้นแกนกลางเพลาสปร็อคเก็ตและด้านบนสุดของทางลำเลียง
B ระยะห่างระหว่างเส้นแกนกลางเพลาสปร็อคเก็ตและจุดเริ่มต้นของทางลำเลียง
C ระยะห่างระหว่างด้านบนสุดของทางลำเลียง และด้านบนสุดของราง
รูปที่ **32:** ขนาดเฟรมระบบลำเลียงซีรีส์ 8026 และ 8050

S8026 แนวทางขนาดเฟรมเครื่องลำเลียง										
คำอธิบายสปร็อคเก็ต S8026					A		B		C	
เส้นผ่าศูนย์กลางพิตช์		เส้นผ่าศูนย์กลางภายนอก								
นิ้ว	มม.	นิ้ว	มม.	จำนวน ของฟันเฟือง	นิ้ว	มม.	นิ้ว	มม.	นิ้ว	มม.
2.0	51	1.9	48	6	0.75	19	1.70	43	1.87	48
2.5	64	2.5	64	8	1.06	27	2.01	52	2.50	64
3.2	81	3.2	81	10	1.39	35	2.34	60	3.16	81

S8026 แนวทางขนาดเฟรมเครื่องลำเลียง										
คำอธิบายสปร็อคเก็ต S8026					A		B		C	
เส้นผ่าศูนย์กลางพิตช์		เส้นผ่าศูนย์กลางภายนอก								
นิ้ว	มม.	นิ้ว	มม.	จำนวน ของฟันเฟือง	นิ้ว	มม.	นิ้ว	มม.	นิ้ว	มม.
3.9	99	3.8	97	12	1.71	43	2.66	68	3.80	97
6.4	163	6.4	162	20	2.99	76	3.40	87	6.36	162

S8050 แนวทางขนาดเฟรมเครื่องลำเลียง										
คำอธิบายสปร็อคเก็ต S8050					A		B		C	
เส้นผ่าศูนย์กลางพิตช์		เส้นผ่าศูนย์กลางภายนอก								
นิ้ว	มม.	นิ้ว	มม.	จำนวน ของฟันเฟือง	นิ้ว	มม.	นิ้ว	มม.	นิ้ว	มม.
4.0	102	3.7	94	6	1.68	42	2.53	65	3.71	95
5.2	132	5.0	127	8	2.32	58	2.97	76	4.97	127
6.5	165	6.3	160	10	2.95	75	3.35	86	6.24	159
7.7	196	7.6	193	12	3.61	91	3.71	95	7.55	192
10.3	262	10.1	255	16	4.84	123	4.32	110	10.03	255

เฟรมเวิร์ก

ระบบสายพานแบบไม่รับแรงดึง ThermoDrive ต้องใช้เฟรมเวิร์กสายพานลำเลียงที่เหมาะสมสำหรับสายพานแบบหลวม การออกแบบต้องมีพื้นที่ว่างและใช้ข้อต่อให้น้อยที่สุดเพื่อการทำความสะอาดและบำรุงรักษาที่เหมาะสมตามการใช้งาน

- ตรวจสอบว่าการออกแบบเฟรมนั้นสามารถทำการยกสายพานและทำความสะอาดที่สายพานลำเลียงได้ หรือสามารถนำสายพานไร้ปลายออกได้เพื่อทำความสะอาดสายพานลำเลียงอย่างง่ายดาย
- ตรวจสอบว่าเฟรมสายพานลำเลียงสามารถติดตั้งสายพานสำหรับการซ่อมแซมในอนาคตได้ ตัวอย่าง จัดเตรียมพื้นที่เหนือทางลำเลียงสำหรับการต่อสายพานหรือออกแบบให้มีการรองรับคานยื่นหรือการแยกออกจากกันในสายพานลำเลียงสำหรับการติดตั้งสายพานแบบเชื่อมมาแล้วเป็นวง

ข้อมูลส่วนประกอบเฟรมเวิร์ก		
ส่วนประกอบ	วัสดุที่แนะนำ	ส่วนเคลือบของพื้นผิว
เฟรมเวิร์กสายพานลำเลียงที่พื้นที่สัมผัสผลิตภัณฑ์	สแตนเลสสตีล 316 หรือ 304	ไม่เกิน Ra32 ไมโครนิ้ว (Ra0.8 µm)
ส่วนประกอบโครงสร้างและตัวป้องกันเฟรมเวิร์กสายพานลำเลียงนอกพื้นที่สัมผัสผลิตภัณฑ์	สแตนเลสสตีล 304	ไม่เกิน Ra125 ไมโครนิ้ว (Ra3.2 µm)

คำแนะนำด้านสุขอนามัย

ทบทวนหลักการออกแบบที่ถูกสุขอนามัยก่อนทำตามคำแนะนำต่อไปนี้ โปรดดูที่ หลักการออกแบบที่ถูกสุขอนามัย

เฟรมเวิร์กทั่วไป

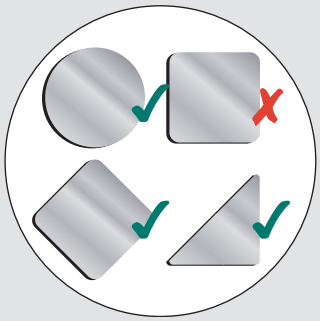

- ทำโครงสร้างของเฟรมให้เรียบง่ายที่สุดเท่าที่เป็นไปได้
- ใช้วัสดุที่ป้องกันสารเคมี
- ใช้แท่งดันหรือโพรไฟล์แบบมุมเมื่อสามารถใช้ได้ ใช้โพรไฟล์แบบสี่เหลี่ยมเฉพาะเมื่อวางบนมุมเพื่อให้น้ำสามารถระบายออกได้เต็มที่
- กำจัดท่อกลวงและข้อต่อที่เชื่อมไม่สนิทเมื่อสามารถทำได้ ในจุดที่ผลิตภัณฑ์สัมผัสและเหนือขึ้นจากจุดนั้น
  - ซีลปิดส่วนประกอบกลวงให้แนบสนิทด้วยการเชื่อมต่อเนื่องเพื่อป้องกันการปนเปื้อนภายใน
  - หลีกเลี่ยงการเคาะและเจาะส่วนประกอบเฟรมกลวง
  - ใช้ตัวยึดในกรณีที่ไม่สามารถเชื่อมข้อต่ออย่างสนิทได้
- กำจัดเกลียว ช่อง ข้อต่อเชื่อม และข้อต่อทับที่ยื่นออกมา
- เชื่อมการเชื่อมต่อให้สมบูรณ์และมีรัศมีขั้นต่ำ 0.125 นิ้ว (3 มม.)
- ในพื้นที่สัมผัสผลิตภัณฑ์ทั้งหมด ให้เจียรจุดเชื่อมทั้งหมดจนกว่าจะอยู่ในระนาบเดียวกัน
- ขัดพื้นผิวภายนอกทั้งหมดให้ได้ Ra ส่วนเคลือบของพื้นผิวที่ต้องการโดยใช้เทคนิคการขัดด้วยมือ พ่นทราย หรือขัดผิวด้วยไฟฟ้า ทำการกัดผิว (ด้วยกรด) ที่พื้นผิวเมื่อจำเป็น เพื่อให้เป็นไปตามข้อกำหนด

  บันทึก: ห้ามทำการกัดผิวสายพาน ThermoDrive หรือสายพานอื่นของ Intralox ที่อยู่ในห้อง การกัดผิวด้วยกรดไนตริกจะทำลายสายพาน ThermoDrive และสายพานโพลิเมอร์อื่นๆ ของ Intralox

- ติดตั้งกลไกยกสายพานและกลไกถอดเพลาหยุดอย่างเรียบง่าย ตรวจสอบให้แน่ใจว่าสามารถเข้าถึง ส่วนประกอบเฟรมภายใต้สายพานและภายในเฟรมได้อย่างง่ายดาย เพื่อการทำความสะอาด ฆ่าเชื้อโรค และตรวจสอบ
- ตรวจสอบเฟรมเครื่องลำเลียงเป็นระยะเพื่อหาร่องรอยความสึกหรอ รอยบุ๋ม และการแตกร้าว

เฟรมซัพพอร์ต

คำแนะนำด้านสุขอนามัย

- ลดจำนวนแกนขาตั้งรับน้ำหนักให้น้อยที่สุด และเพิ่มชิ้นส่วนคร่อมทับสายพานลำเลียงเมื่อสามารถทำได้
  - วางโครงสร้างรองรับน้ำหนักใต้ซัพพอร์ตเส้นทางกลับ เพื่อให้สายพานที่ติดตั้งอย่างหลวมๆ ไม่หย่อนลงไปยังโครงสร้างรองรับน้ำหนัก
  - ออกแบบระยะห่างอย่างน้อย 18 นิ้ว (457 มม.) ระหว่างพื้นและพื้นผิวที่ผลิตภัณฑ์สัมผัสโดยตรง (A) ตัวอย่างเช่น ด้านที่ผลิตภัณฑ์-สัมผัสกับสายพานขณะที่ส่งกลับได้สายพาน และลูกกลิ้งนำทั้งหมดที่สัมผัสด้านนั้นของสายพาน
  - ออกแบบระยะห่างอย่างน้อย 12 นิ้ว (305 มม.) ระหว่างพื้นและส่วนล่างสุดของกรอบสายพานลำเลียงด้านล่าง (B)
- ออกแบบโครงสร้างขารองที่ไม่มีช่อง ข้อต่อเชื่อม หรือข้อต่อทับ และใช้การเชื่อมที่มีคุณภาพสูง
- ออกแบบสายพานลำเลียงแบบเคลื่อนย้ายได้โดยมีตัวยึดเชื่อมไว้ระหว่างขาเหนือล้อเลื่อนและแผ่นด้านบน เอนแผ่นด้านบน 0.125-0.250 นิ้ว (3.2-6.4 มม.) เพื่อระบายน้ำ
- ออกแบบการปรับแต่งขาเกลียววิธีหนึ่งจากสองวิธีนี้:
  - ใช้การปรับแต่งขาเกลียวภายในที่สามารถเชื่อมได้สนิทเท่านั้น แต่ห้ามเจาะส่วนซัพพอร์ตของท่อกลวงหลัก
  - ใช้การปรับแต่งขาเกลียวภายนอกกับพื้นผิวเต็มส่วนด้านนอกที่สามารถทำความสะอาดได้
- ใช้แนวทางดังต่อไปนี้เมื่อติดตั้งขาตั้งหรือแผ่นรองสายพานลำเลียงบนพื้น
  - ออกแบบขาและขาตั้งอุปกรณ์ให้ติดตั้งบนฐานที่ก่อยกขึ้นโดยใช้สารกันรั่วภายใต้ขา
  - ในกรณีที่ยึดขาตั้งเข้ากับพื้นโดยตรง ให้เลือกแผ่นรองขาแบบราบที่มีส่วนเว้า ใช้ตัวยึดให้น้อยที่สุด ใช้สารกันรั่วที่เข้ากันได้ และ-ทำความสะอาดอย่างสม่ำเสมอ
  - ออกแบบขาสแตนเลสสตีลที่มั่นคงโดยไม่ใช้ฐานขาตั้งในการติดตั้งกับพื้นอิฐแข็งโดยใช้ปูนสำหรับอิฐระดับเหมาะสม

    บันทึก: ขาตั้งที่ไม่มีฐานขาตั้งไม่เหมาะสมกับพื้นอิฐที่มีการเคลือบ หรือในการใช้งานบนกระเบื้องบางชนิด

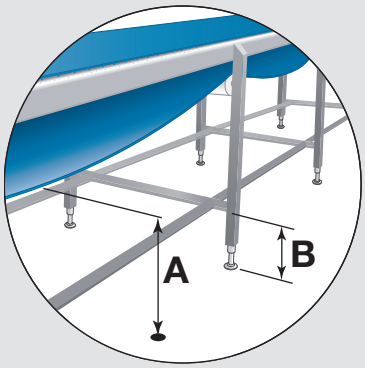

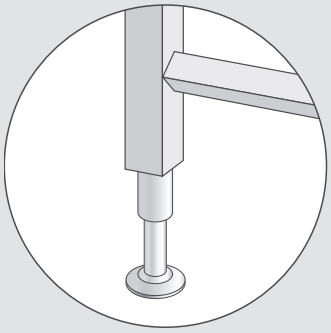

การออกแบบทางลำเลียง

สายพาน ThermoDrive สามารถหนุนได้ในหลายๆ วิธีด้วยทางลำเลียงที่ผลิตจากวัสดุที่หลากหลาย ออกแบบทางลำเลียงเป็นพื้นผิววิ่งต่อเนื่องที่มีความเสียดทานต่ำเพื่อลดความสึกหรอของสายพาน และพิจารณาคำแนะนำต่อไปนี้

- ให้พิจารณาการขยายและการหดจากความร้อนของวัสดุเมื่อประเมินขนาดและตำแหน่งส่วนประกอบ โปรดดูที่ การเปลี่ยนแปลงขนาด
- คำนวณขนาดสายพานต่ำสุดและสูงสุดเต็มอัตรา โปรดดูที่ การเปลี่ยนแปลงขนาด
- ตรวจสอบตัวเลือกการควบคุมสายพานอื่นๆ โปรดดูที่ การควบคุมสายพาน

คู่มือทั่วไปสำหรับรางซัพพอร์ต

Intralox แนะนำให้ใช้รางซัพพอร์ต UHMW-PE หรือแวร์สตริปรองสายพานสำหรับการหนุนทางลำเลียงสายพาน ThermoDrive โปรดดูที่ ส่วนประกอบทางลำเลียงและทางวนกลับ

- ใช้รางที่มีพื้นผิวราบเรียบและไม่เกิน Ra125 ไมโครนิ้ว (Ra3.2 µm)
- ตรวจสอบปลายที่ตัดและขอบว่าเรียบแล้วก่อนการใช้งาน
- หลีกเลี่ยงตัวยึดหรือนำตัวยึดออกจากเส้นทางสายพานโดยการคว้านรู
- พิจารณาการขยายและการหดจากความร้อนของวัสดุเมื่อประเมินสิ่งต่อไปนี้
  - ความยาวสายพานและตำแหน่งตัวยึด ให้ดูที่ การเปลี่ยนแปลงขนาด
  - ช่องว่างที่เหมาะสมระหว่างส่วนปลายตัวรอง
- หลีกเลี่ยงการใช้ผลิตภัณฑ์ UHMW-PE ในโรงงานที่มีอุณหภูมิสูงกว่า 160°F (71°C)
- ห้ามใช้รางซัพพอร์ตอาซีตอล หรือโพลีเอทิลีนความหนาแน่นสูง (HDPE)
- ห้ามใช้ในงานที่มีการกัดกร่อนสูง เช่น ทราย เกลือ หรือน้ำตาล

บันทึก: สำหรับการปรับปรุงใช้งาน ซีรีส์ 300, สามารถใช้ด้ามสแตนเลสสตีลแบบราบเพื่อหนุนสายพานในการใช้งานที่มีโหลดงานและความเร็วต่ำบางชนิดได้ อย่าใช้ตัวซัพพอร์ตกลม ติดต่อฝ่ายบริการลูกค้าสัมพันธ์ของ Intralox สำหรับคำแนะนำตามการใช้งานโดยเฉพาะ

การจัดวางแบบตรง, ขนาน

รางซัพพอร์ตหรือตัวรองโดยปกติแล้วจะติดตั้งในรูปแบบแนวตรง ขนานกับความยาวของการหนุนทางลำเลียง ใช้แนวทางต่อไปนี้ร่วมกับคู่มือทั่วไปสำหรับรางซัพพอร์ตเพื่อออกแบบการหนุนทางลำเลียงแบบตรงและขนาน

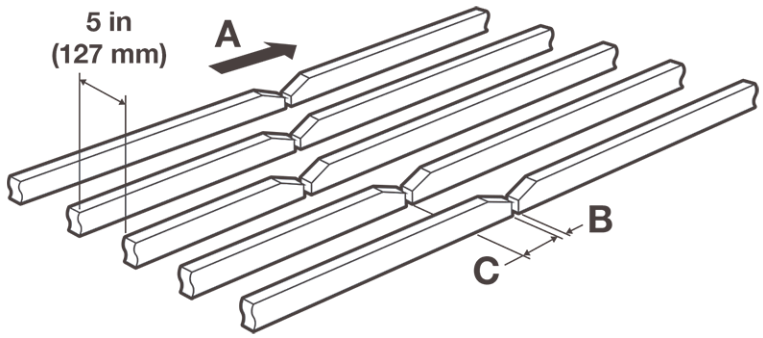

A ทิศทางการเคลื่อนที่ของสายพาน
B ช่องว่างสำหรับการขยายตัวจากความร้อน
C การจัดข้อต่อของราง
รูปที่ **33:** การหนุนทางลำเลียงแบบตรงและขนาน

- ใช้รางแบบราบที่มีความกว้างต่ำสุด 1 นิ้ว (25 มม.)
- ออกแบบรางด้านนอกสุดให้มีระยะสูงสุด 0.5 นิ้ว (13 มม.) จากขอบสายพาน
- ออกแบบระยะห่างเส้นแกนกลางระหว่างสายพานสูงสุด 6.0 นิ้ว (152 มม.)
- ลบมุมจุดเชื่อมต่อราง ตัดขอบ และมุมที่มีความคมทั้งหมดเพื่อกำจัดจุดกักเก็บและให้รอยต่อสายพานทำงานได้อย่างราบรื่น
- ลบมุมด้านปลายส่วนป้อนเข้าและขาออกเพื่อป้องกันจุดกักเก็บของไดร์ฟบาร์และความเสียหายต่อส่วนประกอบ

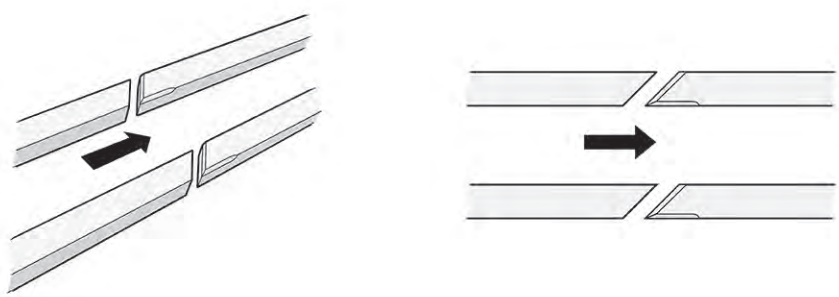

รูปที่ **34:** รางจะต้องลบมุมที่มุม 45 องศา

รูปที่ **35:** แวร์สตริปและแชมเฟอร์

- จัดข้อต่อของรางเพื่อลดจุดกักเก็บของไดร์ฟบาร์
- พิจารณาการใช้ถาดทางลำเลียง UHMW-PE ชนิดแข็งบริเวณจุดจ่ายเข้าหรือจุดที่ต้องรับน้ำหนักเพื่อแก้ปัญหาการกระแทกของผลิตภัณฑ์
- พิจารณาใช้งานรางควบคุม UHMW-PE รูปตัว L ที่ขอบสายพานเพื่อช่วยเหลือในการควบคุม ตรวจสอบว่ามีพื้นผิวแนวตั้งอย่างน้อย 0.75 นิ้ว (19 มม.) บนรางควบคุมรูปตัว L

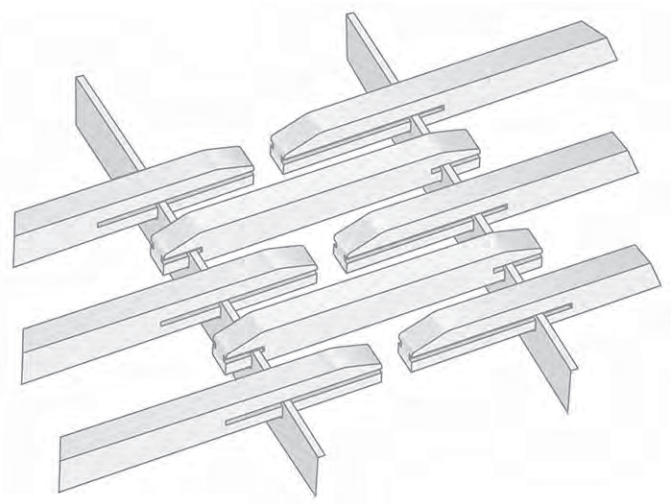

รูปที่ **36:** การออกแบบการประสานอื่น

ติดต่อฝ่ายบริการลูกค้าสัมพันธ์ของ Intralox สำหรับคำแนะนำการใช้งานแบบโหลดหนักโดยเฉพาะ

การจัดวาง CHEVRON ที่มีมุม

สามารถติดตั้งรางซัพพอร์ตและตัวรองในรูปแบบ Chevron สำหรับการใช้งานบางชนิดและโครงการปรับปรุงได้ การวางรางในรูปแบบตัว V ซ้อนกันนี้จะหนุนความกว้างของสายพานอย่างสมบูรณ์ขณะที่เคลื่อนที่ไปตามทางลำเลียง และพื้นผิวที่ทำมุมยังสามารถช่วยกำจัดวัสดุที่เป็นเม็ดกรวดหรือกัดกร่อนจากส่วนล่างของสายพาน ใช้แนวทางต่อไปนี้ร่วมกับคู่มือทั่วไปสำหรับรางซัพพอร์ตเพื่อออกแบบทางลำเลียง Chevron

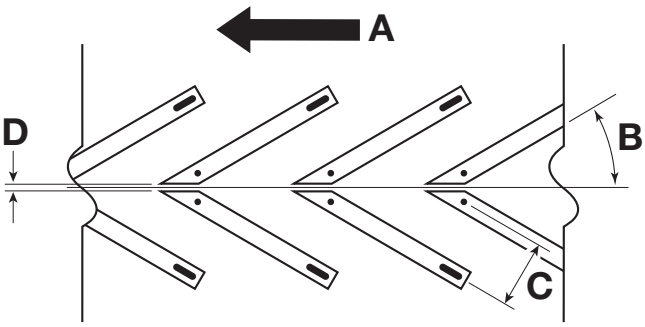

A ทิศทางการเคลื่อนที่ของสายพาน
B มุมรางจากเส้นแกนกลาง: 10–30 องศา
C ระยะห่างเส้นแกนกลางของราง: สูงสุด 5.2 นิ้ว (132 มม.)
D ระยะห่างระหว่างราง: ต่ำสุด 0.4 นิ้ว (10 มม.)

รูปที่ **37:** รางซัพพอร์ตหรือตัวรองในรูปแบบ Chevron

- ใช้รางแบบราบที่มีความกว้างต่ำสุด 1.25 นิ้ว (32 มม.) และติดตั้งรางแบบราบที่ปรับแต่งแล้วในรูปแบบ Chevron
- ออกแบบระยะห่างเส้นแกนกลางระหว่างสายพานสูงสุด 5.2 นิ้ว (132 มม.)
- รักษาระยะห่างต่ำสุด 0.4 นิ้ว (10 มม.) ระหว่างสายพานที่ศูนย์กลาง Chevron เพื่อลดการสะสมของเศษขยะ
- ลบมุมจุดเชื่อมต่อราง ตัดขอบ และมุมที่มีความคมทั้งหมดเพื่อกำจัด Catch Point และให้รอยต่อสายพานทำงานได้อย่างราบรื่น
- ลบมุมด้านปลายรางส่วนป้อนเข้าและขาออกเพื่อป้องกัน Catch Point ของแถบขับเคลื่อน การสั่น และความเสียหายต่อส่วนประกอบ

ติดต่อฝ่ายบริการลูกค้าสัมพันธ์ของ Intralox สำหรับคำแนะนำการใช้งานแบบโหลดหนักโดยเฉพาะ

ทางลำเลียงที่มีไฟลต์ ที่กั้นข้าง หรือไฟลต์ที่มีรอยบาก

สำหรับสายพานที่ใช้ไฟลต์หรือที่กั้นข้าง พิจารณาแนวทางในการออกแบบทางลำเลียงเพิ่มเติมต่อไปนี้

- โปรดจัดให้ไฟลต์หรือส่วนเว้นขอบข้างของที่กั้นข้างเหมาะกับระยะห่างที่กำหนดและสปร็อคเก็ตให้ตรงกับแนวลิมิตเตอร์ ส่วนเว้นขอบข้างที่สามารถผลิตได้ขั้นต่ำคือ 1.25 นิ้ว (32 มม.) ส่วนเว้นขอบข้างต่ำกว่า 1.25 นิ้ว (32 มม.) ต้องมีการสั่งผลิตพิเศษ
- ติดต่อฝ่ายบริการลูกค้าสัมพันธ์ของ Intralox สำหรับคำแนะนำเกี่ยวกับรอยบากศูนย์กลางตามการออกแบบและการใช้งานในกรณีที่สายพานหรือไฟลต์มีขนาดกว้างกว่า 24 นิ้ว (610 มม.)
- วางแผนใช้งานโพซิชั่นลิมิตเตอร์ที่รอยบากบนไฟลต์ที่ส่วนปลายขับเคลื่อน จัดสปร็อคเก็ตและลิมิตเตอร์เข้ากับรอยบาก
- อย่าใช้พลาสติกรองรับสายพานรูปทรงโค้งหรือส่วนประกอบคล้ายๆ กันเพื่อการควบคุมสายพาน

- ตรวจสอบว่ามีระยะห่างอย่างน้อย 0.25 นิ้ว (6 มม.) ระหว่างขอบลิมิตเตอร์และขอบนอกของไฟลต์หรือที่กั้นที่อุณหภูมิแวดล้อม
- ตรวจสอบว่ามีระยะห่างอย่างน้อย 0.125 นิ้ว (3 มม.) ระหว่างสายพานและส่วนประกอบตัวควบคุมที่อุณหภูมิแวดล้อม

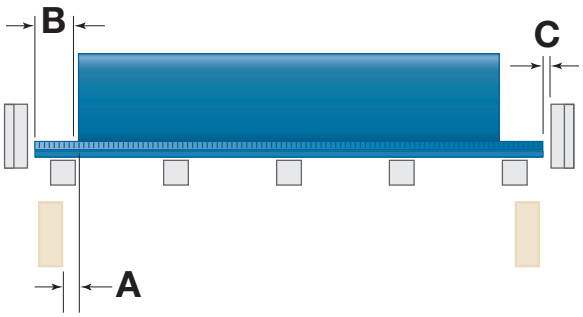

A ต่ำสุด 0.25 นิ้ว (6 มม.)
B ต่ำสุด 1.25 นิ้ว (32 มม.)
C ต่ำสุด 0.125 นิ้ว (3 มม.)
รูปที่ **38:** ระยะห่างระหว่างขอบไฟลต์และที่กั้นข้าง

- ใช้การหนุนสายพานอย่าง UHMW-PE เพื่อยึดส่วนประกอบต่างๆ สำหรับรอยต่อทั้งหมด

สำหรับสายพานที่ใช้ไฟลต์หรือที่กั้นข้างในเครื่องลำเลียงโครงสร้างตัว Z (เช่น การใช้งานลาดขึ้นเพื่อการบรรจุภัณฑ์) ให้ติดต่อฝ่ายบริการลูกค้าสัมพันธ์ของ Intralox

คำแนะนำด้านสุขอนามัย

- ใช้เฉพาะรางซัพพอร์ตที่แข็งด้านข้างเท่านั้น
- กำจัดช่อง ข้อต่อเชื่อม ข้อต่อทับ และการใช้ตัวยึดถ้าเป็นไปได้
- ตรวจสอบว่าวัสดุส่วนประกอบได้รับการอนุมัติสำหรับการสัมผัสผลิตภัณฑ์โดยหน่วยงานที่ควบคุม
- ออกแบบทางลำเลียงเพื่อการถอดส่วนประกอบและประกอบใหม่ที่ง่ายดายโดยไม่ต้องใช้เครื่องมือเพื่อการฆ่าเชื้อโรค พิจารณาการ-ออกแบบที่สมมาตรเพื่อป้องกันความผิดพลาดระหว่างการประกอบใหม่ ตัวอย่างเช่น พิจารณาการสร้างร่องในตัวรองสำหรับการติดตั้ง-บนตัวหนุนกลม วางแผนเกี่ยวกับการขยายและการหดจากความร้อนของส่วนประกอบขณะออกแบบร่อง

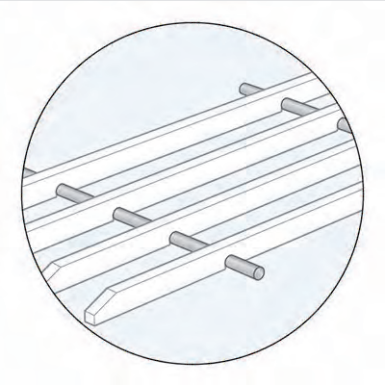

การออกแบบทางย้อน

การใช้งานทางวนกลับของระบบลำเลียงแบบไม่มีแรงดึงกับเทคโนโลยี ThermoDrive ที่มีสิทธิบัตรเป็นสิ่งจำเป็นสำหรับการออกแบบโดยรวม สายพานออกแบบมาเพื่อติดตั้งและทำงานในทางวนกลับด้วยสายหย่อนเป็นปกติ ทางวนกลับที่ออกแบบมาอย่างเหมาะสมพร้อมการติดตั้งสายพานยังเหมาะสมจะทำให้สามารถทำงานแบบไม่รับแรงดึงได้ ช่วยให้สามารถยกและเข้าถึงสายพานเพื่อทำความสะอาดได้ และยังช่วยควบคุมการจัดเก็บความยาวสายพานที่สะสมขึ้นชั่วคราวจากโหลดและการเปลี่ยนแปลงของอุณหภูมิ ออกแบบทางวนกลับโดยใช้ข้อมูลต่อไปนี้

ขนาดสายพาน

พิจารณาการขยายและการหดจากความร้อนของวัสดุเมื่อประเมินขนาดและตัวยึดสายพาน ดูที่ การเปลี่ยนแปลงขนาด สำหรับข้อมูลเพิ่มเติม

- คำนวณขนาดความยาวและความกว้างสายพานต่ำสุดและสูงสุดเต็มอัตราก่อนการออกแบบ ส่วนประกอบการหนุนทางลำเลียงสายพาน การหนุนทางวนกลับ และการควบคุม

ส่วนหย่อนท้องช้าง

สายพานที่สะสมในทางวนกลับจะติดอยู่หลวมๆ และจะอยู่ในรูปโค้งที่เรียกว่า “ส่วนหย่อนท้องช้าง” ระยะห่างระหว่างตัวซัพพอร์ต ความยาวของสายพานที่แขวน ความแข็งของสายพาน และน้ำหนักสายพานจะกำหนดขนาดของส่วนโค้ง

- เลือกความยาวสายพานที่ป้องกันสายพานไม่ให้สัมผัสกับสิ่งกีดขวาง เช่น คริปแพน เฟรมซัพพอร์ต ตัวยึด การต่อสาย และอุปกรณ์อื่นๆ
- ใช้ส่วนประกอบซัพพอร์ตเส้นทางกลับเพื่อควบคุมตำแหน่ง ความยาว และความลึกการขึงหย่อน

การจัดการการสะสมของสายพาน

สายพานที่หย่อนบนระบบลำเลียงที่มีระยะห่างที่เหมาะสมโดยปกติจะสะสมอยู่ที่ทางวนกลับ จำนวนสายพานหย่อนจะแตกต่างกันไปตามการขยายและการหดจากโหลดงานและการเปลี่ยนแปลงอุณหภูมิ

โดยทั่วไป สายพานส่วนมากจะสะสมในพื้นที่เปิดที่อยู่ถัดจากเฟืองอุปกรณ์ขับเคลื่อนทันที สำหรับสายพานลำเลียงลาดขึ้น สายพานส่วนมากจะสะสมในพื้นที่เปิดต่ำสุดใกล้บริเวณทางวนกลับขาเข้าส่วนป้อนเข้า พื้นที่เปิดนี้มักจะมีการขึงหย่อนสายพานที่ลึกที่สุด

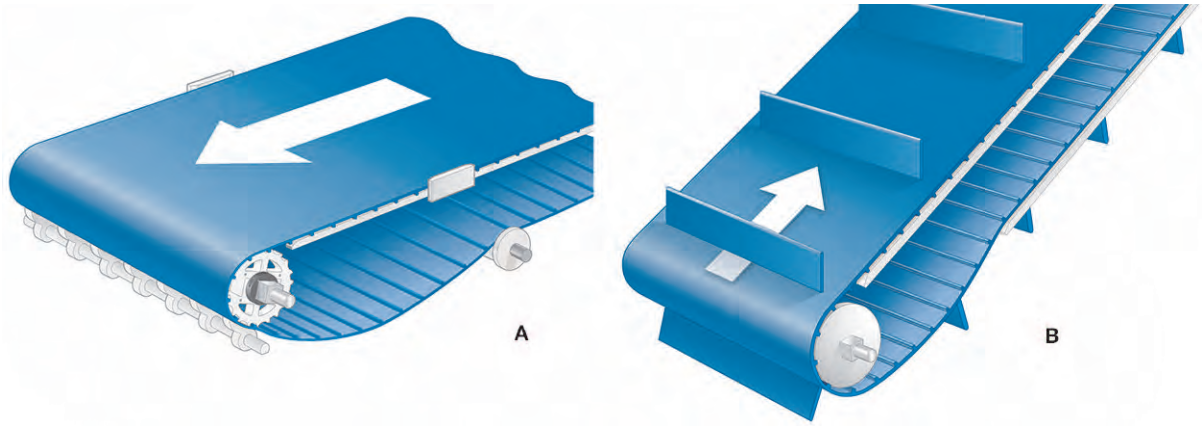

A การสะสมของสายพานลำเลียงแบบแบน
B การสะสมของสายพานลำเลียงลาดขึ้น
รูปที่ **39:** การสะสมของสายพาน

- คำนวณปริมาณที่ถูกต้องของสายพานที่ต้องใช้สำหรับความยาวระบบลำเลียง โปรดดูที่ การคำนวณขนาดสายพานทั้งหมด ติดต่อฝ่ายบริการลูกค้าสัมพันธ์ของ Intralox สำหรับความช่วยเหลือเกี่ยวกับการคำนวณ
- เลือกตำแหน่งที่ดีที่สุดสำหรับการขึงหย่อนสายพานที่ลึกที่สุด พิจารณาตำแหน่งของสิ่งกีดขวาง เช่น ดริปแพน เฟรมซัพพอร์ต ตัวยึด และการต่อสาย
- ออกแบบระยะที่ไกลที่สุดระหว่างซัพพอร์ตเส้นทางกลับที่จุดที่ดีที่สุดสำหรับการขึงหย่อนสายพานที่ลึก
  - พิจารณาระยะที่ต้องใช้ระหว่างส่วนประกอบเพื่อรองรับสายพานที่หย่อน
  - ใช้ระยะระหว่าง 30 นิ้ว (762 มม.) และ 72 นิ้ว (1829 มม.) อย่างน้อยหนึ่งครั้งในการใช้งานส่วนมาก
  - กำหนดระยะห่างแนวตั้งโดยประมาณที่ต้องใช้สำหรับการขึงหย่อนสายพานในพื้นที่เปิดแต่ละจุด โปรดดูตาราง *การอ้างอิงระยะห่างส่วนหย่อนท้องช้าง* ต่อไปนี้
  - ตรวจสอบว่าการออกแบบได้ป้องกันไม่ให้สายพานสัมผัสกับสิ่งกีดขวาง

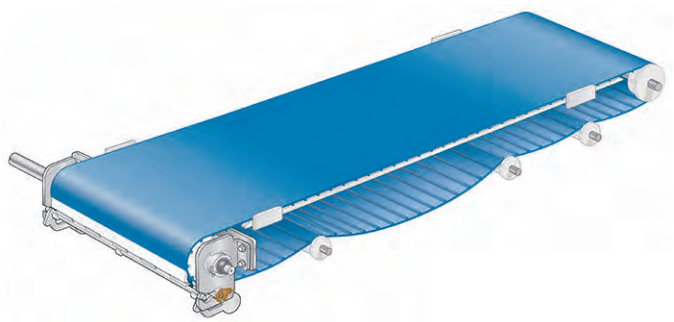

รูปที่ **40:** ส่วนหย่อนท้องช้างระหว่างชิ้นส่วน

การอ้างอิงระยะห่างส่วนหย่อนท้องช้าง[a]			
ความยาวของพื้นที่เปิดในทางวนกลับ		ระยะห่างสูงสุดทั่วไปที่ต้องใช้[b, c]	
ฟุต	ม.	นิ้ว	มม.
สูงสุด 2 ฟุต	0.61	4.0	102
3 ฟุต	0.91	6.0	152
4 ฟุต	1.22	9.0	229
5 ฟุต	1.52	12.0	305
6 ฟุต	1.83	15.0	381

[a] ถ้าทางวนกลับไม่ได้เป็นแนวนอน โปรดติดต่อฝ่ายบริการลูกค้าสัมพันธ์ของ Intralox สำหรับข้อมูลระยะห่าง
[b] สำหรับสายพานที่มีโฟลด์หรือที่กั้นข้าง ให้เพิ่มความสูงของอุปกรณ์เสริมที่สูงที่สุดเข้ากับระยะห่างสูงสุดโดยทั่วไปที่ต้องใช้
[c] ระยะห่างสูงสุดที่ต้องใช้โดยทั่วไปจะสามารถมีการหย่อนของสายพานได้หลายรูปแบบเมื่อสายพานมีขนาดที่ถูกต้องเพื่อการทำงานให้ดีที่สุด ระยะห่างจริงที่ต้องใช้อาจน้อยกว่านี้ โดยจะขึ้นอยู่กับการใช้งาน

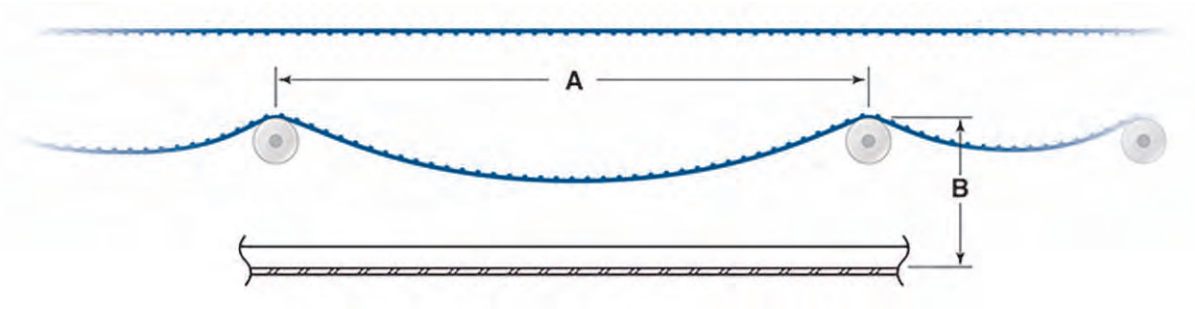

รูปที่ **41:** ส่วนหย่อนท้องช้าง

A: ความยาวพื้นที่เปิดระหว่างส่วนประกอบ

B: ระยะห่างสูงสุดทั่วไปที่ต้องใช้

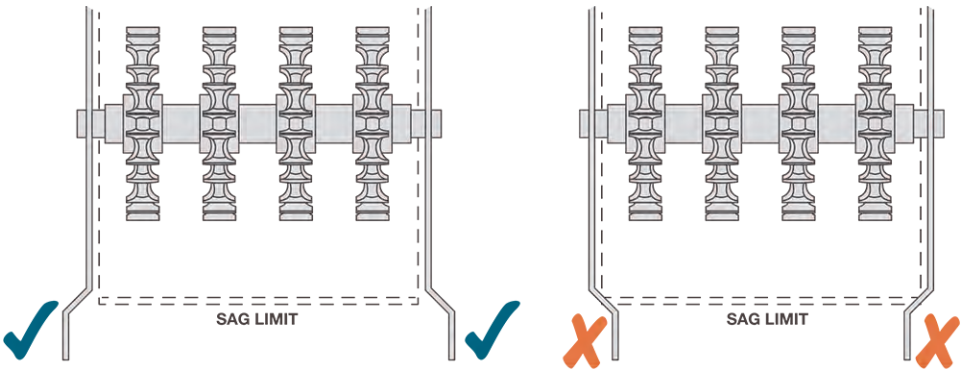

รูปที่ **42:** ระยะห่างที่ถูกต้อง

- คาดหวังความแตกต่างในความลึกส่วนหย่อนท้องช้างระหว่างการทำงานระบบลำเลียง โดยจะขึ้นอยู่กับความเร็วสายพาน การเปลี่ยนแปลงของอุณหภูมิ และการเปลี่ยนแปลงโหลดผลิตภัณฑ์

บันทึก: เพื่อตรวจสอบการทำงานสายพานแบบไม่มีแรงตึง ให้หยุดระบบลำเลียงและยกสายพานด้านข้างที่ปลายส่วนป้อนเข้าที่ไม่ได้ทำงาน สายพานควรจะเคลื่อนไหวเองโดยใช้แรงน้อยที่สุด

แนวทางซัพพอร์ตเส้นทางกลับ

ทางวนกลับระบบลำเลียงสามารถรวมรูปแบบเฟรมเวิร์กที่หลากหลายเข้ากับส่วนประกอบต่างๆ ได้ เช่น ลูกกลิ้ง ฐานรองแบบไม่ต่อเนื่อง และรางแบบต่อเนื่อง ระบบสายพานแบบไม่มีแรงตึง ThermoDrive สามารถใช้การซัพพอร์ตได้ทั้งแบบต่อเนื่องและไม่ต่อเนื่อง อาจต้องใช้ความยาวพื้นที่เปิดหลายระยะในการจัดเก็บสายพานอย่างเหมาะสม ทั้งนี้ขึ้นอยู่กับระบบลำเลียง บางครั้งส่วนขึงหย่อนอาจมีการหย่อนที่ไม่สม่ำเสมอทั่วพื้นที่ที่รองรับ โปรดดูที่ ส่วนหย่อนท้องช้าง

ส่วนประกอบการซัพพอร์ตเส้นทางกลับอาจเป็นแบบไดนามิก เช่น ลูกกลิ้ง หรือแบบคงที่ เช่น ฐานหรือราง โดยขึ้นอยู่กับการใช้งาน

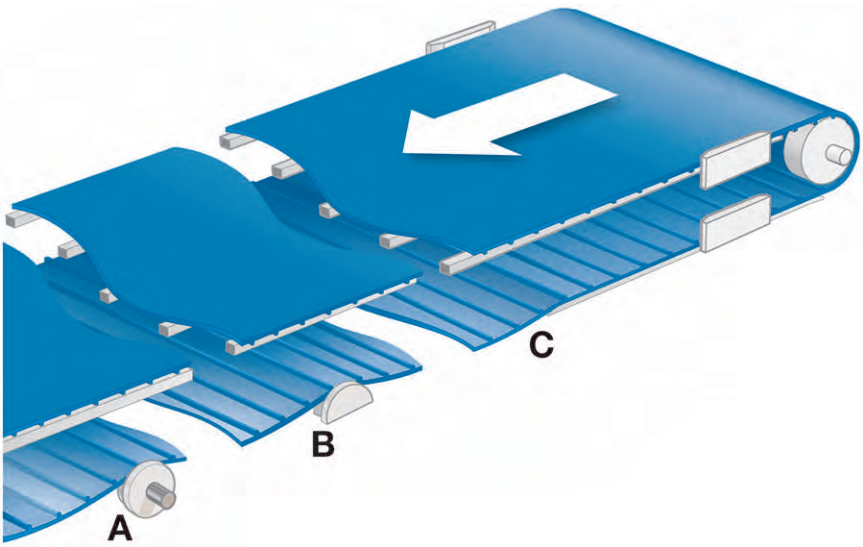

A ลูกกลิ้ง
B ฐานรอง
C รางต่อเนื่อง
รูปที่ **43:** ส่วนประกอบซัพพอร์ตเส้นทางกลับ

การซัพพอร์ตแบบไม่ต่อเนื่อง (พลาสติกรองรับสายพานรูปทรงโค้งและลูกกลิ้ง)

- ติดตั้งส่วนประกอบซัพพอร์ตสายพานที่วางตลอดแนวกว้างของสายพาน เมื่อสามารถทำได้
- ออกแบบส่วนประกอบที่มีระยะห่างเส้นแกนกลางด้านข้างสูงสุด 12 นิ้ว (305 มม.)
- ออกแบบซัพพอร์ตที่มีระยะห่างสูงสุด 72 นิ้ว (1829 มม.) ตามแนวยาวของระบบลำเลียงสำหรับการใช้งานส่วนมาก ตัวอย่างเช่น การออกแบบที่มีการซัพพอร์ตทุกๆ 36 นิ้ว (914 มม.) ตลอดทางวนกลับ พร้อมกับพื้นที่ขนาด 48-72 นิ้ว (1219-1829 มม.) ที่ไม่มีการซัพพอร์ตสำหรับการสะสมของสายพาน

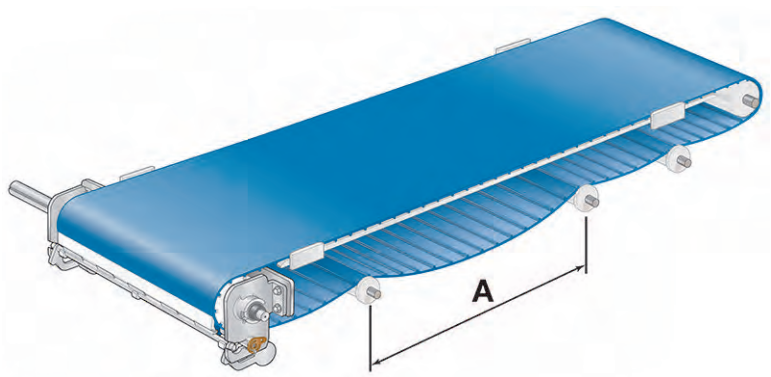

A สูงสุด 72 นิ้ว (1829 มม.)
รูปที่ **44:** ระยะห่างซัพพอร์ตที่ถูกต้อง

- โปรดตรวจสอบว่าการเบนสายพานทั้งหมดมีขนาดเท่ากับหรือใหญ่กว่าเส้นผ่าศูนย์กลางดัดไปด้านหลังสายพานต่ำสุดสำหรับที่กั้นข้างแบบซิงโครไนซ์ หากเป็นไปได้ โปรดดูที่ ข้อมูลที่กั้นข้างแบบซิงโครไนซ์ S8050 และ ข้อมูลที่กั้นข้างแบบซิงโครไนซ์ S8140
- ใช้ลูกกลิ้งแบบปีกหรือแบบพลาสติกรองรับสายพานรูปทรงโค้งเพื่อให้การซัพพอร์ตและเก็บสายพานด้านข้าง โปรดดูที่ การควบคุมสายพาน

รางต่อเนื่อง

- ออกแบบรางซัพพอร์ตโดยให้มีระยะห่างเส้นแกนกลางด้านข้างระหว่างสายพานสูงสุด 12 นิ้ว (305 มม.)
- ออกแบบรางด้านนอกสุดให้มีขนาด 2-3 นิ้ว (51-76 มม.) ภายในขอบสายพานสำหรับสายพานส่วนมาก โปรดดูที่ เส้นทางกลับที่มีไฟลต์หรือที่กั้นข้าง
- กำหนดให้มีพื้นที่ขนาด 30 นิ้ว (762 มม.) อย่างน้อยหนึ่ง (1) จุดระหว่างส่วนปลายรางต่อเนื่องเพื่อรองรับการ สะสมของสายพาน โปรดดูที่ การจัดการการสะสมของสายพาน

- พิจารณาการใช้งานลูกกลิ้งหรือฐานเข้ากับราง

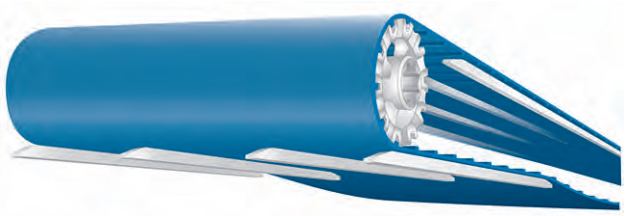

รูปที่ **45:** ระยะห่างเส้นแกนกลางด้านข้างระหว่างสายพานที่ถูกต้อง

คำแนะนำด้านสุขอนามัย

- ใช้ส่วนประกอบทางวนกลับ UHMW-PE ที่ได้รับการอนุมัติสำหรับการสัมผัสผลิตภัณฑ์โดยหน่วยงานที่ควบคุม

  ใช้ลูกกลิ้ง UHMW-PE ชนิดแข็งที่ไม่มีลูกปืนกลมสำหรับการซัพพอร์ตทางวนกลับ วิธีนี้จะลดการสัมผัสระหว่างสายพานและส่วนประกอบ รวมถึงจำนวนส่วนประกอบด้วย
- ใช้ล้อซัพพอร์ต UHMW-PE สำหรับการใช้งานสายพานกว้างที่ไม่เหมาะสมกับลูกกลิ้งหยุดเต็มความกว้าง
- กำจัดช่อง ข้อต่อเชื่อม ข้อต่อทับ และการใช้ตัวยึดถ้าเป็นไปได้
- มุ่งมั่นออกแบบเพื่อการถอดส่วนประกอบและประกอบใหม่ที่ง่ายดายโดยไม่ต้องใช้เครื่องมือเพื่อการฆ่าเชื้อโรค

เส้นทางกลับที่มีไฟลต์หรือที่กั้นข้าง

พิจารณาแนวทางการออกแบบทางวนกลับเพิ่มเติมเหล่านี้สำหรับสายพานที่มีไฟลต์ ที่กั้นข้าง หรือไฟลต์ที่มีรอยบาก

บันทึก: ติดต่อฝ่ายบริการลูกค้าสัมพันธ์ของ Intralox สำหรับคำแนะนำเกี่ยวกับรอยบากศูนย์กลางตามการออกแบบและการใช้งานในกรณีที่สายพานหรือไฟลต์มีขนาดกว้างกว่า 24 นิ้ว (610 มม.)

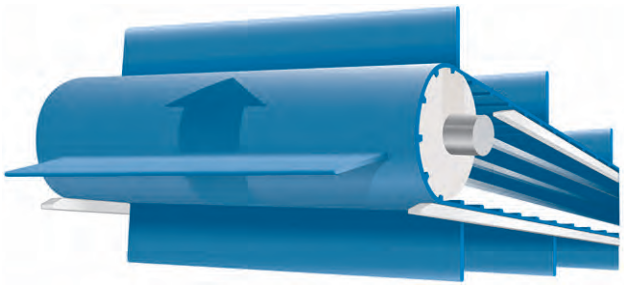

รูปที่ **46:** ทางวนกลับที่มีไฟลต์

- โปรดจัดให้ไฟลต์หรือส่วนเว้นขอบข้างของที่กั้นข้างเหมาะกับระยะห่างที่กำหนดและสปร็อคเก็ตให้ตรงกับแนวลิมิตเตอร์ ส่วนเว้นขอบข้างที่สามารถผลิตได้ขั้นต่ำคือ 1.25 นิ้ว (32 มม.) ส่วนเว้นขอบข้างต่ำกว่า 1.25 นิ้ว (32 มม.) ต้องมีการสั่งผลิตพิเศษ
- พิจารณาใช้รางซัพพอร์ตต่อเนื่องบริเวณขอบสายพานสำหรับการซัพพอร์ตเส้นทางกลับ
  - ลบมุมปลายส่วนป้อนเข้าและส่วนลำเลียงออกเพื่อกำจัดจุดกักเก็บ
  - ออกแบบรางซัพพอร์ตและส่วนประกอบอื่นๆ โดยให้มีระยะห่างที่เพียงพอจากขอบไฟลต์และที่กั้นข้าง

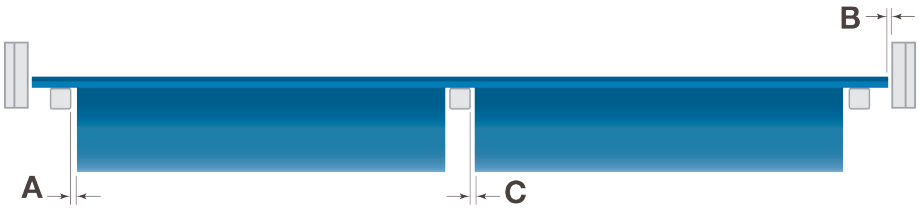

A ต่ำสุด 0.25 นิ้ว (6 มม.)
B ต่ำสุด 0.125 นิ้ว (3 มม.)
C ต่ำสุด 0.25 นิ้ว (6 มม.)

รูปที่ **47:** ระยะห่างขั้นต่ำสำหรับรางซัพพอร์ตและส่วนประกอบอื่นๆ

- ออกแบบส่วนประกอบตัวควบคุมให้มีระยะห่างต่ำสุด 0.125 นิ้ว (3 มม.) จากขอบสายพาน โปรดดูที่ การควบคุมสายพาน
- อย่าให้ไฟลต์หรือที่กั้นข้างสัมผัสกับรางทางวนกลับหรือส่วนประกอบ
- สำหรับสายพานที่กว้างกว่า ให้ใช้การหนุนสายพานอย่าง UHMW-PE เพื่อยึดส่วนประกอบต่างๆ สำหรับรอยต่อทั้งหมด

บันทึก**:** สำหรับสายพานที่ใช้ไฟลต์หรือที่กั้นข้างที่ใช้ในเครื่องลำเลียงโครงสร้างตัว Z (เช่น การใช้งานลาดขึ้นเพื่อการบรรจุภัณฑ์) ให้ติดต่อฝ่ายบริการลูกค้าสัมพันธ์ของ Intralox

การออกแบบปลายขับเคลื่อน

สายพาน ThermoDrive รองรับการออกแบบชุดขับเคลื่อนหลายแบบ:

- เพลา สปร็อคเก็ต และโพซิชั่นลิมิตเตอร์
- ลูกรอกที่ใช้มอเตอร์พร้อมกับระบบขับเคลื่อนและโพซิชั่นลิมิตเตอร์ที่ได้รับการอนุมัติจาก Intralox
- ส่วนประกอบด้านการขับเคลื่อนของ Intralox

บางวิธีอาจเป็นโซลูชันที่ให้สุขอนามัยที่ดีกว่าได้ ทั้งนี้ขึ้นอยู่กับกระบวนการชุดขับเคลื่อนและผลิตภัณฑ์

เพลาขับ

เพลาสี่เหลี่ยมช่วยเพิ่มประสิทธิภาพการขับเคลื่อนสายพานสูงสุด เพลาสี่เหลี่ยมทำให้เกิดการถ่ายโอนเชิงบวกของแรงบิดไปยังเพลาโดยไม่ต้องใช้คีย์และ Keyway

- เลือกใช้เพลาสี่เหลี่ยมที่ทำจากวัสดุสแตนเลสสตีล 303 304 316 หรือ 17-4 PH
- ขันเพลาเข้ากับระนาบของเฟรมเครื่องลำเลียง และตั้งฉากกับวิถีการเดินของสายพาน ไม่จำเป็นต้องทำการปรับเพิ่มเติม
- เลือกใช้เพลามาตรฐานขนาด 1.5 นิ้ว, 2.5 นิ้ว, 40 มม. หรือ 60 มม. เพื่อให้แน่ใจว่ามีจุดตายตัวมากพอที่จะลดการเบนในอุปกรณ์ส่วนใหญ่ลงไปได้
- ล็อกเฟืองอุปกรณ์ขับเคลื่อนของเพลาให้เข้าที่
- เมื่อใช้งานแหวนล็อคตำแหน่งสแตนเลสสตีลทรงกลม ต้องคำนึงถึงความกว้างดุมสปร็อคเก็ตด้วยขณะที่กำหนดตำแหน่งของขนาดร่องแหวนล็อคตำแหน่งบนเพลาสี่เหลี่ยม
- โปรดใช้แหวนยึดสำหรับใช้งานหนักชนิดแยกชนิดแยกเท่าที่จำเป็น
- สำหรับตัวเลือกแหวนล็อคตำแหน่ง, ระยะห่างสปร็อคเก็ต และเพลาสี่เหลี่ยม Intralox แบบปรับแต่งเอง โปรดดู ส่วนประกอบปลายขับเคลื่อนและด้านที่ไม่ทำงาน

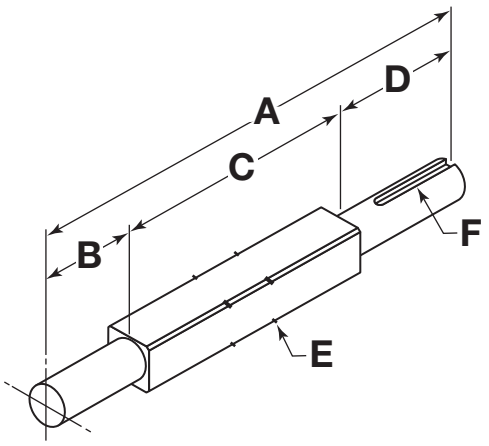

A เพลา
B ส่วนแกนและเพลาลูกปืน
C ส่วนที่เป็นสี่เหลี่ยม
D ส่วนแกนและเพลาขับเคลื่อนส่วนปลาย
E ร่องแหวนล็อคตำแหน่ง
F Keyway สำหรับไดรเวอร์ขับ (ไม่จำเป็นต้องใช้บนเพลาหยุด)

รูปที่ **48:** ส่วนประกอบเพลาขับสี่เหลี่ยม

เฟืองอุปกรณ์ขับเคลื่อน

เลือกใช้สปร็อคเก็ต Intralox ThermoDrive ที่อิงตามชุดสายพาน ThermoDrive และข้อกำหนดด้านสุขอนามัย ออกแบบระบบชุดขับเคลื่อนตามข้อกำหนดในการติดตั้งต่อไปนี้

- ติดตั้งสปร็อคเก็ตภายนอกโดยให้ขอบด้านนอกของฟันสปร็อคเก็ตอยู่ที่ 0.5-1.5 นิ้ว (13-38 มม.) จากขอบสายพาน คงระยะให้แคบที่สุดเท่าที่เป็นไปได้
  - สำหรับสายพานแบบมีไฟลต์ โปรดจัดให้ระยะเยื้องของไฟลต์หรือที่กั้นข้างเหมาะกับระยะห่างที่กำหนดและแนวสปร็อคเก็ตกับลิมิตเตอร์

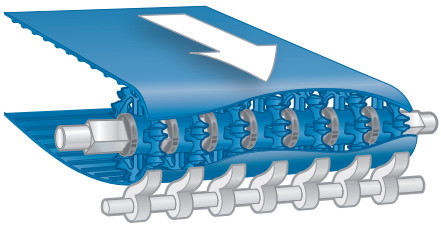

รูปที่ **49:** การติดตั้งสปร็อคเก็ตภายนอก

ระยะห่างสปร็อคเก็ต

- ตำแหน่งสปร็อคเก็ตที่ตรงสัดส่วนที่สุดเท่าที่เป็นไปได้คือระยะ 3 นิ้ว (76 มม.) ของพื้นที่เส้นแกนกลาง
- เพื่อป้องกันสายพานไม่ให้โก่งขึ้น โปรดเพิ่มระยะระหว่างสปร็อคเก็ตเป็น 0.08 นิ้ว (2 มม.) ขณะการปฏิบัติงาน
- จำกัดการเคลื่อนที่ด้านข้างของสปร็อคเก็ตที่ระยะ ±0.125 นิ้ว (3 มม.) โดยใช้ตัวกั้นระยะห่าง แหวนล็อคตำแหน่ง หรือทั้งสองอย่าง

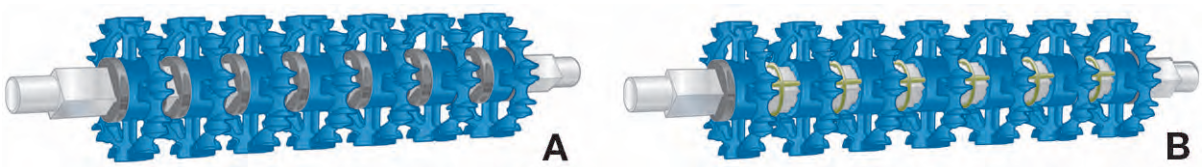

A แหวนล็อคตำแหน่ง
B ระยะห่างสปร็อคเก็ต
รูปที่ **50:** แหวนล็อคตำแหน่งและระยะห่างสปร็อคเก็ต

- พิจารณาใช้งานสปร็อคเก็ตแบบวางเรียงซ้อนกันในการใช้งานที่มีโหลดสูง (แรงดึงสายพานสูงสุดมากกว่า 50%) หรืองานที่จำเป็นต้องอาศัยการกวาดที่แม่นยำ

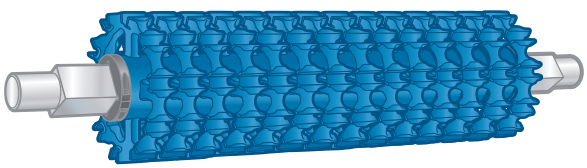

รูปที่ **51:** สปร็อคเก็ตแบบวางเรียงซ้อนกัน

ลูกรอกขับ

หากเลือกใช้ลูกรอกขับไฟฟ้า โปรดปฏิบัติตามคำแนะนำดังต่อไปนี้ Intralox สามารถช่วยประเมินชุดลูกรอกสำหรับการใช้งานของคุณได้ โปรดติดต่อฝ่ายบริการลูกค้าของ Intralox สำหรับข้อมูลเพิ่มเติม

- โปรดเลือกยูนิตขับเคลื่อนแบบเต็มความกว้างที่มีพื้นผิวแข็งและมาพร้อมฟันเฟืองที่ไร้ความยืดหยุ่น ซึ่งจะตรงตามคุณสมบัติของ ThermoDrive
- โปรดตรวจสอบให้มั่นใจว่าพื้นผิวลูกรอกมีคุณสมบัติด้านการต้านทานที่ยอมรับได้และมีค่าสัมประสิทธิ์ของความเสียดทาน (COF) ในช่วง 0.35 หรือน้อยกว่าต่อสายพาน ThermoDrive

ยกตัวอย่างเช่น พื้นผิวลูกรอกอาจเป็นวัสดุจากอาซีตอล, โพลีเอทิลีน Ultra High Molecular Weight (UHMW-PE), สแตนเลสสตีล 304 หรือ 316 หรืออาจหุ้มห่อด้วยปลอกโพลียูรีเทนชนิดแข็ง ความแข็งแรงที่ไม่เพียงพอของปลอกโพลียูรีเทนย่นอายุการทำงานของลูกรอกขับไฟฟ้าและทำให้สึกหรอเร็ว ตัวเลือกการใช้งานขึ้นอยู่กับการใช้งานจริง

คำแนะนำด้านสุขอนามัย

- โปรดใช้รูปแบบการขับเคลื่อนแบบเต็มความกว้างและต่อเนื่องเพื่อลดข้อต่อและรอยแตก
- ตรวจสอบว่าวัสดุพื้นผิวลูกรอกได้รับการอนุมัติสำหรับการสัมผัสผลิตภัณฑ์โดยหน่วยงานที่ควบคุม
- โปรดตรวจสอบให้แน่ใจว่าส่วนประกอบในการขับเคลื่อนมีตัวยึดที่มีผิวสัมผัสน้อยและใช้สารหล่อลื่นที่ใช้ในอาหาร
- จัดให้ส่วนท้ายของเพลาเป็นสล็อตเพื่อแยกส่วนประกอบสายพานลำเลียงโดยไม่ใช้เครื่องมือ หรือเพื่อถอดยูนิตเมื่อทำความสะอาด

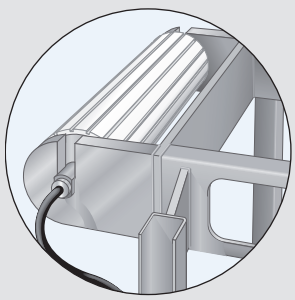

โพซิชั่นลิมิตเตอร์

การทำงานแบบไม่มีแรงดึงของ ThermoDrive ซึ่งจดสิทธิบัตรแล้วได้กำหนดข้อใช้งานโพซิชั่นลิมิตเตอร์ในรูปแบบพลาสติกรองรับสายพานรูปทรงโค้ง ลูกกลิ้งทรงกลม สเครปเปอร์ รวมถึงการออกแบบอื่นๆ โพซิชั่นลิมิตเตอร์ช่วยสร้างความมั่นใจให้แก่การทำงานที่ต่อเนื่องและเหมาะสมของสายพานและเฟืองอุปกรณ์ขับเคลื่อน ThermoDrive โดยไม่ใช้แรงดึง

สำหรับลูกกลิ้งที่ใช้งานอยู่และตัวจำกัดตำแหน่งสายพานแบบฐานเว้า โปรดดูข้อมูลที่ ส่วนประกอบปลายขับเคลื่อนและด้านที่ไม่ทำงาน

ติดต่อฝ่ายบริการลูกค้าสัมพันธ์ของ Intralox สำหรับคำแนะนำตามการใช้งานโดยเฉพาะ

คำแนะนำโพซิชั่นลิมิตเตอร์

- สำหรับรูปแบบการขับเคลื่อนส่วนปลายที่เหมาะสมนั้น ต้องใช้ตัวจำกัดตำแหน่งสายพานแบบฐานเว้า โดยขั้นต่ำใช้สามไดร์ฟบาร์ S8026, สองไดร์ฟบาร์ S8050 หรือสามแกนขับเคลื่อน S8140
- โปรดใช้ลูกกลิ้งหรือสเครปเปอร์เป็นลิมิตเตอร์ในการใช้งานบางประเภทเท่านั้น
  - ใช้ลูกกลิ้งเป็นลิมิตเตอร์ในการใช้งานชุดขับเคลื่อนส่วนปลายที่มีสภาวะกัดกร่อน
  - ติดตั้งลิมิตเตอร์แบบลูกกลิ้งบนเพลาที่มีลูกปืนกลมรองรับ
  - ใช้ลิมิตเตอร์แบบลูกกลิ้งสำหรับการใช้งานแบบขับเคลื่อนจากศูนย์กลาง โปรดดูที่ จัดตำแหน่งเครื่องจำกัดตำแหน่งโดยการขับเคลื่อน
  - ใช้สเครปเปอร์เป็นลิมิตเตอร์ในการทำงานที่มีน้ำหนักเบาเท่านั้น โปรดดูที่ สเครปเปอร์ในฐานะข้อพิจารณาลิมิตเตอร์
- ตรวจสอบให้แน่ใจว่าวัสดุพื้นผิวสัมผัสของสายพานลิมิตเตอร์คือ UHMW-PE ที่มีน้ำหนักโมเลกุล 3,500,000 Da (amu) หรือสูงกว่า ไม่มีการหล่อลื่น เป็นธรรมชาติ (ไม่มีสี ไม่มีสารเติมแต่ง) และความหยาบของพื้นผิวสูงสุด 63 Ra ห้ามใช้ลิมิตเตอร์ที่มีผิวสัมผัสเป็นอาซีตอล

การจัดแนวและระยะห่างของโพซิชั่นลิมิตเตอร์

- ตรวจสอบให้แน่ใจว่าโครงสร้างการยึดของลิมิตเตอร์มีความแข็งแรงพอที่จะรับในแนวโหลดรัศมีที่ทำกับลิมิตเตอร์ ซึ่งคิดเป็น 40% ของโหลดสายพาน เช่น หลีกเลี่ยงการติดตั้งคานและคานประตูเพื่อไม่ให้เบนโค้งเกินกว่าระยะ 0.05 นิ้ว (1.25 มม.) ภายใต้การโหลดแจกจ่ายอย่างเท่าเทียมกันที่ 40% ของแรงดึงสายพานที่คำนวณไว้
- จัดแนวลิมิตเตอร์ด้วยเฟืองขับเคลื่อน เพื่อให้สามารถรองรับสายพานที่เข้าที่แล้วได้
- วางโพซิชั่นลิมิตเตอร์แบบฐานระหว่างสายพานที่เข้าที่แล้วกับลิมิตเตอร์ด้วยระยะห่าง 0.005-0.05 นิ้ว (0.13-1.25 มม.) ลิมิตเตอร์ที่ห่างสายพานเกินไปจะทำให้สายพานเกิดปัญหา
- โปรดตรวจสอบให้มั่นใจว่าไม่ได้ใช้แรงดันตลอดทั่วทั้งสายพานและบนเฟือง โพซิชั่นลิมิตเตอร์ที่กั้นขวางสายพานกับเฟืองอุปกรณ์ขับเคลื่อนอาจส่งผลให้เกิดการหยุดชะงักของอุปกรณ์ขับเคลื่อนเป็นช่วงๆ หรือการขับเคลื่อนที่ส่งเสียงรบกวน

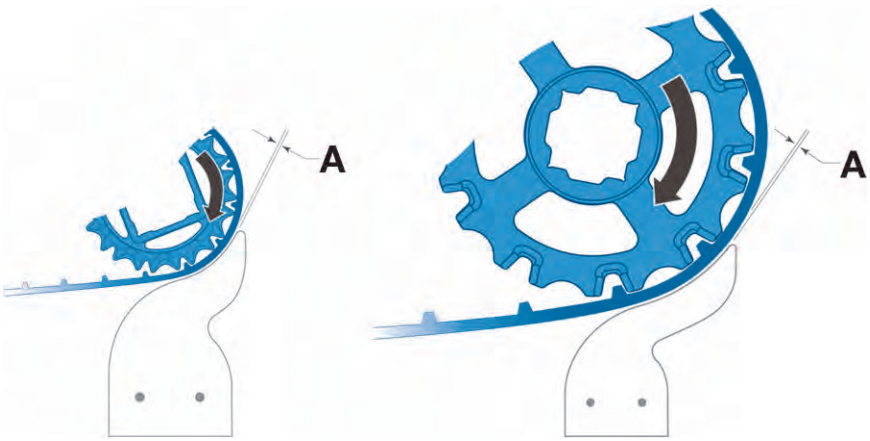

A ระยะห่าง 0.005–0.05 นิ้ว (0.13–1.25 มม.)
รูปที่ **52:** การวางลิมิตเตอร์ที่ถูกต้อง

- จัดลิมิตเตอร์แบบลูกกลิ้งให้อยู่ในระยะ 0.02 นิ้ว (0.5 มม.) เป็นอย่างมาก โดยให้มีระยะห่างระหว่างสายพานที่เข้าที่แล้วกับลูกกลิ้ง

- โปรดเก็บฟันที่ยกขึ้นไว้ที่ใต้สายพาน ขณะจัดตำแหน่งเครื่องจำกัดแบบลูกลิ้น หากมีช่องว่างชุดขับเคลื่อนระหว่างฟันที่ยกที่ใต้ลูกกลิ้งขณะการติดตั้ง ลูกกลิ้งอาจได้รับการติดตั้งใกล้กับเฟืองมากเกินไป การติดตั้งที่ไม่ดีสามารถก่อความเสียหายแก่สายพานและทำให้สายพานติดขัดเมื่อเริ่มการทำงานได้

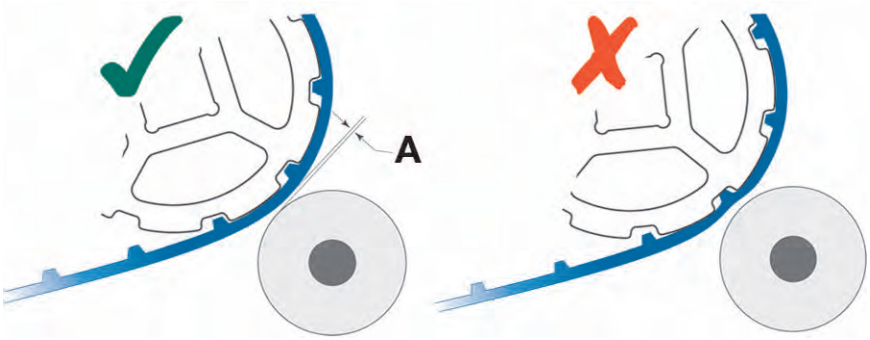

A ระยะห่าง 0.02 นิ้ว (0.5 มม.)
รูปที่ **53:** การวางฟันสปร็อคเก็ตที่ถูกต้องได้สายพานเมื่อตั้งค่าลิมิตเตอร์แบบลูกกลิ้ง

- โปรดวางแผนเวลาเพื่อตรวจสอบการสึกหรอของลิมิตเตอร์และความปลอดภัยในการติดตั้ง เปลี่ยนโพซิชั่นลิมิตเตอร์หรือปรับเปลี่ยนตำแหน่งของลิมิตเตอร์ตำแหน่งเป็นระยะเพื่อรักษาระยะห่างให้เหมาะสม

สายพาน มีอุปกรณ์เสริม

- จัดแนวลิมิตเตอร์ให้ตรงกับเฟืองอุปกรณ์ขับเคลื่อนด้านนอกแต่ละชิ้น
- ตรวจสอบว่ามีระยะห่าง 0.25 นิ้ว (6 มม.) ระหว่างขอบไฟลด์หรือที่กั้นข้างและขอบโพซิชั่นลิมิตเตอร์ (A) ที่อุณหภูมิแวดล้อม
- โปรดตรวจสอบให้แน่ใจว่าส่วนเว้นขอบข้างของไฟลด์หรือที่กั้นข้างเหมาะกับระยะห่างที่กำหนดและสปร็อคเก็ตตรงกับแนวลิมิตเตอร์ ส่วนเว้นขอบข้างที่สามารถผลิตได้ขั้นต่ำคือ 1.25 นิ้ว (32 มม.) ส่วนเว้นขอบข้างต่ำกว่า 1.25 นิ้ว (32 มม.) ต้องมีการสั่งผลิตพิเศษ
- ตรวจสอบว่ามีระยะห่าง 0.125 นิ้ว (3 มม.) ระหว่างขอบสายพานและชิ้นส่วนของตัวควบคุม (C) ที่อุณหภูมิแวดล้อม

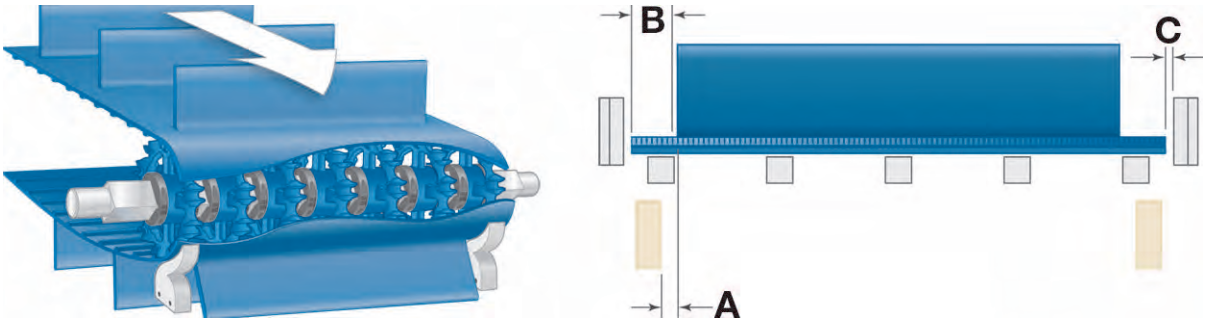

A ระยะห่าง 0.25 นิ้ว (6 มม.)
B ระยะห่าง 1.25 นิ้ว (32 มม.)
C ระยะห่าง 0.125 นิ้ว (3 มม.)
รูปที่ **54:** การจัดแนวและระยะห่างที่ถูกต้องสำหรับสายพานที่มีอุปกรณ์เสริม

สายพาน ไม่มีอุปกรณ์เสริม

- วางโครงสร้างที่รองรับเครื่องจำกัดไว้ที่ด้านของความกว้างสายพานและขนานไปกับเพลาขับเคลื่อน
- สำหรับสปร็อคเก็ตขับซ้อนที่จัดระยะไว้แล้ว จัดแนวเครื่องจำกัดด้วยสปร็อคเก็ตในระยะ 3 นิ้ว (76 มม.) เป็นอย่างมากในพื้นที่เส้นแกนกลาง

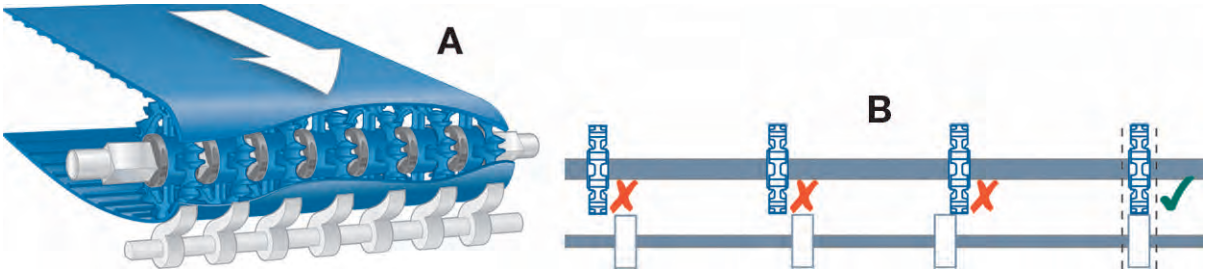

รูปที่ **55:** การจัดแนวและระยะห่างขั้นต่ำที่ถูกต้องสำหรับสายพานโดยไม่มีอุปกรณ์เสริม

จัดตำแหน่งเครื่องจำกัดตำแหน่งโดยการขับเคลื่อน

แบบขับเคลื่อนส่วนปลาย

การออกแบบการขับเคลื่อนแบบส่วนปลายที่เหมาะสมทำให้สายพานสามารถดึงได้ที่กำลังแรงดึงสายพานเต็มพิกัด โดยมีการการโอบล้อมของสายพานที่ 165-180 องศา

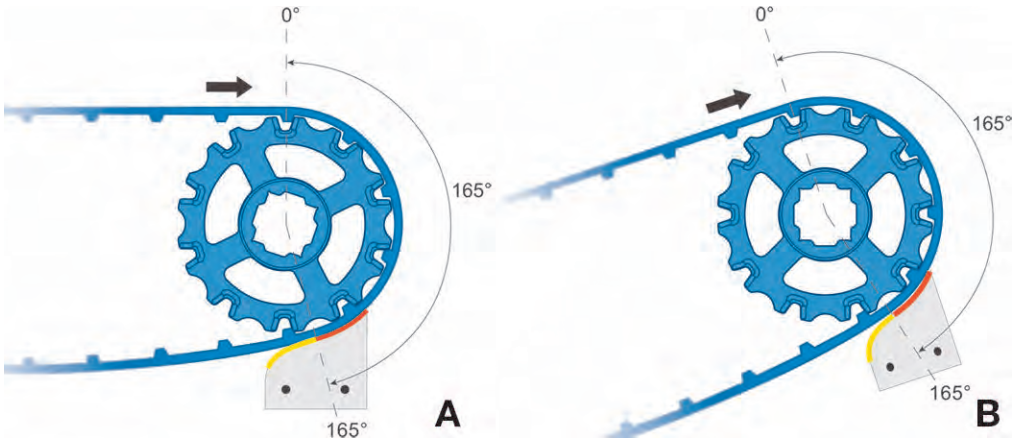

A 165–180 องศาจากด้านบนของสปร็อคเก็ต

B 165–180 องศาจากด้านบนของสปร็อคเก็ตแบบทางลาดขึ้น

รูปที่ **56:** การวางโพซิชั่นลิมิตเตอร์แบบขับเคลื่อนส่วนปลาย

ขับเคลื่อนศูนย์กลาง

สำหรับการออกแบบชุดขับเคลื่อนด้วยศูนย์กลาง โปรดปฏิบัติตามคำแนะนำดังต่อไปนี้ สำหรับประเภทของโพซิชั่นลิมิตเตอร์และสปร็อคเก็ต รวมถึงสถานที่

- โปรดใช้เฟืองอุปกรณ์ขับเคลื่อนด้วยศูนย์กลางและฟันสปร็อคเก็ตขั้นต่ำ 10 ซี่
  - สำหรับสายพานที่ใช้ไฟลต์ ติดต่อฝ่ายบริการลูกค้าสัมพันธ์ของ Intralox สำหรับคำแนะนำตามการใช้งานโดยเฉพาะ

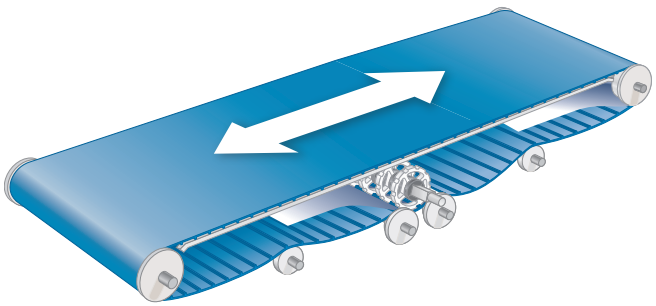

รูปที่ **57:** เฟืองอุปกรณ์ขับเคลื่อนด้วยศูนย์กลางและตำแหน่งของโพซิชั่นลิมิตเตอร์

- โปรดใช้ลิมิตเตอร์แบบลูกกลิ้งเพื่อให้มีการโอบล้อมของสายพาน 90 องศาได้ วิธีการนี้ยังมอบระบบขับเคลื่อนที่มีความกะทัดรัดอีกด้วย
  - โปรดตรวจสอบว่าเส้นผ่าศูนย์กลางของลิมิตเตอร์แบบลูกกลิ้งตรงหรือเกินเส้นผ่าศูนย์กลางดัดไปด้านหลังต่ำสุดสำหรับสายพานที่มีข้อพิจารณาสำหรับที่กั้นข้างแบบซิงโครไนซ์ หากเป็นไปได้
  - สำหรับชุดขับเคลื่อนแบบสองทิศทาง โปรดวางลิมิตเตอร์แบบลูกกลิ้งที่ตำแหน่ง 135 องศาและ 225 องศาจากจุดศูนย์กลางของด้านบนสุด
  - สำหรับการขับเคลื่อนแบบทิศทางเดียวด้วยการขับเคลื่อนที่ใกล้กับปลายส่วนขาออก โปรดวางลิมิตเตอร์แบบลูกกลิ้งไว้ที่ที่สายพานต้องเชื่อมต่อสปร็อคเก็ตตั้งแต่แรก จากนั้น วางลิมิตเตอร์แบบลูกกลิ้งอันที่ 2 ในระยะห่างจากอันแรก 90 องศา

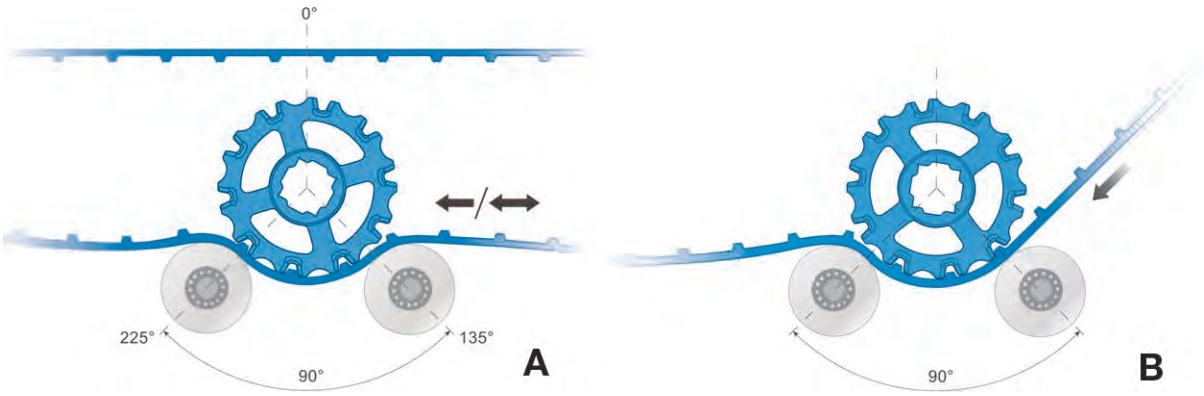

A โพซิชั่นลิมิตเตอร์ลูกกลิ้งการขับเคลื่อนแบบสองทิศทาง

B โพซิชั่นลิมิตเตอร์ลูกกลิ้งการขับเคลื่อนแบบทิศทางเดียว

รูปที่ **58:** โพซิชั่นลิมิตเตอร์ลูกกลิ้งการขับเคลื่อนที่จุดศูนย์กลางแบบสองทิศทางและแบบทิศทางเดียว

คำแนะนำด้านสุขอนามัย

- วางรูปแบบการติดตั้งโพซิชั่นลิมิตเตอร์ โดยไม่ให้มีช่อง ข้อต่อชน ข้อต่อที่เกินออกมา และไขให้แน่นหนาที่สุดเท่าที่เป็นไปได้
- ตรวจสอบว่าวัสดุส่วนประกอบได้รับการอนุมัติสำหรับการสัมผัสผลิตภัณฑ์โดยหน่วยงานที่ควบคุม
- โปรดพิจารณาใช้ส่วนประกอบการขับเคลื่อน ThermoDrive เพื่อประสิทธิภาพที่ดีของสุขอนามัยและการทำงานด้านการขับเคลื่อนส่วนปลาย

ตัวขูดสายพาน

โปรดใช้ตัวขูดกับการทำงานของเครื่องลำเลียงแบบสายพาน ThermoDrive เพื่อกำจัดผลิตภัณฑ์ที่ตกค้างออกไปโดยอัตโนมัติ ขณะการทำงาน วางแผนการใช้งานเครื่องจำกัดตำแหน่งกับใบปาดใดๆ โปรดดูที่ สเครปเปอร์ในฐานะข้อพิจารณาลิมิตเตอร์

บันทึก**:** ใบปาดที่เบนโค้งหรือสึกหรอจะมีประสิทธิภาพการทำงานที่ลดลง ซึ่งทำให้ประสิทธิภาพของเครื่องจำกัดและการผลิตลดลง รวมถึงประสิทธิภาพในการปาดด้วย

การพิจารณาการออกแบบของสเครปเปอร์

- เพื่อเพิ่มประสิทธิภาพสูงสุดให้กับการทำงาน โปรดคำนึงถึงการเปลี่ยนแปลงของอุณหภูมิ ผลิตภัณฑ์ที่ต้องลำเลียงออกไป การเบนโค้งและการสึกหรอของสเครปเปอร์ รวมถึงปัจจัยที่สำคัญอื่นๆ ขณะการออกแบบ
- โปรดใช้สเครปเปอร์ UHMW-PE แบบแข็งในการทำงานส่วนใหญ่
  - โปรดตรวจสอบให้มั่นใจว่าส่วนปลายของสเครปเปอร์ออกแบบมาตรง และมีสภาพเหมาะกับพื้นผิวของสายพาน
  - โปรดใช้สเครปเปอร์ปลายโพลียูรีเทนแบบนิ่มในการทำงานที่เปียกหรือเหนียวหนืดเสมอเท่านั้น สเครปเปอร์ปลายนุ่มอาจสึกหรอก่อนกำหนดได้ในสภาพการทำงานแบบแห้ง
- โปรดคำนึงถึงการลดระยะห่างสปร็อคเก็ต โดยใช้สปร็อคเก็ตขับซ้อน หรือใช้ลูกรอกแบบเต็มความกว้างไปพร้อมกับตัวขัด เพื่อป้องกันการเบนโค้งของสายพานที่อยู่ระหว่างสปร็อคเก็ต ซึ่งช่วยเพิ่มประสิทธิภาพการทำงานของสเครปเปอร์ได้ โดยเฉพาะการทำงานที่มีน้ำหนักมาก
- โปรดติดตั้งสเครปเปอร์ให้แข็งแรงเพื่อป้องกันไม่ให้สเครปเปอร์เบนโค้งเกินกว่าระยะ 0.01 นิ้ว (0.3 มม.) จากศูนย์กลางสายพานระหว่างปฏิบัติงาน
- โปรดตรวจสอบให้แน่ใจว่าส่วนประกอบในการติดตั้งสเครปเปอร์ไม่สามารถสัมผัสกับพื้นผิวของสายพานได้ในระหว่างการทำงานหรือขณะถอดสเครปเปอร์

- ออกแบบให้ติดตั้งสเครปเปอร์ที่มุม เพื่อการประสิทธิภาพในการทำความสะอาดขั้นสูงสุด ห้ามติดตั้งสเครปเปอร์ในแนวตั้ง

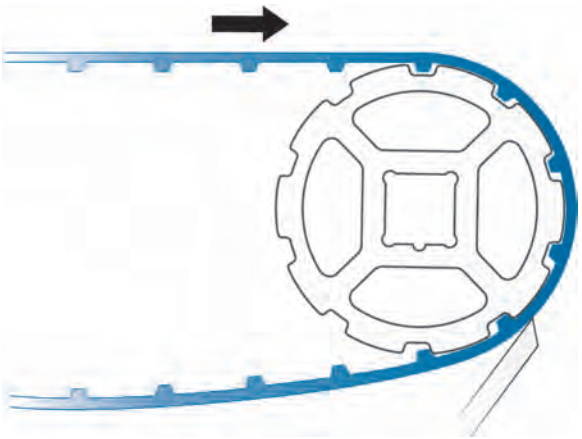

รูปที่ **59:** ติดตั้งสเครปเปอร์ที่มุม

- เช่นเดียวกับลูกกลิ้ง ให้เก็บฟันสปร็อคเก็ตไว้ได้สเครปเปอร์เมื่อติดตั้งเพื่อป้องกันไม่ให้สายพานหนีบเมื่อเดินเครื่อง การติดขัดสามารถก่อความเสียหายแก่สายพานได้ รวมถึงทำให้สเครปเปอร์สึกหรอมากขึ้น

คำแนะนำด้านสุขอนามัย

- โปรดใช้วัสดุของสเครปเปอร์ที่ได้รับการอนุมัติแล้วสัมผัสกับผลิตภัณฑ์ โดยหน่วยงานที่ควบคุม
- โปรดใช้วัสดุของสเครปเปอร์ที่สามารถใช้งานร่วมกับสารเคมีทำความสะอาดทั่วไปในการทำงาน
- โปรดออกแบบให้ระบบสเครปเปอร์สามารถปรับแต่งตัวเองได้ ด้วยตัวยึดที่น้อยที่สุดในการลำเลียงอาหาร รวมถึงการถอดและเปลี่ยนอุปกรณ์ต่างๆ โดยไม่ใช้เครื่องมือขณะทำความสะอาด
- ขจัดช่องว่างหรือจุดข้อต่อใดที่อาจกลายเป็นแหล่งเพาะพันธุ์ของแบคทีเรีย

สเครปเปอร์ในฐานะข้อพิจารณาลิมิตเตอร์

- ใช้สเครปเปอร์เป็นลิมิตเตอร์ในการทำงานที่มีน้ำหนักเบาเท่านั้น โปรดติดต่อฝ่ายบริการลูกค้าของ Intralox สำหรับข้อมูลเพิ่มเติม
- ติดตั้งสเครปเปอร์ให้เข้าที่โดยมีส่วนรองรับเพียงพอเพื่อป้องกันไม่ให้เกิดความบิดเบี้ยวขึ้นกับสายพาน โปรดดูที่ การจัดแนวและระยะห่างของโพซิชั่นลิมิตเตอร์
- โปรดออกแบบปลายสเครปเปอร์ให้เชื่อมต่อกับสายพานในระยะ 165-180 องศาจากด้านบนของสปร็อคเก็ตในทิศทางเดียวกับการลำเลียง
- โปรดวางแผนปรับเปลี่ยนทั่วไป หากสเครปเปอร์มีสภาพสึกหรอขณะใช้งาน

บันทึก: ในการใช้งานที่โหลดสูง สเครปเปอร์ไม่สามารถใช้เป็นลิมิตเตอร์ได้ และควรใช้ร่วมกับตัวจำกัดตำแหน่งสายพานหรือลูกกลิ้ง

การออกแบบปลายด้านที่ไม่ทำงาน

ระบบสายพานแบบไม่รับแรงดึง ThermoDrive สามารถมีปลายด้านที่ไม่ทำงานได้หนึ่งแห่งหรือมากกว่า โดยขึ้นอยู่กับตำแหน่งของชุดขับเคลื่อน มักมีการใช้เพลาหยุดที่ปรับได้ในการติดตั้ง ThermoDrive เพื่อยอมให้มีการเคลื่อนไหวของเพลาเพิ่มขึ้นเพื่อการควบคุมการสะสมของสายพานในเส้นทางกลับ ตรวจสอบว่าการปรับแต่งเพลาหยุดไม่ก่อให้เกิดความดึงสายพาน

เมื่อออกแบบเพลาหยุดที่ปรับได้ ให้ตรวจสอบรายการต่อไปนี้:

- ตำแหน่งเพลาตามจะปรับสำหรับการปรับตำแหน่งเส้นทางสายพานรองเท่านั้น การใช้งานส่วนมากจำเป็นต้องมีการปรับน้อยกว่า 6 นิ้ว (152 มม.)
- กำจัดความดึงสายพานทั้งหมดเพื่อการทำงานที่ถูกต้องและการทำความสะอาดและฆ่าเชื้อโรคที่มีประสิทธิภาพ

เพลาที่ไม่ได้ใช้งาน

เลือกระหว่างเพลากลมและเพลาสี่เหลี่ยมที่ทำจากสแตนเลสสตีล 303, 304 หรือ 316 สำหรับปลายด้านที่ไม่ทำงาน

- ใช้ส่วนประกอบแบบไดนามิกเมื่อเป็นไปได้เพื่อลดแรงเสียดทานภายในระบบ
- ติดตั้งส่วนประกอบปลายด้านที่ไม่ทำงานเฉพาะบนเพลาสี่เหลี่ยมที่หมุ่นอยู่ หรือติดตั้งส่วนประกอบที่หมุนอยู่เข้ากับเพลากลมขณะอยู่คงที่เท่านั้น
- ใช้เพลาสี่เหลี่ยมที่มีการหนุนด้วยลูกปืนกลมสำหรับการใช้งานที่มีโหลดหนัก
- ขันเพลาเข้ากับระนาบของเฟรมเครื่องลำเลียง และตั้งฉากกับวิถีการเดินของสายพาน ไม่จำเป็นต้องทำการปรับเพิ่มเติม
- วางแผนการใช้แหวนยึดหรือห่วงยึดสปร็อคเก็ตกับส่วนประกอบปลายด้านที่ไม่ทำงานที่เว้นระยะห่าง โปรดดูที่ ส่วนประกอบปลายขับเคลื่อนและด้านที่ไม่ทำงาน

รูปที่ **60:** แหวนยึดและระยะห่างสปร็อคเก็ต

สปร็อคเก็ต ล้อซัพพอร์ต และลูกกลิ้ง

บันทึก: ดู การออกแบบปลายด้านที่ไม่ทำงาน ใน แนวทางการออกแบบ LugDrive สำหรับข้อมูลเกี่ยวกับการออกแบบปลายขับเคลื่อนด้านที่ไม่ทำงาน S8140

การป้อนเข้าระบบลำเลียงสำหรับการขับเคลื่อนส่วนปลายหรือขับเคลื่อนศูนย์กลาง

- ติดตั้งลูกกลิ้งหรือล้อเข้ากับเพลาสี่เหลี่ยมหรือเพลาที่ใช้คีย์ที่มีลูกปืนกลมในการใช้งานที่มีโหลดงานหนัก ใช้เฉพาะส่วนประกอบที่ทำงานร่วมกันได้เท่านั้น
- ติดตั้งลูกกลิ้งความกว้างต่ำสุด 1 นิ้ว (25 มม.) หรือล้อที่เว้นระยะห่างเส้นแกนกลางสูงสุด 6 นิ้ว (152 มม.)
- ตรวจสอบว่ามีระยะห่าง 1.5 นิ้ว (38 มม.) ระหว่างขอบสายพานและส่วนประกอบนอกขอบ
- ตรวจสอบให้แน่ใจว่าเส้นผ่านศูนย์กลางของส่วนประกอบตรงตามหรือเกินไปกว่าเส้นผ่านศูนย์กลางสปร็อคเก็ตต่ำสุดที่จำเป็นสำหรับสายพานและที่กั้นข้างแบบซิงโครไนซ์ หากเป็นไปได้

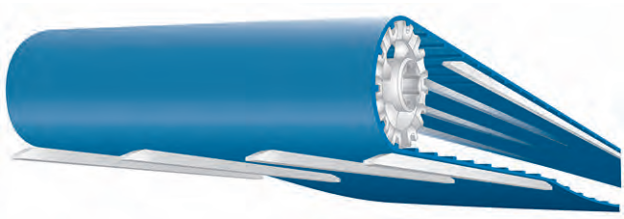

รูปที่ **61:** เส้นผ่านศูนย์กลางส่วนประกอบที่ถูกต้อง

- ถ้าจำเป็นต้องมีการต่อ พิจารณาตัวเลือกต่อไปนี้
  - ล็อกสปร็อคเก็ตแทนลูกกลิ้งให้เข้าที่บนเพลาที่หมุนอยู่เพื่อลดการสั่น
  - ใช้วัสดุสายพานที่บางลง
  - วางรางซัพพอร์ตหรือสิ่งที่คล้ายกันไว้ที่เส้นทางกลับในทันทีก่อนลูกรอกพวกควบคุมตำแหน่งสายพาน
- ใช้วัสดุ UHMW-PE เมื่อสามารถทำได้

การลำเลียงขาออกสำหรับการขับเคลื่อนศูนย์กลาง

- ติดตั้ง สปร็อคเก็ตที่เว้นระยะห่างเส้นแกนกลางสูงสุด 3 นิ้ว (76 มม.) สำหรับการใช้งานที่มีโหลดงานต่ำ
- ติดตั้งสปร็อคเก็ตภายนอกโดยให้ขอบด้านนอกของฟันสปร็อคเก็ตอยู่ที่ 0.5-1.5 นิ้ว (13-38 มม.) จากขอบสายพาน
- สำหรับการใช้งานที่มีโหลดงานสูง ให้พิจารณาสปร็อคเก็ตแบบวางเรียงซ้อนกันหรือลูกกลิ้งหยุดแบบเต็มความกว้าง
- ติดตั้ง สปร็อคเก็ตเข้ากับเพลาสี่เหลี่ยมหรือเพลาที่ใช้คีย์ที่มีการหนุนเพื่อรองรับโหลดของเพลาที่คาดหวัง การออกแบบลูกปืนส่วนแกนและเพลาอาจเหมาะสมในการใช้งานบางชนิด ติดต่อฝ่ายบริการลูกค้าของ Intralox สำหรับคำแนะนำตามการใช้งานโดยเฉพาะ
- ใช้วัสดุ UHMW-PE เมื่อสามารถทำได้

คำแนะนำด้านสุขอนามัย

- ตรวจสอบว่าวัสดุส่วนประกอบได้รับการอนุมัติสำหรับการสัมผัสผลิตภัณฑ์โดยหน่วยงานที่ควบคุม
- กำจัดลูกปืนกลมที่ส่วนที่ไม่ได้ทำงานบนส่วนปลายขับเคลื่อนหรือเครื่องลำเลียงขับเคลื่อนศูนย์กลางสองทิศทาง
- เลือกการออกแบบปลายด้านที่ไม่ทำงานอย่างหนึ่งจากต่อไปนี้
  - ลูกกลิ้งหยุดเต็มความกว้าง, UHMW-PE
  - ล้อ UHMW-PE หมุนบนเพลากลมสแตนเลสสตีล 316 ที่อยู่คงที่
  - ล้อ UHMW-PE คงที่บนเพลาสี่เหลี่ยม สแตนเลสสตีล 316 ที่หมุนอยู่พร้อมลูกปืน UHMW-PE
- ใช้ห่วงยึดสปร็อคเก็ต Intralox สำหรับโซลูชันสปร็อคเก็ตที่เว้นระยะห่างหรือล้อเพื่อความสะอาดสูงสุด
- ออกแบบส่วนที่ไม่ได้ทำงานที่ปรับได้เพื่อติดตั้งกับตัวยึด ด้ามเกลียว และเครื่องมืออย่างน้อยที่สุด ตัวอย่างเช่น ใช้ช่องที่เว้นระยะห่างเท่ากันสำหรับการติดตั้งเพลาหยุดเพื่อการถอดส่วนประกอบหรือนำออกที่ง่ายดายสำหรับการทำความสะอาดและฆ่าเชื้อโรค
- ตรวจสอบว่าได้มีการออกแบบระบบทำความสะอาดในตัวเพื่อให้ส่วนประกอบเพลาหยุดได้รับความครอบคลุมจากสเปรย์อย่างเต็มที่ ดูที่ คำแนะนำทั่วไปเกี่ยวกับระบบทำความสะอาดในตัว สำหรับข้อมูลเพิ่มเติม

การควบคุมสายพาน

แนะนำให้วางสายพาน ThermoDrive ตามทางลำเลียงและทางวนกลับเพื่อควบคุมความเคลื่อนไหว ด้ามขับเคลื่อนสายพานเต็มความกว้างที่พื้นผิวด้านล่างของสายพานช่วยสร้างจุดตายตัวที่ด้านข้าง ดังนั้นต้องใช้ส่วนประกอบสายพานลำเลียง เช่น รางควบคุม บล็อค หรือลูกกลิ้งแบบปีกยึดเฉพาะที่ตามขอบสายพานเท่านั้น

บันทึก: ในการใช้สำหรับปรับปรุงการใช้งานบางชนิด เฟรมระบบลำเลียงสามารถนำมาใช้เพื่อควบคุมสายพานได้ พิจารณาเพิ่มส่วนประกอบ UHMW-PE เข้ากับเฟรมเวิร์กเพื่อลดการสึกหรอของสายพาน ติดต่อฝ่ายบริการลูกค้าสัมพันธ์ของ Intralox สำหรับคำแนะนำตามการใช้งานโดยเฉพาะ

- พิจารณาการขยายและการหดจากความร้อนของวัสดุเมื่อประเมินขนาดและตำแหน่งส่วนประกอบ โปรดดูที่ การพิจารณาการเปลี่ยนแปลงขนาดสายพาน
- คำนวณขนาดสายพานต่ำสุดและสูงสุดเต็มอัตราตามโรงงาน อุณหภูมิขณะปฏิบัติงาน และโหลดงานของสายพาน
- ใช้ขนาดสายพานที่ใหญ่ที่สุดเพื่อออกแบบระยะห่างต่ำสุด 0.125 นิ้ว (3 มม.) ระหว่างส่วนประกอบตัวควบคุมและขอบสายพานที่แต่ละด้านของสายพาน
- สายพาน S8140 จะมาพร้อมกับแกนขับเคลื่อน โดยมีคุณสมบัติที่ปรากฏในลักษณะการติดตั้งที่ใช้สปร็อคเก็ต ลูกโรลเลอร์ท้าย และทางลำเลียง นอกจากนี้ยังสามารถปรับให้ตรงตามแนวได้โดยใช้วีไกด์ช่วยเหลือ ดูข้อมูลเพิ่มเติมได้จาก การควบคุม ใน แนวทางการออกแบบ LugDrive

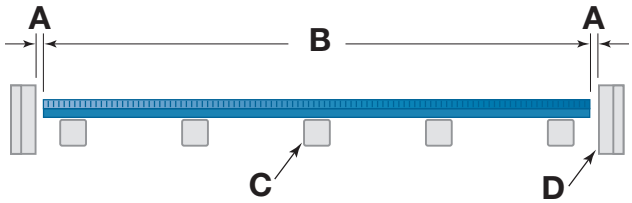

A ระยะห่างต่ำสุด 0.125 นิ้ว (3 มม.)
B ความกว้างสายพาน
C รางซัพพอร์ตทางลำเลียง
D ชิ้นส่วนอุปกรณ์ควบคุม

รูปที่ **62:** ระยะห่างระหว่างส่วนประกอบตัวควบคุมและขอบสายพาน

- ใช้ส่วนประกอบที่ผลิตจาก UHMW-PE ที่มีพื้นผิวราบเรียบและไม่เกิน Ra125 ไมโครนิ้ว (Ra3.2 ไมครอน) เพื่อลดความเสียดทานสายพาน
- ห้ามใช้ส่วนประกอบที่ทำจากอาซีตอลหรือ HDPE
- ใช้รางควบคุมเต็มความยาวหรือที่เป็นมุม (รูปตัว L) หรือบล็อคควบคุมยาวสำหรับการใช้งานที่มีการโหลดด้านข้างหรือมีการเบี่ยงของผลิตภัณฑ์

- ออกแบบบล็อคควบคุมและรางตามข้อมูลจำเพาะขั้นต่ำเพื่อลดความสึกหรอและความเสียดทานของสายพาน
  - ความยาว 6 นิ้ว (150 มม.) และแชมเฟอร์ 0.25 นิ้ว (6.4 มม.) ที่ปลายส่วนป้อนเข้าหรือส่วนลำเลียงออก
  - เรเดียสมุม 0.031 นิ้ว (0.8 มม.) เพื่อหลีกเลี่ยงความเสียหายต่อขอบสายพาน
  - ความสูงแนวตั้ง 0.5 นิ้ว (13 มม.) เหนือขอบสายพาน

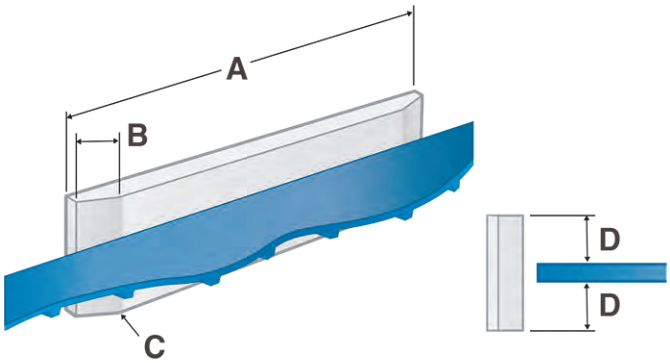

A ต่ำสุด 6 นิ้ว (150 มม.)
B ต่ำสุด 0.25 นิ้ว (6.4 มม.)
C ต่ำสุด 0.031 นิ้ว (0.8 มม.)
D ต่ำสุด 0.5 นิ้ว (13 มม.)
รูปที่ **63:** ข้อมูลจำเพาะขั้นต่ำสำหรับบล็อคควบคุมและราง

- คว้านรูที่ตัวยึดด้านล่างพื้นผิวส่วนประกอบตัวควบคุมเพื่อป้องกันการสัมผัสสายพานกับตัวยึด
- ออกแบบพื้นผิวตัวควบคุมแนวตั้งให้ขนานกับทางลำเลียงและตั้งฉากกับขอบสายพาน
- ที่ทางวนกลับ ให้ติดตั้งบล็อคควบคุมสายพานหรือลูกกลิ้งแบบปีกยึดใกล้ๆ กับเพลาหยุด
  - เพิ่มส่วนประกอบตัวควบคุมตามแนวยาวสายพานลำเลียงโดยเว้นระยะห่างสูงสุด 6 ฟุต (1.8 ม.)
  - ขณะใช้งานลูกกลิ้งแบบปีกยึด ให้ตรวจสอบว่าปีกยึดมีความสูงขั้นต่ำ 0.75 นิ้ว (19 มม.) ที่บริเวณขอบสายพาน ซึ่งจะให้ความสูงแนวตั้งต่ำสุด 0.5 นิ้ว (13 มม.) เหนือพื้นผิวสายพาน
  - โปรดดูที่ ส่วนประกอบทางลำเลียงและทางวนกลับ
  - ตรวจสอบว่าขอบภายในปีกยึดได้มีการลบมุมแล้วเพื่อลดการสึกหรอของสายพาน

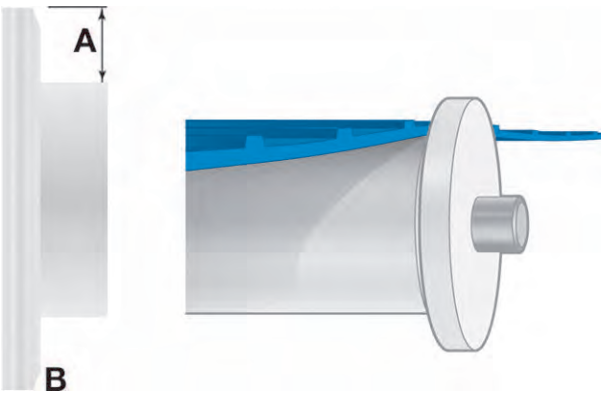

A ระยะห่างต่ำสุด 0.75 (19 มม.)
B ต้องมีแชมเฟอร์
รูปที่ **64:** ระยะห่างขั้นต่ำและการลบมุมที่จำเป็น

คำแนะนำด้านสุขอนามัย

- กำจัดช่อง ข้อต่อเชื่อม ข้อต่อทับ และการใช้ตัวยึดถ้าเป็นไปได้
- ติดตั้งส่วนประกอบเพื่อการถอดส่วนประกอบและประกอบใหม่ที่ง่ายดายโดยไม่ต้องใช้เครื่องมือเพื่อการฆ่าเชื้อโรค ตัวอย่างเช่น รวมตัวควบคุมเข้ากับรางนำของทางลำเลียง ติดตั้งส่วนประกอบบน-ช่องเฟรม หรือออกแบบเพื่อให้ติดตั้งกับแถบกลมบนเฟรมได้พอดี
- ออกแบบการตัดเว้าให้มีเรเดียสภายในขั้นต่ำ 0.125 นิ้ว (3 มม.)
- ตรวจสอบว่าวัสดุส่วนประกอบได้รับการอนุมัติสำหรับการสัมผัสผลิตภัณฑ์โดยหน่วยงานที่ควบคุม

บทที่ 5. แนวทางการออกแบบ LUGDRIVE

แรงตึงจากการปรับตั้งสายพาน

สายพานขับเคลื่อนด้วยแกนขับสามารถทำงานได้โดยไม่มีแรงตึงจากการปรับตั้ง คำแนะนำทั่วไปสำหรับสายพานขับเคลื่อนด้วยบาร์แบบไม่มีแรงตึงยังคงใช้ได้

บันทึก: ค่าที่เผยแพร่ของกำลังแรงตึงสายพานสูงสุดสำหรับสายพานขับเคลื่อนด้วยแกนขับหมายถึงสายพานแบบไม่มีแรงตึงที่เชื่อมต่อกับโพซิชั่นลิมิตเตอร์

สายพานขับเคลื่อนด้วยแกนขับยังสามารถใช้แรงตึงจากการปรับตั้งเพื่อรักษาการเชื่อมต่อกับเฟืองอุปกรณ์ขับเคลื่อน เมื่อใช้แรงตึงจากการปรับตั้ง โปรดพิจารณาสิ่งต่อไปนี้:

- ต้องทำแรงตึงจากการปรับตั้งครั้งแรกไม่เกิน 0.5% ของความยาวของสายพาน
- แรงตึงจากการปรับตั้งจะลดกำลังแรงตึงสายพานสูงสุด
- แรงตึงจากการปรับตั้งจะเพิ่มขึ้นเมื่ออุณหภูมิลดลงและลดลงเมื่ออุณหภูมิเพิ่มขึ้น
- ในการใช้งานที่อุณหภูมิเปลี่ยนแปลงมากหรือมีการแปรผันอย่างหนัก อาจจำเป็นต้องปรับระดับแรงตึงจากการปรับตั้งอยู่บ่อยครั้ง

ขนาด

แนวทางขนาดเฟรมเครื่องลำเลียง

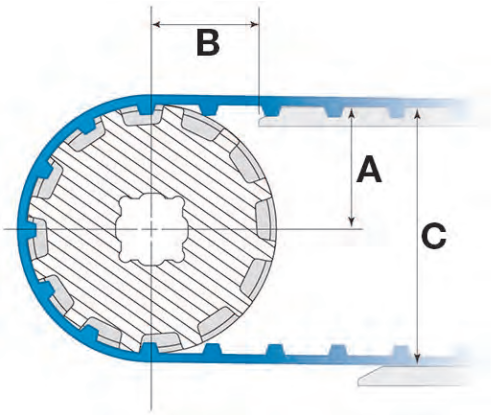

A ระยะห่างระหว่างเส้นแกนกลางเพลาสปร็อคเก็ตและด้านบนสุดของทางลำเลียง

B ระยะห่างระหว่างเส้นแกนกลางเพลาสปร็อคเก็ตและจุดเริ่มต้นของทางลำเลียง

C ระยะห่างระหว่างด้านบนสุดของทางลำเลียง และด้านบนสุดของราง

รูปที่ **65:** ขนาดของ ABC

S8140 แนวทางขนาดเฟรมเครื่องลำเลียง										
คำอธิบายสปร็อคเก็ต S8140					A (±0.125 นิ้ว [3 มม.])		B (สูงสุด)[a]		C (ขั้นต่ำ)	
เส้นผ่าศูนย์กลางพิตช์		เส้นผ่าศูนย์กลางภายนอก		จำนวน ของฟันเฟือง						
นิ้ว	มม.	นิ้ว	มม.		นิ้ว	มม.	นิ้ว	มม.	นิ้ว	มม.
5.1	130	5.0	127	10	2.38	61	4.18	106	5.14	130
6.2	156	6.0	153	12	2.90	74	4.30	109	6.16	156
8.2	208	8.0	205	16	3.92	100	4.53	115	8.21	209
9.3	237	9.1	231	18	4.43	113	4.61	117	9.24	235

[a] ตัวเลขที่แสดงจะช่วยให้แน่ใจว่าปลายรางลำเลียงจะมีระยะไม่เกิน 3 นิ้วจากการขบกันของฟันเฟือง ขึ้นอยู่กับความสูงของรางลำเลียง สามารถใช้ B ขนาดเล็กกว่า ถ้ารางลำเลียงไม่สัมผัสโดนสปร็อคเก็ต

ทางลำเลียง

รางซัพพอร์ต: คู่มือทั่วไป

Intralox แนะนำให้ใช้รางซัพพอร์ต UHMW-PE หรือแวร์สตริปรองสายพานสำหรับการหนุนทางลำเลียงสายพาน ThermoDrive ดูส่วนประกอบการลำเลียงที่มีได้ใน *คู่มือวิศวกรรมเทคโนโลยี ThermoDrive*

- ใช้รางที่มีพื้นผิวราบเรียบและไม่เกิน Ra125 ไมโครนิ้ว (Ra3.2 µm)
- ตรวจสอบปลายที่ตัดและขอบว่าเรียบแล้วก่อนการใช้งาน
- หลีกเลี่ยงตัวยึดหรือนำตัวยึดออกจากเส้นทางสายพานโดยการคว้านรู

- พิจารณาการขยายและการหดจากความร้อนของวัสดุเมื่อประเมินสิ่งต่อไปนี้
  - ความยาวสายพานและตำแหน่งตัวยึด ให้ดูที่
  - ช่องว่างที่เหมาะสมระหว่างส่วนปลายตัวรอง
- หลีกเลี่ยงการใช้ผลิตภัณฑ์ UHMW-PE ในโรงงานที่มีอุณหภูมิสูงกว่า 160°F (71°C) ติดต่อฝ่ายบริการลูกค้าสัมพันธ์ของ Intralox เพื่อรับคำแนะนำ
- ห้ามใช้รางซัพพอร์ตอาซีตอล หรือ HDPE

การจัดวางแบบตรง, ขนาน

รางซัพพอร์ตหรือตัวรองโดยปกติแล้วจะติดตั้งในรูปแบบแนวตรง ขนานกับความยาวของการหนุนทางลำเลียง ใช้แนวทางต่อไปนี้ร่วมกับคู่มือทั่วไปสำหรับรางซัพพอร์ตเพื่อออกแบบการหนุนทางลำเลียงแบบตรงและขนาน

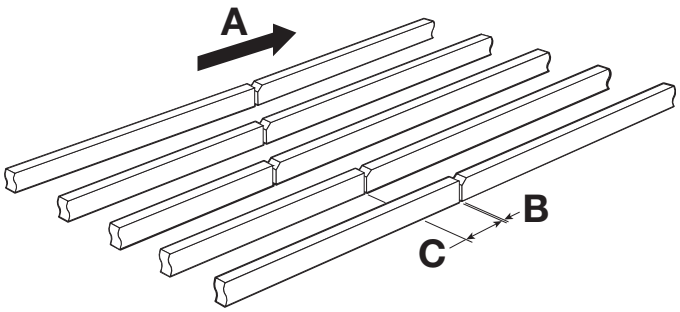

A ทิศทางการเคลื่อนที่ของสายพาน

B ช่องว่างสำหรับการขยายตัวจากความร้อน

C การจัดข้อต่อของราง

รูปที่ **66:** การหนุนทางลำเลียงแบบตรงและขนาน

- เริ่มการออกแบบทางลำเลียงสำหรับสายพาน LugDrive ด้วยการสร้างช่องทางการติดตามเพื่อให้แกนขับยึดตำแหน่งระหว่างการใช้งาน โปรดดูที่ การควบคุมสายพาน
- พิจารณาระยะห่างเส้นแกนกลางสำหรับสายพานที่เหลือ 6.0 นิ้ว (152 มม.)
- ใช้รางแบบราบที่มีความกว้างต่ำสุด 1 นิ้ว (25 มม.)
- ลบมุมจุดเชื่อมต่อราง ตัดขอบ และมุมที่มีความคมทั้งหมดเพื่อกำจัดจุดกักเก็บและให้รอยต่อสายพานทำงานได้อย่างราบรื่น
- ลบมุมด้านปลายส่วนป้อนเข้าและขาออกเพื่อป้องกันจุดกักเก็บของไดร์ฟบาร์และความเสียหายต่อส่วนประกอบ

รูปที่ **67:** แวร์สตริปและแชมเฟอร์

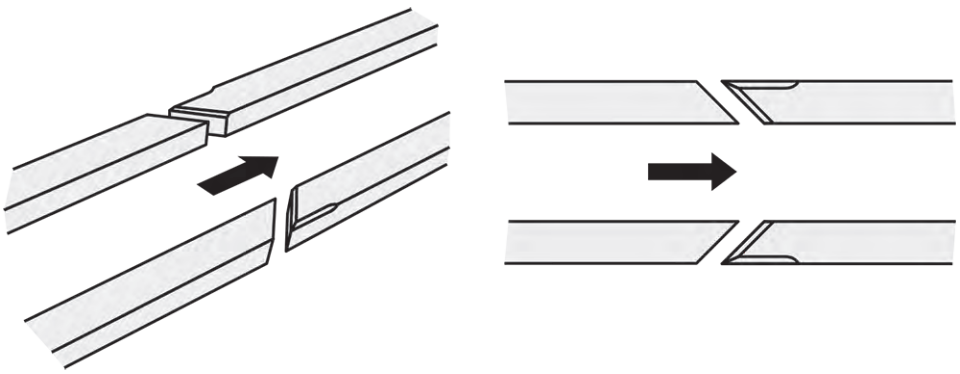

รูปที่ **68:** รางจะต้องลบมุมที่มุม 45 องศา

- จัดข้อต่อของรางกลางเพื่อลดจุดกักเก็บของแกนขับชุดขับเคลื่อน
- พิจารณาการใช้ถาดทางลำเลียง UHMW-PE ชนิดแข็งบริเวณส่วนป้อนเข้าหรือจุดที่ต้องรับน้ำหนักที่มีการตัดช่องที่เป็นร่องสำหรับแกนขับชุดขับเคลื่อนเพื่อแก้ปัญหาการกระแทกของผลิตภัณฑ์

ติดต่อฝ่ายบริการลูกค้าสัมพันธ์ของ Intralox สำหรับคำแนะนำการใช้งานแบบโหลดหนักโดยเฉพาะ

ลูกกลิ้งแบบรางน้ำ

สำหรับสายพานลำเลียงแบบรางน้ำที่ใช้ทางลำเลียงลูกกลิ้ง ควรพิจารณาคำแนะนำต่อไปนี้:

บันทึก: หากพิจารณาการกำหนดค่านี้สำหรับสายพาน S8126 โปรดปรึกษากลุ่มสนับสนุนด้านเทคนิค (TSG) ของ Intralox

- ใช้สายพานแกนขับเดี่ยวเพื่อให้ติดตั้งได้ง่าย
- ใช้ลูกกลิ้งทางลำเลียงที่มีระยะห่าง 18-20 นิ้ว (457-508 มม.)
- ลูกกลิ้งต้องมีการออกแบบที่ทำให้แกนขับเคลื่อนสามารถผ่านเข้าไปได้โดยไม่มีการกีดขวาง
- มีมุมรางน้ำสูงสุด 20 องศา
- มีมุมเอียง 0.5-1 องศาในทิศทางการเคลื่อนที่ของสายพาน ตามที่แสดงในรูปต่อไปนี้

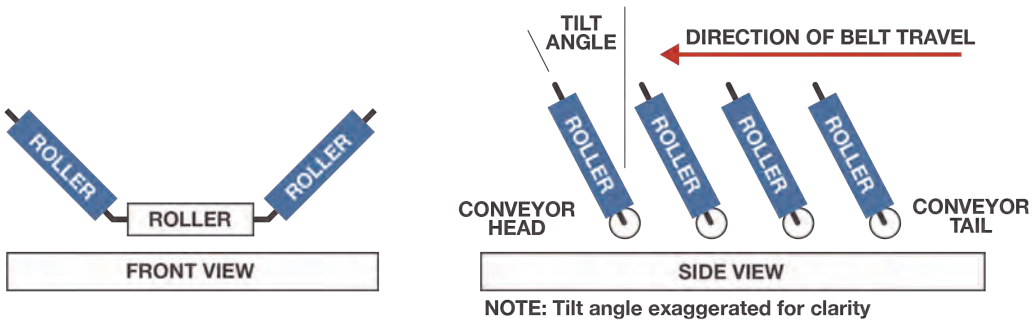

รูปที่ **69:** มุมเอียงและทิศทางการเคลื่อนที่ของสายพาน

ทางวนกลับ

สามารถใช้งานสายพาน S8140 ได้แบบไม่มีแรงดึง หรือภายใต้แรงดึงจากการปรับตั้งระดับหนึ่ง ดูคำแนะนำเกี่ยวกับค่าแรงดึงจากการปรับตั้งได้ที่ แรงดึงจากการปรับตั้งสายพาน

เมื่อไม่ได้ทำการปรับแรงดึงจากการปรับตั้ง สายพานจะทำงานแบบมีเส้นทางกลับที่หลวม ทำให้มีส่วนหย่อนท้องช้างตามพื้นที่เปิดระหว่างซัพพอร์ตเส้นทางกลับ จะต้องออกแบบและวางซัพพอร์ตเหล่านี้ในแบบที่ช่วยให้สะสมและกระจายความยาวสายพานส่วนเกินในส่วนหย่อนท้องช้าง ช่วยให้ทำงานได้แบบไม่รับแรงดึง ส่วนหย่อนท้องช้างยังช่วยเป็นที่เก็บการยืดของสายพานใดๆ ที่เกิดจากโหลดที่ใช้และความผันแปรของอุณหภูมิ

การปรับแรงดึงจากการปรับตั้งจะช่วยขจัดส่วนหย่อนท้องช้างใดๆ ในกรณีนี้ยังต้องใช้การซัพพอร์ตเส้นทางกลับ แต่จุดที่ติดตั้งนั้นไม่มีความสำคัญเท่าไหร่นัก เพราะไม่มีความจำเป็นในการจัดการการสะสมของสายพานแล้ว

ทางวนกลับ: แนวทางการออกแบบทั่วไป

การออกแบบทางวนกลับจะต่างกันไปขึ้นกับว่าใช้งานระบบแบบไม่มีแรงดึง หรือแบบปรับแรงดึงจากการปรับตั้ง

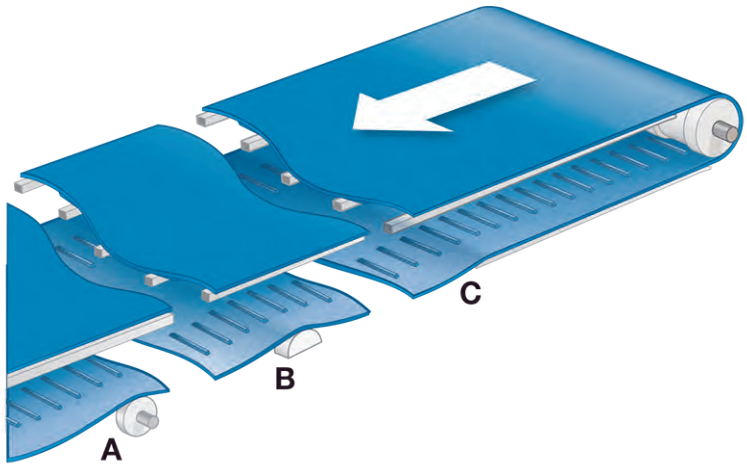

A ลูกกลิ้ง

B พลาสติกรองรับสายพานรูปทรงโค้ง

C รางต่อเนื่อง

รูปที่ **70:** ส่วนประกอบซัพพอร์ตเส้นทางกลับ

การซัพพอร์ตแบบไม่ต่อเนื่อง (พลาสติกรองรับสายพานรูปทรงโค้งและล้อซัพพอร์ต)

- ออกแบบส่วนประกอบที่มีระยะห่างเส้นแกนกลางด้านข้างสูงสุด 12 นิ้ว (305 มม.)

- สำหรับสายพานแบบไม่มีแรงตึง ให้ออกแบบซัพพอร์ตเส้นทางกลับที่มีระยะห่างไม่เกิน 72 นิ้ว (1829 มม.) ตามความยาวของระบบลำเลียงสำหรับการใช้งานส่วนใหญ่ ตัวอย่างเช่น การออกแบบสามารถมีการซัพพอร์ตทุกๆ 36 นิ้ว (914 มม.) และอีกซัพพอร์ตหนึ่งขนาดใหญ่กว่า 48-56 นิ้ว (1219-1422 มม.) ที่ไม่มีการซัพพอร์ตสำหรับการสะสมของสายพาน

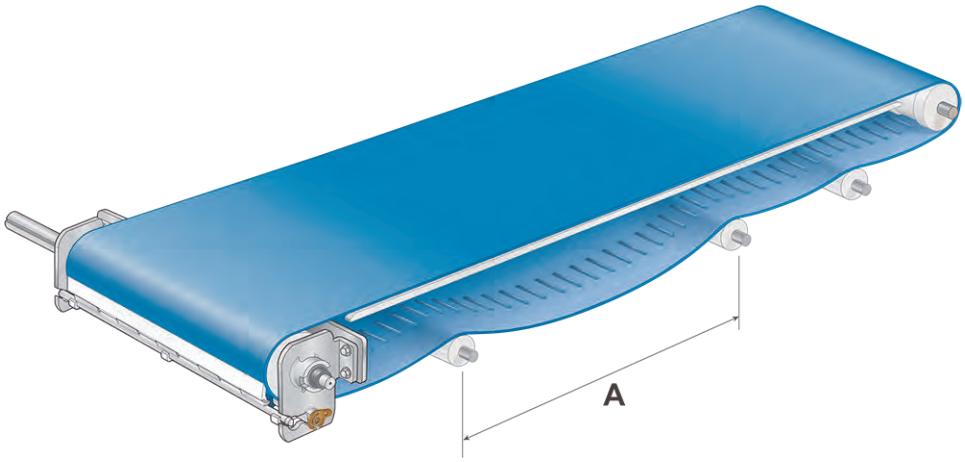

รูปที่ **71:** ระยะห่างซัพพอร์ตที่ถูกต้อง

A: สูงสุด 72 นิ้ว (1829 มม.)

- ออกแบบส่วนประกอบซัพพอร์ตเส้นทางกลับที่มีเส้นผ่าศูนย์กลางเท่ากับหรือมากกว่าเส้นผ่าศูนย์กลางตัดไปด้านหลังของสายพานต่ำสุดสายพานที่มีข้อพิจารณาสำหรับที่กั้นข้างแบบซิงโครไนซ์ หากเป็นไปได้ โปรดดู ข้อมูลที่กั้นข้างแบบซิงโครไนซ์ S8140 สำหรับข้อกำหนดเกี่ยวกับเส้นผ่านศูนย์กลาง
- ใช้ล้อซัพพอร์ตแบบปีกยึดหรือแบบพลาสติกรองรับสายพานรูปทรงโค้งตามขอบสายพานเพื่อให้การรองรับ และควบคุมสายพานทางวนกลับด้านข้าง โปรดดูที่ การควบคุมสายพาน

รางต่อเนื่อง

- ออกแบบรางซัพพอร์ตโดยให้มีระยะห่างเส้นแกนกลางด้านข้างระหว่างสายพานสูงสุด 12 นิ้ว (305 มม.)
- สำหรับสายพานแบบไม่มีแรงตึง กำหนดให้มีพื้นที่ขนาด 30 นิ้ว (762 มม.) อย่างน้อยหนึ่ง (1) จุดระหว่างส่วนปลายรางต่อเนื่องเพื่อรองรับการสะสมของสายพาน โปรดดูที่ การจัดการการสะสมของสายพาน

บันทึก**:** ภาพประกอบต่อไปนี้แสดงสายพาน S8050 และใช้เพื่อการอ้างอิงเท่านั้น

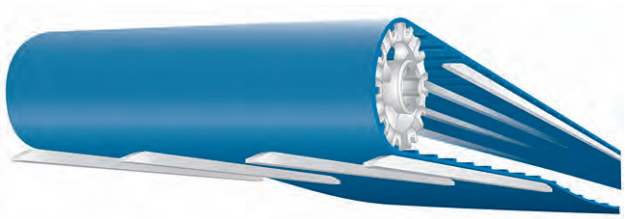

รูปที่ **72:** ระยะห่างเส้นแกนกลางด้านข้างระหว่างสายพานที่ถูกต้อง

คำแนะนำเกี่ยวกับทางวนกลับสำหรับระบบไม่มีแรงตึง

สำหรับสายพานลำเลียง LugDrive แบบไม่มีแรงตึง โปรดดูคำแนะนำเกี่ยวกับทางวนกลับได้ที่คู่มือทั่วไปใน การออกแบบทางย้อน

การออกแบบปลายขับเคลื่อน

เพลาขับ

- ติดตั้งสปร็อคเก็ตหนึ่งตัวต่อแถว (หรือเลน) ของแกนขับคู่: ใช้สปร็อคเก็ตหนึ่งตัวสำหรับสายพานแบบแกนขับเดี่ยวและสปร็อคเก็ตสองตัวสำหรับสายพานแบบแกนขับคู่
- เพิ่มล้อซัพพอร์ตที่ข้างใดข้างหนึ่งของสปร็อคเก็ตอย่างน้อยหนึ่งตัวเพื่อรองรับสายพานขณะเคลื่อนที่ไปรอบๆ เพลาขับเคลื่อน
  - ล็อคส่วนประกอบทั้งหมดให้เข้าที่บนเพลาขับเคลื่อน โปรดอ้างถึงตารางที่หน้าต่อไปนี้ที่จะกล่าวถึงสปร็อคเก็ต/ล้อซัพพอร์ต/การตั้งค่าสเปเซอร์ที่แนะนำสำหรับทั้งสายพานแกนขับเดี่ยวและสายพานแกนขับคู่

ระบบลำเลียงแบบขับเคลื่อนศูนย์กลาง

สำหรับการออกแบบชุดขับเคลื่อนด้วยศูนย์กลาง โปรดปฏิบัติตามคำแนะนำดังต่อไปนี้ สำหรับประเภทของโพซิชั่นลิมิตเตอร์และสปร็อคเก็ต รวมถึงสถานที่

- โปรดใช้เฟืองอุปกรณ์ขับเคลื่อนด้วยศูนย์กลางและฟันสปร็อคเก็ตขั้นต่ำ 10 ซี่
  - สำหรับสายพานที่ใช้ไฟลต์ ติดต่อฝ่ายบริการลูกค้าสัมพันธ์ของ Intralox สำหรับคำแนะนำตามการใช้งานโดยเฉพาะ

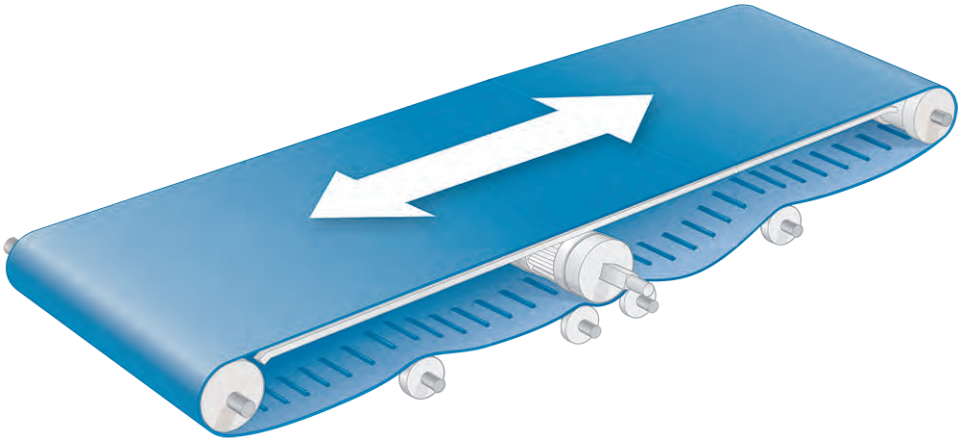

รูปที่ **73:** เฟืองอุปกรณ์ขับเคลื่อนด้วยศูนย์กลางและตำแหน่งของโพซิชั่นลิมิตเตอร์

- โปรดใช้ลิมิตเตอร์แบบลูกกลิ้งเพื่อให้มีการโอบล้อมของสายพาน 90° ได้ ซึ่งทำให้เกิดระบบขับเคลื่อนที่มีความกะทัดรัด
  - โปรดตรวจสอบว่าเส้นผ่าศูนย์กลางของลิมิตเตอร์แบบลูกกลิ้งตรงหรือเกินเส้นผ่าศูนย์กลางดัดไปด้านหลังต่ำสุดของสายพานสำหรับสายพานที่มีข้อพิจารณาสำหรับที่กั้นข้างแบบซิงโครไนซ์ หากเป็นไปได้
  - สำหรับชุดขับเคลื่อนแบบสองทิศทาง โปรดวางลิมิตเตอร์แบบลูกกลิ้งที่มุม 135° และ 225° ของมุมโอบสปร็อคเก็ตจากตรงกลางของด้านบน
  - เฟืองอุปกรณ์ขับเคลื่อน S8140 ส่วนใหญ่รองรับได้สูงสุด 225° แม้ในการขับเคลื่อนศูนย์กลาง ถ้าจำเป็น ติดต่อฝ่ายบริการลูกค้าสัมพันธ์ของ Intralox สำหรับคำแนะนำตามการใช้งานโดยเฉพาะ

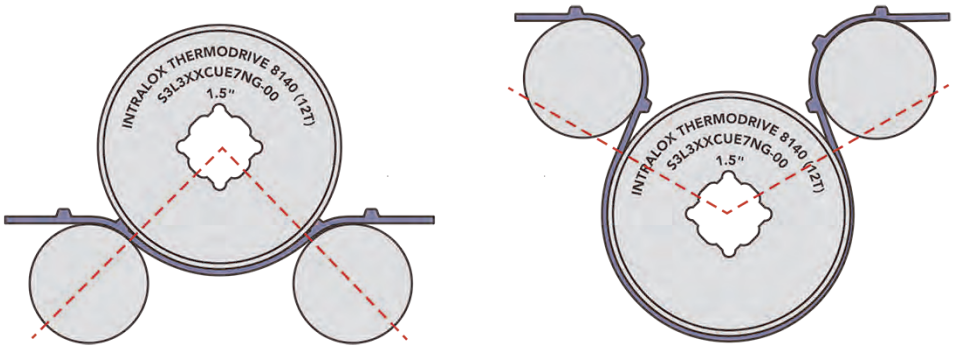

รูปที่ **74:** การเชื่อมต่อสายพานกับสปร็อคเก็ตแบบ 90 องศาและ 225 องศา

- โปรดอ้างถึงส่วนนี้ ของคู่มือนี้เพื่อดูคำแนะนำเกี่ยวกับเพลาส่วนป้อนเข้า/ส่วนลำเลียงออกบนการติดตั้งระบบลำเลียงแบบขับเคลื่อนศูนย์กลาง

ลิมิตเตอร์

สามารถใช้ลิมิตเตอร์เพื่อใช้งานสายพานแบบไม่มีแรงตึง โพซิชั่นลิมิตเตอร์มีหน้าที่เพื่อทำให้แน่ใจว่าแกนขับเคลื่อนเข้าไปในสปร็อคเก็ตอย่างถูกต้อง พลาสติกรองรับสายพานรูปทรงโค้ง ลูกกลิ้ง สเตรปเปอร์สามารถใช้เป็นโพซิชั่นลิมิตเตอร์ได้ การเลือกว่าจะใช้โพซิชั่นลิมิตเตอร์ใดนั้นขึ้นอยู่กับทั้งความจำเป็นในการใช้งาน และการออกแบบระบบสายพานลำเลียง

ตัวจำกัดตำแหน่งสายพาน

- วางตัวจำกัดตำแหน่งสายพานบนระบบขับเคลื่อนส่วนปลายที่มีช่องว่าง 0.05-0.21 นิ้ว (1.3-5.3 มม.) ระหว่างสายพานที่เข้าที่กับตัวจำกัด
  - ช่องว่างนี้วัดระหว่างพื้นผิวบนสุดของสายพาน และพื้นผิวของตัวจำกัดตำแหน่งสายพาน เมื่อสายพานถูกกดแนบกับสปร็อคเก็ต
- เมื่อใช้สายพาน ThermoLace ที่มีสปร็อคเก็ต No Lace จะต้องมีช่องว่าง 0.17-0.21 นิ้ว (4.3-5.3 มม.)
  บันทึก**:** สปร็อคเก็ตไม่มีประกับ*ไม่*แนะนำสำหรับการใช้กับสายพาน ThermoLace ติดต่อฝ่ายบริการลูกค้าสัมพันธ์ของ Intralox สำหรับคำแนะนำตามการใช้งานโดยเฉพาะ
- จะต้องวางตัวจำกัดตำแหน่งสายพานในพื้นที่ของอย่างน้อยหนึ่งแกนขับเคลื่อน
- สามารถวางโพซิชั่นลิมิตเตอร์ระหว่าง 165° ถึง 180° ตามที่แสดงในภาพต่อไปนี้

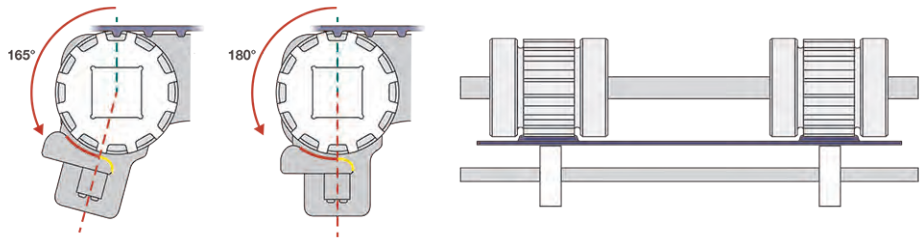

รูปที่ **75:** การวางโพซิชั่นลิมิตเตอร์ระหว่าง 165 องศาถึง 180 องศา

ลิมิตเตอร์แบบลูกกลิ้ง

- วางลิมิตเตอร์แบบลูกกลิ้งบนระบบขับเคลื่อนส่วนปลายที่มีช่องว่าง 0.005-0.21 นิ้ว (0.13-5.3 มม.) ระหว่างสายพานที่เข้าที่กับลูกกลิ้ง
- วางลิมิตเตอร์แบบลูกกลิ้งเพื่อให้มีการโอบล้อมของสายพาน 165° ถึง 225° บนสปร็อคเก็ต
- ในการใช้งานที่มีการสึกหรอ แนะนำให้ใช้ลิมิตเตอร์แบบลูกกลิ้ง

ไฟลต์

ในสายพานที่มีชั้น จะสามารถติดตั้งโพซิชั่นลิมิตเตอร์ถ้าชั้นมีไฟลต์สัมพันธ์กับแกนขับอย่างน้อยหนึ่งตำแหน่งเท่านั้น

สเครปเปอร์

- ใช้สเครปเปอร์เป็นโพซิชั่นลิมิตเตอร์ในการทำงานที่มีน้ำหนักเบาเท่านั้น
- เพื่อรักษาแรงดึงสายพานสูงสุดไว้ ให้ใช้สเครปเปอร์ที่มีโพซิชั่นลิมิตเตอร์
- ควรพิจารณาส่วนประกอบชุดขับเคลื่อนแบบวางเรียงซ้อนกันเมื่อใช้สเครปเปอร์
  บันทึก: จะต้องใช้สปร็อคเก็ตและล้อซัพพอร์ตที่เข้ากับการฉลุได้หากทำการกวาดและใช้ ThermoLace HDE

การออกแบบปลายด้านที่ไม่ทำงาน

เพลาตาม

ระบบสายพานแบบไม่มีแรงดึง ThermoDrive สามารถมีปลายส่วนป้อนเข้าหนึ่งแห่งหรือมากกว่า โดยขึ้นอยู่กับตำแหน่งของชุดขับเคลื่อน มักมีการใช้เพลาตามที่ปรับได้ในการติดตั้ง ThermoDrive เพื่อยอมให้มีการเคลื่อนไหวของเพลาเพิ่มขึ้นเพื่อการควบคุมการสะสมของสายพานในทางวนกลับ และทำแรงดึงจากการปรับตั้งตามที่จำเป็น ตรวจสอบว่าการปรับแต่งเพลาตามไม่ก่อให้เกิดความตึงสายพานมากเกินไป (ดู แรงดึงจากการปรับตั้งสายพาน) กำจัดความตึงสายพานทั้งหมดเพื่อการเข้าถึงเพื่อทำความสะอาดและฆ่าเชื้อโรคที่มีประสิทธิภาพ

การควบคุม

การควบคุมสายพาน

สปร็อคเก็ต S8140 และลูกโรลเลอร์ท้ายนั้นมีคุณสมบัติการควบคุมในตัว รางทางลำเลียงที่วางอยู่ด้านข้างของแกนขับจะให้การควบคุมด้านข้างเพิ่มเติม กฎต่างๆ จะถูกนำมาใช้กับการควบคุมสายพานแกนขับเดี่ยวและแกนขับคู่ในทางลำเลียง

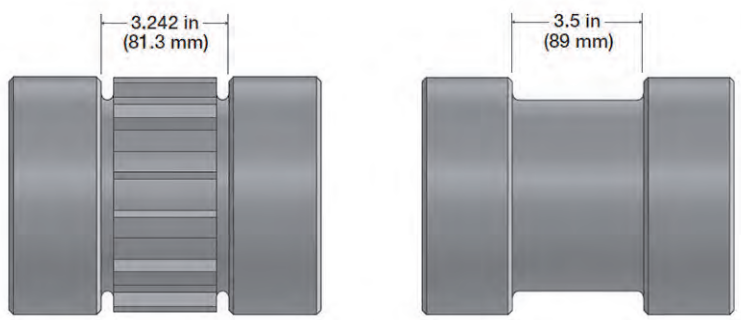

รูปที่ **76:** ขนาดด้านในของสปร็อคเก็ตและลูกกลิ้ง

การควบคุมทางลำเลียง: แกนขับเดี่ยว

- ประกอบด้วยสายพานแกนขับเดี่ยวในทางลำเลียงที่มีรางบนด้านใดด้านหนึ่งของแกนขับชุดขับเคลื่อน โปรดดู ทางลำเลียง สำหรับคำแนะนำเกี่ยวกับวัสดุ ผิว และขนาดของราง
- ช่องว่างระหว่างสอง (2) รางควบคุมกลางต้องเป็น 3.5 นิ้ว ± 0.125 นิ้ว (89 มม. ± 3 มม.) โปรดดูภาพต่อไปนี้

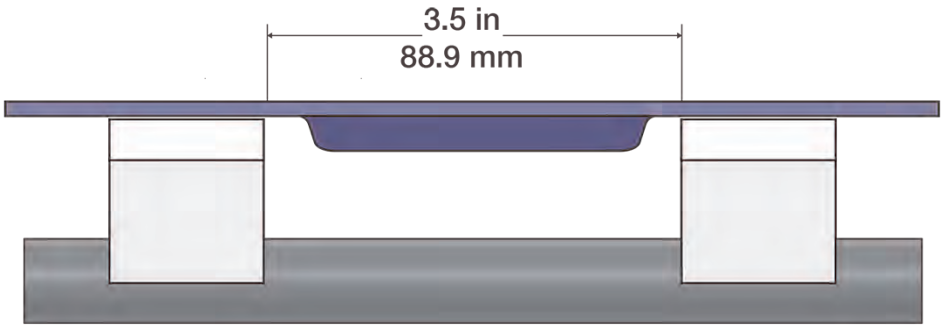

รูปที่ **77:** แกนขับเดี่ยวระหว่างรางควบคุม

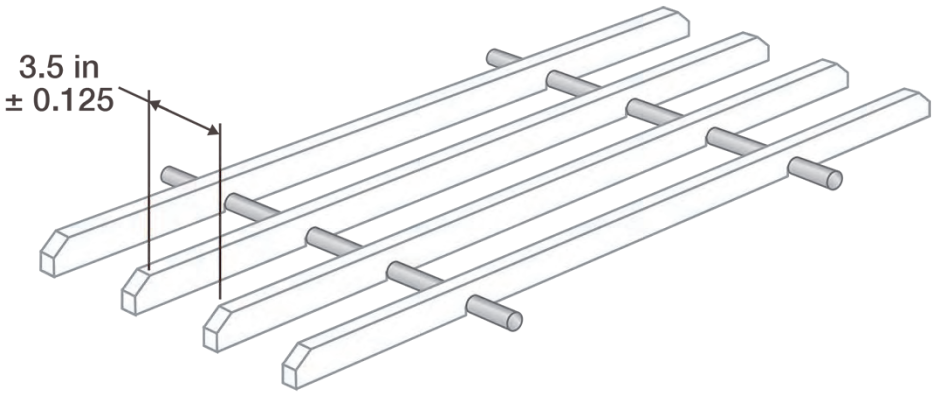

รูปที่ **78:** ขนาดของช่องว่างระหว่างรางควบคุม

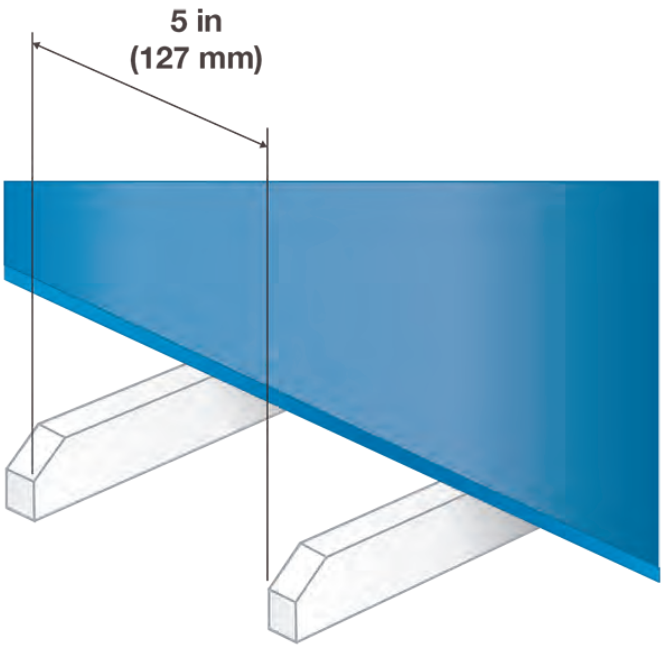

รูปที่ **79:** การจัดเรียงของแกนระหว่างรางควบคุม

การควบคุมทางลำเลียง: แกนขับคู่

- ประกอบด้วยสายพานแกนขับคู่ด้านข้างในทางลำเลียงโดยใช้แกนขับเคลื่อนแถวเดียว
  - ใช้ช่องว่างแกนขับเดี่ยวที่แนะนำสำหรับแกนขับเคลื่อนแถวเดียว: 3.5 นิ้ว ± 0.125 นิ้ว (89 มม. ± 3 มม.) แถวด้านข้างนี้จะมีสายพานที่เคลื่อนไหวแบบด้านข้าง
  - แกนขับเคลื่อนแถวอื่นจะต้องมีระยะทางระหว่างรางควบคุมที่กว้างกว่า ตัวอย่าง เช่น ช่องว่างนี้อาจเป็น 3.75 นิ้ว (95 มม.)

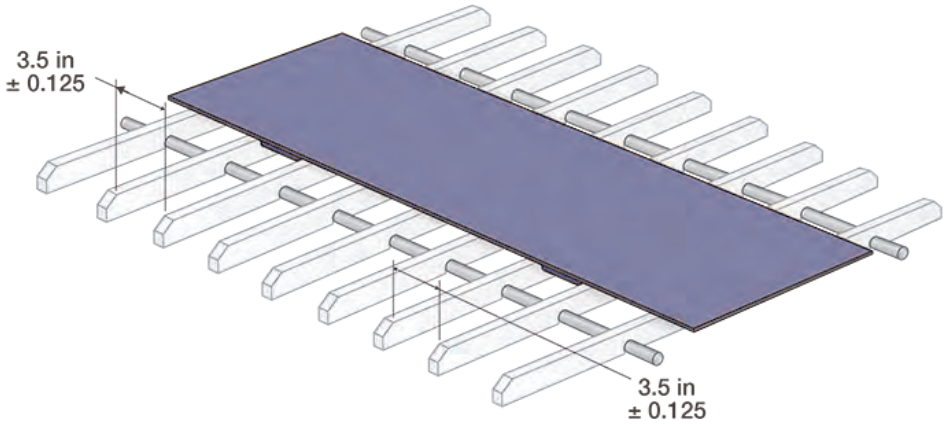

รูปที่ **80:** ช่องแกนขับคู่

การควบคุมทางวนกลับ

- ควบคุมสายพาน LugDrive ให้อยู่ในทางวนกลับโดยใช้บล็อคควบคุมหรือลูกกลิ้งแบบปีกยึด
  - วางชิ้นส่วนอุปกรณ์ควบคุมตามความยาวของระบบลำเลียงทุก 6 ฟุต (1.8 ม.) หรือน้อยกว่า
  - ขณะใช้งานลูกกลิ้งแบบปีกยึด ให้ตรวจสอบว่าปีกยึดมีความสูงขั้นต่ำ 0.75 นิ้ว (19 มม.) ที่บริเวณขอบสายพาน
  - ตรวจสอบว่าขอบภายในปีกยึดได้มีการลบมุมแล้วเพื่อลดการสึกหรอของสายพาน

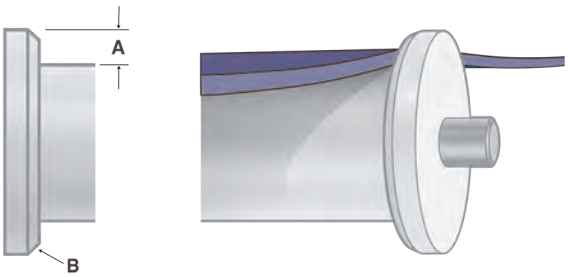

A: ความสูงขั้นต่ำ: 0.75 นิ้ว (19 มม.)

B: ต้องมีแชมเฟอร์

บทที่ 6. การพิจารณาการออกแบบเพิ่มเติม

การเปลี่ยนแปลงขนาด

ภาพรวม

การเปลี่ยนแปลงโหลดการทำงานและอุณหภูมิจะทำให้สายพานและส่วนประกอบต่างๆ ขยายตัวและหดตัวระหว่างการทำงาน

- ตรวจสอบขนาดเดิมของสายพานและส่วนประกอบให้ถูกต้องก่อนการสั่งซื้อ
- พิจารณาการเปลี่ยนแปลงขนาดส่วนประกอบสายพานและส่วนประกอบ (ความยาวและกว้าง) เมื่อออกแบบเส้นทางสายพาน อุณหภูมิที่หนาวเย็นอาจก่อให้เกิดอาจส่งผลให้เกิดแรงดึงสูงเกินไปและมีโหลดที่เพลามากเกินไป อากาศที่ร้อนเกินไปอาจก่อให้เกิดปัญหาเกี่ยวกับการเก็บสายพานหรือการสัมผัส

การพิจารณาการเปลี่ยนแปลงขนาดสายพาน

- ส่วนประกอบตัวควบคุมที่มีระยะห่างที่เพียงพอจากสายพาน
- ให้การสนับสนุนเส้นทางกลับที่เพียงพอเพื่อรองรับน้ำหนัก ความลึก และตำแหน่งของการสะสมของสายพานระหว่างการขยาย
- คำนวณน้ำหนักของสายพานตามขนาดโดยใช้ข้อมูลสายพาน โปรดดูที่ BarDrive
- ตรวจสอบสิ่งกีดขวางทางวนกลับ เช่น คริปแพน เฟรมซัพพอร์ต ตัวยึด และการต่อสาย ไม่ได้สัมผัสกับสายพานที่ขนาดสูงสุดและต่ำสุด
- ตรวจสอบว่าการสะสมของสายพานหรือสิ่งกีดขวางไม่ได้ส่งแรงดึงไปที่สายพาน

การพิจารณาการเปลี่ยนแปลงขนาดส่วนประกอบ

- ตรวจสอบว่าได้มีการเจาะรูในสล็อตเพื่อยอมให้มีการเคลื่อนที่ของส่วนประกอบตามตัวยึด
- ทิ้งระยะห่างให้เพียงพอระหว่างส่วนประกอบ
- พิจารณาการเปลี่ยนสายพานและส่วนประกอบไปพร้อมกัน

การคำนวณขนาดสายพานทั้งหมด

ใช้ขั้นตอนที่นี่เพื่อกำหนดความยาวสายพานทั้งหมดสำหรับระบบลำเลียงแนวนอนของคุณ ติดต่อฝ่ายบริการลูกค้าสัมพันธ์ของ Intralox สำหรับความช่วยเหลือเกี่ยวกับการคำนวณ

1. คำนวณสายพานที่ต้องใช้ระหว่างพื้นที่ที่ไม่มีการหนุนบนทางวนกลับ
   สูตรความยาวสายพานทางวนกลับเพิ่มเติมที่ไม่มีการหนุน: $(2.66 \times S^2) / D = X$

   ตำแหน่ง:

   X = ความยาวสายพานเพิ่มเติมที่จุดขึงหย่อนที่เลือก, นิ้ว (มม.)

   S = ส่วนขึง, นิ้ว (มม.)

   D = ระยะห่างระหว่างซัพพอร์ตที่เลือก, นิ้ว (มม.)
2. เพิ่ม**ความยาวทางวนกลับเพิ่มเติมที่ไม่มีการหนุนทั้งหมด (X)** ในทางวนกลับเพื่อคำนวณ **สายพานทางวนกลับเพิ่มเติมที่ต้องใช้ (X_2)**
3. ให้ใช้ **สายพานทางวนกลับเพิ่มเติมที่ต้องใช้ (X_2)** เพื่อคำนวณ**ความยาวสายพานทั้งหมด**ที่แนะนำสำหรับการติดตั้ง
   สูตรความยาวสายพานทั้งหมด: $2CL + (2AC) + X_2 = TBL$

   ตำแหน่ง:

   TBL = ความยาวสายพานทั้งหมด, นิ้ว (มม.)

   CL = ความยาวเครื่องลำเลียงจากสปร็อคเก็ตศูนย์กลางไปยังสปร็อคเก็ตศูนย์กลาง, นิ้ว (มม.)

   AC = การโอบล้อมของสายพานที่เฟืองอุปกรณ์ขับเคลื่อนบริเวณปลายส่วนขับเคลื่อนหรือลูกกลิ้ง, นิ้ว (มม.)

   X_2 = สายพานทางวนกลับเพิ่มเติมที่ต้องใช้, นิ้ว (มม.)
4. ABL = ความยาวสายพานที่แท้จริง (Actual belt length)
   สายพาน ThermoDrive นั้นมีจำหน่ายตามขนาดพิตช์ที่เพิ่มขึ้นทั้งพิตช์เท่านั้น หากต้องการระบุความยาวสายพานที่แท้จริง ให้หาร TBL ด้วยพิตช์ที่แท้จริงของซีรีส์สายพานที่เลือก ดูเอกสารข้อมูลสายพานได้ใน สำหรับพิตช์ที่แท้จริง ปัดเลขเป็นจำนวนเต็มที่ใกล้ที่สุดเพื่อค้นหาจำนวนพิตช์ที่แท้จริงของสายพาน คูณด้วยพิตช์ของสายพานเพื่อค้นหาความยาวสายพานที่แท้จริง
5. พิจารณาการเปลี่ยนแปลงอุณหภูมิทั้งหมดระหว่างรอบการทำงานเต็ม (เวลาหยุดเดินเครื่อง การผลิต การฆ่าเชื้อโรค) เพื่อคำนวณขนาดสายพานต่ำสุดและสูงสุด ดู*การคำนวณการขยายตัวและหดตัวจากความร้อน*ต่อไปนี้
6. ติดต่อฝ่ายบริการลูกค้าสัมพันธ์ของ Intralox สำหรับความยาวสายพานเพิ่มเติมที่แนะนำสำหรับการเชื่อมต่อและซ่อมแซม

การคำนวณการขยายตัวและหดตัวจากความร้อน

พิจารณาการขยายและการหดจากความร้อนเสมอขณะเลือกวัสดุส่วนประกอบสายพานลำเลียง ขณะซื้อสายพาน และเลือกตัวเลือกการออกแบบ การเปลี่ยนแปลงขนาดขึ้นอยู่กับวัสดุผลิตภัณฑ์ ความเปลี่ยนแปลงของอุณหภูมิระหว่างการทำงาน และขนาดโดยรวม

ใช้ข้อมูลต่อไปนี้เพื่อคำนวณขนาดสายพานต่ำสุดและสูงสุดหรือการเปลี่ยนแปลงขนาดส่วนประกอบระหว่างรอบการทำงานเต็ม: เวลาหยุดเดินเครื่อง การผลิต การฆ่าเชื้อโรค

คำนวณการเปลี่ยนแปลงอุณหภูมิของโรงงาน

ใช้สูตรต่อไปนี้เพื่อคำนวณการเปลี่ยนแปลงอุณหภูมิของโรงงานโดยรวม

สูตรการเปลี่ยนแปลงอุณหภูมิโรงงาน: $T_2 - T_1 = T_3$

ตำแหน่ง:

T_3 = การเปลี่ยนแปลงอุณหภูมิ, °F (°C)

T_2 = อุณหภูมิสายพานที่ใช้งาน, °F (°C)

T_1 = 72 (22), อุณหภูมิขณะทำงานของสายพาน Intralox °F (°C)

คำนวณการเปลี่ยนแปลงขนาดวัสดุ

ใช้สูตรต่อไปนี้เพื่อคำนวณการเปลี่ยนแปลงขนาดของสายพาน รางซัพพอร์ต ตัวรองสายพาน หรือส่วนประกอบตัวควบคุมพลาสติกอื่นๆ

สูตรการเปลี่ยนแปลงขนาด: $D \times T_3 \times CLTE = \Delta$

ตำแหน่ง:

Δ = การเปลี่ยนแปลงขนาด, อิมพีเรียล (เมตริก)

D = ขนาดเดิม (ยาวหรือกว้าง) เมื่อนำออกจาก Intralox, อิมพีเรียล (เมตริก)

T_3 = การเปลี่ยนแปลงอุณหภูมิ, °F (°C)

CLTE = สัมประสิทธิ์การขยายตัวจากความร้อน

สัมประสิทธิ์การขยายตัวจากความร้อน (CLTE)		
วัสดุ	อิมพีเรียล (µin/นิ้ว-°F)	เมตริก (µm/ม.-°C)
วัสดุทนความเย็น (Cold Use)	100	180
Dura	97	175
HTL	111	200
โพลียูริเทน	97	175
PUR A23	94	170

ตัวอย่างเช่น คำนวณการเปลี่ยนแปลงของสายพานโพลียูริเทน ThermoDrive S8050 ความยาว 100 ฟุต (30 ม.) ที่ทำงานที่อุณหภูมิสายพานเฉลี่ย 45°F (7°C)

การคำนวณ	อิมพีเรียลและเมตริก
การเปลี่ยนแปลงอุณหภูมิ ($T_3 = T_2 - T_1$)	45°F - 72°F = -27°F (7°C-22°C = -15°C)
ความยาวสายพานแรก (D)	100 ฟุต = 1200 นิ้ว (30 ม.)
การเปลี่ยนแปลงความยาว ($\Delta = D \times T_3 \times CTE$)	1200 นิ้ว x -27°F x 83 (µin/นิ้ว-°F) = -3142800 µin = 3.1428 นิ้ว [30 ม. x -15°C x 150 (µm/ม.-°C) = -78750 µm = -78.75 มม.]

การยืดของสายพานเมื่อมีการโหลด

สายพานทั้งหมดจะมีการยืดหรือขยายเมื่อมีการวางโหลด ระดับการเปลี่ยนแปลงจะขึ้นอยู่กับวัสดุสายพาน ปริมาณโหลด และความยาวสายพานโดยรวม

บทที่ 7. การออกแบบสายพานลำเลียงอื่นๆ

สายพานลำเลียงแบบรางน้ำ

สายพาน ThermoDrive สามารถเลื่อนไปได้โดยง่ายเพื่อการควบคุมผลิตภัณฑ์ขณะที่ยังคงไว้ซึ่งประโยชน์ของการทำงานแบบไม่มีแรงตึงที่ขับเคลื่อนด้วยสปร็อคเก็ตที่ได้รับสิทธิบัตร มีการกำหนดค่าที่เป็นไปได้หลายรูปแบบ ติดต่อฝ่ายบริการลูกค้าสัมพันธ์ของ Intralox สำหรับคำแนะนำตามการใช้งานโดยเฉพาะ

ออกแบบสายพานลำเลียงแบบรางน้ำโดยใช้แนวทางการออกแบบที่มีให้ในคู่มือนี้ และยังมีแนวทางเฉพาะรางน้ำต่อไปนี้ด้วย

- พิจารณาใช้สายพานแกนเดี่ยว S8140 สำหรับการใช้งานแบบรางน้ำถ้าทำได้
  - สายพานแกนขับคู่ก็สามารถใช้เป็นแบบรางน้ำได้ อย่างไรก็ตาม ต้องให้ความใส่ใจมากขึ้นในการวางโหลด และการควบคุมสายพาน ตัวอย่าง เช่น สายพานแกนขับคู่ที่แคบกว่าหรือสูงกว่าบนด้านที่เป็นรางน้ำ และต้องให้ความใส่ใจ
- ติดต่อฝ่ายบริการลูกค้าสัมพันธ์ของ Intralox เพื่อรับคำแนะนำเกี่ยวกับความลึกของรางน้ำสูงสุดอิงกับความกว้างและวัสดุของสายพาน

ดูข้อมูลเกี่ยวกับสายพานสองด้านแบบมีราง ThermoDrive ได้ที่ สายพานสองด้านแบบมีราง

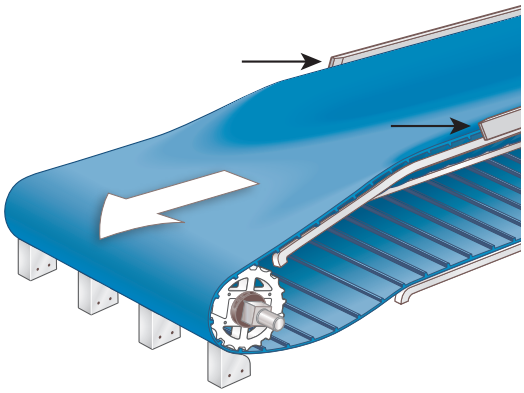

รูปที่ **81:** รางควบคุม UHME-PE

ใช้รางควบคุม UHMW-PE หรือบล็อคเพื่อการควบคุมด้านข้างของสายพาน โปรดดูที่ การควบคุมสายพาน

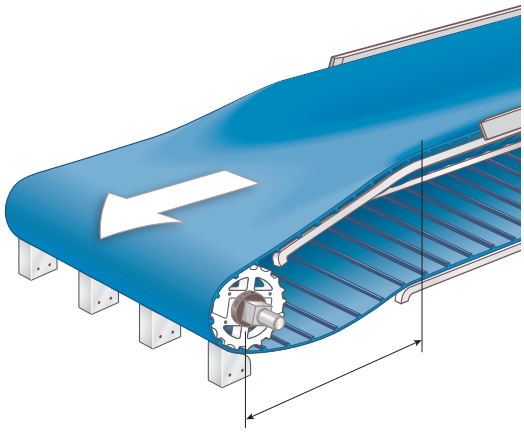

รูปที่ **82:** ระยะการเปลี่ยนที่ถูกต้อง

ตรวจสอบว่ามีระยะห่างการส่งผ่าน (ระยะห่างจากปลายสายพานลำเลียงแบบรางน้ำถึงศูนย์กลางชุดขับเคลื่อน-หรือเพลาหยุด) เพียงพอ ระยะห่างการส่งผ่านต้องเท่ากับ 1.5 เท่าของความกว้างสายพานเป็นอย่างน้อย ระยะ-ห่างการส่งผ่านที่เหมาะสมจะช่วยลดความตึงบนขอบสายพานและลดความเสียดทานบนสายพาน

ทางลำเลียงต่อเนื่องสำหรับสายพานที่ไม่มีร่องรางน้ำ

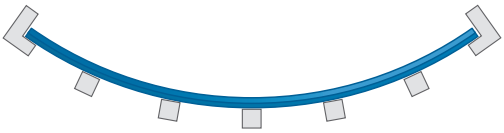

รูปที่ **83:** สายพานที่ไม่มีร่องรางน้ำ

- ความกว้างของสายพานและรัศมีรางน้ำขั้นต่ำ: ตัวเลขที่แน่นอนจะขึ้นอยู่กับปัจจัยอื่นด้วย โปรดติดต่อฝ่ายบริการลูกค้าสัมพันธ์ของ Intralox
- ตัวรองสายพาน: ระยะห่างเส้นแกนกลาง 3-6 นิ้ว (76-152 มม.)
- ระยะห่างของบล็อคควบคุมสูงสุด: 6-8 ฟุต (1.8-2.4 ม.)

- ความยาวของส่วนเชื่อมต่อขั้นต่ำ: 1.5 x ความกว้างสายพาน

ทางลำเลียงรูปตัว V สำหรับสายพานที่มีร่องรางน้ำหนึ่งร่อง

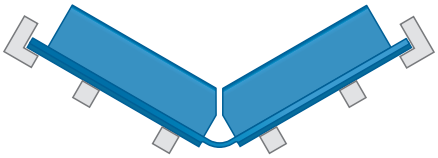

รูปที่ **84:** ทางลำเลียงรูปตัว V

- ความกว้างของสายพานขั้นต่ำ: 10 นิ้ว (254 มม.)
- ความกว้างของร่องมาตรฐาน: 2.0 นิ้ว (51 มม.)
- ความหนาของสายพานฐานที่ร่อง: 2 มม.
- มุมจากแนวนอนสูงสุด: 30 องศา
- ระยะห่างของบล็อคควบคุมสูงสุด: 6-8 ฟุต (1.8-2.4 ม.)
- ความยาวของส่วนเชื่อมต่อขั้นต่ำ: 1.5 x ความกว้างสายพาน
- มีจำหน่ายพร้อมไฟลต์ที่มีรอยบาก

ดูข้อมูลเพิ่มเติมเกี่ยวกับสายพานลำเลียงแบบรางน้ำ S8126 ได้ที่ S8126 แฟลทท็อป (6.0 มม.) ติดต่อฝ่ายบริการลูกค้าสัมพันธ์ของ Intralox เพื่อขอข้อมูลเฉพาะเกี่ยวกับการออกแบบและการติดตั้งสายลำเลียง S8126

ทางลำเลียงรูปตัว U สำหรับสายพานที่มีร่องรางน้ำสองร่อง

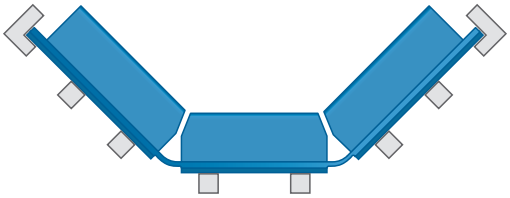

รูปที่ **85:** ทางลำเลียงรูปตัว U

- ความกว้างของร่องมาตรฐาน: 2.0 นิ้ว (51 มม.)
- ความหนาของสายพานฐานที่ร่อง: 2 มม.
- ระยะห่างศูนย์กลางของร่องต่ำสุด: 10 นิ้ว (254 มม.)
- ความยาวส่วนต่ำสุด: 4 นิ้ว (102 มม.)
- มุมจากแนวนอนสูงสุด: 60 องศา
- ระยะห่างของบล็อคควบคุมสูงสุด: 6-8 ฟุต (1.8-2.4 ม.)
- ความยาวของส่วนเชื่อมต่อขั้นต่ำ: 1.5 x ความกว้างสายพาน
- มีจำหน่ายพร้อมไฟลต์ที่มีรอยบาก

ดูข้อมูลเฉพาะสำหรับการถอดร่องรางน้ำและไดร์ฟบาร์ได้ที่ คุณสมบัติสายพาน

บทที่ 8. ตารางอ้างอิง

ตารางที่ 1: ปัจจัยด้านอุณหภูมิ

อุณหภูมิมีผลกับคุณสมบัติทางกายภาพของวัสดุเทอร์โมพลาสติก โดยทั่วไปแล้ว เมื่ออุณหภูมิโรงงานหรือการทำงานสูงขึ้น สายพานจะอ่อนตัวลง แต่จะแข็งแกร่งและรับแรงกระแทกได้ดีขึ้น ในทางตรงกันข้าม เมื่ออุณหภูมิโรงงานหรือการทำงานลดลง สายพานจะแข็งและเปราะได้

การเปลี่ยนทรัพย์สินเหล่านี้คือสาเหตุที่ Intralox นำเสนอสายพานที่ทำจากวัสดุที่หลากหลายในกลุ่มผลิตภัณฑ์ ThermoDrive กราฟต่อไปนี้แสดงตัวอย่างของผลกระทบของอุณหภูมิที่มีต่อกำลังแรงดึงสายพานสูงสุด โปรดติดต่อกลุ่มบริการด้านเทคนิค (TSG) ของ Intralox เพื่อรับการวิเคราะห์วัสดุสายพานสำหรับการใช้งานเฉพาะของคุณ

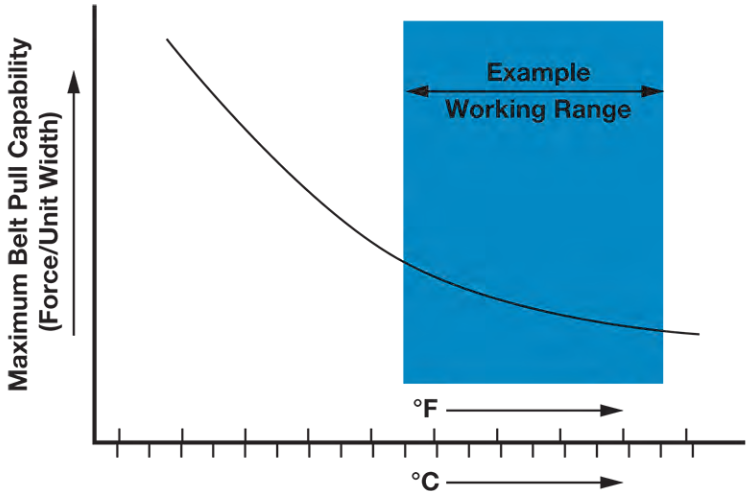

รูปที่ 86: ผลกระทบของอุณหภูมิต่อกำลังแรงดึงสายพานสูงสุด

ตารางที่ 2: ความยาวช่วงเพลาขับสูงสุด

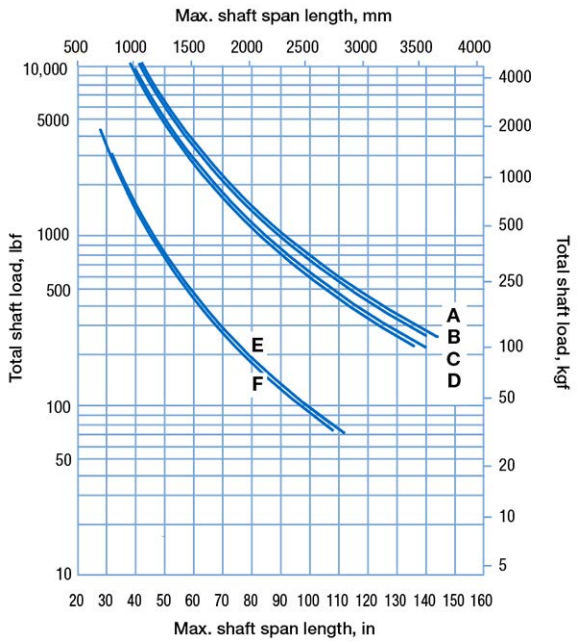

รูปที่ **87:** ระบบลำเลียงแบบทั่วไปที่มีแบริ่งเพียงสอง (2) ตัว; การเบนที่อนุญาตสูงสุด: 0.10 นิ้ว (2.5 มม.)

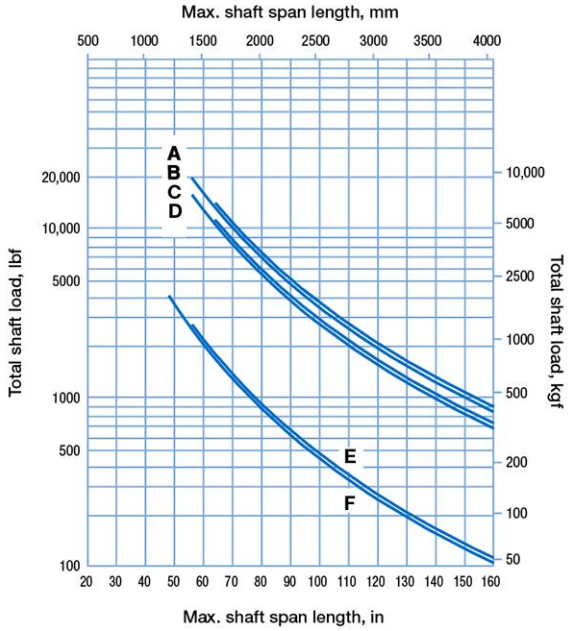

รูปที่ **88:** ระบบลำเลียงแบบทั่วไปที่มีแบริ่งเพียงสาม (3) ตัว; การเบนที่อนุญาตสูงสุด: 0.10 นิ้ว (2.5 มม.)

A เหล็กคาร์บอนสี่เหลี่ยม 2.5 นิ้วและ 65 มม.
B สแตนเลสสตีลสี่เหลี่ยม 2.5 นิ้วและ 65 มม.
C เหล็กคาร์บอนสี่เหลี่ยม 60 มม.
D สแตนเลสสตีลสี่เหลี่ยม 60 มม.
E เหล็กคาร์บอนสี่เหลี่ยม 1.5 นิ้วและ 40 มม.
F สแตนเลสสตีลสี่เหลี่ยม 1.5 นิ้วและ 40 มม.

ตารางที่ 3: แนวทางความต้านทานสารเคมีสายพาน

ใช้แผนผังการต้านทานสารเคมีเพื่ออ้างอิงทั่วไป เงื่อนไขในการใช้งานสามารถเปลี่ยนแปลงการต้านทานสารเคมีของสายพาน และไม่ใช่ชี้นำหรือการให้การรับประกันความทนทานต่อสารเคมีใดๆ

สามารถเพิ่มการต้านทานสารเคมีสายพานขึ้นได้จากที่อ้างอิงไว้ โดยการลดอุณหภูมิผลิตภัณฑ์ ความเข้มข้นสารเคมี หรือระยะเวลาสัมผัส

ตารางความต้านทานสารเคมีสายพาน[a]					
สารเคมี/สสาร	โพลียูรีเทน	วัสดุทนความเย็น (Cold Use)	Dura	PUR A23	HTL
น้ำร้อนที่ใช้อย่างต่อเนื่อง (80°C-100°C)					
น้ำร้อนที่ใช้อย่างไม่ต่อเนื่อง (สูงสุด 100°C)					
โซเดียมไฮโปคลอไรต์					
ควอเทอร์นารีแอมโมเนียม					
เอทานอล					
ไฮโดรเจนเปอร์ออกไซด์					
กรดเปอร์อะซิติก					
กรดอะซิติก			—		
กรดไนตริก			—		
กรดฟอสฟอริก					
กรดมะนาว					—
กรดแลคติก					—
กรดซัลฟูริก		—			
โซเดียม ไฮดรอกไซด์		—			
โพแทสเซียมไฮดรอกไซด์					
น้ำมันถั่วลิสง		—			—
น้ำมันมินท์		—			—
น้ำมันข้าวโพด		—			—
น้ำมันกระเทียม			—	—	
น้ำมันปาล์ม		—			—
น้ำมันดอกทานตะวัน		—			—
น้ำมันคาโนล่า					

[a] โปรดติดต่อ TSG หากยังมีข้อสงสัยที่แผนภูมินี้ยังไม่ได้ตอบ

คำอธิบาย:

	ดี	สามารถยอมรับโดยทั่วไปที่ความเข้มข้นทั้งหมดที่เกี่ยวข้อง
	ป้องกันเป็นบางส่วน	ขึ้นอยู่กับความเข้มข้น โปรดติดต่อ TSG
	ไม่ดี	ไม่สามารถยอมรับโดยทั่วไปที่ความเข้มข้นทั้งหมดที่เกี่ยวข้อง
	ไม่ทราบ	ข้อมูลจำกัด

Intralox, L.L.C. USA, นิวออร์ลีนส์, ลอสแอนเจลิส • +1-800-535-8848 • +1-504-733-0463
Intralox, L.L.C. Europe, อัมสเตอร์ดัม, เนเธอร์แลนด์ • +800-4687-2569 • +31-20-540-36-00
Intralox Shanghai LTD. เซี่ยงไฮ้, จีน • 4008-423-469 • +86-21-5111-8400

ดูข้อมูลการติดต่อตามประเทศและอุตสาหกรรมได้ที่ www.intralox.com

© 2025 Intralox, L.L.C. 5011939.4_Thai