2024 PODRĘCZNIK INŻYNIERYJNY

PLASTIKOWE TAŚMY MODUŁOWE

Gwarancja – firma Intralox, LLC gwarantuje wymianę lub naprawę produktów własnej produkcji, jeśli w ciągu jednego roku od daty wysyłki przy ich normalnej eksploatacji i serwisie zostaną w nich stwierdzone wady materiałowe lub okażą się one wadliwie wykonane pod względem jakości. Żadna inna gwarancja nie jest udzielana ani domniemana, o ile nie została sformułowana na piśmie i zatwierdzona przez uprawnionego w tym zakresie przedstawiciela firmy Intralox, LLC.

Uwaga---Firma Intralox, LLC nie gwarantuje, że projekt i/lub działanie jakiejkolwiek maszyny, w skład której wchodzą i/lub mają wchodzić produkty firmy Intralox, LLC, jest zgodne z jakimikolwiek przepisami i normami lokalnymi, stanowymi i/lub krajowymi dotyczącymi bezpieczeństwa publicznego, bezpieczeństwa i higieny pracy, osłon ochronnych, bezpieczeństwa sanitarnego, przeciwpożarowego czy innymi przepisami w zakresie bezpieczeństwa. WSZYSCY NABYWCY I UŻYTKOWNICY POWINNI ODWOŁAĆ SIĘ DO ODPOWIEDNICH LOKALNYCH, STANOWYCH I KRAJOWYCH PRZEPISÓW I NORM BEZPIECZEŃSTWA.

Uwaga: Informacje zawarte w niniejszym podręczniku mają na celu jedynie zapewnienie pomocy i obsługi naszym klientom. Firma Intralox, LLC nie udziela żadnych gwarancji odnośnie dokładności czy przydatności informacji zawartych w niniejszej publikacji. W szczególności firma Intralox, LLC nie ponosi odpowiedzialności za szkody majątkowe i/lub obrażenia ciała, bezpośrednie lub pośrednie oraz awarie spowodowane nieprawidłowym projektem maszyn, zastosowaniem, instalacją, eksploatacją, nadużyciem i/lub nieprawidłowym użytkowaniem jej produktów, niezależnie od faktu, czy nastąpiło to w oparciu o informacje zawarte w niniejszej publikacji czy też nie.

Ostrzeżenie – produkty firmy Intralox są wykonane z tworzyw sztucznych i mogą się palić. W wyniku kontaktu z otwartym ogniem lub w temperaturze powyżej limitu określonego przez firmę Intralox produkty te mogą ulec rozkładowi i wydzielać toksyczne opary. Transportujących taśm do przenośników nie wolno narażać na kontakt ze zbyt wysokimi temperaturami lub otwartym ogniem. W niektórych seriach są dostępne taśmy nieprzenoszące płomieni. Więcej informacji można uzyskać, kontaktując się z działem obsługi klienta firmy Intralox.

Konserwacja---Przed przystąpieniem do montażu, czyszczenia, smarowania lub dowolnej innej czynności konserwacyjnej przy taśmie przenośnikowej, kole zębatym lub systemie należy zapoznać się z obowiązującymi w danym miejscu krajowymi lub lokalnymi przepisami dotyczącymi ochrony przed niebezpieczną/nagromadzoną energią (blokowanie i oznakowanie).

Spółka zależna firmy Laitram, LLC. Wszelkie prawa zastrzeżone na całym świecie. Intralox jest zastrzeżonym znakiem towarowym firmy Laitram, LLC.

Informacje dotyczące kontaktu z działem obsługi klienta i działem inżynierii można znaleźć na stronie www.intralox.com.

Zawartość tego dokumentu stanowi własność firmy Intralox. Odbiorcy nie mogą ujawniać treści innym osobom bez wyraźnej pisemnej zgody firmy Intralox i mogą wykorzystywać je wyłącznie w połączeniu z produktami firmy Intralox.

SPIS TREŚCI

1 PRZEGLĄD PRODUKTÓW INTRALOX....5
ZASOBY INTRALOX....6
KONSTRUKCJA TAŚMY....6
METODA NAPĘDU....7
WYMAGANIA KONSTRUKCYJNE....8
PROCES DOBORU TAŚMY....9
2 LINIA PRODUKTÓW....13
MATERIAŁY TAŚMY DO STANDARDOWYCH ZASTOSOWAŃ....13
MATERIAŁY TAŚMY DO SPECJALNEGO ZASTOSOWANIA....14
WŁAŚCIWOŚCI MATERIAŁU TAŚMY....21
ZGODNOŚĆ MATERIAŁU TAŚMY....23
MATERIAŁY KÓŁ ZĘBATYCH DO STANDARDOWYCH ZASTOSOWAŃ....24
MATERIAŁY WYKONANIA KÓŁ ZĘBATYCH DO SPECJALNYCH ZASTOSOWAŃ....24
DOSTĘPNOŚĆ MATERIAŁU KÓŁ ZĘBATYCH....26
INSTRUKCJE DOBORU TAŚMY....30
TAŚMY PRZEZNACZONE DO RUCHU PROSTOLINIOWEGO....35
SERIA 100....37
SERIA 200....45
SERIA 400....53
SERIA 560....81
SERIA 800....87
SERIA 850....123
SERIA 888....129
SERIA 900....137
SERIA 1000....171
SERIA 1100....189
SERIA 1200....207
SERIA 1400....223
SERIA 1500....249
SERIA 1600....255
SERIA 1650....267
SERIA 1700....271
SERIA 1750....279
SERIA 1800....285
SERIA 1900....291
SERIA 4400....297
SERIA 4500....301
SERIA 9000....313
SERIA 10000....319
TAŚMY SKRĘTNE....327
SERIA 2100....329
SERIA 2200....333
SERIA 2300....345
SERIA 2400....355
SERIA 3000....385
SERIA 4000....391
TAŚMY SPIRALNE....407
SERIA 2600....409
SERIA 2700....421
SERIA 2800....433
SERIA 2850....441
SERIA 2900....445
SERIA 2950....451
WAŁKI PROSTOKĄTNE....454
PIERŚCIENIE USTALAJĄCE I PRZESUNIĘCIE CENTRALNEGO KOŁA ZĘBATEGO....455
ELEMENTY DYSTANSOWE KÓŁ ZĘBATYCH....462

SPIS TREŚCI

NASADKI Z OTWOREM OKRĄGŁYM....462
ŚLIMAKI SWOBODNE....463
ŚLIZGI....464
ŚLIZGI ZWYCZAJNE....467
POPYCHACZE....469
PŁYTKI TRANSFEROWE....470
SYSTEM ŁATWEGO OCZYSZCZANIA EZ CLEAN IN PLACE (CIP)....470
ROLKI DOCISKOWE....471
SYSTEM ODPORNY NA ŚCIERANIE....472
PINY ŁĄCZĄCE ODPORNE NA ŚCIERANIE....473
SKROBAK EZ MOUNT FLEX TIP....474
PIERŚCIENIE SEKCJI POWROTNEJ PRZENOŚNIKA....474

3 WYTYCZNE KONSTRUKCYJNE....477
ZASOBY DODATKOWE....477
KONSTRUKCJA PRZENOŚNIKA....477
RAMY PRZENOŚNIKOWE....478
STRONA TRANSPORTOWA....481
SEKCJA POWROTNA PRZENOŚNIKA, NAPRĘŻACZE ORAZ KOMPENSATORY ZMIAN DŁUGOŚCI....487
SYSTEM NAPĘDU....495
ZABEZPIECZENIE PRODUKTÓW....502
TRANSFERY....503
INNE KWESTIE DOTYCZĄCE KONSTRUKCJI....508
INNE KONSTRUKCJE PRZENOŚNIKÓW....511

4 TABELE REFERENCYJNE....521
TABELA 1: WSPÓŁCZYNNIKI EKSPLOATACYJNE....521
TABELA 2: CZYNNIKI TEMPERATURY....521
TABELA 3: DANE WAŁU....525
TABELA 4: MAKSYMALNY ZALECANY MOMENT OBROTOWY WAŁU NAPĘDOWEGO....525
TABELA 5: WARTOŚCI GRANICZNE SIŁY CIĄGNĄCEJ TAŚMY A ROZPIĘTOŚĆ WAŁU DLA ROWKÓW PIERŚCIENIA USTALAJĄCEGO....526
TABELA 6: PRZEPŁYW POWIETRZA PRZEZ TAŚMĘ NA STOPĘ KWADRATOWĄ POWIERZCHNI TAŚMY....527
TABELA 7: MAKSYMALNA ROZPIĘTOŚĆ WAŁU NAPĘDOWEGO....528
PRZEWODNIK ODPORNOŚCI CHEMICZNEJ....528

5 SPIS....537

1 PRZEGLĄD PRODUKTÓW INTRALOX

Firma Intralox dysponuje ponad pięćdziesięcioletnim doświadczeniem i nadal pomaga klientom w osiągnięciu ich celów, oferując kompleksowe rozwiązania w dziedzinie przenośników, poprawiające sytuację ekonomiczną zakładów. Firma Intralox dostarcza innowacyjną i najbardziej zaawansowaną technologię w ramach bezpośredniego modelu biznesowego i globalnej struktury firmowej. Nasze zespoły branżowe mają dogłębną wiedzę na temat zastosowań taśm oraz zapewniają obsługę klienta i wsparcie techniczne przez cały dzień, każdego dnia, przez cały rok. Dzięki współpracy z firmą Intralox można przekonać się o jej pełnym zaangażowaniu w dostarczanie rozwiązań oraz rozwiązywanie problemów, z jakimi zmagają się klienci.

Poprzez wynalezienie rewolucyjnych modułowych taśm z tworzyw sztucznych przekroczyliśmy granice możliwości tradycyjnych systemów przenośników i w dalszym ciągu nasze produkty, sprzęt, rozwiązania i usługi wykraczają poza panujące standardy. Duży nacisk, jaki firma Intralox kładzie na rozwój innowacyjnych rozwiązań, zaowocował ponad 1500 patentami zarejestrowanymi obecnie na całym świecie. Aby sprostać wyzwaniom klientów, opracowujemy dla nich inteligentne rozwiązania.

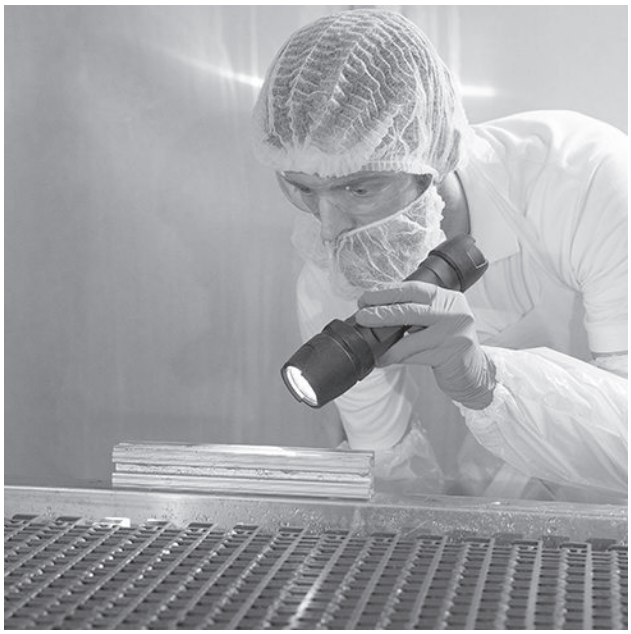

ZASOBY INTRALOX

Aby uzyskać informacje na temat krajowych i branżowych usług obsługi klienta, produktów Intralox, naszej firmy lub uzyskać dostęp do zasobów wymienionych poniżej, odwiedź stronę www.intralox.com. Informacje kontaktowe dotyczące siedziby firmy Intralox znajdują się na tylnej okładce.

- **Podręcznik inżynieryjny** — pobierz najnowszą wersję tego podręcznika inżynieryjnego.
- **CalcLab**—Firma Intralox zapewnia oprogramowanie CalcLab™, aby pomóc w obliczeniu i ocenie wielu aspektów konstrukcji przenośnika. CalcLab to zawsze aktualny zamiennik starszych programów inżynierskich, który działa w przeglądarce i jest dostępny z dowolnego komputera podłączonego do Internetu. Aby skorzystać z platformy CalcLab, należy odwiedzić stronę calclab.intralox.com.
- **Formularze oceny** — nasze internetowe formularze oceny stanowią pierwszy krok w kierunku stworzenia najlepszego projektu dla danego zastosowania. Po otrzymaniu formularza oceny eksperci techniczni firmy Intralox skontaktują się z Tobą w celu zapewnienia pomocy technicznej i weryfikacji projektów.
- **Rysunki CAD** — do wszystkich serii dostępne są szablony DXF. Szablony te zawierają detale taśm i odlanych kół zębatych, które można wykorzystywać w projektach CAD przenośników.
- **Literatura do produktu i podręczniki techniczne** — dostępne do pobrania podręczniki techniczne obejmują przewodnik konserwacji zapobiegawczej modułowych taśm z tworzyw sztucznych, przewodnik dotyczący higieny taśmy i wiele innych. Firma Intralox oferuje również wytyczne techniczne oraz wskazówki dotyczące konkretnych zastosowań do większości produktów wymienionych w niniejszym podręczniku.
- **Instrukcje instalacji** — *Instrukcja instalacji, konserwacji i rozwiązywania problemów* zawiera ogólne informacje dotyczące konserwacji i instrukcje montażu krok po kroku dla większości taśm Intralox.
- **Filmy instruktażowe** — Rozwiąż najczęstsze problemy związane z taśmami dzięki naszym materiałom wideo dotyczącym wsparcia w zakresie wydajności. Każdy film ma na celu pomóc w instalacji, konserwacji lub ułatwienie rozwiązywania problemów z taśmami przenośnikowymi i komponentami firmy Intralox.
- **Identyfikator taśmy** — identyfikator taśmy może pomóc w wyborze metody wymiany istniejącej taśmy Intralox.

KONSTRUKCJA TAŚMY

Wszystkie taśmy Intralox są skonstruowane z plastikowych modułów formowanych wtryskowo. Moduły są montowane w splecione ze sobą części i łączone pinami.

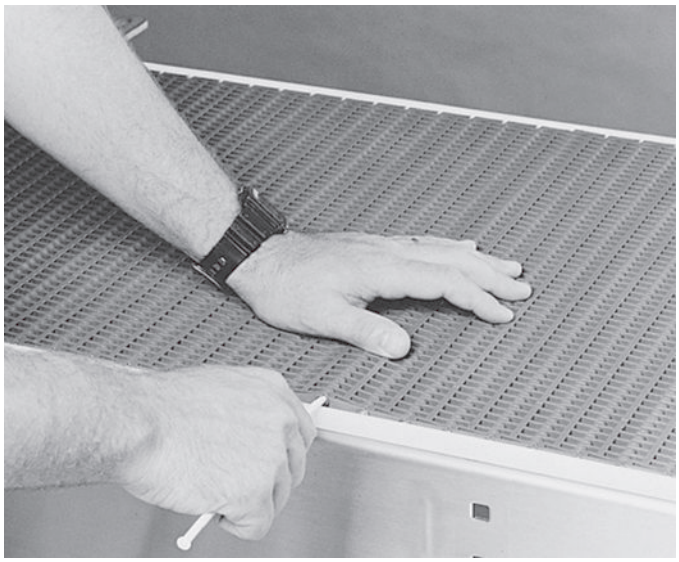

Rysunek 1: Plastikowe moduły połączone przy użyciu pinów łączących

Taśmy mają jeden moduł szerokości (dla taśm wąskich lub SeamFree™) lub są zbudowane z dwóch lub więcej modułów w formie nawarstwionej. Taśmy o strukturze cegłowej posiadają połączenia pomiędzy modułami rozłożone w linii pomiędzy połączeniami przylegających rzędów. Taka struktura cegłowa splata moduły, zapewniając wyjątkową wytrzymałość boczną taśmy. Piny łączące nie trzymają taśmy w poprzek, ale działają jako osie przegubów w uskokach. Taśma powstająca w tym procesie konstrukcyjnym jest samoistnie wytrzymała, zarówno pod względem wytrzymałości poprzecznej ze względu na cegłową postać, jak i wytrzymałości wzdłużnej dzięki temu, że piny są umieszczone w wielu uskokach.

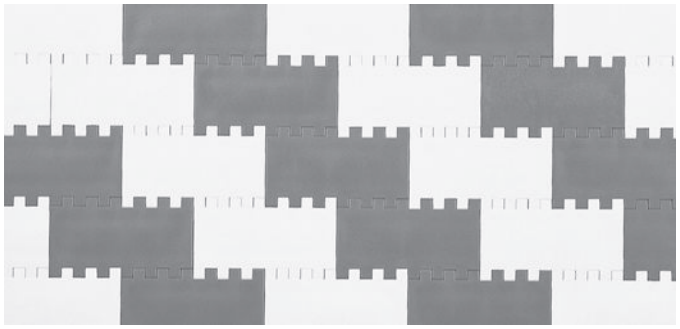

Rysunek 2: Struktura cegłowa

Konstrukcja modułowa oznacza, że taśmy Intralox mogą mieć prawie dowolną szerokość powyżej trzech ogniw.

Każdy model taśmy odznacza się pewnymi cechami wyróżniającymi. Cechy powierzchni, długości i napędu są szczegółowo opisane w sekcji Proces doboru taśmy. Cechy zawiasu i krawędzi:

- Zawias otwarty — piny łączące są widoczne od góry lub od spodu (albo zarówno od góry, jak i od spodu) taśmy, co ułatwia jej kontrolę.
- Zawias zamknięty — piny łączące są całkowicie zabudowane, aby były lepiej chronione przed ścieraniem i substancjami zanieczyszczającymi.
- Brzegi gładkie — brzegi gładkie przesuwają się płynnie obok ram przenośnikowych, ponieważ nie występują w nich żadne przerwy ani odsłonięte łby pinów. Zmniejsza to ryzyko zaczepienia się produktu lub taśmy o ramę.

METODA NAPĘDU

Taśmy Intralox są napędzane bezpoślizgowo przez plastikowe lub metalowe koła zębate, a nie rolki cierne. W kołach zębatych, które są kolejną częścią systemu Intralox, znajdują się kwadratowe otwory — koła są napędzane przez pasujące do otworów wały prostokątne.

UWAGA: Dla niektórych taśm dostępne są koła z okrągłymi otworami.

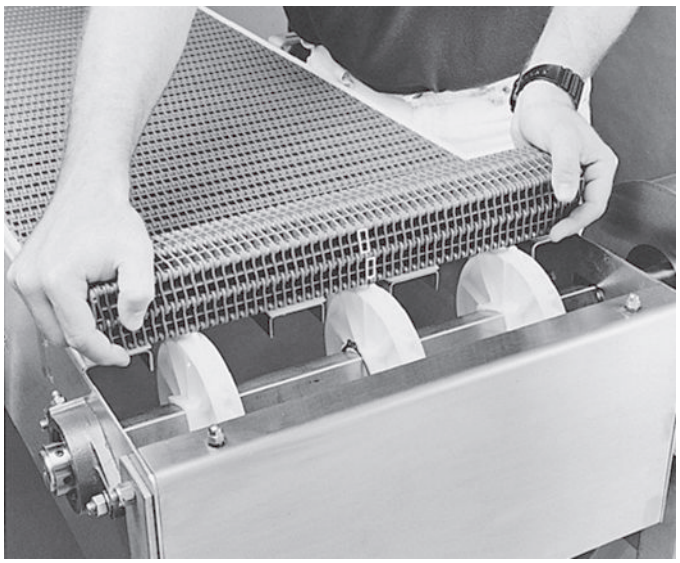

Rysunek 3: Napędzana kołem taśma Intralox

Wały prostokątne nie tylko przenoszą moment obrotowy (siłę obrotową) bez potrzeby stosowania kłopotliwych klinów i rowków klinowych, ale także amortyzują różnice rozszerzalności bocznej między plastikowym materiałem taśmy a metalowymi wałkami. Na każdym wale tylko jedno koło jest utrzymywane w stałej pozycji. Pozostałe mogą swobodnie się przemieszczać wzdłuż wału w miarę jak taśma się rozciąga lub kurczy. W ten sposób koła zawsze przenoszą moment obrotowy. Ze wszystkich testowanych systemów napędu taśmy wał prostokątny z kołami zębatymi z otworem kwadratowym okazał się być najbardziej efektywny, ekonomiczny, niezawodny, niekłopotliwy i prosty.

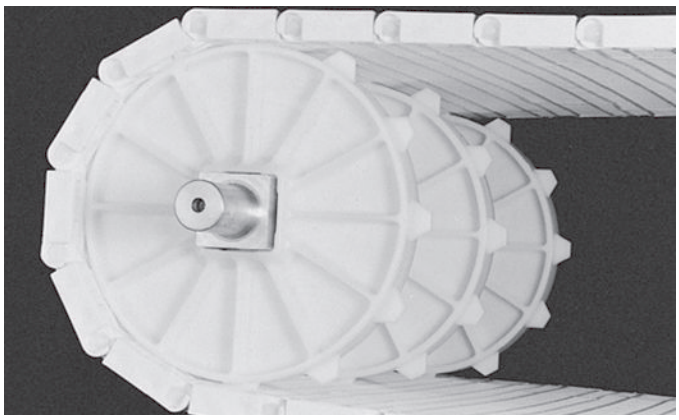

Rysunek 4: Koła zębate o kwadratowym otworze na wale prostokątnym

WYMAGANIA KONSTRUKCYJNE

Do wyboru jest szeroka gama rodzajów, materiałów i kolorów taśm przenośnikowych Intralox oraz opcji akcesoryjnych. Do dokonania właściwego wyboru podczas tworzenia rozwiązania na potrzeby określonego zastosowania niezbędna jest znajomość warunków środowiskowych i operacyjnych. W ocenie należy uwzględnić następujące czynniki:

- Typ systemu taśmy: o ruchu prostoliniowym, skrętnym lub spiralnym
- Łączne wymiary zamontowanej taśmy:
  - Odległość między wałami napędowymi i swobodnymi
  - Szerokość taśmy
  - Zmiany wysokości przenośnika
- Prędkość taśmy
- Charakterystyka produktu:
  - Gęstość
  - Kształt i wymiar jednostkowy
  - Twardość, wytrzymałość, łamliwość, sztywność
  - Rodzaj powierzchni (gładka, chropowata, ziarnista, bryłowata, gąbczasta)
  - Korozyjność
  - Zawartość wilgoci
  - Temperatura
  - Właściwości tarcia
- Ewentualne procesy podczas transportu:
  - Podgrzewanie
  - Chłodzenie
  - Mycie, płukanie, odprowadzanie wody
  - Suszenie
- Wymogi i warunki dotyczące czyszczenia i higieny:
  - Atest USDA-FSIS
  - Skrajne temperatury oraz silnie działające środki chemiczne
  - Ciągłe czyszczenie w czasie pracy
- Metody załadunku i wyładunku produktów: transfery łagodne i takie, w których dochodzi do uderzenia

- Warunki w środowisku roboczym:
  - Temperatura
  - Wilgoć i wilgotność
  - Właściwości chemiczne (kwas, zasada)
  - Materiały ścierające (piasek, żwir)
  - Materiały niebezpieczne (pyły, opary)
- Rodzaj napędu:
  - Napęd silnikowy
  - Napęd łańcuchowy

Aby uzyskać więcej informacji, patrz Wytyczne konstrukcyjne.

PROCES DOBORU TAŚMY

KROK 1: WYBÓR ODPOWIEDNIEGO SYSTEMU TYPU TAŚMY

Wybierz system taśmy prostej, skrętnej lub spirali.

KROK 2: WYBÓR MATERIAŁU ODPOWIEDNIEGO DO DANEGO ZASTOSOWANIA

Są dostępne taśmy i akcesoria Intralox wykonane z materiałów standardowych i specjalnego zastosowania. Pełne opisy materiałów znajdują się w Materiały taśmy do standardowych zastosowań i Materiały taśmy do specjalnego zastosowania.

Więcej informacji można uzyskać, kontaktując się z działem obsługi klienta firmy Intralox. Aktualne numery telefonów są podane na tylnej stronie okładki.

Zalecenia dotyczące właściwości chemicznych zawiera sekcja Przewodnik odporności chemicznej.

KROK 3: WYBÓR NAJLEPSZEJ POWIERZCHNI TAŚMY, PODZIAŁKI I METODY NAPĘDU

Następnym etapem procesu doboru taśmy do zastosowania jest określenie powierzchni taśmy, czyli modelu, który najlepiej pasuje do transportowanego materiału lub produktu.

UWAGA: O ile nie jest zaznaczone inaczej, taśmy mają krawędzie o całkowicie wyrównanej powierzchni.

Kolejną cechą wyróżniającą jest podziałka taśmy. Im mniejsza podziałka taśmy, tym mniejszy jest obrotowy ruch modułów wokół pinów zachodzący podczas zazębiania i wyzębiania modułu z kołem zębatym - tzw.efekt wieloboku (przy kołach podobnego rozmiaru) i przestrzeń wymagana do transferu produktów. Taśmy Intralox są dostępne z następującymi podziałkami:

0,315 cala (8,0 mm)	1,07 cala (27,2 mm)	2,07 cala (52,6 mm)
0,50 cala (12,7 mm)	1,44 cala (36,6 mm)	2,50 cala (63,5 mm)
0,60 cala (15,2 mm)	1,50 cala (38,1 mm)	3,00 cale (76,2 mm)
1,00 cal (25,4 mm)	2,00 cale (50,8 mm)	

Należy również wziąć pod uwagę metodę napędu. Metoda napędu wpływa przede wszystkim na natężenie wsteczne. Taśmy Intralox mają napęd zawiasowy albo centralny.

KROK 4: WYBÓR TAŚMY O WYSTARCZAJĄCEJ WYTRZYMAŁOŚCI DLA DANEGO ZASTOSOWANIA

Po wybraniu materiału i rodzaju powierzchni, który zaspokaja dane potrzeby, należy stwierdzić, czy taśma jest wystarczająco wytrzymała, aby spełnić wymogi zastosowania.

ANALIZA W PRZYPADKU TAŚM PROSTOLINIJNYCH

Po dokonaniu próbnego wyboru serii i stylu patrz Instrukcje doboru taśmy, aby zapoznać się z instrukcjami dotyczącymi określenia siły ciągnącej taśmy i dostosowanej siły ciągnącej w celu porównania ich z dopuszczalną wytrzymałością tej taśmy. Do obliczenia siły ciągnącej taśmy niezbędne są następujące informacje:

1. Ciężar produktu przykładany do taśmy w funtach na stopę kwadratową (lub Newtonach na metr kwadratowy),
2. długość proponowanego przenośnika w stopach (lub metrach)

3. zmiany wysokości w przenośniku w stopach (lub metrach)
4. żądana prędkość ruchu w stopach na minutę (lub metrach na minutę)
5. procent powierzchni taśmy zajęty przez produkt skumulowany,
6. maksymalna temperatura robocza taśmy, w stopniach Fahrenheita lub Celsjusza,
7. Typ materiału, po którym taśma będzie się przesuwać w ramie przenośnika. Na przykład: stal nierdzewna lub węglowa, UHMW-PE, HDPE, nylon itp.
8. intensywność pracy, czyli częste rozruchy pod dużym obciążeniem, przenośnik podnoszący lub pchający itp.

ANALIZA DLA TAŚM O RUCHU SKRĘTNYM LUB SPIRALNYM

Te taśmy wymagają bardziej skomplikowanej analizy. Do tego są potrzebne następujące dodatkowe informacje:

1. długości poszczególnych prostych odcinków
2. kąty skrętu i kierunki poszczególnych skrętów
3. wewnętrzny promień skrętu, mierzony od wewnętrznego brzegu taśmy

KROK 5: INNE WAŻNE KWESTIE

Przed podjęciem dalszych czynności związanych z wyborem taśmy należy wziąć pod uwagę następujące czynniki.

MATERIAŁ PINU

Domyślne materiały pinu dla każdego typu i materiału taśmy są wymienione w tabelach danych taśmy w rozdziale Linia produktów. Dostępne są inne materiały pinu. Firma Intralox może pomóc w określeniu najlepszej kombinacji materiału taśmy i pinu dla danego zastosowania. Więcej informacji można uzyskać, kontaktując się z działem obsługi klienta firmy Intralox.

ROZSZERZANIE MATERIAŁU TAŚMY

Materiały taśmy, zwłaszcza nylon, mogą się rozszerzać lub kurczyć w zależności od warunków przechowywania i użytkowania. W środowiskach o wysokiej temperaturze i wysokiej wilgotności taśmy mogą się z czasem rozszerzać i wydłużać. W chłodniejszych i bardziej suchych warunkach taśmy mogą się kurczyć. Intralox zapewnia szerokości i tolerancje taśm, które uwzględniają potencjalne rozszerzanie i kurczenie się podczas procesu montażu taśmy. Nie uwzględnia się warunków pracy. Po opuszczeniu przez taśmę naszego zakładu montażowego, warunki środowiskowe mogą spowodować zmianę szerokości taśmy. Więcej informacji można uzyskać, kontaktując się z działem obsługi klienta firmy Intralox.

PRĘDKOŚĆ TAŚMY

Prędkość taśmy wpływa na ścieranie i trwałość taśmy w następujący sposób:

1. Zużycie zawiasów i kół. Częstotliwość obracania modułu wokół pinów (gdy taśma się zazębia i wyzębia z kół) jest wprost proporcjonalna do prędkości. Ruch obrotowy może powodować zużycie zarówno pinów, jak i modułów. Tempo tego zużycia jest jednak odwrotnie proporcjonalne do długości taśmy, tzn. krótszy przenośnik zużyłby się szybciej niż dłuższy, gdyby oba pracowały z tą samą prędkością. Z tego z kolei wynika, że zużycie kół/zębów jest wprost proporcjonalne do prędkości. Koła o większej liczbie zębów powodują, że ruch obrotowy modułów/zawiasów jest wolniejszy, w związku z czym zużywają się mniej niż koła o mniejszej liczbie zębów.
2. Ścieranie powierzchni taśmy: przesuw taśm po powierzchniach transportowych, sekcjach powrotnych przenośnika, klockach ślizgowych i innych elementach stałych musi powodować pewne ścieranie. Najbardziej niszczycielski wpływ mają takie czynniki, jak wysoka prędkość, wysokie obciążenia, materiały abrazyjne oraz praca na sucho lub bez smaru.
3. Dynamiczne efekty pracy z dużą prędkością: z wysoką prędkością są związane takie efekty, jak *bicie* i drgania taśmy na odcinkach bez podparcia oraz *nagłe wzrosty obciążenia* z powodu gwałtownego przyspieszenia ciężkich, nieruchomych produktów od prędkości spoczynkowej do prędkości taśmy. Jeśli to możliwe, należy unikać obu tych warunków.

WARUNKI ABRAZYJNE I WPŁYW TARCIA

Aby wydłużyć żywotność taśmy, należy zidentyfikować czynniki ścierne w systemie transportującym, wybrać optymalną kombinację materiałów i dodać odpowiednie zabezpieczenia. Czynniki abrazyjne będą powodowały ścieranie każdego materiału, ale użycie poprawnego materiału może znacznie wydłużyć okres użytkowania taśmy. W zastosowaniach bardzo abrazyjnych jako pierwsze ścierają się zazwyczaj piny i koła. Szybkie wytarcie pinów łączących skutkuje najczęściej nadmiernym wydłużeniem podziałki taśmy. Może to uniemożliwiać prawidłowe zazębianie, przyspieszając ścieranie zębów kół. Intralox oferuje koła dzielone ze stali nierdzewnej i piny odporne na ścieranie, które pozwalają wydłużyć okres użytkowania taśmy.

OBROTOWY RUCH MODUŁÓW WOKÓŁ PINÓW A DOBÓR KOŁA ZĘBATEGO

W miarę jak moduły taśm zazębiają się i wyziębiają, występuje pulsowanie prędkości liniowej taśmy. Jest to skutek obrotowego ruchu modułów wokół pinów, czyli wznoszenie się i opadanie modułu podczas jego obrotu wokół osi wału. Jest to właściwość wszystkich taśm i łańcuchów napędzanych kołami zębatymi. Zmiany prędkości są odwrotnie proporcjonalne do liczby zębów w kole. Na przykład taśma napędzana przez sześciozębne koło zębate charakteryzuje się pulsacyjnym odchyleniem prędkości na poziomie 13,4%, podczas gdy taśma napędzana przez 19-zębne koło zębate charakteryzuje się odchyleniem na poziomie zaledwie 1,36%.

- W zastosowaniach, w których problemem jest przechylanie się produktu lub w których krytyczna jest płynna, równa prędkość, należy stosować koła zębate o maksymalnej dostępnej liczbie zębów.

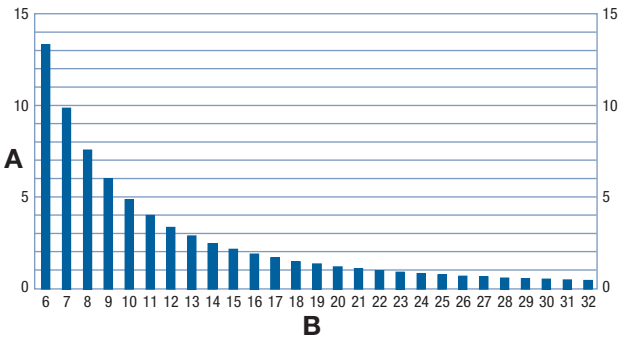

A Procentowe odchylenie prędkości
B Liczba zębów koła zębatego
Rysunek 5: Pulsacyjne odchylenia prędkości

WAŁY

Firma Intralox, LLC USA oferuje wały prostokątne obrobione zgodnie z zamówieniem w standardowych wymiarach 5/8 cala, 1 cal, 1,5 cala, 2,5 cala, 3,5 cala, 40 mm i 60 mm. Dostępne materiały to stal węglowa (C-1018) (niedostępna dla wymiarów 40 mm i 60 mm) oraz stal nierdzewna (303, 304 i 316). Więcej informacji można uzyskać, kontaktując się z działem obsługi klienta firmy Intralox.

Firma Intralox, LLC Europe oferuje wały prostokątne w standardowych wymiarach 25 mm, 40 mm, 60 mm, 65 mm i 90 mm. Dostępne materiały to stal węglowa (KG-37) i stal nierdzewna (304).

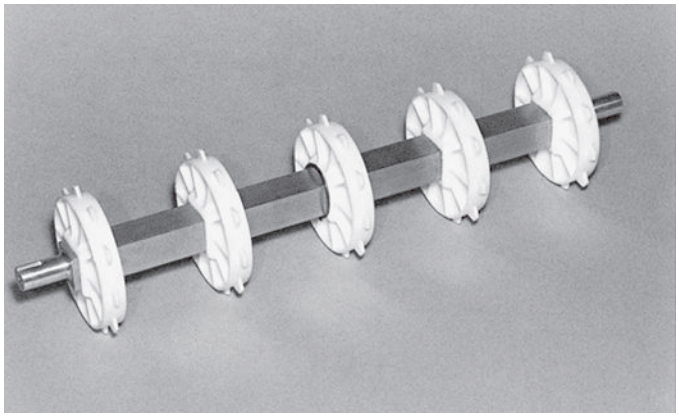

Rysunek 6: Wał prostokątny

Wały prostokątne wymagają tylko wytoczenia czopów pod łożyska. Nie są potrzebne rowki klinowe kół zębatych. Na każdym wałku tylko jedno koło zębate musi być utrzymywane w stałej pozycji, aby nie dopuścić do bocznego ruchu taśmy oraz by zapewnić bezpoślizgowe prowadzenie. Odbywa się to zazwyczaj przez umieszczenie pierścieni ustalających po przeciwnych stronach centralnego koła zębatego. Niektóre pierścienie są umieszczone w rowkach wyciętych w czterech rogach wału. Rowki te wprowadzają na wale strefy koncentracji naprężeń. W warunkach dużego obciążenia rowki mogą doprowadzić do przedwczesnego zużycia zmęczeniowego wału. Ponadto są dostępne samoczynne pierścienie ustalające i pierścienie ustalające z dzielonym kołnierzem, które nie wymagają rowków.

WYTRZYMAŁOŚĆ WAŁU

Dwa główne wymagania dotyczące wytrzymałości wału napędowego to 1) możliwość ciągnięcia taśmy bez nadmiernego odchylenia wału oraz 2) siła przenoszenia momentu obrotowego potrzebnego do napędzania taśmy. W pierwszym przypadku wał działa jako belka podpierana przez łożyska, na którą przenoszone jest naprężenie taśmy poprzez koła zębate. W drugim przypadku wał jest obracany przez silnik napędowy. Opór naprężenia taśmy wywołuje obciążenia skrętne. Te dwa typy obciążeń, czyli maksymalne odchylenie i maksymalny dopuszczalny moment obrotowy, zostaną przeanalizowane osobno. Podane są proste wzory umożliwiające wybór właściwych wałków.

Maksymalne odchylenie jest uwarunkowane odpowiednim zazębianiem taśmy i koła. Jeśli wał wygina się bardziej niż o 0,10 cala (2,5 mm) koła mogą nie zazębiać się poprawnie, powodując „przeskoki”. W przypadku przenośników dwukierunkowych z napędem centralnym limit ten wzrasta do 0,22 cala (5,6 mm), ponieważ naprężenie w sekcji powrotnej jest większe i obciążenie zębów jest rozłożone bardziej równomierne.

ŚLIZGI

Dodanie ślizgów do ramy przenośnikowej pozwala wydłużyć okres eksploatacji tej ramy i taśmy oraz zmniejszyć siły tarcia ślizgowego. Właściwy wybór materiału i konstrukcji ślizgów zapewniających najlepszy współczynnik tarcia przekłada się na zmniejszenie zużycia taśmy i ramy oraz zapotrzebowania na energię.

Dowolna czysta ciecz, jak olej lub woda, będzie działać jako czynnik chłodzący i warstwa oddzielająca taśmę od strony transportowej, obniżając zazwyczaj współczynnik tarcia. Czynniki abrazyjne, jak sól, drobiny potłuczonego szkła, ziemia i włókna roślinne, będą wtapiały się w miększe materiały i powodowały ścieranie materiałów twardszych. W takich zastosowaniach okres użytkowania taśmy będzie dłuższy, jeśli ślizgi będą twardsze.

ELEKTRYCZNOŚĆ STATYCZNA

Plastikowe taśmy mogą wywoływać wyładowania elektrostatyczne lub iskry, jeśli są używane w suchym środowisku. Jeśli w danym zastosowaniu może występować problem elektryczności statycznej, wskazane jest uziemienie elektryczne. Zaleca się ponadto smarowanie lub nawilżanie powierzchni przenośnika. Niektóre modele taśm są dostępne w wersji z acetalu przewodzącego prąd elektryczny (EC). Więcej informacji można uzyskać, kontaktując się z działem obsługi klienta firmy Intralox.

2 LINIA PRODUKTÓW

MATERIAŁY TAŚMY DO STANDARDOWYCH ZASTOSOWAŃ

ACETAL

Ten materiał termoplastyczny jest znacznie bardziej wytrzymały niż polipropylen czy polietylen. Acetal cechuje się dobrym zrównoważeniem właściwości mechanicznych i termicznych.

- Zakres temperatury wynosi od -50°F do 200°F (od -46°C do 93°C).
- Współczynnik rozszerzalności cieplnej wynosi 0,00072 cala na stopę na °F (0,11 mm/m/°C).
- Niski współczynnik tarcia, co sprawia, że dobrze nadaje się do transportu pojemników.
- Do zastosowań, w których powoli narastające ładunki elektrostatyczne muszą być rozpraszane, dostępny jest acetal o wysokiej wytrzymałości przewodzący prąd elektryczny (HSEC). Acetal o wysokiej wytrzymałości przewodzący prąd elektryczny (HSEC) spowalnia to rozpraszanie i zapewnia lepsze działanie w środowisku wilgotnym. Acetal HSEC jest dostępny w serii 400 Non Skid.
- Dobra odporność na zmęczenie materiału i sprężystość powrotna.
- Dość dobra odporność na uderzenia, przecięcia i zarysowania.
- Ciężar właściwy 1,40. Nie unosi się na wodzie.

POLIETYLEN (PE)

PE to lekki, termoplastyczny materiał o doskonałej elastyczności i dużej wytrzymałości na uderzenia. Firma Intralox zaleca stosowanie czarnego polietylenu w zastosowaniach, w których występują niskie temperatury i bezpośrednie nasłonecznienie.

- Zakres temperatury wynosi od -100°F do 150°F (od -73°C do 66°C).Dokładne temperatury podano w tabeli danych taśmy dla wybranego typu taśmy.
- Współczynnik rozszerzalności cieplnej:
  - S100 i S400 Raised Rib: 0,0015 cala/ft/°F (0,23 mm/m/°C).
  - Wszystkie inne taśmy: 0,0011 in/ft/°F (0,17 mm/m/°C).
- Doskonała wydajność w niskich temperaturach.
- Znakomite właściwości uwalniania produktu (produkt nie przykleja się do powierzchni).
- Jest odporny na wiele kwasów, zasad i węglowodorów.
- Ciężar właściwy: 0,95. Unosi się na wodzie.

POLIPROPYLEN (PP)

Jest to standardowy materiał używany w zastosowaniach ogólnych i wymagających odporności chemicznej.

- Zakres temperatur wynosi od 34°F (1°C) do 220°F (104°C).
- Współczynnik rozszerzalności cieplnej:
  - W temperaturach roboczych powyżej 100°F (38°C): 0,0010 cala/stopy/°F (0,15 mm/m/°C)
  - W temperaturach roboczych poniżej 100°F (38°C): 0,0008 cala/stopy/°F (0,12 mm/m/°C)
- Polipropylen to stosunkowo mocny materiał, który w normalnych zastosowaniach wykazuje pewną łamliwość w niskich temperaturach.
- Dobra równowaga między umiarkowaną wytrzymałością a niską wagą.
- Dobra odporność chemiczna na wiele kwasów, zasad, soli i alkoholi.
- Ciężar właściwy 0,90. Unosi się na wodzie.
- Nie jest zalecany w warunkach otoczenia, w których mamy do czynienia z silnym wpływem uderzeń, gdy temperatura jest niższa niż 45°F (7°C).
- Należy używać czarnego polipropylenu w przypadku zastosowań wystawionych na bezpośrednie działanie promieni słonecznych.

MATERIAŁY TAŚMY DO SPECJALNEGO ZASTOSOWANIA

NYLON ODPORNY NA ŚCIERANIE (AR)

Materiał ten jest zalecany do pracy na mokrych lub suchych powierzchniach ściernych i do zastosowań o dużej wytrzymałości.

- Zgodny z regulacjami FDA materiał jest dostępny w kolorze czarnym i białym.
- Zakres temperatury wynosi od -50°F do 240°F (od -46°C do 116°C).
- Nylon może się rozszerzać lub kurczyć w zależności od warunków przechowywania i użytkowania. Więcej informacji można uzyskać, kontaktując się z działem obsługi klienta firmy Intralox.
- Taka sama tabela współczynnika temperatury jak w przypadku zwykłego nylonu.
- Stabilizacja termiczna zapewniająca najwyższą odporność na ścieranie poza pomieszczeniami.
- Ciężar właściwy: 1,06. Nie unosi się na wodzie.

CHEMBLOX

ChemBlox™ to zaprojektowany i zoptymalizowany pod kątem przetwórstwa żywności materiał, w przypadku którego niezbędny jest wysoki poziom odporności chemicznej. Niniejszy materiał jest zalecany w przypadku ciągłego użytkowania zbiorników zanurzeniowych o działaniu przeciwbakteryjnym, w których zastosowano kwas nadoctowy (PAA) lub podobne substancje chemiczne.

- Zakres temperatury wynosi od 0°F do 150°F (od -18°C do 66°C).
- Współczynnik rozszerzalności cieplnej wynosi 0,00087 cala na stopę na °F (0,13 mm/m/°C).
- Klasyfikacja UL94 zdolności podtrzymywania płomienia: V-0 przy 1/32 cala (0,8 mm). Aby uzyskać informacje na temat postępowania w przypadku pożaru i zaleceń dotyczących bezpieczeństwa, należy skontaktować się z działem obsługi klienta firmy Intralox.
- Nadzwyczajna odporność na silne kwasy.
- Wysoka odporność na inne środki czyszczące, sole, alkohole i utleniacze.
- Odporność na światło UVA i UVB, ozon i promieniowanie.
- Ciężar właściwy: 1,77–1,79. Nie unosi się na wodzie.
- Trwałość i wytrzymałość nawet po długotrwałym kontakcie ze środkami chemicznymi.
- Skrajnie wysokie właściwości hydrofobowe w porównaniu do innych tworzyw plastikowych lub metali.

ACETAL WYKRYWALNY

Ten materiał powstał z myślą o zastosowaniach w przemyśle przetwórstwa spożywczego, gdzie bardzo ważne jest unikanie zanieczyszczenia ciałami obcymi. Acetal wykrywalny jest zoptymalizowany pod kątem wykrywania przez detektor metalu. W pewnych warunkach może być również wykrywany przez detektor promieniowania rentgenowskiego. W przypadku stosowania wyłącznie wykrywania promieniowania RTG firma Intralox zaleca wybór materiałów wykrywalnych na podstawie promieniowania rentgenowskiego, które zostały specjalnie opracowane pod kątem wykrywania promieniowania rentgenowskiego. Testowanie na tym materiale wykrywacza metalu w środowisku produkcyjnym jest najlepszą metodą określenia czułości wykrywania.

- Zakres temperatury wynosi od -50°F do 200°F (od -46°C do 93°C).
- Współczynnik rozszerzalności cieplnej wynosi 0,00072 cala na stopę na °F (0,11 mm/m/°C).
- Dobra wytrzymałość na uderzenia w temperaturach powyżej 34°F (1°C).
- Materiał specjalnie zaprojektowany z myślą o podwyższonej wytrzymałości na uderzenia.
- Materiał z domieszką metalu nie podlega korozji ani nie są z niego wydzielane niebezpieczne ostre włókna.
- Ciężar właściwy: 1,61. Nie unosi się na wodzie.
- Materiał dostępny w wybranych rodzajach taśm z wielu serii. Więcej informacji można uzyskać, kontaktując się z działem obsługi klienta firmy Intralox.

WYKRYWALNY MATERIAŁ MX

Ten materiał powstał z myślą o zastosowaniach w przemyśle przetwórstwa spożywczego, gdzie bardzo ważne jest unikanie zanieczyszczenia ciałami obcymi. Wykrywalny MX jest zoptymalizowany pod kątem wykrywania przez detektor metalu. W pewnych warunkach może być również wykrywany przez detektor promieniowania rentgenowskiego. W przypadku stosowania wyłącznie wykrywania promieniowania RTG firma Intralox zaleca wybór materiałów wykrywalnych na podstawie promieniowania rentgenowskiego, które zostały specjalnie opracowane pod kątem wykrywania promieniowania rentgenowskiego. Testowanie na tym materiale wykrywacza metalu w środowisku produkcyjnym jest najlepszą metodą określenia czułości wykrywania.

- Zakres temperatury wynosi od -50°F do 200°F (od -46°C do 93°C).
- Pakiet do wykrywania nie ulega korozji i zawiera tylko dodatki bezpieczne do użycia z żywnością.
- Nie unosi się na wodzie.
- Aby uzyskać informacje na temat dostępności serii i akcesoriów, należy skontaktować się z działem obsługi klienta firmy Intralox.

WYKRYWALNY NYLON

Ten materiał powstał z myślą o zastosowaniach w przemyśle przetwórstwa spożywczego, gdzie bardzo ważne jest unikanie zanieczyszczenia ciałami obcymi. Wykrywalny nylon jest zoptymalizowany pod kątem wykrywania przez wykrywacz metalu. W pewnych warunkach może być również wykrywany przez detektor promieniowania rentgenowskiego. W przypadku stosowania wyłącznie wykrywania promieniowania RTG firma Intralox zaleca wybór materiałów wykrywalnych na podstawie promieniowania rentgenowskiego, które zostały specjalnie opracowane pod kątem wykrywania promieniowania rentgenowskiego. Testowanie na tym materiale wykrywacza metalu w środowisku produkcyjnym jest najlepszą metodą określenia czułości wykrywania.

- Zakres temperatury wynosi od -50°F do 180°F (od -46°C do 82°C).
- Współczynnik rozszerzalności cieplnej wynosi 0,00072 cala na stopę na °F (0,11 mm/m/°C).
- Nylon może się rozszerzać lub kurczyć w zależności od warunków przechowywania i użytkowania. Więcej informacji można uzyskać, kontaktując się z działem obsługi klienta firmy Intralox.
- Taka sama tabela współczynnika temperatury jak w przypadku zwykłego nylonu.
- Materiał z domieszką metalu nie podlega korozji ani nie są z niego wydzielane niebezpieczne ostre włókna.
- Ciężar właściwy: 1,06. Nie unosi się na wodzie.
- Do mokrych lub suchych powierzchni ściernych i do zastosowań o dużej wytrzymałości.
- Dostępne dla taśm S1700.

POLIPROPYLEN WYKRYWALNY A22

Ten materiał powstał z myślą o zastosowaniach w przemyśle przetwórstwa spożywczego, gdzie bardzo ważne jest unikanie zanieczyszczenia ciałami obcymi.Polipropylen wykrywalny A22 jest zoptymalizowany pod kątem wykrywania przez detektor metalu. W pewnych warunkach może być również wykrywany przez detektor promieniowania rentgenowskiego. W przypadku stosowania wyłącznie wykrywania promieniowania RTG firma Intralox zaleca wybór materiałów wykrywalnych na podstawie promieniowania rentgenowskiego, które zostały specjalnie opracowane pod kątem wykrywania promieniowania rentgenowskiego. Testowanie na tym materiale wykrywacza metalu w środowisku produkcyjnym jest najlepszą metodą określenia czułości wykrywania.

- Zakres temperatury wynosi od 0°F do 150°F (od -18°C do 66°C).
- Dobra wytrzymałość na uderzenia w temperaturach powyżej 34°F (1°C).
- Współczynnik rozszerzalności cieplnej wynosi 0,0011 cala na stopę na °F (0,17 mm/m/°C).
- Materiał specjalnie zaprojektowany z myślą o podwyższonej wytrzymałości na uderzenia.
- Ciężar właściwy: 1,13. Nie unosi się na wodzie.
- Materiał z domieszką metalu nie podlega korozji ani nie wydziela niebezpiecznych dodatków.
- Materiał dostępny w wybranych rodzajach taśm z wielu serii. Więcej informacji można uzyskać, kontaktując się z działem obsługi klienta firmy Intralox.

NIEPRZYWIERAJĄCY EASY RELEASE PLUS

Materiał ten jest odporny na przywieranie gumy i w obecności olejów oraz wysokich temperatur zachowuje stabilność wymiarową. Easy Release PLUS jest odpowiedni do zastosowań w przemyśle oponiarskim.

- Zakres temperatury wynosi od 34°F do 220°F (od 1°C do 104°C).
- Współczynnik rozszerzalności cieplnej wynosi 0,0004 cala na stopę na °F (0,06 mm/m/°C).
- Nie unosi się na wodzie.
- Materiał Easy Release PLUS jest dostępny w serii S1400 Flat Top.

ŁATWO UWALNIANY, MOŻLIWY DO ŚLEDZENIA POLIPROPYLEN

Jest to materiał opracowany w celu zapewnienia odporności na przywieranie do powierzchni gumowych, umożliwia wykrywanie za pomocą detektorów metalu i jest przeznaczony do zastosowań w przemyśle oponiarskim, gdzie przywieranie i zanieczyszczenia produktu mogą stanowić problem.

- Zakres temperatury wynosi od 34°F do 220°F (od 1°C do 104°C).
- Unosi się na wodzie.
- Dostępny w serii S1400 Flat Top.

POLIPROPYLEN ENDURALOX

Specjalnie opracowany materiał, który maksymalizuje okres eksploatacji taśm Intralox w środowisku pasteryzatora. Polipropylen Enduralox™ chroni strukturę molekularną polipropylenu przed czynnikami środowiskowymi, takimi jak zmiana temperatury, brom czy chlor.

- Zakres temperatury wynosi od 34°F do 220°F (od 1°C do 104°C).
- Enduralox to stosunkowo mocny materiał, który w normalnych zastosowaniach wykazuje pewną łamliwość w niskich temperaturach.
- Nie jest zalecany w warunkach otoczenia, w których mamy do czynienia z silnym wpływem uderzeń, gdy temperatura jest niższa niż 45°F (7°C).
- Pod względem właściwości fizycznych nie różni się niczym od standardowego polipropylenu.
- Dobra odporność chemiczna na wiele kwasów, zasad, soli i alkoholi.
- Ciężar właściwy: 0,90. Unosi się na wodzie.

TERMOPLASTYCZNY POLIESTER OPÓŹNIAJĄCY PALENIE SIĘ (FR-TPES)

Jest to materiał klasy UL94 V-0, który nie podtrzymuje palenia się. Chociaż ten materiał nie pali się aktywnie, to w obecności płomienia czernieje i topi się. FR-TPES jest bardziej wytrzymały od polipropylenu, ale nie tak bardzo jak acetal.

- Zakres temperatury wynosi od 40°F do 150°F (od 4°C do 66°C).
- Klasyfikacja UL94 zdolności podtrzymywania płomienia: V-0 przy 1/32 cala (0,8 mm). Aby uzyskać informacje na temat postępowania w przypadku pożaru i zaleceń dotyczących bezpieczeństwa, należy skontaktować się z działem obsługi klienta firmy Intralox.
- Ciężar właściwy: 1,45. Nie unosi się na wodzie.

NYLON ODPORNY NA WYSOKIE TEMPERATURY (HR)

Ten materiał jest dostępny do zastosowań suchych wiążących się z podwyższoną temperaturą. Jest on zgodny z regulacjami FDA dotyczącymi użycia w instalacjach przetwórstwa żywności i pakowania.

- Zakres temperatury:
  - Zakres temperatur w przypadku długotrwałego kontaktu: od -50°F do 240°F (od -46°C do 116°C).
  - Górna granica okresowego wystawienia na działanie temperatury: 270°F (132°C).
- Nylon może się rozszerzać lub kurczyć w zależności od warunków przechowywania i użytkowania. Więcej informacji można uzyskać, kontaktując się z działem obsługi klienta firmy Intralox.
- Klasyfikacja UL94 zdolności podtrzymywania płomienia: V-2. Aby uzyskać informacje na temat postępowania w przypadku pożaru i zaleceń dotyczących bezpieczeństwa, należy skontaktować się z działem obsługi klienta firmy Intralox.
- Ciężar właściwy: 1,13. Nie unosi się na wodzie.

HI-IMPACT (MATERIAŁ O WYSOKIEJ ODPORNOŚCI NA UDERZENIA)

Materiał jest dostępny wyłącznie do taśm serii S800 Tough Flat Top. Materiał Hi-Impact powstał z myślą o zastosowaniach w przemyśle przetwórstwa spożywczego, gdzie bardzo silne uderzenia stanowią problem.

- Zakres temperatury wynosi od 0°F do 120°F (od -18°C do 49°C).
- Współczynnik rozszerzalności cieplnej wynosi 0,001 cala na stopę na °F (0,156 mm/m/°C).
- Większa odporność na uderzenia niż w przypadku acetalu i polipropylenu.
- Ciężar właściwy: 1,18. Nie unosi się na wodzie.

NYLON ODPORNY NA B. WYSOKIE TEMPERATURY (HHR)

Nylon HHR jest stosowany w suchych warunkach, przy podwyższonej temperaturze. Ten materiał jest zgodny z regulacjami FDA dotyczącymi użycia w instalacjach przetwórstwa żywności i pakowania oraz jest akceptowany przez USDA-FSIS (przemysł mięsny i drobiarski).

- Zakres temperatury:
  - Zakres temperatur w przypadku długotrwałego kontaktu: od -50°F do 310°F (od -46°C do 154°C).
  - Górna granica okresowego wystawienia na działanie temperatury: 360°F (182°C).
- Nylon może się rozszerzać lub kurczyć w zależności od warunków przechowywania i użytkowania. Więcej informacji można uzyskać, kontaktując się z działem obsługi klienta firmy Intralox.
- Klasyfikacja UL94 zdolności podtrzymywania płomienia: V-2. Aby uzyskać informacje na temat postępowania w przypadku pożaru i zaleceń dotyczących bezpieczeństwa, należy skontaktować się z działem obsługi klienta firmy Intralox.
- Ciężar właściwy: 1,13. Nie unosi się na wodzie.

ACETAL O WYSOKIEJ WYTRZYMAŁOŚCI PRZEWODZĄCY PRĄD ELEKTRYCZNY (HSEC)

Materiał ten ułatwia rozpraszanie ładunków elektrostatycznych, które mogą się gromadzić zwłaszcza podczas przenoszenia puszek lub innych przedmiotów przewodzących elektryczność. Taśmę można uziemić do metalowej szyny lub strony transportowej przenośnika, co umożliwi rozpraszanie ładunków, które mogą się gromadzić w produkcie. Całe taśmy mogą być wykonane z acetalu HSEC, pomimo że acetal HSEC jest zwykle łączony w regularne sekcje taśm acetalowych. Na przykład trzy rzędy sekcji acetalowych HSEC na każde 2 stopy (0,61 m) taśmy S100 lub S900 lub pięć rzędów na każde 2 stopy (0,61 m) taśmy S1100.

- Rezystywność powierzchni acetalu HSEC według obliczeń zgodnych z normą IEC 62631 wynosi 1000 omów.
- Ma takie same współczynniki odporności chemicznej i tarcia, co w przypadku zwykłego acetalu.
- Ciężar właściwy 1,40. Nie unosi się na wodzie.

NISKOHIGROSKOPIJNY NISKOŚCIERALNY (LMAR)

- Zakres temperatury wynosi od -50°F do 290°F (od -46°C do 143°C).
- Współczynnik rozszerzalności cieplnej wynosi 0,00096 cala na stopę na °F (0,14 mm/m/°C).
- Klasyfikacja UL94 zdolności podtrzymywania płomienia: V-2 przy 0,236 cala (6 mm). Aby uzyskać informacje na temat postępowania w przypadku pożaru i zaleceń dotyczących bezpieczeństwa, należy skontaktować się z działem obsługi klienta firmy Intralox.
- Wysoka odporność na ciepło.
- Odporność na ścieranie.
- Biopolimer.
- Niska absorpcja wilgoci zapewnia stabilność wymiarową.
- Nie unosi się na wodzie.

LOW WEAR PLUS

Low Wear Plus jest dostępna do zastosowań w branży przetwórstwa owocowo-warzywnego, gdzie problemem jest bardzo ścierne odwadnianie.

- Zakres temperatury wynosi od 0°F do 120°F (od -18°C do 49°C).
- Współczynnik rozszerzalności cieplnej wynosi 0,001 cala na stopę na °F (0,156 mm/m/°C).
- Lepsze właściwości w zakresie zużycia niż w przypadku nylonu.
- Ciężar właściwy: 0,18. Unosi się na wodzie.

NYLON

Materiał jest odpowiedni do zastosowań wymagających dobrej odporności chemicznej i odporności na ścieranie na sucho. Dwa ograniczenia w korzystaniu z nylonu to fakt, że pochłania wodę i jest bardziej podatny na przecięcia i wyżłobienia niż acetal. Ze względu na rozszerzalność powodowaną przez absorpcję wody nylon nie jest zalecany do użytku w zastosowaniach o wysokiej wilgoci.

- Zakres temperatury wynosi od -50°F do 180°F (od -46°C do 82°C).
- Nylon może się rozszerzać lub kurczyć w zależności od warunków przechowywania i użytkowania. Więcej informacji można uzyskać, kontaktując się z działem obsługi klienta firmy Intralox.
- Dobra odporność chemiczna i niskotemperaturowa wydajność.
- Odporność na ścieranie na sucho.
- Dobra odporność materiału na zmęczenie.
- Ciężar właściwy: 1,13. Nie unosi się na wodzie.
- Silniejszy od polipropylenu.

KOMPOZYT POLIPROPYLENU

Jest to standardowy materiał używany w zastosowaniach wymagających zarówno wysokiej wytrzymałości, jak i odporności chemicznej.

- Zakres temperatury wynosi od -20°F do 220°F (od -29°C do 104°C).
- Współczynnik rozszerzalności cieplnej wynosi 0,0004 cala na stopę na °F (0,06 mm/m/°C).
- Znakomita wytrzymałość i sztywność.
- Dobra odporność chemiczna na kwasy, zasady, sole i alkohol.
- Ciężar właściwy: 1,12. Nie unosi się na wodzie.
- Elektrycznie przewodzący (EC) polipropylen (PP) ułatwia rozpraszanie ładunków elektrostatycznych. Elektrycznie przewodzący kompozyt PP jest dostępny w serii S1200 Non Skid.

PK

PK cechuje się dobrym zrównoważeniem właściwości mechanicznych i odporności chemicznej. Materiał ten ma podobną trwałość do acetalu, lecz cechuje się zwiększoną wytrzymałością i odpornością chemiczną. PK ma wyjątkową właściwość w postaci niskiej przepuszczalności węglowodorów. Ta właściwość zapobiega przedostawaniu się olejów do taśmy, co gwarantuje lepsze zwalnianie produktu i zwiększenie wydajności produkcji.

- Zakres temperatury wynosi od -40°F do 176°F (od -40°C do 80°C).
- Współczynnik rozszerzalności cieplnej wynosi 0,00073 cala na stopę na °F (0,11 mm/m/°C).
- Wytrzymałość.
- Odporność na ścieranie.
- Odporność chemiczna. W przypadku zastosowań wymagających szczególnej odporności chemicznej należy skontaktować się z działem obsługi klienta firmy Intralox w celu uzyskania listy substancji chemicznych.
- Odporność na uderzenia.
- Ciężar właściwy 1,24. Nie unosi się na wodzie.

PVDF

Jest to materiał specjalny o bardzo wysokiej odporności chemicznej na wiele kwasów i zasad.

- Zakres temperatury wynosi od 34°F do 200°F (od 1°C do 93°C).
- Współczynnik rozszerzalności cieplnej wynosi 0,00087 cala na stopę na °F (0,13 mm/m/°C).
- Klasyfikacja UL94 zdolności podtrzymywania płomienia: V-0 przy 1/32 cala (0,8 mm). Aby uzyskać informacje na temat postępowania w przypadku pożaru i zaleceń dotyczących bezpieczeństwa, należy skontaktować się z działem obsługi klienta firmy Intralox.
- Znakomita odporność chemiczna na kwasy, zasady, sole i alkohol.
- Ciężar właściwy: 1,78. Nie unosi się na wodzie.
- Silniejszy od polipropylenu.
- Dostępny w serii S9000 Flush Grid.

MATERIAŁ SAMOGASNĄCY O NISKIM STOPNIU POCHŁANIANIA WILGOCI (SELM)

Materiał ten to polimer zaprojektowany do użycia w taśmach spiralnych. Właściwości samogasnące są ważne dla klientów chcących ograniczyć ryzyko pożaru w ich zakładach. Właściwości związane z małym wchłanianiem wilgoci są szczególnie ważne dla klientów chcących użyć materiału dobrze sprawdzającego się w warunkach wilgotności oraz w zastosowaniach wymagających czyszczenia.

- Zakres temperatur w przypadku długotrwałego kontaktu: od -50°F do 240°F (od -46°C do 116°C).
- Klasyfikacja UL94 zdolności podtrzymywania płomienia: V-2. Aby uzyskać informacje na temat postępowania w przypadku pożaru i zaleceń dotyczących bezpieczeństwa, należy skontaktować się z działem obsługi klienta firmy Intralox.
- Ciężar właściwy: 1,06. Nie unosi się na wodzie.

UVFR

Materiał ten nie podtrzymuje palenia.

- Zakres temperatury wynosi od 34°F do 200°F (od 1°C do 93°C).
- Współczynnik rozszerzalności cieplnej wynosi 0,00087 cala na stopę na °F (0,13 mm/m/°C).
- Klasyfikacja UL94 zdolności podtrzymywania płomienia: V-0 przy 1/32 cala (0,8 mm). Aby uzyskać informacje na temat postępowania w przypadku pożaru i zaleceń dotyczących bezpieczeństwa, należy skontaktować się z działem obsługi klienta firmy Intralox.
- Doskonała odporność na promieniowanie ultrafioletowe.
- Ciężar właściwy: 1,78. Nie unosi się na wodzie.
- UVFR jest dostępny w seriach S1100 Flush Grid i S900 Perforated Flat Top.

MATERIAŁ ODPORNY NA PROMIENIE UV

Do zastosowań wymagających odporności na promienie ultrafioletowe dostępny jest acetal i czarny polipropylen odporny na promienie UV.

- Zakres temperatury:
  - Acetal odporny na promienie UV: od -50°F do 200°F (od -46°C do 93°C).
  - Polipropylen odporny na promienie UV: od 34°F do 220°F (od 1°C do 104°C).
  - Nie unosi się na wodzie.

ACETAL WYKRYWALNY PROMIENIOWANIEM RENTGENOWSKIM

Materiał ten został specjalnie zaprojektowany do wykrywania przez urządzenia rentgenowskie i jest zalecany do zastosowań w przemyśle spożywczym, gdzie zanieczyszczenie materiałami obcymi stanowi problem. Testowanie na tym materiale wykrywacza rentgenowskiego w środowisku produkcyjnym jest najlepszą metodą określenia czułości wykrywania. Materiały wykrywalne przez promieniowanie rentgenowskie mają większą wagę i wymagają specjalnych rozważań projektowych. Firma Intralox zachęca do stosowania regularnych (niewypełnionych) materiałów w połączeniu z konstrukcją przenośnika i konserwacją zapobiegawczą, aby zmniejszyć ryzyko zanieczyszczenia materiałami obcymi. Więcej informacji można uzyskać, kontaktując się z działem obsługi klienta firmy Intralox.

- Zakres temperatury wynosi od -50°F do 200°F (od -46°C do 93°C).
- Współczynnik rozszerzalności cieplnej wynosi 0,0007 cala na stopę na °F (0,10 mm/m/°C).
- Musi być używany na linii przed wykrywaczem rentgenowskim.
- Wykrywalne materiały wykorzystują dodatki reagujące na wykrywacze metali, detektory rentgenowskie lub oba urządzenia.
- Wykrywalne materiały działają inaczej niż materiały, które nie zawierają tych dodatków. Środowiska suche lub ścierne mogą powodować zwiększone zużycie wykrywalnych materiałów. Zwiększone zużycie powoduje powstawanie dodatkowego pyłu w całym systemie przenośników.
- W przypadku używania wykrywalnych materiałów należy zawsze stosować wytyczne dotyczące projektowania przenośników Intralox w celu zmniejszenia zużycia i ryzyka zapylenia.
- Pod względem odporności chemicznej nie różni się niczym od zwykłego acetalu.
- Ciężar właściwy: 1,73–1,70. Nie unosi się na wodzie.

PK WYKRYWALNY PROMIENIOWANIEM RENTGENOWSKIM

Materiał ten został specjalnie zaprojektowany do wykrywania przez urządzenia rentgenowskie i jest zalecany do zastosowań w przemyśle spożywczym, gdzie zanieczyszczenie materiałami obcymi stanowi problem. Testowanie na tym materiale wykrywacza rentgenowskiego w środowisku produkcyjnym jest najlepszą metodą określenia czułości wykrywania. Materiały wykrywalne przez promieniowanie rentgenowskie mają większą wagę i wymagają specjalnych rozważań projektowych. Firma Intralox zachęca do stosowania regularnych (niewypełnionych) materiałów w połączeniu z konstrukcją przenośnika i konserwacją zapobiegawczą, aby zmniejszyć ryzyko zanieczyszczenia materiałami obcymi. Więcej informacji można uzyskać, kontaktując się z działem obsługi klienta firmy Intralox.

- Zakres temperatury wynosi od -40°F do 176°F (od -40°C do 80°C).
- Współczynnik rozszerzalności cieplnej wynosi 0,00070 cala na stopę na °F (0,105 mm/m/°C).
- Musi być używany na linii przed wykrywaczem rentgenowskim.
- Wykrywalne materiały wykorzystują dodatki reagujące na wykrywacze metali, detektory rentgenowskie lub oba urządzenia.
- Wykrywalne materiały działają inaczej niż materiały, które nie zawierają tych dodatków. Środowiska suche lub ścierne mogą powodować zwiększone zużycie wykrywalnych materiałów. Zwiększone zużycie powoduje powstawanie dodatkowego pyłu w całym systemie przenośników.
- W suchych warunkach należy stosować pręty PK lub acetalowe, a nie pręty PK wykrywalne promieniowaniem rentgenowskim.
- W przypadku używania wykrywalnych materiałów należy zawsze stosować wytyczne dotyczące projektowania przenośników Intralox w celu zmniejszenia zużycia i ryzyka zapylenia.
- Odporność na ścieranie.
- Wytrzymałe i odporne na uderzenia powyżej 32°F (0°C).
- Ciężar właściwy: 1,51. Nie unosi się na wodzie.

WŁAŚCIWOŚCI MATERIAŁU TAŚMY

CIĘŻAR WŁAŚCIWY

Wartość ta stanowi stosunek gęstości materiału do gęstości wody w warunkach normalnego ciśnienia i temperatury. Ciężar właściwy większy niż 1,0 oznacza, że materiał jest cięższy od wody. Ciężar właściwy mniejszy niż 1,0 oznacza, że materiał unosi się na wodzie. Ciężar właściwy każdego materiału taśmy, patrz Materiały taśmy do standardowych zastosowań i Materiały taśmy do specjalnego zastosowania.

WSPÓŁCZYNNIKI TARCIA

Współczynniki tarcia określają wielkość tarcia wywołanego przez przesuwanie się taśmy po ramie przenośnika lub przesuwanie się pod transportowanym produktem. Niższe współczynniki tarcia przekładają się na mniejsze ciśnienia i zatory w układzie, mniejsze straty w produktach oraz mniejsze wymagania dotyczące naciągu taśmy i energii. Czasami większe tarcie jest potrzebne na stopniowych wzniosach/spadkach lub do zwiększenia ciśnienia w układzie niezbędnego do zasilania innych urządzeń.

Wartości współczynników tarcia w dużym stopniu zależą od warunków środowiskowych. Niska wartość zakresu współczynnika tarcia jest uzyskiwanym na drodze eksperymentalnej wynikiem dla nowych taśm na nowych profilach ślizgowych. Wartość ta powinna być stosowana tylko w najczystszych środowiskach lub tam, gdzie występuje woda lub inne środki smarne. Większość współczynników tarcia wymaga korekty odpowiednio do warunków środowiskowych panujących w otoczeniu przenośnika.

W przypadku analizy wytrzymałości taśmy przenośnikowej należy zastosować wyższy współczynnik tarcia niż normalnie, jeśli obecne są jakiekolwiek materiały ścierne, takie jak mąka, piasek, pył tekturowy, szkło lub podobne. Warunki, w których występuje duża ścieranie, mogą wymagać od dwóch do trzech razy większej siły tarcia niż zalecana w przypadku warunków czystych. W celu przeprowadzenia analizy wytrzymałości taśmy przenośnika należy użyć programu *inżynieryjnego firmy Intralox* lub obliczeń ręcznych, które zawiera Instrukcje doboru taśmy.

Materiał taśmy (warunki)	Tarcie pomiędzy ślizgiem a materiałem taśmy						Tarcie pomiędzy materiałem produktu i taśmą (użytkowanych w warunkach gromadzenia materiału)[a]									
	PE-UHMW		Nylatron		Stal CS i SS		Szkło		Stal		Plastik		Karton		Aluminium	
	Mokre	Suche	Mokre	Suche	Mokre	Suche	Mokre	Suche	Mokre	Suche	Mokre	Suche	Mokre	Suche	Mokre	Suche
Warunki: (S) = gładkie, czyste. (A) = warunki abrazyjne, brud. NR = niezalecane.																
Acetal (S)	0,10	0,10	0,13	0,15	0,18	0,19	0,13	0,14	0,13	0,13	0,13	0,16	–	0,18	0,33	0,27
Nylon AR maks. temp. (A)	–	0,32	–	0,36	–	0,30	–	–	–	–	–	–	–	0,22	–	0,31
Nylon AR maks. temp. (S)	–	0,19	–	0,24	–	0,31	–	–	–	–	–	–	–	0,22	–	0,31
Wykrywalny nylon maks. temp. (A)	–	0,32	–	0,36	–	0,30	–	–	–	–	–	–	–	0,22	–	0,31
Wykrywalny nylon maks. temp. (S)	–	0,19	–	0,24	–	0,31	–	–	–	–	–	–	–	0,22	–	0,31
Polipropylen wykrywalny A22	0,24	0,27	0,28	0,29	0,26	0,30	0,18	0,20	0,26	0,30	0,26	0,29	–	0,37	0,40	0,40
Easy Release PLUS (S)	0,11	0,13	0,24	0,25	0,26	0,26	–	–	–	–	–	–	–	–	–	–
FR TPES (S)	–	0,13	–	–	–	–	–	–	–	0,18	–		–		–	0,30
Hi-Impact (materiał o wysokiej odporności na uderzenia)	0,23	0,21	–	–	0,31	0,33	–	–	–	0,64	–	–	–	–	–	–
Nylon HR 72°F (22°C) (A)	–	0,30	–	0,26	–	0,26	–	0,16	–	0,27	–	0,16	–	0,19	–	0,28
Nylon HR 72°F (22°C) (S)	–	0,18	–	0,17	–	0,27	–	0,16	–	0,27	–	0,16	–	0,19	–	0,28
Nylon HHR maks. temp. (A)	NR	NR	–	0,32	–	0,39	–	0,19	–	0,27	–	0,47	–	0,23	–	0,25
Nylon HHR maks. temp. (S)	NR	NR	–	0,18	–	0,27	–	0,19	–	0,27	–	0,47	–	0,23	–	0,25
Acetal HSEC (S)	0,10	0,10	0,13	0,15	0,18	0,19	0,13	0,14	0,19	0,20	0,13	0,16	–	0,18	0,33	0,27
LMAR (A)	–	0,32	–	0,36	–	0,30	–	–	–	–	–	–	–	0,22	–	0,31
LMAR (S)	–	0,19	–	0,24	–	0,31	–	–	–	–	–	–	–	0,22	–	0,31
PK	0,10	0,21	–	–	0,21	0,24	–	–	–	–	–	–	–	–	–	–
Polietylen[b] (S)	0,24	0,32	0,14	0,13	0,14	0,15	0,08	0,09	0,10	0,13	0,08	0,08	–	0,15	0,20	0,24
Polipropylen (A)	NR	NR	0,29	0,30	0,31	0,31	0,18	0,19	0,26	0,32	0,11	0,17	–	0,21	0,40	0,40
Polipropylen (S)	0,11	0,13	0,24	0,25	0,26	0,26	0,18	0,19	0,26	0,32	0,11	0,17	–	0,21	0,40	0,40

Materiał taśmy (warunki)	Tarcie pomiędzy ślizgiem a materiałem taśmy						Tarcie pomiędzy materiałem produktu i taśmą (użytkowanych w warunkach gromadzenia materiału)[a]									
	PE-UHMW		Nylatron		Stal CS i SS		Szkło		Stal		Plastik		Karton		Aluminium	
	Mokre	Suche	Mokre	Suche	Mokre	Suche	Mokre	Suche	Mokre	Suche	Mokre	Suche	Mokre	Suche	Mokre	Suche
Warunki: (S) = gładkie, czyste. (A) = warunki abrazyjne, brud. NR = niezalecane.																
Kompozyt polipropylenowy (S)	0,30	0,35	–	–	0,31	0,37	0,24	0,23	0,36	0,32	0,17	0,21	–	–	0,55	0,45
PVDF	–	–	–	–	0,20	0,20	–	–	0,20	0,20	–	–	–	–	0,15	0,15
SELM (A)	–	0,32	–	0,36	–	0,30	–	–	–	–	–	–	–	0,22	–	0,31
SELM (S)	–	0,19	–	0,24	–	0,31	–	–	–	–	–	–	–	0,22	–	0,31
Polipropylen odporny na promienie UV	0,11	0,13	0,24	0,25	0,26	0,26	0,18	0,19	0,26	0,32	0,11	0,17	–	0,21	0,40	0,40

[a] Współczynniki tarcia między produktem a taśmą dotyczą tylko taśm Flat Top, Perforated Flat Top, Mesh Top, Flush Grid i Raised Rib.
[b] Polietylen nie jest zalecany do transportu pojemników.

TEMPERATURA

Temperatura ma wpływ na właściwości fizyczne materiałów termoplastycznych. Ogólna zasada mówi, że im większa temperatura pracy, tym więcej taśma traci na wytrzymałości, ale za to jest bardziej rozciągliwa i odporna na uderzenia. W chłodniejszych warunkach taśmy stają się sztywniejsze i czasem stają się kruche.

Współczynniki temperatury dla materiałów taśmy Intralox, patrz Tabela 2: Czynniki temperatury.

ROZSZERZALNOŚĆ TERMICZNA I SKURCZ TERMICZNY

Poza nielicznymi wyjątkami wielkość wszystkich ciał rośnie wraz ze wzrostem temperatury i maleje, gdy ich temperatura spada. Ponieważ tworzywa sztuczne rozszerzają się i kurczą w dość znacznym stopniu, należy to uwzględnić w konstrukcji przenośnika, gdy temperatura pracy jest inna niż temperatura otoczenia. Więcej informacji można znaleźć w Zmiany wymiarów w rozdziale Wytyczne projektowe.

Aby obliczyć spodziewane zmiany wymiarów wynikające z termicznych właściwości rozszerzalności i skurczu, należy użyć CalcLab lub posłużyć się poniższym wzorem.

Wzór 1:

$$\Delta = L \text{ or } W \times (T_2 - T_1) \times e$$

Δ	zmiana wielkości, cale (mm)
L or W	całkowita długość taśmy lub szerokość w temperaturze otoczenia, w stopach (m)
T_1	temperatura otoczenia
T_2	temperatura pracy
e	współczynnik rozszerzalności termicznej, cale/stopy/°F (mm/m/°C), podany w poniższej tabeli.

W poniższej tabeli przedstawiono współczynniki rozszerzalności termicznej dla materiałów elementów taśm i przenośników.

Współczynniki rozszerzalności termicznej		
Materiały	cale/stopy/°F	mm/m/°C
Taśmy		
Acetal, acetal HSEC	0,00072	0,11
Kompozyt polipropylenowy	0,0004	0,06
ChemBlox	0,00087	0,13
Acetal wykrywalny	0,00072	0,11
Wykrywalny materiał MX	0,00072	0,11
Wykrywalny nylon	0,00072	0,11
Wykrywalny polipropylen A22	0,0011	0,17
Nieprzywierający Easy Release PLUS	0,0004	0,06
Łatwo uwalniany, możliwy do śledzenia polipropylen (powyżej 100°F [38°C])	0,001	0,15
Łatwo uwalniany, możliwy do śledzenia polipropylen (poniżej 100°F [38°C])	0,0008	0,12
Polipropylen Enduralox	0,0004	0,06
Środek opóźniający palenie	0,0008	0,12
Hi-Impact (materiał o wysokiej odporności na uderzenia)	0,0010	0,156
LMAR	0,00096	0,15

Współczynniki rozszerzalności termicznej		
Materiały	**cale/stopy/°F**	**mm/m/°C**
Taśmy		
Low Wear Plus	0,001	0,15
Nylon (HR, HHR, AR)	0,0005	0,07
PK	0,00073	0,11
Polietylen: taśmy S100	0,0015	0,23
Polietylen: taśmy S400 Raised Rib	0,0015	0,23
Polietylen: wszystkie pozostałe taśmy	0,0011	0,17
Polipropylen (powyżej 100°F [38°C])	0,0010	0,15
Polipropylen (poniżej 100°F [38°C])	0,0008	0,12
PVDF	0,00087	0,13
SELM	0,0005	0,07
UVFR	0,00087	0,13
Acetal odporny na promienie UV	0,00072	0,11
Polipropylen odporny na promieniowanie UV (powyżej 100°F [38°C])	0,001	0,15
Polipropylen odporny na promieniowanie UV (poniżej 100°F [38°C])	0,0008	0,12
Wykrywalny promieniowaniem rentgenowskim	0,00072	0,10
Ślizgi		
HDPE i UHMW-PE -100°F do 86°F(-73°C do 30°C)	0,0009	0,14
HDPE i UHMW-PE 86°F do 210°F(30°C do 99°C)	0,0012	0,18
Nylatron	0,0004	0,06
Teflon	0,0008	0,12
Metale		
Aluminium	0,00014	0,02
Stal (węglowa i nierdzewna)	0,00007	0,01

ZGODNOŚĆ MATERIAŁU TAŚMY

ATEST FDA

Materiał spełnia wymogi FDA opisane w stosownym Kodeksie przepisów federalnych, rozdział 21, część 177. Materiał został uznany przez USDA jako chemicznie dopuszczony do powtarzalnego użytku w zastosowaniach związanych z ubojem, przetwarzaniem, transportem i przechowywaniem, w bezpośrednim kontakcie z mięsem lub produktami pochodzenia drobiowego.

ZGODNOŚĆ Z PRZEPISAMI UE

Materiał spełnia wymogi rozporządzenia ramowego 1935/2004/WE. Monomery i dodatki wykorzystywane w produkcji tworzywa sztucznego zostały wyszczególnione w wykazie unijnym. Testy przeprowadzone zgodnie z kryteriami opisanymi w rozporządzeniu UE 10/2011 wykazały, że gotowy produkt nie przekroczył limitu migracji globalnej (OML) ani mających zastosowanie limitów migracji specyficznej (SML).

ATEST 3A DAIRY

Test polega na badaniu materiałów, a nie konstrukcji produktu. Testy przyśpieszonego zużycia wykazały, że materiały po wyczyszczeniu i zdezynfekowaniu zachowują podstawowe właściwości użytkowe oraz wykończenie powierzchni.

Zgodność materiału taśmy[a]			
Nazwa materiału	**Atest FDA**	**Zgodność z przepisami UE**	**Atest 3-A Dairy**
Acetal	FCN 1892	1935/2004 WE, rozporządzenie 10/2011	20-27
nylon AR	21 CFR 177.1500	1935/2004 WE, rozporządzenie 10/2011	20-27 (biały)
ChemBlox™	21 CFR 177.2510	1935/2004 WE, rozporządzenie 10/2011	Nie testowano
Acetal wykrywalny	21 CFR 177.2470	1935/2004 WE, rozporządzenie 10/2011	20-25
Wykrywalny MX A25	21 CFR 177.2480	1935/2004 WE, rozporządzenie 10/2011	20-27
Wykrywalny nylon	21 CFR 177.1500	Brak zgodności z powodu środka spajającego	Nie testowano
Polipropylen wykrywalny A22	21 CFR 177.1520	1935/2004 WE, rozporządzenie 10/2011	20-27
Polipropylen Enduralox	21 CFR 177.1520	1935/2004 WE, rozporządzenie 10/2011	Nie testowano
nylon HR	21 CFR 177.1500	1935/2004 WE, rozporządzenie 10/2011	20-27 (biały)
Nylon HHR	21 CFR 177.1500	1935/2004 WE, rozporządzenie 10/2011	Nie testowano
Hi-Impact (materiał o wysokiej odporności na uderzenia)	21 CFR 177.2600	1935/2004 WE, rozporządzenie 10/2011	Nie testowano
Materiał odporny na wysokie temperatury	21 CFR 177.2415	1935/2004 WE, rozporządzenie 10/2011	Nie testowano
LMAR	FCN 1573	1935/2004 WE, rozporządzenie 10/2011	Nie testowano
Low Wear Plus	21 CFR 177.2600	1935/2004 WE, rozporządzenie 10/2011	Nie testowano
Nylon	21 CFR 177.1500	1935/2004 WE, rozporządzenie 10/2011	Nie testowano
Polietylen	21 CFR 177.1520	1935/2004 WE, rozporządzenie 10/2011	20-23 (niebieski, naturalny, czerwony)
Polipropylen	21 CFR 177.1520	1935/2004 WE, rozporządzenie 10/2011	20-25 (niebieski, biały, naturalny)
Kompozyt polipropylenu	21 CFR 177.1520	1935/2004 WE, rozporządzenie 10/2011	Nie testowano
PK	FCN 1847	1935/2004 WE, rozporządzenie 10/2011	Nie testowano
SELM	21 CFR 177.1500	1935/2004 WE, rozporządzenie 10/2011	Nie testowano
Acetal wykrywalny promieniowaniem rentgenowskim	21 CFR 177.2470	1935/2004 WE, rozporządzenie 10/2011	Nie testowano
PK wykrywalny promieniowaniem rentgenowskim	FCN 1847	1935/2004 WE, rozporządzenie 10/2011	Nie testowano

[a] W celu potwierdzenia zgodności kombinacji serii taśm, stylów i kolorów materiałów, należy skontaktować się z działem obsługi klienta firmy Intralox.

MATERIAŁY KÓŁ ZĘBATYCH DO STANDARDOWYCH ZASTOSOWAŃ.

ACETAL

Materiał ten jest używany do wykonywania kół zębatych do większości zastosowań ogólnych. Jest on znacznie bardziej wytrzymały od polipropylenu i poliuretanu oraz odznacza się dobrymi właściwościami mechanicznymi, termicznymi i chemicznymi.

- Acetal ma dobrą odporność na zmęczenie materiału i elastyczność.
- Acetal jest odporny na zużycie spowodowane przez zastosowania abrazyjne.
- Zakres temperatury wynosi od -50°F do 200°F (od -46°C do 93°C).
- Ten materiał jest zgodny z regulacjami FDA dotyczącymi użycia w instalacjach przetwórstwa żywności i pakowania.

MATERIAŁY WYKONANIA KÓŁ ZĘBATYCH DO SPECJALNYCH ZASTOSOWAŃ

Nie każda kombinacja średnicy podziałki koła, rozmiaru otworu i materiału jest dostępna we wszystkich seriach. Niektóre koła zębate są wykonywane na zamówienie i nie są dostępne z magazynu. Niektóre koła zębate mają długi czas realizacji. Więcej informacji można uzyskać, kontaktując się z działem obsługi klienta firmy Intralox.

NYLON WYPEŁNIONY WŁÓKNEM SZKLANYM

Ten materiał jest bardziej odporny na ścieranie od acetalu, ale nie tak odporny jak stal nierdzewna. Nylon wypełniony włóknem szklanym nie jest odporny na działanie substancji chemicznych.

- Dostępne również jako dwumateriałowe dzielone koło zębate z płytą łączącą z polipropylenu i płytką zębatą z nylonu wypełnionego włóknem szklanym.
- Zakres temperatur dla dzielonych kół zębatych z polipropylenowymi płytkami łączącymi: od 45°F do 220°F (7°C do 104°C).
- Zakres temperatury dla wszystkich pozostałych kół zębatych z nylonu wypełnionego włóknem szklanym wynosi od -51°F (-46°C) do 240°F (116°C).

NYLON

Koła te są używane do zastosowań abrazyjnych.

- Zakres temperatur wynosi od -50°F do 240°F (od -46°C do 116°C).

POLIPROPYLEN

Materiał służy do wykonywania kół zębatych do zastosowań, które mogą wymagać odporności chemicznej.

- Polipropylen (PP) odznacza się dobrą odpornością chemiczną na wiele kwasów, zasad, soli i alkoholi.
- Zakres temperatury PP wynosi od 34°F do 220°F (1°C do 104°C).
- Polipropylen to w warunkach normalnych stosunkowo mocny materiał, który w niskich temperaturach wykazuje jednak pewną łamliwość. Nie jest zalecany w warunkach otoczenia, w których mamy do czynienia z silnym wpływem uderzeń poniżej 45°F (7°C).
- Ten materiał jest zgodny z regulacjami FDA dotyczącymi użycia w instalacjach przetwórstwa żywności i pakowania.
- Informacji o dostępności kół zębatych z PP udziela dział obsługi klienta firmy Intralox.

KOMPOZYT POLIPROPYLENU

Kompozyt polipropylenu to standardowy materiał używany w zastosowaniach wymagających zarówno wysokiej wytrzymałości, jak i odporności chemicznej.

- Znakomita wytrzymałość i sztywność.
- Dobra odporność chemiczna na kwasy, zasady, sole i alkohol.
- Ciężar właściwy: 1,12.
- Zakres temperatury wynosi od -20°F do 220°F (od -29°C do 104°C).
- Współczynnik rozszerzalności cieplnej wynosi 0,0004 cala na stopę na °F (0,06 mm/m/°C)

POLIURETAN

Materiał służy do wykonywania kół zębatych do zastosowań, w których często występuje ścieranie abrazyjne.

- Zakres temperatury poliuretanu wynosi od 0°F do 120°F(od -18°C do 49°C). Poliuretan staje się miękki i elastyczny w wysokich temperaturach i odznacza się dobrą odpornością chemiczną.

KOMPOZYT POLIURETANU

Ten materiał jest niezwykle sztywny i odznacza się odpornością na wiele środków chemicznych oraz może pracować w szerokim zakresie temperatury.

- Zakres temperatury wynosi od -50°F do 240°F (-46°C do 116°C).
- Unikać dzielonych kół zębatych z kompozytu poliuretanu w warunkach narażenia na uderzenia w temperaturze poniżej 45°F (7°C).
- Koła zębate dzielone z kompozytu poliuretanu są zalecane tylko dla wałów napędowych.
- Dzielone koła zębate z kompozytu poliuretanu składają się z jednej płytki zębatej z kompozytu poliuretanu wmontowanej między polipropylenowe płytki łączące tworzące piastę koła. Inne dzielone koła zębate z kompozytu poliuretanu nie wykorzystują płytek łączących.

STAL NIERDZEWNA

Materiał ten jest używany do wykonywania dzielonych kół zębatych przeznaczonych do zastosowań, w których występuje ścieranie abrazyjne lub utrudniony jest demontaż wałka. Istnieją dwa typy kół ze stali nierdzewnej. Całkowicie metalowe koła odporne na ścieranie są dostępne w wielu seriach i średnicach podziałki. Koło dzielone ze stali nierdzewnej składa się z 1 do 3 stalowych płytek zębatych wmontowanych między polipropylenowe płytki łączące tworzące piastę koła.

- Koło jest podzielone na dwie części, co ułatwia jego montaż na wale i demontaż.
- Koła dzielone ze stali nierdzewnej odznaczają się dobrą odpornością chemiczną.
- Zakres temperatury dla polipropylenu wynosi od 34°F do 220°F (od 1°C do 104°C).
- Polipropylen to stosunkowo mocny materiał, który w normalnych zastosowaniach wykazuje pewną łamliwość w niskich temperaturach. Nie jest zalecany w warunkach otoczenia, w których występują silne uderzenia wtedy, gdy temperatura jest niższa niż 45°F (7°C).
- Te materiały są zgodne z regulacjami FDA dotyczącymi użycia na liniach przetwórstwa żywności i pakowania.
- Te koła są wykonywane standardowo z płytek ze stali nierdzewnej 304, ale na specjalne zamówienie jest możliwe ich wykonanie ze stali nierdzewnej 316.
- Informacji o dostępności udziela dział obsługi klienta firmy Intralox.

POLIURETAN BARDZO ODPORNY NA ŚCIERANIE

- Do intensywnych zastosowań powodujących silne ścieranie.
- Do zastosowań niewymagających zgodności z normami FDA.
- Zakres temperatury wynosi od -40°F do 160°F (od -40°C do 70°C).
- Taśmy serii 400 mają niższe wartości znamionowe, jeśli są używane w połączeniu z kołami z poliuretanu bardzo odpornego na ścieranie.

POLIETYLEN O BARDZO DUŻEJ MASIE CZĄSTECZKOWEJ (UMHW-PE)

- Zakres temperatury wynosi od -100°F do 150°F (od -73°C do 66°C).

DOSTĘPNOŚĆ MATERIAŁU KÓŁ ZĘBATYCH

W poniższej tabeli są wymienione materiały, z których mogą być wykonane koła zębate Intralox w poszczególnych seriach i średnicach podziałki. Należy zaznaczyć, że nie każde koło zębate o każdej średnicy podziałki może być wykonane ze wszystkich wymienionych materiałów. Koło z tej samej serii i o tej samej średnicy podziałki może czasami być wykonane z określonego materiału w przypadku niektórych typów otworów lub rozmiarów otworów, a w przypadku innych już nie. Koła zębate są pozycjami asortymentowymi lub wykonywanymi na zamówienie o długim okresie realizacji. Czas wykonania każdego koła zębatego jest inny. Do ceny zamówienia niektórych kół zębatych mogą być doliczane opłaty za przygotowanie produkcji. Informacji o dostępności i okresie realizacji poszczególnych kół udziela dział obsługi klienta firmy Intralox.

Średnica podziałki (mm)	Liczba zębów	Materiały kół zębatych[a]										
		Acetal	Polipropylen	Metal, koło dzielone	AR[b] Metal	Nylon	Poliuretan	Nylon wypełniony włóknem szklanym	Polietylen	Kompozyt poliuretanu	Ultra AR[b] Poliuretan	Kompozyt polipropylenu
Legenda symboli: • = dostępne.												
S100												
2,0 (51)	6	•	•									
3,5 (89)	11	•	•	•			•					
6,1 (155)	19	•	•	•			•					
S200												
4,0 (102)	6	•	•				•					
6,4 (163)	10	•	•		•		•					
10,1 (257)	16	•	•		•							

Średnica podziałki (mm)	Liczba zębów	Materiały kół zębatych[a]										
		Acetal	Polipropylen	Metal, koło dzielone	AR[b] Metal	Nylon	Poliuretan	Nylon wypełniony włóknem szklanym	Polietylen	Kompozyt poliuretanu	Ultra AR[b] Poliuretan	Kompozyt polipropylenu
Legenda symboli: • = dostępne.												
S400												
4,0 (102)	6	•	•	•		•	•					
5,2 (132)	8	•	•	•								
5,8 (147)	9			•[c]								
6,4 (163)	10	•	•	•	•	•				•	•	
7,8 (198)	12	•	•	•	•	•				•	•	
8,4 (213)	13			•[c]								
10,1 (257)	16	•	•	•	•	•				•	•	
S560												
1,8 (46)	18	•										
2,4 (61)	24	•										
3,2 (81)	32	•										
3,6 (91)	36	•										
S800												
4,0 (102)	6	•	•				•					
5,2 (132)	8	•	•	•			•					
6,5 (165)	10	•	•	•[d]			•				•	
7,7 (196)	12	•	•	•[d]			•				•	
10,3 (262)	16	•	•	•[d]							•	
S850												
4,0 (102)	6	•	•				•					
5,2 (132)	8	•	•	•[d]			•					
6,5 (165)	10	•	•	•[d]			•					
7,7 (196)	12	•	•	•[d]			•					
10,3 (262)	16	•	•	•[d]								
S888												
6,5 (165)	10	•				•						
7,7 (196)	12	•				•						
S900												
2,1 (53)	6	•	•									
3,1 (79)	9	•	•									
3,5 (89)	10	•	•	•								
4,1 (104)	12	•	•	•	•		•					
5,1 (130)	15			•				•				
5,8 (147)	17	•	•	•	•			•				
6,1 (155)	18	•	•	•	•		•	•				
6,8 (173)	20	•	•	•	•		•	•				
9,7 (246)	28			•								
S1000												
3,1 (7,9)	16	•				•						
4,6 (117)	24	•				•		•				•
5,8 (147)	30	•				•		•				
6,1 (155)	32	•				•		•				•

Średnica podziałki (mm)	Liczba zębów	Materiały kół zębatych[a]										
		Acetal	Polipropylen	Metal, koło dzielone	AR[b] Metal	Nylon	Poliuretan	Nylon wypełniony włóknem szklanym	Polietylen	Kompozyt poliuretanu	Ultra AR[b] Poliuretan	Kompozyt polipropylenu
Legenda symboli: • = dostępne.												
S1100												
1,6 (41)	8				•							
2,3 (58)	12	•			•							
3,1 (79)	16	•	•									
3,5 (89)	18	•	•	•								
3,8 (97)	20	•	•									
4,6 (117)	24	•	•	•				•				
5,1 (130)	26	•	•	•								
6,1 (155)	32	•	•	•				•				
S1200												
5,6 (142)	12			•								
6,5(165)	14			•						•		
7,4 (188)	16									•		
7,9 (201)	17									•		
10,2 (258)	22			•						•		
S1400												
3,9 (99)	12	•				•						
4,9 (124)	15	•										
5,1 (130)	16					•		•				
5,7 (145)	18	•				•		•				•
6,7 (170)	21							•				•
7,7 (196)	24	•				•						
9,9 (251)	31									•		•
S1500												
1,9 (48)	12	•										
2,3 (58)	14	•										
2,7 (69)	17	•										
3,8 (97)	24	•				•						
5,7 (145)	36	•				•						
S1600												
2,0 (51)	6	•										
3,2 (81)	10	•					•					
3,9 (99)	12	•					•					
6,4 (163)	20	•					•					
S1650												
2,0 (51)	6	•										
3,2 (81)	10	•										
3,9 (99)	12	•										
6,4 (163)	20	•										
S1700												
5,8 (147)	12										•	
6,7 (170)	14										•	
7,7 (196)	16										•	
10,5 (267)	22										•	
S1750												
6,8 (173)	14										•	
7,8 (198)	16										•	
10,6 (269)	22										•	

Średnica podziałki (mm)	Liczba zębów	Materiały kół zębatych[a]										
		Acetal	Polipropylen	Metal, koło dzielone	AR[b] Metal	Nylon	Poliuretan	Nylon wypełniony włóknem szklanym	Polietylen	Kompozyt poliuretanu	Ultra AR[b] Poliuretan	Kompozyt polipropylenu
Legenda symboli: • = dostępne.												
S1800												
5,0 (127)	6	•										
6,5 (165)	8	•										
8,1 (206)	10	•										
10,5 (267)	13	•										
S1900												
6,7 (170)	10			•								
10,0 (254)	15			•								
10,6 (269)	16			•								
S2100												
2,3-6,9 (58-175)	12					•						
S2200												
3,9 (99)	8	•	•									
5,3 (135)	11	•	•				•					
6,3 (160)	13	•	•									
7,7 (196)	16	•	•									
S2300												
3,9 (99)	12					•						
5,1 (130)	16					•						
5,8 (147)	18					•						
6,4 (163)	20					•						
S2400												
2,0 (51)	6	•										
2,9 (74)	9	•										
3,9 (99)	12	•	•				•	•				
5,1 (130)	16	•	•			•	•	•			•	
6,4 (163)	20	•	•					•			•	
S2600												
5,2 (132)	8	•							•			
6,5 (165)	10	•							•			
S2700												
5,2 (132)	8	•										
6,5 (165)	10	•										
S2800												
6,3 (160)	13	•										
S2850												
6,2 (157)	13	•										
S2900												
6,2 (157)	13	•										
S2950												
6,2 (157)	13	•										
S3000												
5,2 (132)	8								•			
6,5 (165)	10								•			
7,7 (196)	12								•			

Średnica podziałki (mm)	Liczba zębów	Materiały kół zębatych[a]										
		Acetal	Polipropylen	Metal, koło dzielone	AR[b] Metal	Nylon	Poliuretan	Nylon wypełniony włóknem szklanym	Polietylen	Kompozyt poliuretanu	Ultra AR[b] Poliuretan	Kompozyt polipropylenu
Legenda symboli: • = dostępne.												
S4000												
3,9 (99)	12	•										
4,9 (124)	15	•										
5,1 (130)	16							•				
5,7 (145)	18	•						•				
6,7 (170)	21							•				
9,9 (251)	31									•		•
S4400												
4,0 (102)	6					•						
5,3 (135)	8					•						
6,5 (165)	10							•				
7,8 (198)	12							•				
10,3 (262)	16					•		•				
S4500												
6,5 (165)	10							•				•
7,8 (198)	12							•				•
10,3 (262)	16					•		•				•
S9000												
3,3 (84)	10					•						
4,2 (107)	13					•						
6,1 (155)	19					•						
6,5 (165)	20	•		•								•
8,1 (206)	25			•								•
12,9 (328)	40								•			•
S10000												
9,9 (251)	10					•						
11,8 (300)	12					•						
13,7 (348)	14					•						
15,7 (399)	16					•						

[a] Wszystkie koła zębate Intralox mogą być sklasyfikowane jako pozycje asortymentowe dostępne w magazynie lub pozycje wykonywane na zamówienie. Do ceny zamówienia niektórych pozycji wykonywanych na zamówienie mogą być doliczane specjalne opłaty za przygotowanie produkcji. Informacji o cenach, okresie realizacji i dostępności poszczególnych kół udziela dział obsługi klienta firmy Intralox.

[b] Odporny na ścieranie.

[c] Tylko do taśm serii 400 Flush Grid z acetalu i acetalu HSEC.

[d] Dostępne w konstrukcji rozdzielonej odpornej na ścieranie, o trzech płytkach.

INSTRUKCJE DOBORU TAŚMY

W celu stwierdzenia, czy określona taśma nadaje się do danego zastosowania, należy ustalić jej obciążenie eksploatacyjne i porównać je z wytrzymałością eksploatacyjną. Aby przeprowadzić to porównanie, należy wykonać następujące czynności:

KROK 1: OBLICZANIE SIŁY CIĄGNĄCEJ TAŚMY

BP to naprężenie taśmy, gdy taśma jest obciążona.

Wzór 2:

$$BP = [(M + 2W) \times Fw + M_p] \times L + (M \times H)$$

Opis:
BP = siła ciągnąca taśmy (obciążenie naprężenia taśmy w funtach-siła/stopę (N/m)
M = obciążenie produktem, funty-siła/stopę^2 (N/m^2)
W = ciężar taśmy, funty-siła/stopę^2 (N/m^2). Patrz uwaga.
L = długość przenośnika, ft (m), linia centrum
H = zmiana wysokości przenośnika, ft (m)
F_w = współczynnik tarcia ślizgu o taśmę. Patrz uwaga.
M_p = M × (F_p × % taśmy podtrzymywanej), obciążenie wynikające z akumulacji produktów. Patrz uwaga.

UWAGA: Należy uzyskać masę taśmy z tabeli danych taśmy dla każdej taśmy i przeliczyć masę taśmy na ciężar taśmy (W). Dla każdej taśmy należy uzyskać F_w i F_p z tabeli danych taśmy. Jeśli nie oczekuje się akumulacji produktów, to należy zignorować M_p.

KROK 2: DOSTOSOWAĆ OBLICZONY NACIĄG TAŚMY DO RZECZYWISTYCH WARUNKÓW PRACY

Ponieważ taśma może znajdować się w różnych warunkach, to należy dostosować BP stosując odpowiedni współczynnik eksploatacyjny (SF).

1. Użyć poniższej tabeli do określenia SF:

Warunki eksploatacyjne	Dodaj
Rozruch bez obciążenia, ze stopniowo dodawanym obciążeniem	1,0
Częste rozruchy pod obciążeniem (częściej niż raz na godzinę)	0,2
Działanie z prędkością większą niż 100 fpm (30 m/min)	0,2
Przenośnik podnoszący	0,4
Przenośnik pchający	0,2
Współczynnik eksploatacyjny (SF)	razem

UWAGA: Jeśli prędkość przekracza 50 fpm (15 m/min) i przenośnik jest uruchamiany ze spiętrzonymi liniami, należy rozważyć zastosowanie silników miękkiego ruszania (tzw. soft start motors).

2. W celu określenia dostosowanej siły ciągnącej taśmy (ABP) należy użyć jednego z poniższych wzorów:

Wzór 3:

$$ABP = BP \times SF$$

Opis:
ABP = dostosowana siła ciągnąca taśmy, funty-siła/stopę (N/m) szerokości taśmy
BP = siła ciągnąca taśmy
SF = współczynnik eksploatacyjny

Wzór 4:

$$ABP \text{ dla przenośników dwukierunkowych i przenośników pchających} = BP \times SF \times 2.2$$

Opis:
ABP = dostosowana siła ciągnąca taśmy, funty-siła/stopę (N/m) szerokości taśmy
BP = siła ciągnąca taśmy
SF = współczynnik eksploatacyjny

KROK 3: OBLICZANIE DOPUSZCZALNEJ WYTRZYMAŁOŚCI TAŚMY

Ze względu na specyficzne warunki pracy, dopuszczalna wytrzymałość taśmy (ABS) jest czasami mniejsza niż znamionowa wytrzymałość taśmy. Do obliczenia ABS należy użyć następującego wzoru.

Wzór 5:

$$ABS = BS \times T \times S$$

Opis:
ABS = dopuszczalna wytrzymałość taśmy
BS = wytrzymałość taśmy z tabeli danych taśm dla wybranej taśmy Patrz Linia produktów.
T = współczynnik temperatury z Tabela 2: Czynniki temperatury.
S = współczynnik wytrzymałości z tabeli danych taśm dla wybranej taśmy Patrz Linia produktów.

Współczynnik wytrzymałości można odczytać na przecięciu kolumny proporcji prędkości do długości i wiersza odpowiedniego koła. W celu uzyskania proporcji prędkości do długości należy podzielić prędkość taśmy (ft/min) przez odległość między osiami wałów (ft). Współczynnik wytrzymałości koryguje wartości znamionowe taśmy o zużycie powodowane przez połączenie wysokiej prędkości, małej długości przenośnika i małych rozmiarów kół.

KROK 4: PORÓWNAĆ ABP Z ABS

Jeśli ABS przekracza ABP, taśma jest wystarczająco wytrzymała do danego zastosowania. Następne kroki należy wykonać w celu obliczenia odstępu kół, wytrzymałość wału oraz wymaganej mocy.

Jeśli wartość ABS jest mniejsza niż ABP, to należy rozpatrzyć możliwość zmodyfikowania pewnych parametrów zastosowania (np. rozkład ciężaru produktu lub prędkość taśmy), aż ponownie obliczona ABP będzie dopuszczalna.

KROK 5: OBLICZYĆ MAKSYMALNY ODSTĘP KÓŁ ZĘBATYCH NA WALE NAPĘDOWYM

Najpierw należy określić wartość procentową dopuszczalnej wykorzystywanej wytrzymałości taśmy (ABSU):

Wzór 6:

$$ABSU = (ABP \div ABS) \times 100\%$$

Opis:
ABSU = dopuszczalna wykorzystywana wytrzymałość taśmy
ABP = dostosowana siła ciągnąca taśmy, funty-siła/stopę (N/m) szerokości taśmy
ABS = dopuszczalna wytrzymałość taśmy

Jeśli obliczony współczynnik ABSU jest wyższy niż 75%, prosimy o kontakt z działem obsługi klienta firmy Intralox w celu uruchomienia *programu inżynieryjnego firmy Intralox* i weryfikacji wyników.

Korzystając z ABSU należy ustalić maksymalny odstęp na podstawie wykresu *Odstęp kół zębatych jako funkcja wykorzystania wytrzymałości taśmy* dla rozpatrywanej serii. Patrz Linia produktów.

UWAGA: Odstęp kół zębatych na wałkach swobodnych może być czasami większy niż wymagany odstęp na wałach napędowych. Nie należy przekraczać odstępu kół zębatych wynoszącego 6,0 cali (152 mm) na wałkach swobodnych w żadnej serii z wyjątkiem serii 200, gdzie maksymalny odstęp nie może nigdy przekraczać 7,5 cala (191 mm).

KROK 6: POTWIERDZENIE WYTRZYMAŁOŚCI WAŁU NAPĘDOWEGO

Wałki napędowe muszą być wystarczająco sztywne, aby siła ciągnąca taśmy nie powodowała ich nadmiernego wyginania lub uchylania, a zarazem na tyle mocne, aby przekazywały wymagany moment obrotowy z napędu. Aby zapewnić odpowiedni dobór wału, należy określić odchylenie i moment obrotowy wału napędowego.

1. Na podstawie strony danych kół zębatych należy wybrać wał, który wielkością pasuje do wybranego koła zębatego.

   UWAGA: Większość kół zębatych jest dostępnych z otworami więcej niż jednego rozmiaru.

2. Wał odchyla się pod wpływem łącznej siły ciągnącej taśmy oraz własnego ciężaru. W celu obliczenia całkowitego obciążenia wału, należy skorzystać z poniższego wzoru:

Wzór 7:

$$w = (ABP + Q) \times B$$

Opis:
w = całkowite obciążenie wału
ABP = dostosowana siła ciągnąca taśmy, funty-siła/stopę (N/m) szerokości taśmy
Q = ciężar taśmy, funty-siła/stopę (N/m), z Tabela 3: Dane wału.
B = szerokość taśmy, ft (m)

3. W przypadku wałów podpartych dwoma łożyskami, do obliczenia odchylenia wału należy użyć następującego wzoru. Do obliczenia ugięcia przy zastosowaniu więcej niż dwóch łożysk użyć CalcLab.

Wzór 8:

$$D = \frac{5}{384} \times \frac{w \times L_S^3}{E \times I}$$

Opis:
D = odchylenie wału
w = całkowite obciążenie wału
L_S = długość wału między łożyskami, w calach (mm)
E = współczynnik elastyczności z Tabela 3: Dane wału
I = moment bezwładności z Tabela 3: Dane wału

4. Jeśli obliczone odchylenie jest mniejsze niż zalecane maksimum 0,10 cala (2,5 mm) w przypadku przenośników standardowych lub 0,22 cala (5,6 mm) w przypadku przenośników dwukierunkowych, to należy obliczyć wymagany moment obrotowy, stosując poniższy wzór. Jeśli obliczone odchylenie jest większe lub większe od zalecanej wartości maksymalnej, należy wybrać wał o większym rozmiarze, mocniejszego materiału lub krótszy odstęp między łożyskami i ponownie obliczyć odchylenie.

Wzór 9:

$$T_O = ABP \times B \times \frac{PD}{2}$$

Opis:
T_O = przenoszony moment obrotowy
ABP = dostosowana siła ciągnąca taśmy, funty-siła/stopę (N/m) szerokości taśmy
B = szerokość taśmy, ft (m)
PD = średnica podziałki wybranego koła zębatego Patrz Linia produktów.

5. Porównać T_O z maksymalnym zalecanym momentem obrotowym na wale napędowym dla pokazanych rozmiarów czopów wału. Patrz Tabela 4: Maksymalny zalecany moment obrotowy wału napędowego. Na podstawie średnicy czopu, który można obrobić na wybranym wale, należy określić maksymalny zalecany moment obrotowy. Zapewnić, aby wartość ta nie przekraczała T_O. Jeśli jednak przekracza T_O, to wybrać mocniejszy materiał lub większy wał.

KROK 7: OKREŚLIĆ MOC NIEZBĘDNĄ DO NAPĘDZANIA TAŚMY

Poniższe wzory umożliwiają określenie wymaganej mocy w KM i mocy w watach.

Wzór 10:

$$HP = \frac{ABP \times B \times V}{33000}$$

Opis:
HP = moc napędu wyrażona w koniach mechanicznych (KM)
ABP = dostosowana siła ciągnąca taśmy, funty-siła/stopę szerokości taśmy
B = szerokość taśmy, stopy
V = prędkość taśmy, stopy/min

Wzór 11:

$$W = \frac{ABP \times B \times V}{6.12}$$

$$1\ HP = 445.7\ W$$

Opis:
W = waty
ABP = dostosowana siła ciągnąca taśmy, funty-siła/stopę szerokości taśmy
B = szerokość taśmy, stopy
V = prędkość taśmy, stopy/min
HP = moc napędu wyrażona w koniach mechanicznych (KM)

W celu uzyskania wymaganej mocy silnika należy do obliczonej mocy dodać oczekiwane straty energii w układzie napędowym między wałem napędowym a silnikiem. Zalecenia zawiera Wymagania dotyczące mocy.

Po określeniu zdatności danej taśmy, odstępu kół zębatych, rozmiaru wału napędowego i wymagań dotyczących mocy można wybrać akcesoria i zaprojektować zespół przenośnika.

TAŚMY PRZEZNACZONE DO RUCHU PROSTOLINIOWEGO

Flush Grid

	cale	mm
Podziałka taśmy	1,00	25,4
Szerokość minimalna	1,5	38
Przyrosty szerokości	0,25	6,4
Wielkość otworów (w przybliżeniu)	0,2 × 0,2	5 × 5
Obszar otworów	31%	
Model zawiasów	Otwarty	
Mocowanie pinu; typ pinu	Zatrzaskowe piny z łbem	

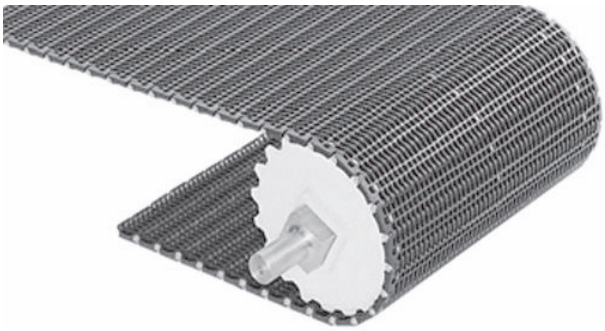

Uwagi na temat produktu

- **Przed przystąpieniem do projektowania przenośnika lub zamówieniem sprzętu należy skontaktować się z firmą Intralox, aby ustalić dokładne wymiary taśmy i stan zapasów.**
- Lekka, względnie wytrzymała taśma o gładkiej powierzchni górnej.
- Im mniejsza długość, tym mniejszy jest obrotowy ruch modułów wokół pinów zachodzący podczas zazębiania i wyzębiania modułu z kołem zębatym oraz szczelina bezpieczeństwa płyty przenośnika.
- Każdy materiał taśmy ma domyślny materiał pinu. Dostępne są inne materiały pinu. Firma Intralox może pomóc w określeniu najlepszej kombinacji materiału taśmy i pinu dla danego zastosowania.
- Szczegółowe informacje na temat materiałów znajdują się na początku Linia produktów.
- Szerszy wybór materiałów i większą wytrzymałość zapewniają taśmy S560, S900, S1000 i S1100.

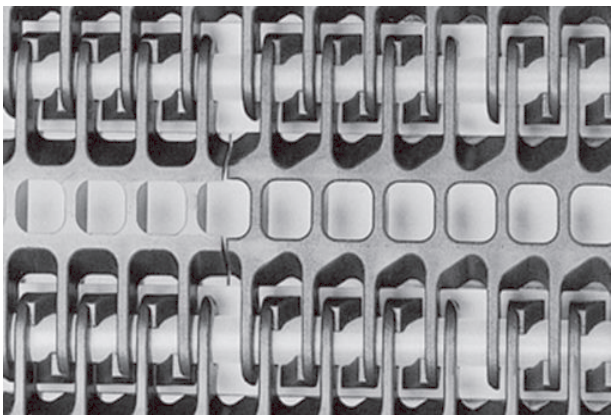

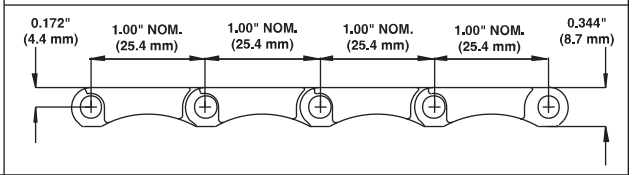

Dane taśmy

Materiał taśmy	Domyślny materiał pinu, średnica 0,18 cala (4,6 mm)	Wytrzymałość taśmy		Zakres temperatury (przy pracy ciągłej)		Masa taśmy	
		funt-siła/stopę	N/m	°F	°C	funty/stopę kw.	kg/m²
Polipropylen	Polipropylen	300	4 380	Od 34 do 220	Od 1 do 104	0,54	2,64
Polietylen	Polietylen	200	2920	Od -50 do 150	Od -46 do 66	0,58	2,83
Acetal	Polipropylen	600	8 760	Od 34 do 200	Od 1 do 93	0,78	3,81
Acetal HSEC	Polipropylen	400	5 840	Od 34 do 200	Od 1 do 93	0,78	3,81
Acetal[a]	Polietylen	550	8 030	Od -50 do 70	Od -46 do 21	0,78	3,81

[a] Piny polietylenowe mogą być wykorzystywane do zastosowań chłodniczych, gdzie występują uderzenia lub gwałtowne uruchomienia/zatrzymania. Powoduje to jednak obniżenie wartości znamionowych.

Raised Rib

	cale	mm
Podziałka taśmy	1,00	25,4
Szerokość minimalna	1,5	38
Przyrosty szerokości	0,25	6,4
Wielkość otworów (w przybliżeniu)	0,2 × 0,2	5 × 5
Obszar otworów	31%	
Obszar kontaktu z produktem	28%	
Model zawiasów	Otwarty	
Mocowanie pinu; typ pinu	Zatrzaskowe piny z łbem	

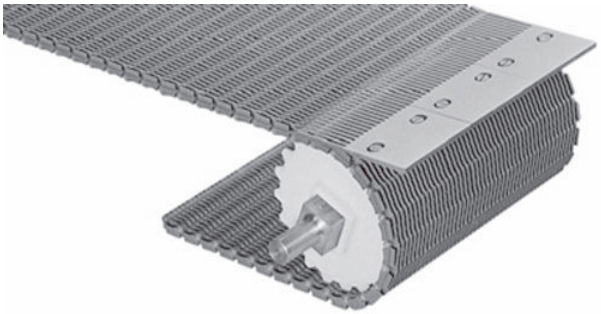

Uwagi na temat produktu

- **Przed przystąpieniem do projektowania przenośnika lub zamówieniem sprzętu należy skontaktować się z firmą Intralox, aby ustalić dokładne wymiary taśmy i stan zapasów.**
- Gładka górna powierzchnia z ciasno ustawionymi żebrami.
- Każdy materiał taśmy ma domyślny materiał pinu. Dostępne są inne materiały pinu. Firma Intralox może pomóc w określeniu najlepszej kombinacji materiału taśmy i pinu dla danego zastosowania.
- Szczegółowe informacje na temat materiałów znajdują się na początku Linia produktów.
- Nadaje się do stosowania z palcowymi płytami transferowymi, co zapobiega przechylaniu produktu i zwisom.
- Szerszy wybór materiałów i większą wytrzymałość zapewniają taśmy serii 900 Raised Rib.

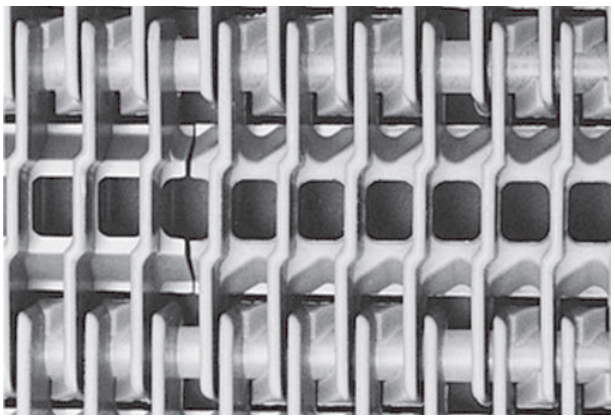

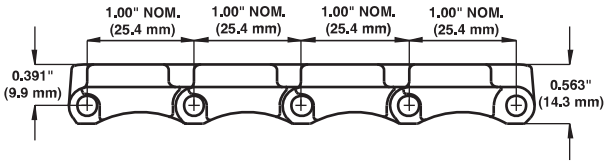

Dane taśmy

Materiał taśmy	Domyślny materiał pinu, średnica 0,18 cala (4,6 mm)	Wytrzymałość taśmy		Zakres temperatury (przy pracy ciągłej)		Masa taśmy	
		funt-siła/stopę	N/m	°F	°C	funty/stopę kw.	kg/m²
Polipropylen	Polipropylen	300	4 380	Od 34 do 220	Od 1 do 104	0,82	4,00
Polietylen	Polietylen	200	2920	Od -50 do 150	Od -46 do 66	0,88	4,29
Acetal	Polipropylen	600	8 760	Od 34 do 200	Od 1 do 93	1,20	5,86
Acetal[a]	Polietylen	550	8 030	Od -50 do 70	Od -46 do 21	1,20	5,86

[a] Piny polietylenowe mogą być wykorzystywane do zastosowań chłodniczych, gdzie występują uderzenia lub gwałtowne uruchomienia/zatrzymania. Powoduje to jednak obniżenie wartości znamionowych.

Rekomendacja dotycząca liczby kół zębatych i profili ślizgowych				
Zakres szerokości taśmy[a]		Minimalna liczba kół zębatych przypadających na wał[b]	Ślizgi	
cale	mm		Transportowa, górna strona przenośnika	Sekcja powrotna przenośnika
2	51	1	2	2
4	102	1	2	2
6	152	2	2	2
7	178	2	3	2
8	203	2	3	2
10	254	2	3	2
12	305	3	3	2
14	356	3	4	3
15	381	3	4	3
16	406	3	4	3
18	457	3	4	3
20	508	5	5	3
24	610	5	5	3
30	762	5	6	4
32	813	7	7	4
36	914	7	7	4
42	1067	7	8	5
48	1219	9	9	5
54	1372	9	10	6
60	1524	11	11	6
72	1829	13	13	7
84	2134	15	15	8
96	2438	17	17	9
120	3048	21	21	11
144	3658	25	25	13
W przypadku innych szerokości należy zastosować nieparzystą liczbę kół zębatych w odstępach linii centrum wynoszących maksymalnie 6 cali (152 mm).[c]			Maksymalny odstęp od linii centrum 6 cali (152 mm)	Maksymalny odstęp od linii centrum 12 cali (305 mm)

[a] Jeśli szerokość taśmy przekracza wartość podaną w tabeli, należy wybrać następny większy zakres szerokości zgodnie z wartościami minimalnymi materiału kół zębatych i profilów ślizgowych. Taśmy mogą mieć dowolną szerokość z przyrostem 0,25 cala (6,4 mm), zaczynając od szerokości minimalnej 1,5 cala (38 mm). Jeśli faktyczna szerokość ma istotne znaczenie, należy skontaktować się z działem obsługi klienta firmy Intralox.

[b] Ta liczba jest minimalna. W przypadku zastosowań wymagających dużych obciążeń konieczne może być zastosowanie dodatkowych kół zębatych.

[c] Zablokować centralne koło zębate. Jeśli używane są tylko dwa koła zębate, należy zablokować koło znajdujące się po stronie czopu w wale napędowym. Aby uzyskać położenie kół zablokowanych, patrz Pierścienie ustalające i przesunięcie centralnego koła zębatego.

Współczynnik wytrzymałości

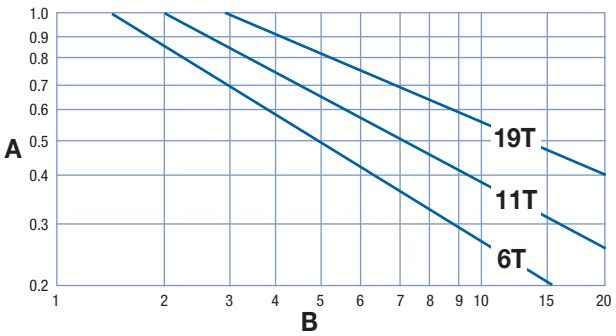

A współczynnik wytrzymałości
B stosunek prędkości do długości (V/L)
T liczba zębów
V prędkość taśmy, stopy/min (m/min)
L odległość między osiami wałów, stopy (m)

W celu uzyskania proporcji prędkości do długości należy podzielić prędkość taśmy przez odległość między osiami wałów. Współczynnik wytrzymałości można odczytać na przecięciu kolumny proporcji prędkości do długości i wiersza odpowiedniego koła. Więcej informacji zawiera Instrukcje doboru taśmy.

Odstęp kół zębatych jako funkcja wykorzystania wytrzymałości taśmy

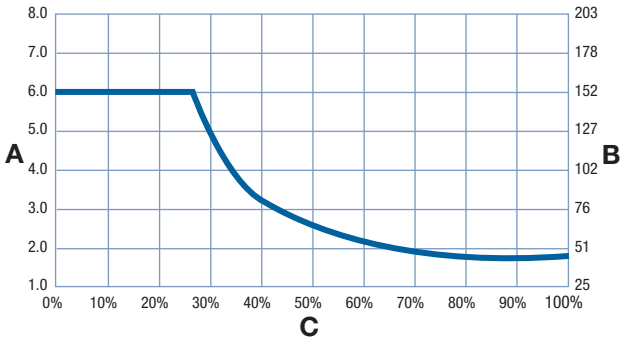

A odstęp kół w calach
B odstęp kół w mm
C dopuszczalne wykorzystanie wytrzymałości taśmy w %

Koła zębate formowane metodą wtrysku

Liczba zębów (obrotowy ruch modułów wokół pinów)	Nom. Średnica podziałki		Nom. średnica zewnętrzna		Nom. szerokość piasty		Dostępne rozmiary otworów			
	cale	mm	cale	mm	cale	mm	Okrągłe (cale)	Kwadratowe (cale)	Okrągłe (mm)	Kwadratowe (mm)
6 (13,40%)	2,0	51	2,1	53	0,75	19		1,0		
11 (4,05%)	3,5	89	3,7	94	0,75	19		1,0, 1,5		40
19 (1,36%)	6,1	155	6,3	160	1,25	32		1,5, 2,5		40, 60, 65

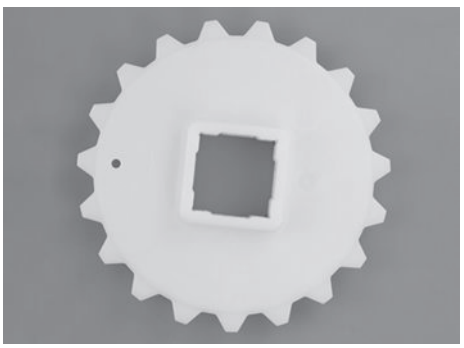

Metalowe koła zębate dzielone

Liczba zębów (obrotowy ruch modułów wokół pinów)	Nom. Średnica podziałki		Nom. średnica zewnętrzna		Nom. szerokość piasty		Dostępne rozmiary otworów			
	cale	mm	cale	mm	cale	mm	Okrągłe (cale)	Kwadratowe (cale)	Okrągłe (mm)	Kwadratowe (mm)
11 (4,05%)	3,5	89	3,7	94	1,5	38		1,5		40
19 (1,36%)	6,1	155	6,3	160	1,5	38		1,5, 2,5		40, 60, 65

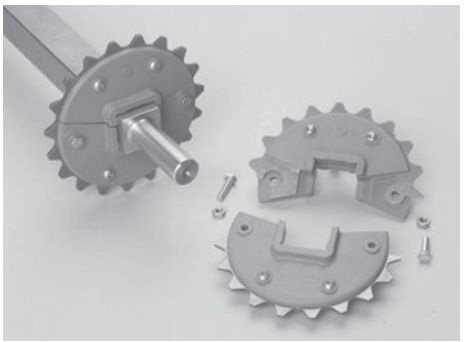

Zabieraki typu Streamline/No-Cling

Dostępna wysokość zabieraków		Dostępne materiały
cale	mm	
1,5	38	Polipropylen, polietylen, acetal

- Nie są wymagane żadne elementy łączące.
- Zabieraki Streamline/No-Cling są gładkie z jednej strony i pionowo żebrowane z drugiej strony.
- Dostępne są niestandardowe wysokości zabieraków. Więcej informacji można uzyskać, kontaktując się z działem obsługi klienta firmy Intralox.
- Dostępne w przyrostach liniowych co 1 cal (25 mm).
- Minimalny odstęp od brzegu bez ograniczeń bocznych: 0,5 cala (13 mm).

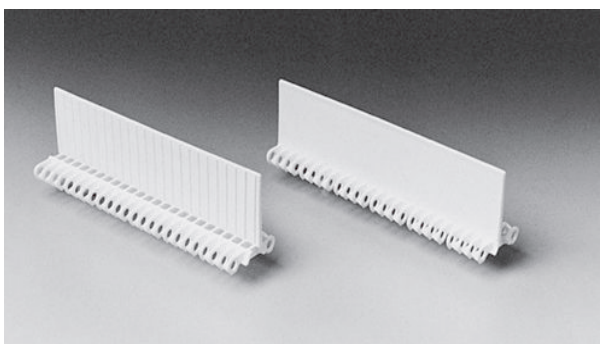

Ograniczenia boczne

Dostępne rozmiary		Dostępne materiały
cale	mm	
2	51	Polipropylen, polietylen, acetal

- Standardowa konstrukcja zakładkowa zapewnia zabezpieczenie produktu.
- Mocowanie do taśmy za pomocą pinów. Nie są wymagane żadne inne elementy mocujące.
- Ograniczenia boczne są montowane z tylnymi częściami nachylonymi do wewnątrz, w kierunku produktu. Jest to orientacja przyjazna dla produktu. Możliwe jest zamówienie opcji wychylenia tylnych części na zewnątrz, w kierunku boków przenośnika.
- Obracając się wokół kół z 6 i 11 zębami, ograniczenia boczne rozstawiają się w wachlarz, pozostawiając nad sobą przerwę, przez którą mogą wypaść małe produkty. Ograniczenia boczne zapewniają całkowite zabezpieczenie, gdy są owinięte wokół koła zębatego z 19 zębami.
- Standardowy odstęp między ograniczeniami bocznymi a brzegiem zabieraka: 0,06 cala (2 mm).
- Minimalny odstęp do brzegu: 0,75 cala (19 mm).

Palcowe płyty transferowe

Dostępne szerokości		Liczba palców	Dostępne materiały
cale	mm		
4	102	16	Acetal

- Przeznaczone do użycia z taśmami serii 100 Raised Rib służą eliminowaniu problemów z przenoszeniem i przechylaniem produktów.
- Palce rozciągają się między żebrami taśmy, umożliwiając płynne kontynuowanie przepływu produktu w czasie, gdy taśma zazębia się z kołami zębatymi.
- Można je z łatwością zamontować na ramie przenośnikowej za pomocą dołączonych do zestawu śrub kołnierzowych.

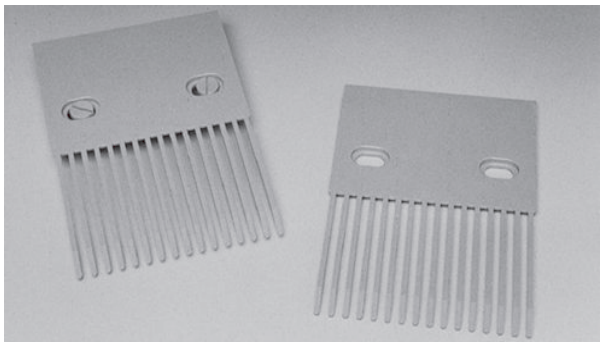

Wymagania dotyczące wymiarów dla montażu palcowych płyt transferowych S100

		cale	mm
F		2,38	61
G		0,19	5
H		5,83	148
I		3,96	101
J		2,50	64
K		0,74	19
L		2,00	51
M	PP	3,979	101,1
	AC	3,976	101,0

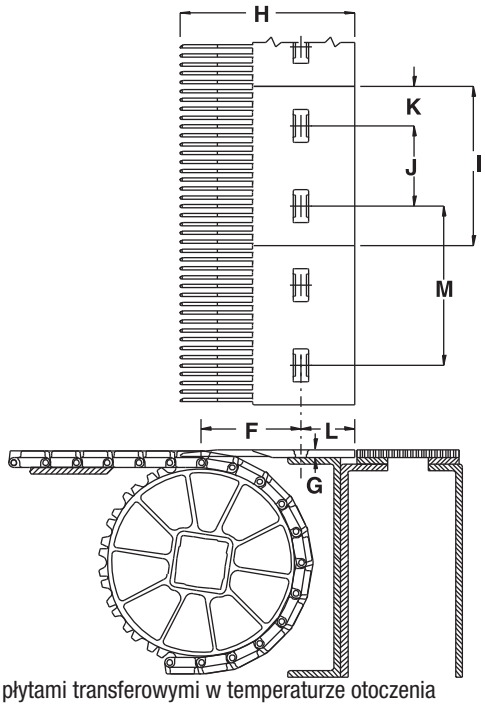

M odstęp między palcowymi płytami transferowymi w temperaturze otoczenia
Rysunek 7: Palcowa płyta transferowa i zespół przenośnika

WYMIARY RAMY PRZENOŚNIKA

Wszystkie przenośniki przeznaczone do stosowania z taśmami Intralox mają określone wymagania wymiarowe. Wymiary te podano w poniższej tabeli. Pełne opisy tych wymiarów znajdują się w części Wymiary ramy w rozdziale Wytyczne projektowe.

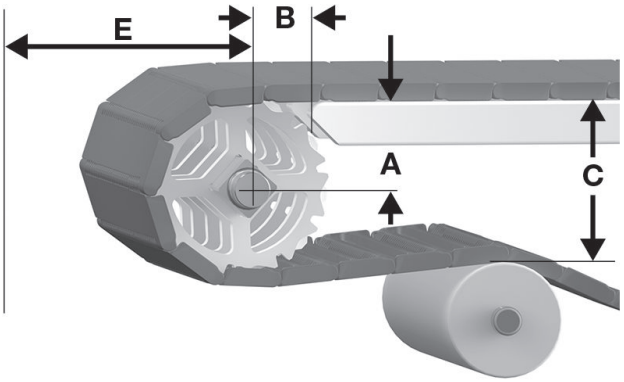

A odległość pionowa pomiędzy osią wału a górną częścią transportowej strony przenośnika, ± 0,03 cala (1 mm)
B odległość pozioma pomiędzy osią wału a początkiem transportowej strony przenośnika, ± 0,125 cala (3 mm)
C odległość pionowa pomiędzy górną częścią transportowej strony przenośnika a górną częścią elementów podtrzymujących na odcinku powrotnym
E minimalna odległość pozioma pomiędzy osią wału i innymi elementami
Rysunek 8: Wymiary A, B, C i E napędu

S100 Wymiary ramy przenośnika										
Opis koła zębatego			A		B		C		E	
Średnica podziałki		Liczba zębów	Zakres (od dołu do góry)[a]							
cale	mm		cale	mm	cale	mm	cale	mm	cale	mm
Flush Grid										
2,0	51	6	0,69/0,83	18/21	1,30	33	2,10	53	1,24	31
3,5	89	11	1,53/1,60	39/41	1,70	43	3,60	91	2,01	51
6,1	155	19	2,82/2,87	72/73	2,20	56	6,20	157	3,30	84
Raised Rib										
2,0	51	6	0,69/0,83	18/21	1,30	33	2,10	53	1,45	37
3,5	89	11	1,53/1,60	39/41	1,70	43	3,60	91	2,23	57
6,1	155	19	2,82/2,87	72/73	2,20	56	6,20	157	3,52	89

[a] W zastosowaniach ogólnych i zastosowaniach, w których nie jest istotny transport końcowy produktu wrażliwego na przechył, należy użyć najmniejszej wartości wymiaru.

ODSTĘP PŁYTKI STATYCZNEJ

Większość przenośników wymaga przerwy w każdym punkcie transferowym, aby uwzględnić efekt wielokąta przy zazębianiu i obrocie kół zębatych. Wymiary minimalne szczeliny podano w poniższej tabeli. Więcej informacji można znaleźć w Odstęp płytki statycznej w rozdziale Wytyczne projektowe.

S100 odstęp płytki statycznej				
Opis koła zębatego			Minimalny odstęp	
Średnica podziałki		Liczba zębów	cale	mm
cale	mm			
2,0	51	6	0,134	3,4
3,5	89	11	0,073	1,9
6,1	155	19	0,041	1,0

Open Grid

	cale	mm
Podziałka taśmy	2,00	50,8
Szerokość minimalna	2	51
Przyrosty szerokości	0,36	9,1
Wielkość otworów (w przybliżeniu)	0,23 × 0,48	5,8 × 12,3
Obszar otworów	33%	
Model zawiasów	Zamknięty	
Mocowanie pinu; typ pinu	Z drugim łbem, z łbem	

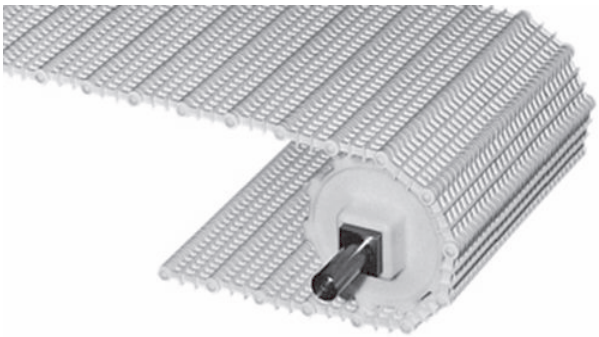

Uwagi na temat produktu

- **Przed przystąpieniem do projektowania przenośnika lub zamówieniem sprzętu należy skontaktować się z firmą Intralox, aby ustalić dokładne wymiary taśmy i stan zapasów.**
- Duży obszar otwarcia umożliwia bardzo skuteczne odwadnianie.
- Ma podwójny łeb, w związku z czym brzeg taśmy nie jest całkowicie gładki.
- Niskie wypustki poprzeczne ułatwiają przenoszenie produktów na wzniosach i spadkach.
- Każdy materiał taśmy ma domyślny materiał pinu. Dostępne są inne materiały pinu. Firma Intralox może pomóc w określeniu najlepszej kombinacji materiału taśmy i pinu dla danego zastosowania.
- Szczegółowe informacje na temat materiałów znajdują się na początku Linia produktów.
- Są dostępne zabieraki i ograniczenia boczne.

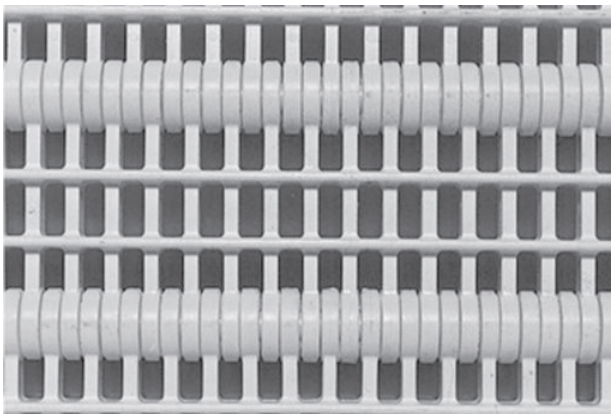

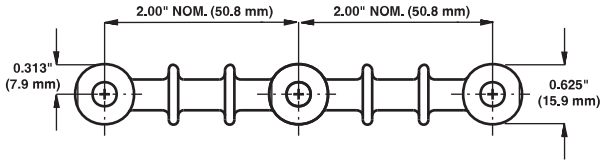

Dane taśmy

Materiał taśmy	Domyślny materiał pinu, średnica 0,24 cala (6,1 mm)	Wytrzymałość taśmy		Zakres temperatury (przy pracy ciągłej)		Masa taśmy	
		funt-siła/stopę	N/m	°F	°C	funty/stopę kw.	kg/m²
Polipropylen	Polipropylen	1 400	20 400	Od 34 do 220	Od 1 do 104	1,24	6,05
Polietylen	Polietylen	900	13 100	Od -100 do 150	Od -73 do 66	1,26	6,15

Flush Grid

	cale	mm
Podziałka taśmy	2,00	50,8
Szerokość minimalna	2	51
Przyrosty szerokości	0,36	9,1
Wielkość otworów (w przybliżeniu)	0,22 × 0,49	5,5 × 12,5
Obszar otworów	33%	
Model zawiasów	Zamknięty	
Mocowanie pinu; typ pinu	Z drugim łbem, z łbem	

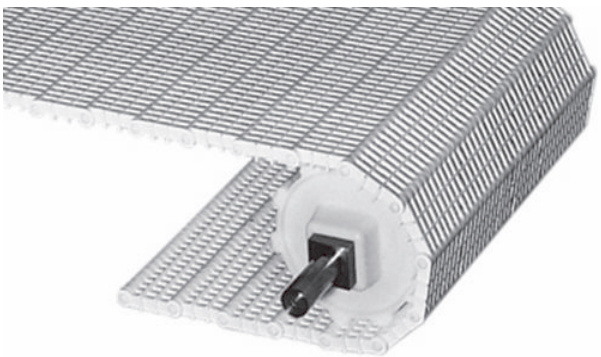

Uwagi na temat produktu

- **Przed przystąpieniem do projektowania przenośnika lub zamówieniem sprzętu należy skontaktować się z firmą Intralox, aby ustalić dokładne wymiary taśmy i stan zapasów.**
- Wzór Flush Grid z gładką powierzchnią górną.
- Zapewnia doskonały ruch poprzeczny pojemników.
- Jeden z najmocniejszych modeli taśm S200.
- Ma piny z podwójnym łbem, w związku z czym brzeg taśmy nie jest całkowicie gładki.
- Każdy materiał taśmy ma domyślny materiał pinu. Dostępne są inne materiały pinu. Firma Intralox może pomóc w określeniu najlepszej kombinacji materiału taśmy i pinu dla danego zastosowania.
- Szczegółowe informacje na temat materiałów znajdują się na początku Linia produktów.
- Większy wybór materiałów zapewniają modele taśm S400, S900, S1100, S2200 i S4500.
- Są dostępne zabieraki i ograniczenia boczne.

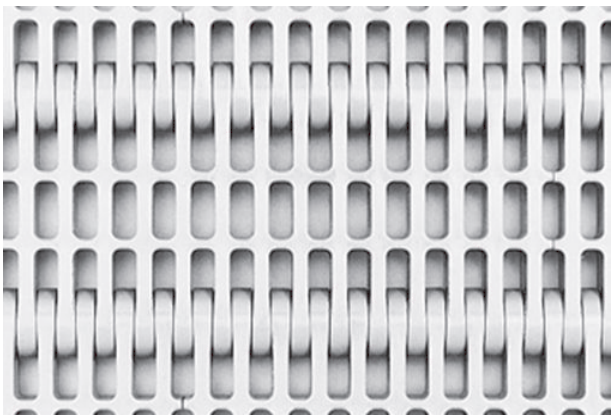

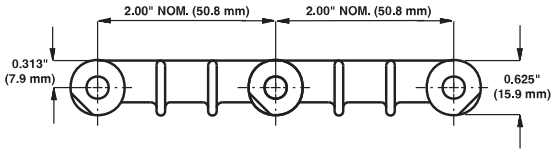

Dane taśmy

Materiał taśmy	Domyślny materiał pinu, średnica 0,24 cala (6,1 mm)	Wytrzymałość taśmy		Zakres temperatury (przy pracy ciągłej)		Masa taśmy	
		funt-siła/ stopę	N/m	°F	°C	funty/ stopę kw.	kg/m²
Polipropylen	Polipropylen	1800	26 300	Od 34 do 220	Od 1 do 104	1,40	6,83
Polietylen	Polietylen	1200	17 500	Od -100 do 150	Od -73 do 66	1,44	7,03

Open Hinge

	cale	mm
Podziałka taśmy	2,00	50,8
Szerokość minimalna	2	51
Przyrosty szerokości	0,36	9,1
Wielkość otworów (w przybliżeniu)	0,26 × 0,48	6,7 × 12,3
Obszar otworów	45%	
Model zawiasów	Otwarty	
Mocowanie pinu; typ pinu	Z drugim łbem, z łbem	

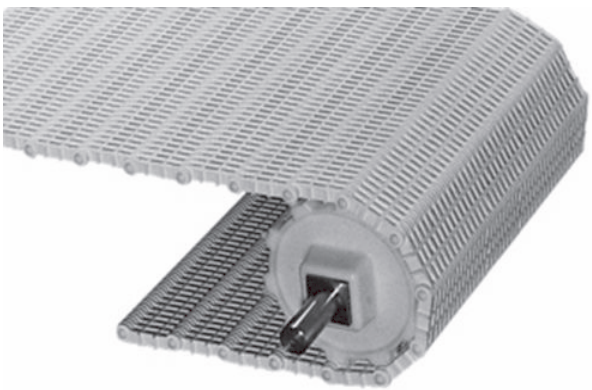

Uwagi na temat produktu

- **Przed przystąpieniem do projektowania przenośnika lub zamówieniem sprzętu należy skontaktować się z firmą Intralox, aby ustalić dokładne wymiary taśmy i stan zapasów.**
- Zapewnia gładką powierzchnię i duży obszar otwarcia, co ułatwia transport żywności.
- Ma piny z podwójnym łbem, w związku z czym brzeg taśmy nie jest całkowicie gładki.
- Każdy materiał taśmy ma domyślny materiał pinu. Dostępne są inne materiały pinu. Firma Intralox może pomóc w określeniu najlepszej kombinacji materiału taśmy i pinu dla danego zastosowania.
- Szczegółowe informacje na temat materiałów znajdują się na początku Linia produktów.
- Doskonale sprawdza się w sytuacjach, gdy jest wymagane chłodzenie powietrzem, mycie lub suszenie.
- Większą wytrzymałość zapewniają taśmy S800.
- Są dostępne zabieraki i ograniczenia boczne.

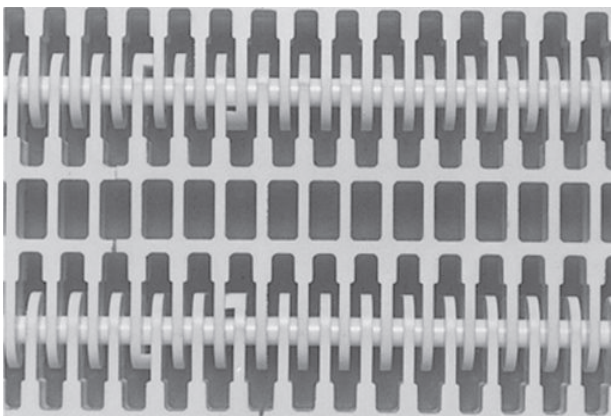

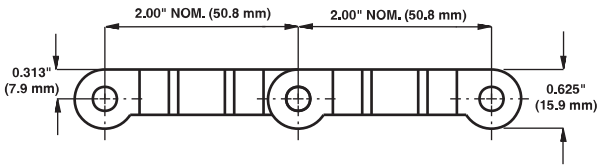

Dane taśmy

Materiał taśmy	Domyślny materiał pinu, średnica 0,24 cala (6,1 mm)	Wytrzymałość taśmy		Zakres temperatury (przy pracy ciągłej)		Masa taśmy	
		funt-siła/ stopę	N/m	°F	°C	funty/ stopę kw.	kg/m²
Polipropylen	Polipropylen	300	4 380	Od 34 do 220	Od 1 do 104	1,04	5,08
Polietylen	Polietylen	200	2920	Od -50 do 150	Od -46 do 66	1,12	5,47

Rekomendacja dotycząca liczby kół zębatych i profili ślizgowych				
Zakres szerokości taśmy[a]		Minimalna liczba kół zębatych przypadających na wał[b]	Ślizgi	
cale	mm		Transportowa, górna strona przenośnika	Sekcja powrotna przenośnika
2	51	1	2	2
4	102	1	2	2
6	152	2	2	2
7	178	2	2	2
8	203	2	2	2
10	254	2	3	2
12	305	3	3	2
14	356	3	3	3
15	381	3	3	3
16	406	3	3	3
18	457	3	3	3
20	508	3	4	3
24	610	5	4	3
30	762	5	5	4
32	813	5	5	4
36	914	5	5	4
42	1067	7	6	5
48	1219	7	7	5
54	1372	9	7	6
60	1524	9	8	6
72	1829	11	9	7
84	2134	13	11	8
96	2438	13	12	9
120	3048	17	15	11
144	3658	21	17	13
W przypadku innych szerokości należy zastosować nieparzystą liczbę kół zębatych, oddalonych w osi centralnej o maksymalnie 7,5 cala(191 mm).[c]			Maksymalny odstęp od osi 9 cali(229 mm)	Maksymalny odstęp od osi 12 cali (305 mm)

[a] Jeśli szerokość taśmy przekracza wartość podaną w tabeli, należy wybrać następny większy zakres szerokości zgodnie z wartościami minimalnymi materiału kół zębatych i profilów ślizgowych. Taśmy mogą mieć dowolną szerokość z przyrostem 0,36 cala(9,1 mm), zaczynając od szerokości minimalnej 2 cali(51 mm). Jeśli faktyczna szerokość ma istotne znaczenie, należy skontaktować się z działem obsługi klienta firmy Intralox.

[b] Ta liczba jest minimalna. W przypadku zastosowań wymagających dużych obciążeń konieczne może być zastosowanie dodatkowych kół zębatych.

[c] Zablokować centralne koło zębate. Jeśli używane są tylko dwa koła zębate, należy zablokować koło znajdujące się po stronie czopu w wale napędowym. Aby uzyskać położenie kół zablokowanych, patrz Pierścienie ustalające i przesunięcie centralnego koła zębatego.

Współczynnik wytrzymałości

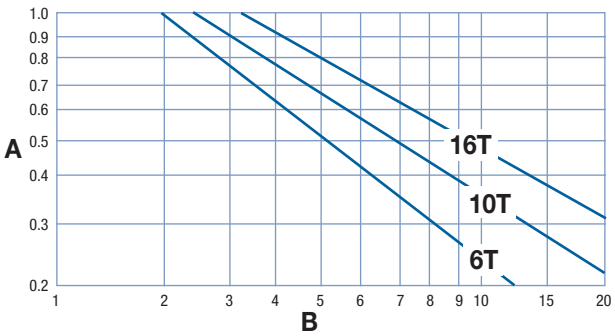

A współczynnik wytrzymałości
B stosunek prędkości do długości (V/L)
T liczba zębów
V prędkość taśmy, stopy/min (m/min)
L odległość między osiami wałów, stopy (m)

W celu uzyskania proporcji prędkości do długości należy podzielić prędkość taśmy przez odległość między osiami wałów. Współczynnik wytrzymałości można odczytać na przecięciu kolumny proporcji prędkości do długości i wiersza odpowiedniego koła. Więcej informacji zawiera Instrukcje doboru taśmy.

Odstęp kół zębatych jako funkcja wykorzystania wytrzymałości taśmy

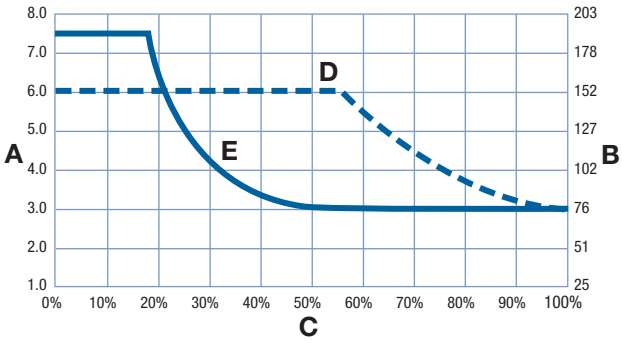

A odstęp kół w calach
B odstęp kół w mm
C Dopuszczalne wykorzystanie wytrzymałości taśmy w %
D Linia przerywana: koło zębate o podwójnej szerokości
E Linia ciągła: wszystkie inne koła zębate

Koła zębate formowane metodą wtrysku

Liczba zębów (obrotowy ruch modułów wokół pinów)	Nom. Średnica podziałki		Nom. średnica zewnętrzna		Nom. szerokość piasty		Dostępne rozmiary otworów			
	cale	mm	cale	mm	cale	mm	Okrągłe (cale)	Kwadratowe (cale)	Okrągłe (mm)	Kwadratowe (mm)
6 (13,40%)	4,0	102	3,9	99	1,5	38		1,5		40
10 (4,89%)	6,4	163	6,4	163	2,5	64		1,5, 2,5		40, 60
16 (1,92%)	10,1	257	10,3	262	2,5	64		1,5, 2,5		40

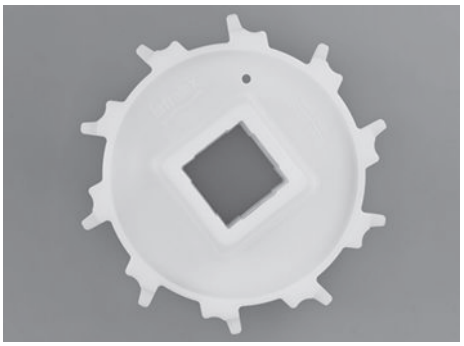

SERIA 200

Koła zębate o podwójnej szerokości obrzeża

Liczba zębów (obrotowy ruch modułów wokół pinów)	Nom. Średnica podziałki		Nom. średnica zewnętrzna		Nom. szerokość piasty		Dostępne rozmiary otworów				
	cale	mm	cale	mm	cale	mm	Okrągłe (cale)	Kwadratowe (cale)	Okrągłe (mm)	Kwadratowe (mm)	
10 (4,89%)	6,4	163	6,4	163	2,5	64		1,5		40	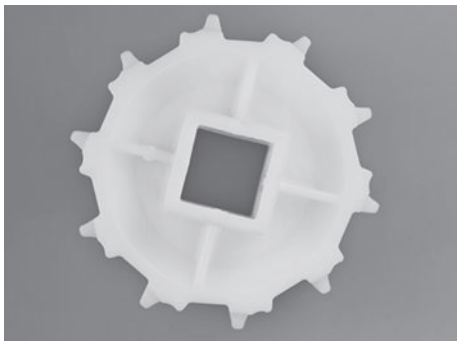

Koła zębate metalowe odporne na ścieranie

Liczba zębów (obrotowy ruch modułów wokół pinów)	Nom. Średnica podziałki		Nom. średnica zewnętrzna		Nom. szerokość piasty		Dostępne rozmiary otworów				
	cale	mm	cale	mm	cale	mm	Okrągłe (cale)	Kwadratowe (cale)	Okrągłe (mm)	Kwadratowe (mm)	
10 (4,89%)	6,4	163	6,4	163	1,1	28		1,5, 2,5		40, 60	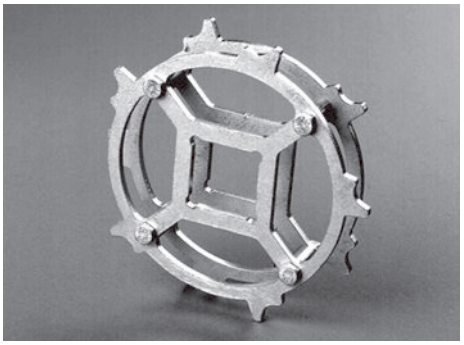
16 (1,92%)	10,1	257	10,3	262	1,1	28		1,5, 2,5		40, 60, 65	

Zabieraki typu Streamline

Dostępna wysokość zabieraków		Dostępne materiały
cale	mm	
1	25	Polipropylen, polietylen
2	51	
3	76	

- Każdy zabierak wystaje ze środka modułu, stanowiąc jego integralną część, odlaną wraz z nim. Nie są wymagane żadne elementy łączące.
- Rozszerzenie można przyspawać pod kątem 45 stopni, aby uzyskać zabierak zakrzywiony. Informacji o dostępności udziela dział obsługi klienta firmy Intralox.
- Możliwość podwyższenia do wysokości 6 cali (152 mm) za pomocą spawanego rozszerzenia.
- Minimalny odstęp do brzegu bez ograniczeń bocznych: 0,7 cala(18 mm).
- Dostępne są niestandardowe wysokości zabieraków. Więcej informacji można uzyskać, kontaktując się z działem obsługi klienta firmy Intralox.

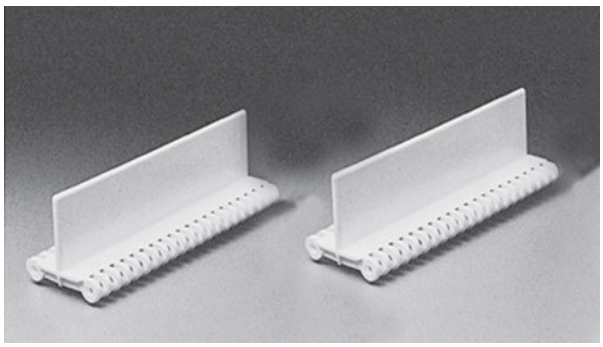

Zabieraki typu podwójny No-Cling

Dostępna wysokość zabieraków		Dostępne materiały
cale	mm	
3	76	Polipropylen, polietylen

- Pionowe żebrowanie ułatwia zwalnianie produktu.
- Każdy zabierak wystaje ze środka modułu, stanowiąc jego integralną część, odlaną wraz z nim. Nie są wymagane żadne elementy łączące.
- Rozszerzenie można przyspawać pod kątem 45 stopni, aby uzyskać zabierak zakrzywiony. Informacji o dostępności udziela dział obsługi klienta firmy Intralox.
- Możliwość podwyższenia do wysokości 6 cali (152 mm) za pomocą spawanego rozszerzenia.
- Minimalny odstęp do brzegu bez ograniczeń bocznych wynosi 0,7 cala (18 mm).
- Dostępne są niestandardowe wysokości zabieraków. Więcej informacji można uzyskać, kontaktując się z działem obsługi klienta firmy Intralox.

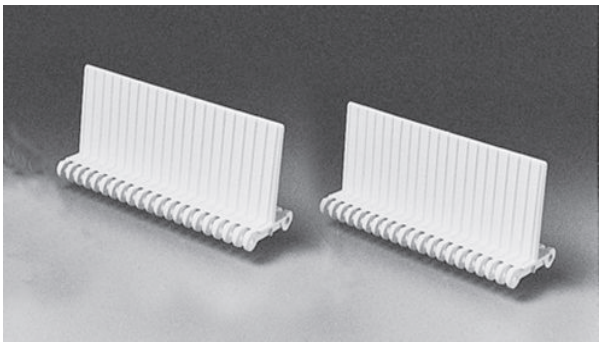

Zabieraki ożebrowane

Dostępna wysokość zabieraków		Dostępne materiały
cale	mm	
1,25	32	Polipropylen, polietylen
3	76	

- Każdy zabierak wystaje z modułów Open Grid i ma po tylnej stronie trójkątną przyporę. Nie są wymagane żadne elementy łączące.
- Możliwość podwyższenia do wysokości 6 cali (152 mm) za pomocą spawanego rozszerzenia.
- Minimalny odstęp do brzegu bez ograniczeń bocznych: 0,7 cala(18 mm).

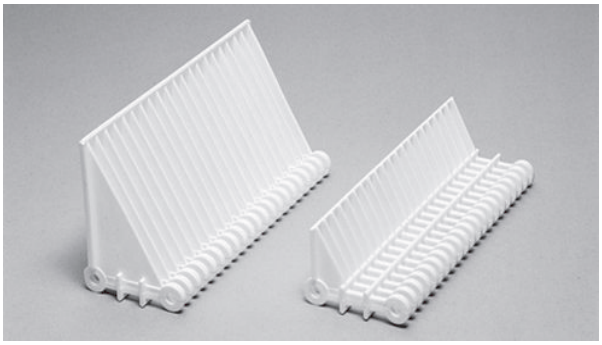

Ograniczenia boczne

Dostępne rozmiary		Dostępne materiały
cale	mm	
2	51	Polipropylen, polietylen
3	76	
4	102	
6	152	

- Ograniczenia boczne są montowane z tylnymi częściami nachylonymi do wewnątrz, w kierunku produktu. Jest to orientacja przyjazna dla produktu. Możliwe jest zamówienie opcji wychylenia tylnych części na zewnątrz, w kierunku boków przenośnika.
- Mocowanie do taśmy za pomocą pinów. Nie są wymagane żadne inne elementy mocujące.
- Standardowy odstęp między ograniczeniami bocznymi a brzegiem zabieraka: 0,3 cala (8 mm).
- Minimalny odstęp do brzegu: 0,7 cala (18 mm).

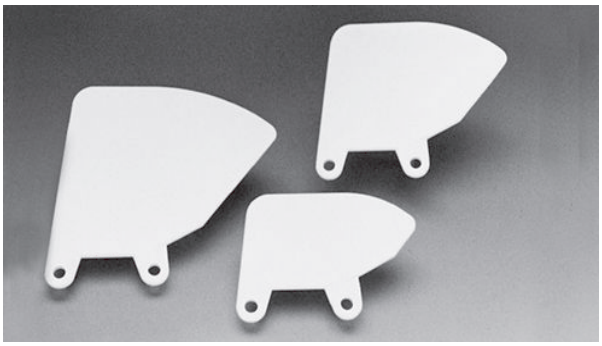

WYMIARY RAMY PRZENOŚNIKA

Wszystkie przenośniki przeznaczone do stosowania z taśmami Intralox mają określone wymagania wymiarowe. Wymiary te podano w poniższej tabeli. Pełne opisy tych wymiarów znajdują się w części Wymiary ramy w rozdziale Wytyczne projektowe.

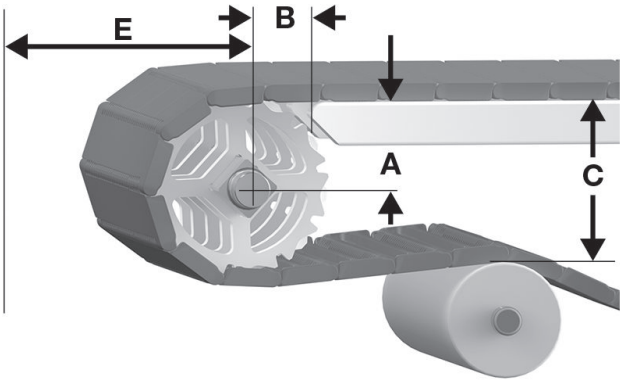

A odległość pionowa pomiędzy osią wału a górną częścią transportowej strony przenośnika, ± 0,03 cala (1 mm)
B odległość pozioma pomiędzy osią wału a początkiem transportowej strony przenośnika, ± 0,125 cala (3 mm)
C odległość pionowa pomiędzy górną częścią transportowej strony przenośnika a górną częścią elementów podtrzymujących na odcinku powrotnym
E minimalna odległość pozioma pomiędzy osią wału i innymi elementami

Rysunek 9: Wymiary A, B, C i E napędu

S200 Wymiary ramy przenośnika										
Opis koła zębatego			A		B		C		E	
Średnica podziałki		Liczba zębów	Zakres (od dołu do góry)[a]							
cale	mm		cale	mm	cale	mm	cale	mm	cale	mm
Flush Grid, Open Grid, Open Hinge										
4,0	102	6	1,42/1,69	36-43	2,20	56	4,10	104	2,38	60
6,4	163	10	2,77/2,92	70-74	3,00	76	6,50	165	3,61	92
10,1	257	16	4,72/4,81	120-122	3,20	81	10,20	259	5,50	140

[a] W zastosowaniach ogólnych i zastosowaniach, w których nie jest istotny transport końcowy produktu wrażliwego na przechył, należy użyć najmniejszej wartości wymiaru.

ODSTĘP PŁYTKI STATYCZNEJ

Większość przenośników wymaga przerwy w każdym punkcie transferowym, aby uwzględnić efekt wielokąta przy zazębianiu i obrocie kół zębatych. Wymiary minimalne szczeliny podano w poniższej tabeli. Więcej informacji można znaleźć w Odstęp płytki statycznej w rozdziale Wytyczne projektowe.

S200 odstęp płytki statycznej				
Opis koła zębatego			Minimalny odstęp	
Średnica podziałki		Liczba zębów		
cale	mm		cale	mm
4,0	102	6	0,268	6,8
6,4	163	10	0,160	4,1
10,1	257	16	0,100	2,5

Flush Grid

	cale	mm
Podziałka taśmy	2,00	50,8
Szerokość minimalna	2	51
Przyrosty szerokości	0,33	8,4
Wielkość otworów (w przybliżeniu)	0,25 × 0,18	6,4 × 4,6
Obszar otworów	17%	
Model zawiasów	Zamknięty	
Mocowanie pinu; typ pinu	Patrz *Uwagi na temat produktu*.	

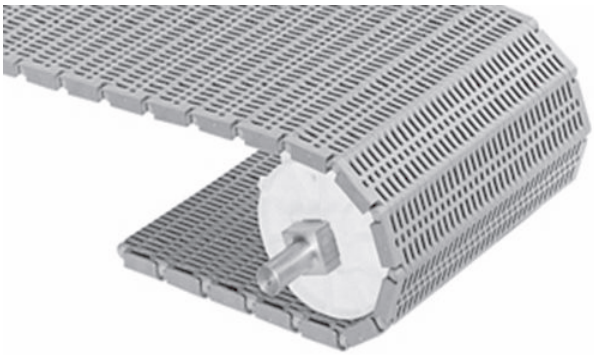

Uwagi na temat produktu

- **Przed przystąpieniem do projektowania przenośnika lub zamówieniem sprzętu należy skontaktować się z firmą Intralox, aby ustalić dokładne wymiary taśmy i stan zapasów.**
- Gładka powierzchnia górna i konstrukcja prostoliniowa zapewniają swobodny ruch produktu.
- Wykorzystuje piny z łbem w taśmach bez systemu zatrzymywania pinu łączącego Slidelox. Wykorzystuje piny bez łba w taśmach bez systemu zatrzymywania pinu łączącego Slidelox.
- System zatrzymywania pinu łączącego Slidelox jest zalecany dla taśm o szerokości 6,0 stopy (1829 mm) lub szerszych.
- Każdy materiał taśmy ma domyślny materiał pinu. Dostępne są inne materiały pinu. Firma Intralox może pomóc w określeniu najlepszej kombinacji materiału taśmy i pinu dla danego zastosowania.
- Szczegółowe informacje na temat materiałów znajdują się na początku Linia produktów.
- Są dostępne zabieraki i ograniczenia boczne.

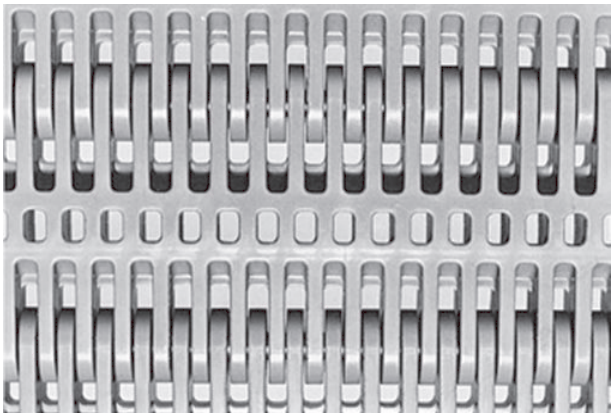

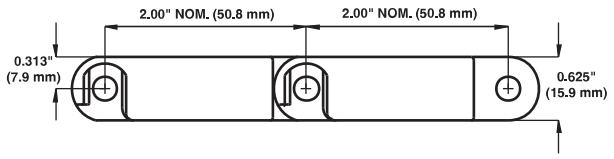

Dane taśmy

Materiał taśmy	Domyślny materiał pinu, średnica 0,24 cala (6,1 mm)	Wytrzymałość taśmy		Zakres temperatury (przy pracy ciągłej)		Masa taśmy	
		funt-siła/ stopę	N/m	°F	°C	funty/ stopę kw.	kg/m²
Polipropylen	Polipropylen	2400	35 000	Od 34 do 220	Od 1 do 104	1,82	8,89
Polietylen	Polietylen	1800	26 300	Od -100 do 150	Od -73 do 66	1,90	9,28
Acetal	Polipropylen	3200	46 700	Od 34 do 200	Od 1 do 93	2,77	13,51
Acetal[a]	Polietylen	3 000	43 800	Od -50 do 70	Od -46 do 21	2,77	13,51

[a] Piny polietylenowe mogą być wykorzystywane do zastosowań chłodniczych, gdzie występują uderzenia lub gwałtowne uruchomienia/zatrzymania. Powoduje to jednak obniżenie wartości znamionowych.

Raised Rib

	cale	mm
Podziałka taśmy	2,00	50,8
Szerokość minimalna	Patrz *Uwagi na temat produktu*.	
Przyrosty szerokości		
Wielkość otworów (w przybliżeniu)	0,25 × 0,24	6,4 × 6,1
Obszar otworów	26%	
Obszar kontaktu z produktem	36%	
Model zawiasów	Zamknięty	
Mocowanie pinu; typ pinu	Patrz *Uwagi na temat produktu*.	

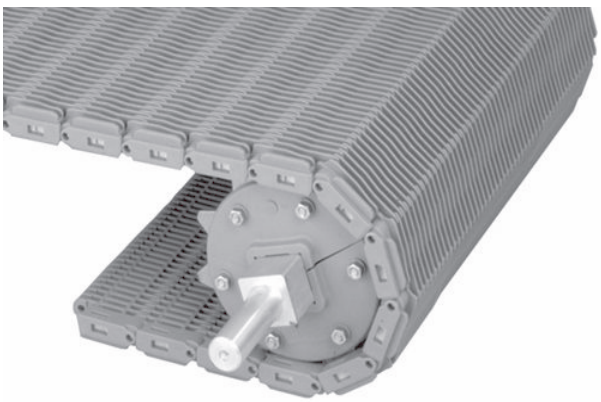

Uwagi na temat produktu

- **Przed przystąpieniem do projektowania przenośnika lub zamówieniem sprzętu należy skontaktować się z firmą Intralox, aby ustalić dokładne wymiary taśmy i stan zapasów.**
- W taśmach polietylenowych serii 400 Raised Rib wykorzystywane są piny z łbami.
- We wszystkich taśmach polipropylenowych serii 400 Raised Rib zastosowano system zatrzymywania pinu łączącego Slidelox i piny bez łba.
- System Slidelox jest wykonany z polipropylenu wzmocnionego włóknem szklanym. W celu zachowania zwiększonej odporności chemicznej system Slidelox jest dostępny również w wersji z polifluorku winylidenu (PVDF) z przeznaczeniem do polipropylenowych taśm Enduralox.
- Każdy materiał taśmy ma domyślny materiał pinu. Dostępne są inne materiały pinu. Firma Intralox może pomóc w określeniu najlepszej kombinacji materiału taśmy i pinu dla danego zastosowania.
- Szczegółowe informacje na temat materiałów znajdują się na początku Linia produktów.
- Palcowe płyty transferowe umożliwiają ograniczenie przewracania się produktów podczas załadunku i rozładunku.
- Większą wytrzymałość zapewniają taśmy S1900 Raised Rib.
- Podniesione żebra wystają 0,25 cala (6,4 mm) powyżej modułu podstawowego.
- Taśmy polietylenowe mogą mieć dowolną szerokość większą niż 1,8 cala(47 mm), a polipropylenowe większą niż 3,5 cala(89 mm), z przyrostami 0,33 cala(8,4 mm).

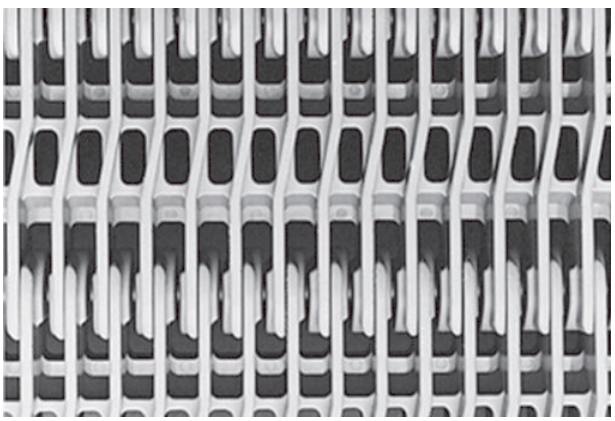

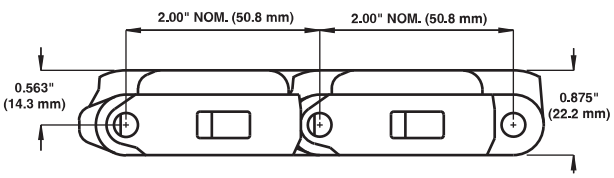

Dane taśmy

Materiał taśmy	Domyślny materiał pinu, średnica 0,24 cala (6,1 mm)	Wytrzymałość taśmy		Zakres temperatury (przy pracy ciągłej)		Masa taśmy	
		funt-siła/ stopę	N/m	°F	°C	funty/ stopę kw.	kg/m²
Polipropylen	Polipropylen	2400	35 000	Od 34 do 220	Od 1 do 104	1,95	9,52
Polietylen	Polietylen	1800	26 300	Od -100 do 150	Od -73 do 66	1,98	9,67
Polipropylen Enduralox	Polipropylen	2400	35 000	Od 34 do 220	Od 1 do 104	1,95	9,52

Open Hinge

	cale	mm
Podziałka taśmy	2,00	50,8
Szerokość minimalna	2	51
Przyrosty szerokości	0,25	6,4
Wielkość otworów (w przybliżeniu)	0,47 × 0,18	11,9 × 4,6
Obszar otworów	30%	
Obszar kontaktu z produktem	40%	
Model zawiasów	Otwarty	
Mocowanie pinu; typ pinu	Z drugim łbem, z łbem	

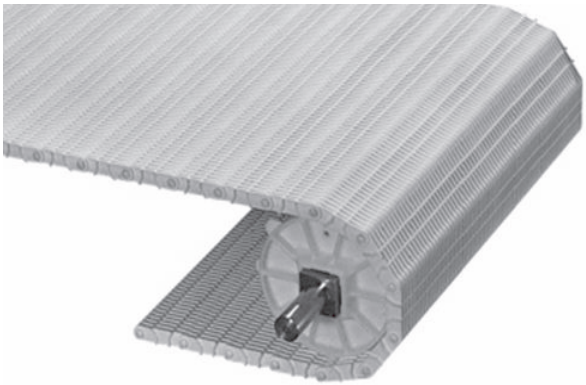

Uwagi na temat produktu

- **Przed przystąpieniem do projektowania przenośnika lub zamówieniem sprzętu należy skontaktować się z firmą Intralox, aby ustalić dokładne wymiary taśmy i stan zapasów.**
- Duży obszar otwarcia zapewnia dobry przepływ powietrza, odwadnianie i możliwości czyszczenia.
- Ma równie wysokie znamionowe obciążenie co inne taśmy z tej serii.
- Ma podwójny łeb, w związku z czym brzeg taśmy nie jest całkowicie gładki.
- Każdy materiał taśmy ma domyślny materiał pinu. Dostępne są inne materiały pinu. Firma Intralox może pomóc w określeniu najlepszej kombinacji materiału taśmy i pinu dla danego zastosowania.
- Szczegółowe informacje na temat materiałów znajdują się na początku Linia produktów.
- Są dostępne zabieraki i ograniczenia boczne.
- Więcej informacji na temat rozwiązań higienicznych można znaleźć w S800 i S1600.

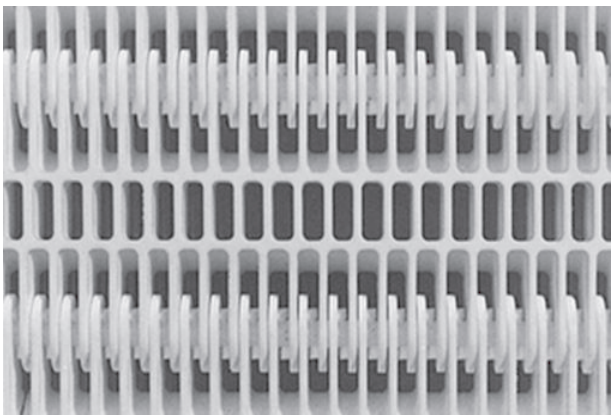

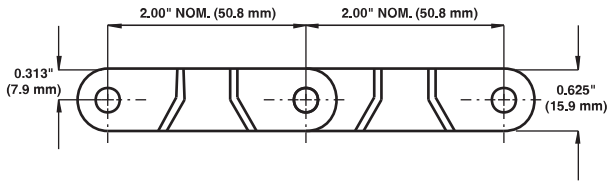

Dane taśmy

Materiał taśmy	Domyślny materiał pinu, średnica 0,24 cala (6,1 mm)	Wytrzymałość taśmy		Zakres temperatury (przy pracy ciągłej)		Masa taśmy	
		funt-siła/ stopę	N/m	°F	°C	funty/ stopę kw.	kg/m²
Polipropylen	Polipropylen	1550	22 600	Od 34 do 220	Od 1 do 104	1,16	5,66
Polietylen	Polietylen	950	13 900	Od -50 do 150	Od -46 do 66	1,24	6,06

Flat Top

	cale	mm
Podziałka taśmy	2,00	50,8
Szerokość minimalna	2	51
Przyrosty szerokości	0,33	8,4
Rozmiar otworu	-	-
Obszar otworów	0%	
Model zawiasów	Zamknięty	
Mocowanie pinu; typ pinu	Patrz *Uwagi na temat produktu*.	

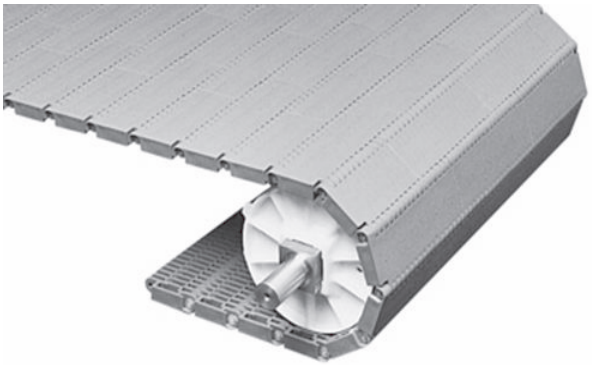

Uwagi na temat produktu

- **Przed przystąpieniem do projektowania przenośnika lub zamówieniem sprzętu należy skontaktować się z firmą Intralox, aby ustalić dokładne wymiary taśmy i stan zapasów.**
- Gładka powierzchnia górna i konstrukcja prostoliniowa zapewnia swobodny ruch produktu.
- Wszystkie taśmy S400 Flat Top z pinami odpornymi na ścieranie są dostępne z systemem zatrzymywania pinu łączącego Slidelox.
- System zatrzymywania pinu łączącego Slidelox jest zalecany dla taśm o szerokości 6,0 stopy (1829 mm) lub szerszych.
- W taśmach bez systemu zatrzymywania pinu łączącego Slidelox należy używać pinów z łbem. W taśmach z systemem zatrzymywania pinu łączącego Slidelox należy używać pinów bez łba.
- Każdy materiał taśmy ma domyślny materiał pinu. Dostępne są inne materiały pinu. Firma Intralox może pomóc w określeniu najlepszej kombinacji materiału taśmy i pinu dla danego zastosowania.
- Szczegółowe informacje na temat materiałów znajdują się na początku Linia produktów.
- W połączeniu z taśmą acetalową serii S400 Flat Top należy stosować odporne na ścieranie koła dzielone.
- Są dostępne zabieraki i ograniczenia boczne.
- Większą wytrzymałość zapewniają taśmy serii 4500 Flat Top.

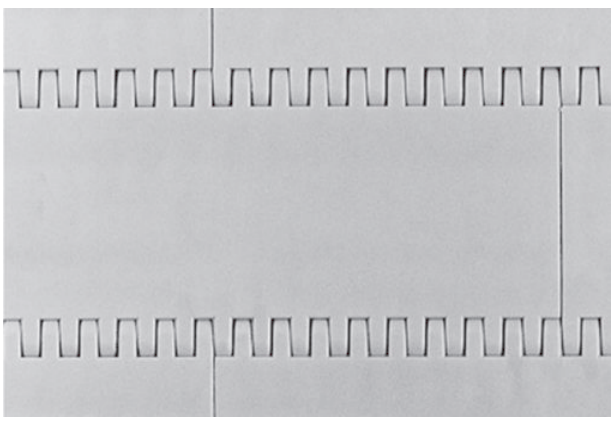

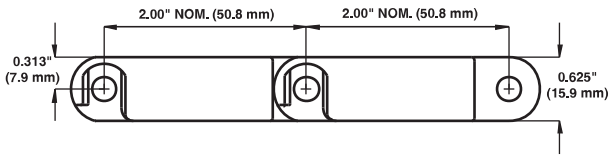

Dane taśmy

Materiał taśmy	Domyślny materiał pinu, średnica 0,24 cala (6,1 mm)	Wytrzymałość taśmy		Zakres temperatury (przy pracy ciągłej)		Masa taśmy	
		funt-siła/ stopę	N/m	°F	°C	funty/ stopę kw.	kg/m²
Polipropylen	Polipropylen	2400	35 000	Od 34 do 220	Od 1 do 104	1,81	8,82
Polietylen	Polietylen	1800	26 300	Od -100 do 150	Od -73 do 66	1,90	9,28
Acetal	Polipropylen	3200	46 700	Od 34 do 200	Od 1 do 93	2,74	13,38
Acetal[a]	Polietylen	3 000	43 800	Od -50 do 70	Od -46 do 21	2,74	13,38

[a] Piny polietylenowe mogą być wykorzystywane do zastosowań chłodniczych, gdzie występują uderzenia lub gwałtowne uruchomienia/zatrzymania. Powoduje to jednak obniżenie wartości znamionowych.

Non Skid

	cale	mm
Podziałka taśmy	2,00	50,8
Szerokość minimalna	3,5	89
Przyrosty szerokości	0,33	8,4
Rozmiar otworu	-	-
Obszar otworów	0%	
Model zawiasów	Zamknięty	
Mocowanie pinu; typ pinu	Slidelox; bez łba	

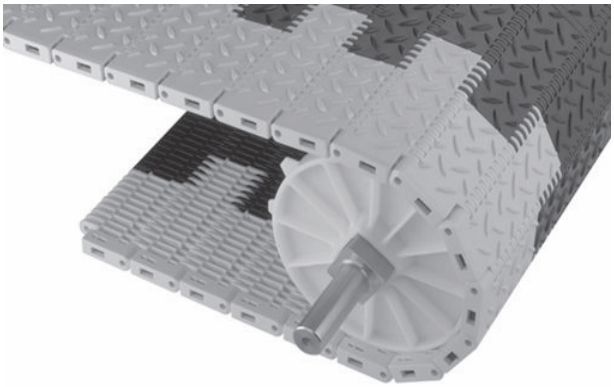

Uwagi na temat produktu

- **Przed przystąpieniem do projektowania przenośnika lub zamówieniem sprzętu należy skontaktować się z firmą Intralox, aby ustalić dokładne wymiary taśmy i stan zapasów.**
- Jedna z najbardziej wytrzymałych ze wszystkich taśm Intralox.
- System Slidelox jest wykonany z polipropylenu wzmocnionego włóknem szklanym.
- Każdy materiał taśmy ma domyślny materiał pinu. Dostępne są inne materiały pinu. Firma Intralox może pomóc w określeniu najlepszej kombinacji materiału taśmy i pinu dla danego zastosowania.
- Szczegółowe informacje na temat materiałów znajdują się na początku Linia produktów.
- Większą wytrzymałość zapewniają taśmy S4500 Non Skid i S4500 Non Skid Raised Rib.
- Informacji o dostępności zabieraków udziela dział obsługi klienta firmy Intralox.

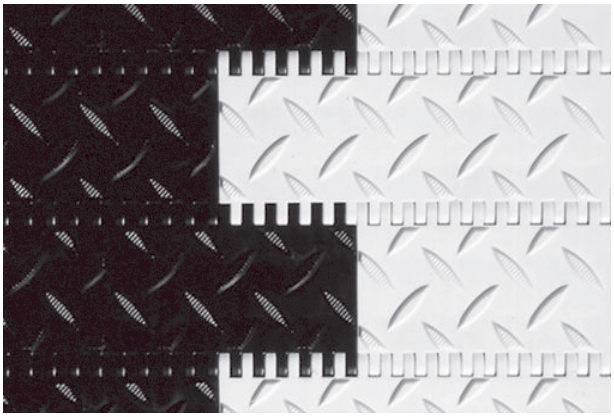

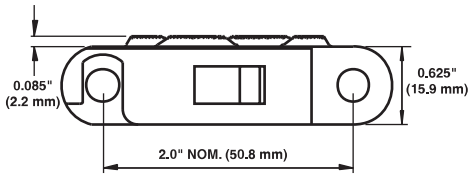

Dane taśmy

Materiał taśmy	Domyślny materiał pinu, średnica 0,24 cala (6,1 mm)	Wytrzymałość taśmy		Zakres temperatury (przy pracy ciągłej)		Masa taśmy	
		funt-siła/ stopę	N/m	°F	°C	funty/ stopę kw.	kg/m²
Acetal HSEC	Nylon	2 720	39 700	Od -50 do 200	Od -46 do 93	2,88	14,09
Polipropylen	Nylon	2400	35 000	Od -34 do 220	Od 1 do 104	1,81	8,84

Roller Top

	cale	mm
Podziałka taśmy	2,00	50,8
Szerokość minimalna	6	152
Przyrosty szerokości	2,00	50,8
Rozmiar otworu	-	-
Obszar otworów	18%	
Model zawiasów	Zamknięty	
Mocowanie pinu; typ pinu	Slidelox; bez łba	

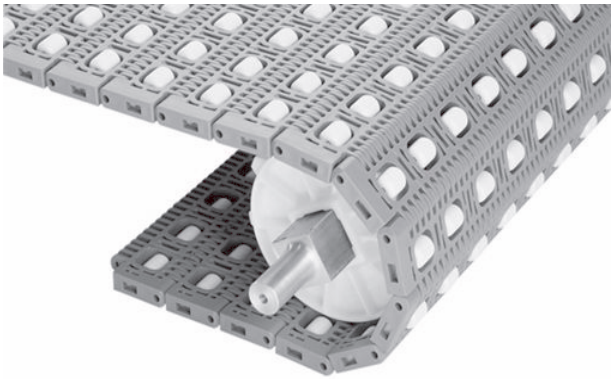

Uwagi na temat produktu

- **Przed przystąpieniem do projektowania przenośnika lub zamówieniem sprzętu należy skontaktować się z firmą Intralox, aby ustalić dokładne wymiary taśmy i stan zapasów.**
- Gładkie brzegi.
- Wykorzystuje rolki acetalowe.
- Wykorzystuje osie ze stali nierdzewnej.
- System Slidelox jest wykonany z polipropylenu wzmocnionego włóknem szklanym.
- Każdy materiał taśmy ma domyślny materiał pinu. Dostępne są inne materiały pinu. Firma Intralox może pomóc w określeniu najlepszej kombinacji materiału taśmy i pinu dla danego zastosowania.
- Szczegółowe informacje na temat materiałów znajdują się na początku Linia produktów.
- Umożliwia niską akumulację ciśnienia wstecznego.
- Średnica rolki: 0,70 cala (17,8 mm).
- Długość rolki: 0,825 cala (20,9 mm).
- Standardowy odstęp rolki od brzegu taśmy wynosi 0,90 cala(23 mm).
- Odległość do osi pierwszej rolki: 1,3 cala (33 mm).
- Odstęp między pierwszą a drugą rolką: 1,8 cala (46 mm).
- Odstępy między wszystkimi pozostałymi rolkami: 2 cale (50,8 mm).

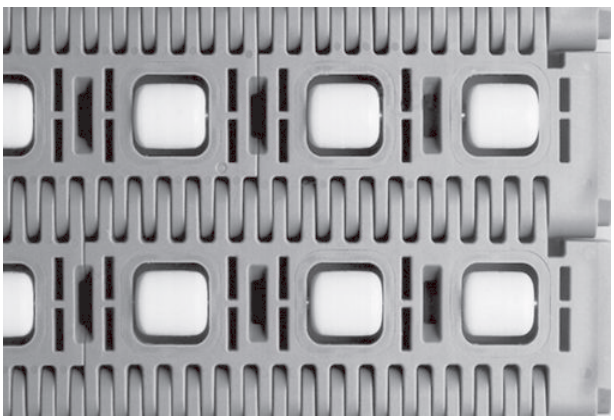

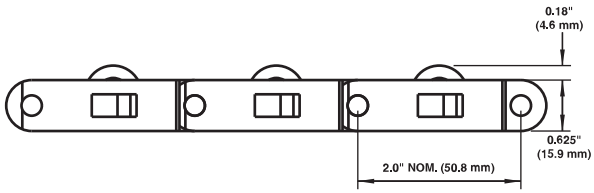

Dane taśmy

Materiał taśmy	Domyślny materiał pinu, średnica 0,24 cala (6,1 mm)	Wytrzymałość taśmy		Zakres temperatury (przy pracy ciągłej)		Masa taśmy	
		funt-siła/ stopę	N/m	°F	°C	funty/ stopę kw.	kg/m²
Polipropylen	Nylon	2 200	32 100	Od 34 do 200	Od 1 do 93	2,44	11,94

Transverse Roller Top™ (TRT™)

	cale	mm
Podziałka taśmy	2,00	50,8
Szerokość minimalna	6	152
Przyrosty szerokości	2,00	50,8
Wielkość otworów (w przybliżeniu)	-	-
Obszar otworów	18%	
Model zawiasów	Zamknięty	
Mocowanie pinu; typ pinu	Slidelox; bez łba	

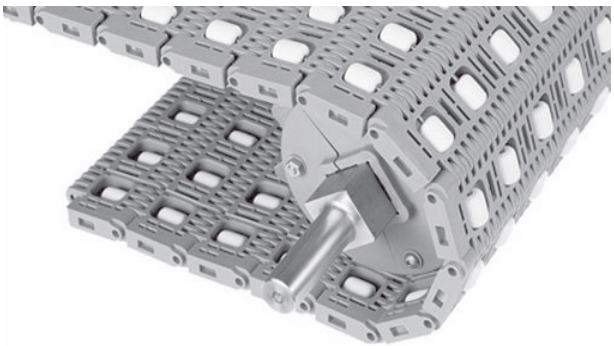

Uwagi na temat produktu

- **Przed przystąpieniem do projektowania przenośnika lub zamówieniem sprzętu należy skontaktować się z firmą Intralox, aby ustalić dokładne wymiary taśmy i stan zapasów.**
- Gładkie brzegi.
- Wykorzystuje rolki acetalowe.
- Osie wykonane ze stali nierdzewnej zapewniają trwałość i długi okres eksploatacji.
- System Slidelox jest wykonany z polipropylenu wzmocnionego włóknem szklanym.
- Każdy materiał taśmy ma domyślny materiał pinu. Dostępne są inne materiały pinu. Firma Intralox może pomóc w określeniu najlepszej kombinacji materiału taśmy i pinu dla danego zastosowania.
- Szczegółowe informacje na temat materiałów znajdują się na początku Linia produktów.
- Zaprojektowane do przenoszenia pod kątem 90 stopni.
- Większą wytrzymałość zapewniają taśmy S4400 Transverse Roller Top.
- Średnica rolki: 0,70 cala (17,8 mm).
- Długość rolki: 0,825 cala (20,9 mm).
- Odstęp rolek: 2 cale (50,8 mm).
- Standardowy odstęp rolki od brzegu taśmy wynosi: 0,90 cala (23 mm).
- Odległość do osi pierwszej rolki: 1,3 cala (33 mm).
- Odstęp między pierwszą a drugą rolką: 1,8 cala (46 mm).
- Odstępy między wszystkimi pozostałymi rolkami: 2 cale (50,8 mm).

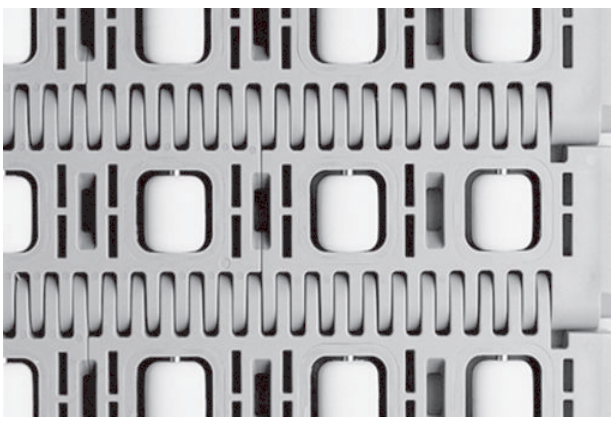

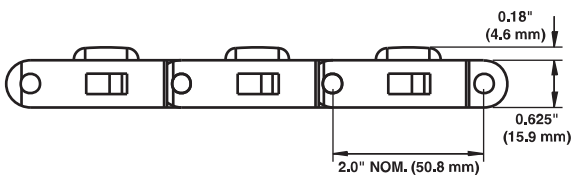

Dane taśmy

Materiał taśmy	Domyślny materiał pinu, średnica 0,24 cala (6,1 mm)	Wytrzymałość taśmy		Zakres temperatury (przy pracy ciągłej)		Masa taśmy	
		funt-siła/ stopę	N/m	°F	°C	funty/ stopę kw.	kg/m²
Polipropylen	Nylon	2 200	32 100	Od 34 do 200	Od 1 do 93	2,44	11,94

0,85 cala średnicy — Transverse Roller Top™ (TRT™)

	cale	mm
Podziałka taśmy	2,00	50,8
Szerokość minimalna	6	152
Przyrosty szerokości	2,00	50,8
Rozmiar otworu	-	-
Obszar otworów	18%	
Model zawiasów	Zamknięty	
Mocowanie pinu; typ pinu	Slidelox; bez łba	

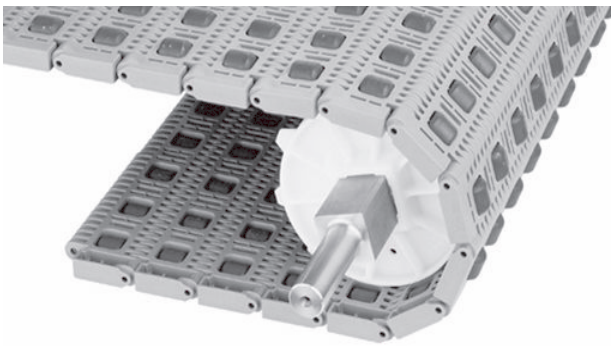

Uwagi na temat produktu

- **Przed przystąpieniem do projektowania przenośnika lub zamówieniem sprzętu należy skontaktować się z firmą Intralox, aby ustalić dokładne wymiary taśmy i stan zapasów.**
- Wykorzystuje rolki acetalowe.
- Osie wykonane ze stali nierdzewnej zapewniają trwałość i długi okres eksploatacji.
- Brzegi gładkie Slidelox.
- System Slidelox jest wykonany z polipropylenu wzmocnionego włóknem szklanym.
- Każdy materiał taśmy ma domyślny materiał pinu. Dostępne są inne materiały pinu. Firma Intralox może pomóc w określeniu najlepszej kombinacji materiału taśmy i pinu dla danego zastosowania.
- Szczegółowe informacje na temat materiałów znajdują się na początku Linia produktów.
- Zaprojektowane do przenoszenia pod kątem 90 stopni.
- Większą wytrzymałość zapewniają taśmy S4400 Transverse Roller Top.
- Średnica rolki: 0,85 cala (21,6 mm).
- Długość rolki: 0,825 cala (20,9 mm).
- Standardowy odstęp rolki od brzegu taśmy: 0,90 cala (23 mm)
- Odległość do osi pierwszej rolki: 1,3 cala (33 mm).
- Odstęp między pierwszą a drugą rolką: 1,8 cala (46 mm).
- Odstępy między wszystkimi pozostałymi rolkami: 2 cale (50,8 mm).

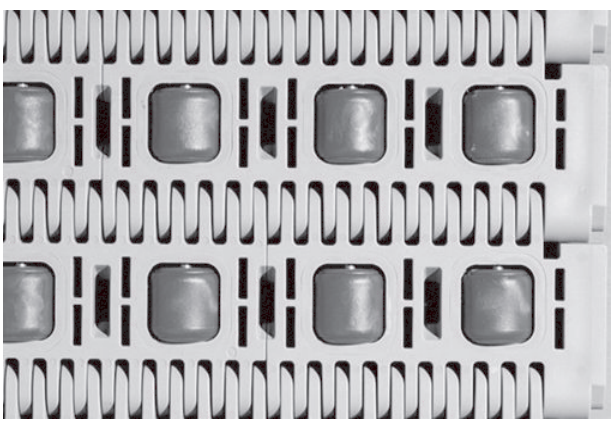

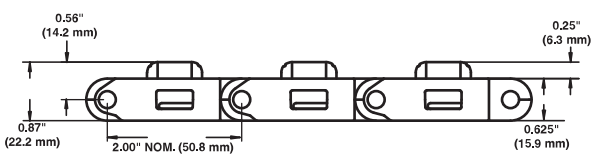

Dane taśmy

Materiał taśmy	Domyślny materiał pinu, średnica 0,24 cala (6,1 mm)	Wytrzymałość taśmy		Zakres temperatury (przy pracy ciągłej)		Masa taśmy	
		funt-siła/ stopę	N/m	°F	°C	funty/ stopę kw.	kg/m²
Polipropylen	Nylon	2 200	32 100	Od 34 do 200	Od 1 do 93	2,81	13,71

SERIA 400

0-Degree Angled Roller™

	cale	mm
Podziałka taśmy	2,00	50,8
Szerokość minimalna	6	152
Przyrosty szerokości	2,00	50,8
Wielkość otworów (w przybliżeniu)	-	-
Obszar otworów	11%	
Model zawiasów	Zamknięty	
Mocowanie pinu; typ pinu	„Drzwi stodoły”, bez łba	

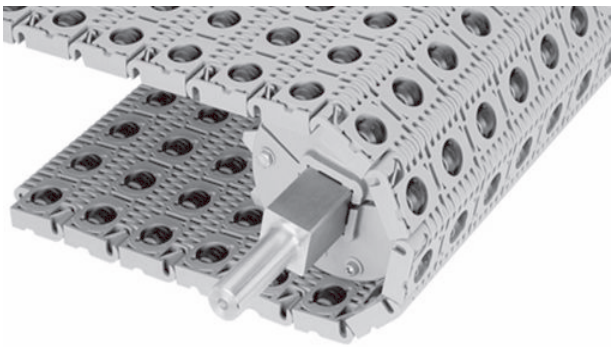

Uwagi na temat produktu

- **Przed przystąpieniem do projektowania przenośnika lub zamówieniem sprzętu należy skontaktować się z firmą Intralox, aby ustalić dokładne wymiary taśmy i stan zapasów.**
- Wykorzystuje technologię Activated Roller Belt™ (ARB™).
- Rolki mogą być wykonane z czarnego lub szarego poliuretanu.
- Czarne rolki poliuretanowe nie są zalecane w warunkach, w których produkt akumuluje się na taśmie.
- Rdzeń rolki jest zawsze wykonany z acetalu.
- Ośki są wykonane ze stali nierdzewnej.
- Rolki są ustawione zgodnie z kierunkiem ruchu taśmy.
- Każdy materiał taśmy ma domyślny materiał pinu. Dostępne są inne materiały pinu. Firma Intralox może pomóc w określeniu najlepszej kombinacji materiału taśmy i pinu dla danego zastosowania.
- Szczegółowe informacje na temat materiałów znajdują się na początku Linia produktów.
- Produkt zaprojektowany do pracy na stronie transportowej przenośnika. Konfiguracja w jodełkę na górnej stronie przenośnika nie jest zalecana.
- Gdy rolki taśmy są w ruchu, prędkość przesuwania produktu jest większa niż prędkość taśmy. Gdy rolki taśmy są nieruchome, produkt przesuwa się z prędkością taśmy.
- Zachowanie produktu zależy od jego kształtu i ciężaru, konstrukcji przenośnika i prędkości taśmy.
- Dokładniejszą ocenę zachowania produktu na podstawie cech produktu i przenośnika można przeprowadzić, kontaktując się z firmą Intralox. Więcej informacji można uzyskać, kontaktując się z działem obsługi klienta firmy Intralox.
- Dostępne są niestandardowe taśmy z dowolną kombinacją rolek kątowych 0 stopni, 30 stopni, 45 stopni lub 60 stopni. Taśmy wykonane na zamówienie mogą także zawierać rolki ustawione pod różnymi kątami. Więcej informacji można uzyskać, kontaktując się z działem obsługi klienta firmy Intralox.
- Odstęp rolek wynosi 2,0 cale(50,8 mm).
- Nie współpracuje z dzielonymi kołami zębatymi o średnicy podziałki 4,0 cali(102 mm) ani żadnymi kołami zębatymi o średnicy podziałki 5,2 cala(132 mm) z otworami kwadratowymi 2,5 cala i 60 mm.

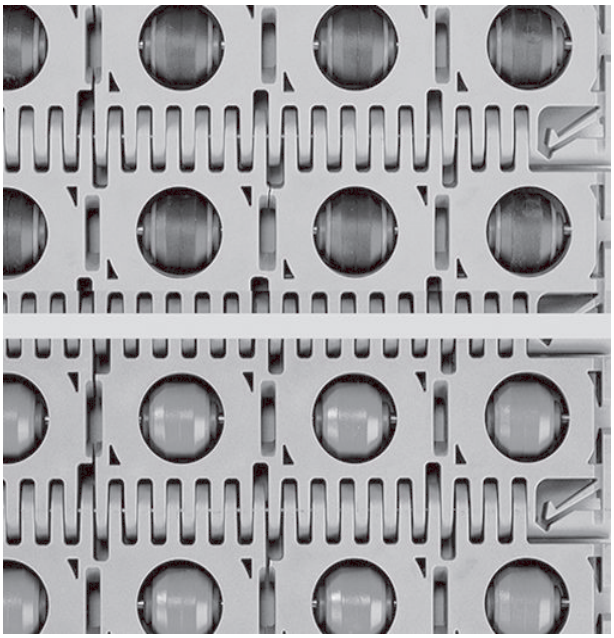

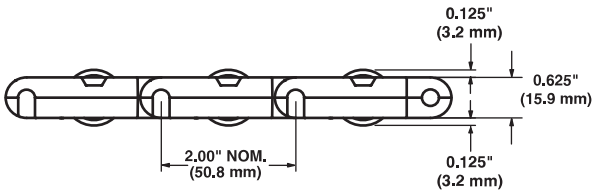

Dane taśmy

Materiał taśmy	Domyślny materiał pinu, średnica 0,24 cala (6,1 mm)	Wytrzymałość taśmy		Zakres temperatury (przy pracy ciągłej)		Masa taśmy	
		funt-siła/ stopę	N/m	°F	°C	funty/ stopę kw.	kg/m²
Polipropylen / czarny poliuretan	Nylon	1 600	23 400	Od 34 do 200	Od 1 do 93	2,65	12,94
Polipropylen / szary poliuretan	Nylon	1 600	23 400	Od 34 do 120	Od 1 do 49	2,73	13,33

30-Degree Angled Roller™

	cale	mm
Podziałka taśmy	2,00	50,8
Szerokość minimalna	6	152
Przyrosty szerokości	2,00	50,8
Wielkość otworów (w przybliżeniu)	-	-
Obszar otworów	11%	
Model zawiasów	Zamknięty	
Mocowanie pinu; typ pinu	„Drzwi stodoły”, bez łba	

Uwagi na temat produktu

- **Przed przystąpieniem do projektowania przenośnika lub zamówieniem sprzętu należy skontaktować się z firmą Intralox, aby ustalić dokładne wymiary taśmy i stan zapasów.**
- Wykorzystuje technologię Activated Roller Belt (ARB)
- Rolki są ustawione pod kątem 30 stopni względem kierunku ruchu taśmy.
- Są dostępne rolki z szarego poliuretanu z acetalowym rdzeniem.
- Wykorzystuje osie ze stali nierdzewnej.
- Każdy materiał taśmy ma domyślny materiał pinu. Dostępne są inne materiały pinu. Firma Intralox może pomóc w określeniu najlepszej kombinacji materiału taśmy i pinu dla danego zastosowania.
- Szczegółowe informacje na temat materiałów znajdują się na początku Linia produktów.
- Jeśli taśma jest z polietylenu, na wale napędowym musi być zamontowane koło zębate z poliuretanu bardzo odpornego na ścieranie. Na wale swobodnym można użyć dowolnego koła zębatego z wyjątkiem kół z zębami o niskim naprężeniu wstecznym.
- Gdy rolki taśmy są w ruchu, prędkość przesuwania produktu jest większa niż prędkość taśmy. Gdy rolki taśmy są nieruchome, produkt przesuwa się z prędkością taśmy.
- Zachowanie produktu zależy od jego kształtu i ciężaru, konstrukcji przenośnika i prędkości taśmy. Ocenę zachowania produktu na podstawie cech produktu i przenośnika można przeprowadzić, kontaktując się z firmą Intralox. Więcej informacji można uzyskać, kontaktując się z działem obsługi klienta firmy Intralox.
- Konfigurację dośrodkową można uzyskać przy użyciu dwóch taśm z rolkami ustawionymi w kierunku środka przenośnika.
- Dostępne są niestandardowe taśmy z dowolną kombinacją rolek kątowych 0 stopni, 30 stopni, 45 stopni lub 60 stopni. Taśmy wykonane na zamówienie mogą także zawierać rolki ustawione pod różnymi kątami. Więcej informacji można uzyskać, kontaktując się z działem obsługi klienta firmy Intralox.
- Produkt zaprojektowany do pracy na stronie transportowej przenośnika. Konfiguracja w jodełkę na górnej stronie przenośnika nie jest zalecana.
- Taśma może być podparta równoległymi profilami ślizgowymi umieszczonymi między rolkami. Więcej informacji można uzyskać, kontaktując się z działem obsługi klienta firmy Intralox.
- Wyrównanie taśm na płaskiej, ciągłej górnej stronie przenośnika wymaga bocznego ślizgu. Ponadto sposób montażu taśmy powinien umożliwiać gładki ruch po tych profilach ślizgowych.
- Odstęp rolek wynosi 2 cale (50,8 mm).
- Minimalna szerokość taśm polietylenowych wynosi 8 cali (203 mm).
- Wytrzymałość znamionowa taśm polietylenowych o szerokości od 8 cali (203 mm) do 10 cali (254 mm) jest mniejsza i wynosi 450 funtów-siła/stopę. (6570 N/m).
- Brak zgodności z dzielonym kołem zębatym o średnicy podziałki 4,0 cali (102 mm).
- Nie współpracuje ze wszystkimi kołami zębatymi o średnicy podziałowej 5,2 cala (132 mm) oraz kwadratowymi otworami o wymiarach 2,5 cala lub 60 mm.
- Jeśli występuje jakakolwiek wilgoć, dolne ograniczenie temperaturowe taśmy polietylenowej wynosi 34°F (1°C).

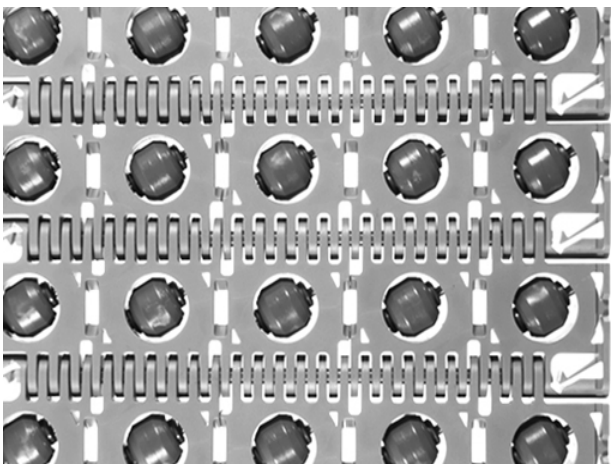

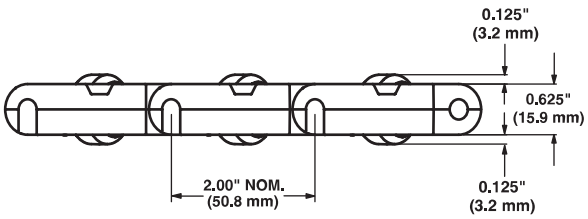

Dane taśmy

Materiał taśmy	Domyślny materiał pinu, średnica 0,24 cala (6,1 mm)	Wytrzymałość taśmy		Zakres temperatury (przy pracy ciągłej)		Masa taśmy	
		funt-siła/ stopę	N/m	°F	°C	funty/ stopę kw.	kg/m²
Polipropylen / szary poliuretan	Nylon	1 600	23 400	Od 34 do 120	Od 1 do 49	2,64	12,89
Polietylen / szary poliuretan	Nylon	500	7300	Od 17 do 150	Od -8 do 65	2,93	14,31

90-Degree Angled Roller™

	cale	mm
Podziałka taśmy	2,00	50,8
Szerokość minimalna	6	152
Przyrosty szerokości	2,00	50,8
Rozmiar otworu	-	-
Obszar otworów	11%	
Model zawiasów	Zamknięty	
Mocowanie pinu; typ pinu	„Drzwi stodoły”, bez łba	

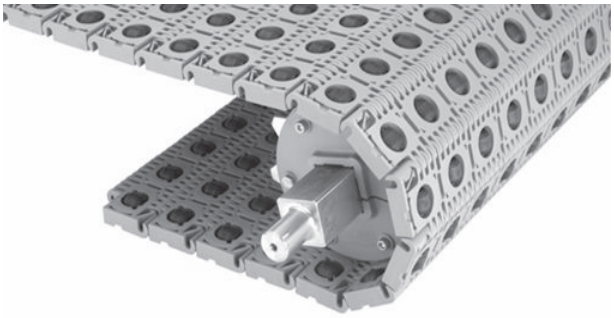

Uwagi na temat produktu

- **Przed przystąpieniem do projektowania przenośnika lub zamówieniem sprzętu należy skontaktować się z firmą Intralox, aby ustalić dokładne wymiary taśmy i stan zapasów.**
- Są dostępne rolki z czarnego poliuretanu z acetalowym rdzeniem.
- Czarne rolki poliuretanowe nie są zalecane w warunkach, w których produkt akumuluje się na taśmie.
- Ośki są wykonane ze stali nierdzewnej.
- Każdy materiał taśmy ma domyślny materiał pinu. Dostępne są inne materiały pinu. Firma Intralox może pomóc w określeniu najlepszej kombinacji materiału taśmy i pinu dla danego zastosowania.
- Szczegółowe informacje na temat materiałów znajdują się na początku Linia produktów.
- Nie wolno dopuścić do zetknięcia się czarnych rolek poliuretanowych z płaskimi, ciągłymi powierzchniami transportowymi lub powierzchniami transportowymi w konfiguracji w jodełkę.
- Taśmę można podeprzeć równoległymi profilami ślizgowymi, umieszczając je pomiędzy rolkami. Więcej informacji można uzyskać, kontaktując się z działem obsługi klienta firmy Intralox.
- Brak zgodności z dzielonym kołem zębatym o średnicy podziałki 4,0 cali (102 mm).
- Nie współpracuje ze wszystkimi kołami zębatymi o średnicy podziałowej 5,2 cala (132 mm) oraz kwadratowymi otworami o wymiarach 2,5 cala i 60 mm.
- Odstęp rolek: 2,0 cale (50,8 mm).

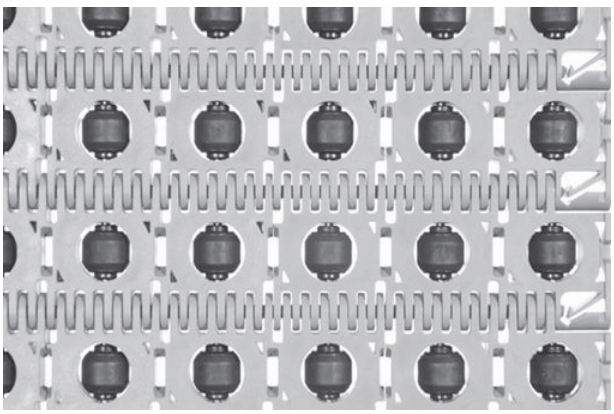

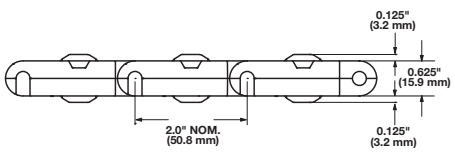

Dane taśmy

Materiał taśmy	Domyślny materiał pinu, średnica 0,24 cala (6,1 mm)	Wytrzymałość taśmy		Zakres temperatury (przy pracy ciągłej)		Masa taśmy	
		funt-siła/ stopę	N/m	°F	°C	funty/ stopę kw.	kg/m²
Polipropylen / czarny poliuretan	Nylon	1 600	23 400	Od 34 do 200	Od 1 do 93	2,65	12,94

Taśma o średnicy rolek 0,78 cala z transferem 90° Angled Roller™

	cale	mm
Podziałka taśmy	2,0	50,8
Szerokość minimalna	6	152,4
Przyrosty szerokości	2,0	50,8
Rozmiar otworu	-	-
Obszar otworów	11%	
Model zawiasów	Zamknięty	
Mocowanie pinu; typ pinu	„Drzwi stodoły”, bez łba	

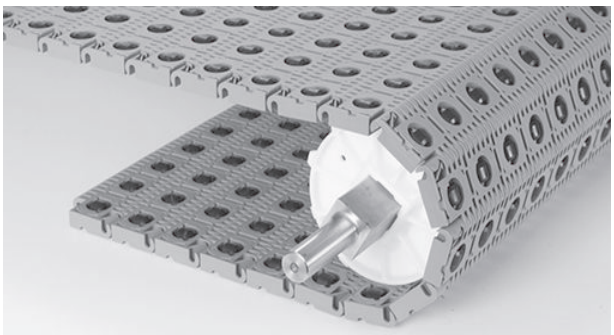

Uwagi na temat produktu

- **Przed przystąpieniem do projektowania przenośnika lub zamówieniem sprzętu należy skontaktować się z firmą Intralox, aby ustalić dokładne wymiary taśmy i stan zapasów.**
- Dostępne są rolki z czarnego acetalu.
- Ośki są wykonane ze stali nierdzewnej.
- Każdy materiał taśmy ma domyślny materiał pinu. Dostępne są inne materiały pinu. Firma Intralox może pomóc w określeniu najlepszej kombinacji materiału taśmy i pinu dla danego zastosowania.
- Szczegółowe informacje na temat materiałów znajdują się na początku Linia produktów.
- Brak zgodności z dzielonym kołem zębatym o średnicy podziałki 4,0 cala (102 mm).
- Brak zgodności ze wszystkimi kołami zębatymi o średnicy podziałki 5,2 cala (132 mm) i otworami kwadratowymi o wymiarach 2,5 cala i (60 mm).
- Odstęp rolek: 2,0 cala (50,8 mm).

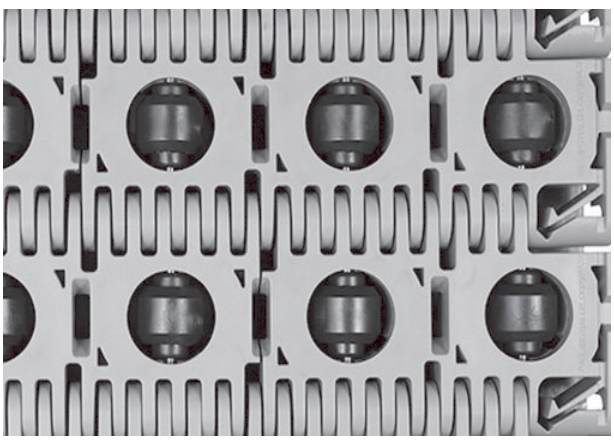

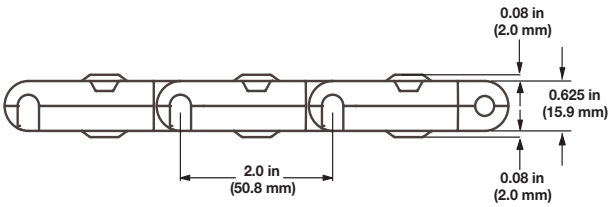

Dane taśmy

Materiał taśmy	Domyślny materiał pinu, średnica 0,24 cala (6,1 mm)	Wytrzymałość taśmy		Zakres temperatury (przy pracy ciągłej)		Masa taśmy	
		funt-siła/stopę	N/m	°F	°C	funty/stopę kw.	kg/m²
Polipropylen / czarny acetal	Nylon	1 600	23 400	Od 34 do 200	Od 1 do 93	2,65	12,94

Ball Belt

	cale	mm
Podziałka taśmy	2,00	50,8
Szerokość minimalna	10	254
Przyrosty szerokości	2,00	50,8
Rozmiar otworu	-	-
Obszar otworów	0%	
Model zawiasów	Zamknięty	
Mocowanie pinu; typ pinu	Zatrzaskowe piny z łbem	

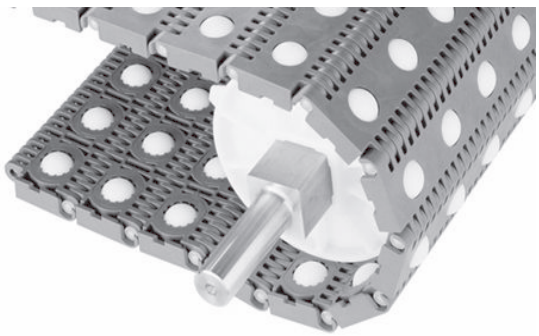

Uwagi na temat produktu

- **Przed przystąpieniem do projektowania przenośnika lub zamówieniem sprzętu należy skontaktować się z firmą Intralox, aby ustalić dokładne wymiary taśmy i stan zapasów.**
- Kulki acetalowe wystają ze spodu i wierzchu taśmy. Moduł nie styka się z górną stroną przenośnika.
- Każdy materiał taśmy ma domyślny materiał pinu. Dostępne są inne materiały pinu. Firma Intralox może pomóc w określeniu najlepszej kombinacji materiału taśmy i pinu dla danego zastosowania.
- Szczegółowe informacje na temat materiałów znajdują się na początku Linia produktów.
- Przesuwanie produktu jest sterowane przez kulki napędowe za pomocą prostopadłego dodatkowego przenośnika znajdującego się pod główną taśmą.
- Produkt porusza się szybciej niż prędkość taśmy.
- Prędkość poruszania się produktu zależy od jego kształtu i ciężaru.
- Wymagana jest płaska, ciągła górna strona przenośnika.
- Przeznaczone do zastosowań wymagających reorientacji, wyrównywania, transferu, rozdzielania, paletyzacji, ustawiania, akumulacji lub prostowania produktu.
- Konfiguracje powinny być wyrównane, aby zapewnić gładki ruch wzdłuż bocznych ślizgów.
- Nie jest zalecane mocowanie kół zębatych z samoczynnymi pierścieniami ustalającymi.
- Średnica kulki: 1,0 cal(25,4 mm).
- Odległość między kulkami: 2 cale (50,8 mm).
- Standardowy odstęp kulki od brzegów taśmy: 1,1 cala (27,9 mm).
- Odległość osi pinu od wierzchu lub spodu modułu: 0,313 cala (7,9 mm).
- Odległość osi pinu od wierzchu lub spodu kulki: 0,50 cala (12,7 mm).

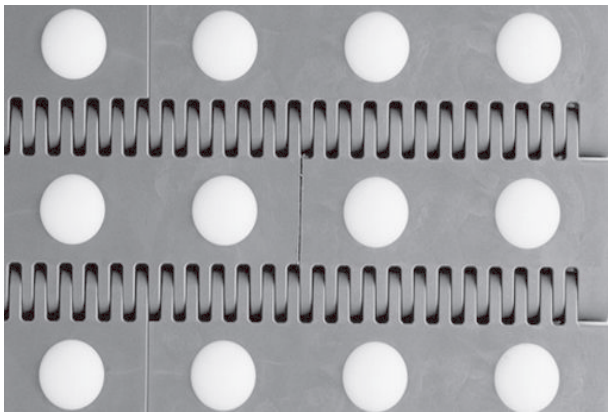

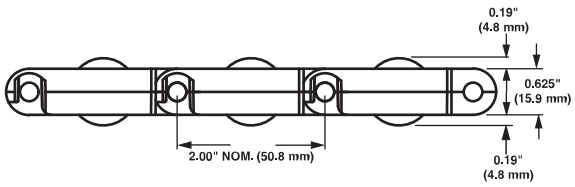

Dane taśmy

Materiał taśmy	Domyślny materiał pinu, średnica 0,24 cala (6,1 mm)	Wytrzymałość taśmy		Zakres temperatury (przy pracy ciągłej)		Masa taśmy	
		funt-siła/stopę	N/m	°F	°C	funty/stopę kw.	kg/m²
Acetal	Polipropylen	2400	35 000	Od 34 do 200	Od 1 do 93	3,71	18,11
Polipropylen	Polipropylen	1 600	23 400	Od 34 do 200	Od 1 do 93	2,78	13,57

Rekomendacja dotycząca liczby kół zębatych i profili ślizgowych				
Zakres szerokości taśmy[a]		Minimalna liczba kół zębatych przypadających na wał[b]	Ślizgi	
cale	mm		Transportowa, górna strona przenośnika	Sekcja powrotna przenośnika
2	51	1	2	2
4	102	1	2	2
6	152	2	2	2
7	178	2	2	2
8	203	2	2	2
10	254	2	3	2
12	305	3	3	2
14	356	3	3	3
15	381	3	3	3
16	406	3	3	3
18	457	3	3	3
20	508	5	4	3
24	610	5	4	3
30	762	5	5	4
32	813	7	5	4
36	914	7	5	4
42	1067	7	6	5
48	1219	9	7	5
54	1372	9	7	6
60	1524	11	8	6
72	1829	13	9	7
84	2134	15	11	8
96	2438	17	12	9
120	3048	21	15	11
144	3658	25	17	13
W przypadku innych szerokości należy zastosować nieparzystą liczbę kół zębatych, oddalonych w osi centralnej o maksymalnie 6 cali (152 mm).[c]			Maksymalny odstęp od osi 9 cali(229 mm)[d]	Maksymalny odstęp od osi 12 cali (305 mm).

[a] Jeśli szerokość taśmy przekracza wartość podaną w tabeli, należy wybrać następny większy zakres szerokości zgodnie z wartościami minimalnymi materiału kół zębatych i profilów ślizgowych. Taśmy Flat Top, Flush Grid i Raised Rib mogą mieć dowolną szerokość z przyrostem 0,33 cala (8,4 mm), zaczynając od szerokości minimalnej 2 cali (51 mm). Przyrost dla taśm Open Hinge wynosi 0,25 cala (6 mm). Jeśli faktyczna szerokość ma istotne znaczenie, należy skontaktować się z działem obsługi klienta firmy Intralox.

[b] Ta liczba jest minimalna. W przypadku zastosowań wymagających dużych obciążeń konieczne może być zastosowanie dodatkowych kół zębatych.

[c] Zablokować centralne koło zębate. Jeśli używane są tylko dwa koła zębate, należy zablokować koło znajdujące się po stronie czopu w wale napędowym. Aby uzyskać położenie kół zablokowanych, patrz Pierścienie ustalające i przesunięcie centralnego koła zębatego.

[d] Ball Belt i niektóre taśmy z rolkami ukośnymi wymagają płaskiej, ciągłej transportowej, górnej strony przenośnika.

Współczynnik wytrzymałości

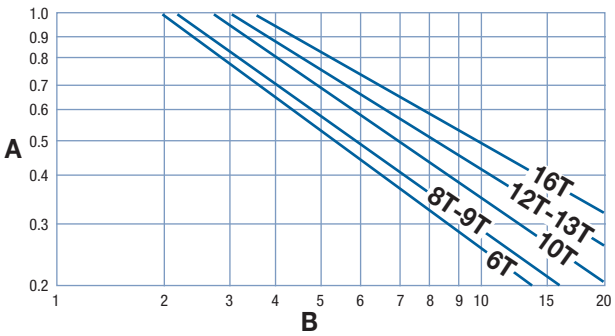

A współczynnik wytrzymałości
B stosunek prędkości do długości (V/L)
T liczba zębów
V prędkość taśmy, stopy/min (m/min)
L odległość między osiami wałów, stopy (m)

W celu uzyskania proporcji prędkości do długości należy podzielić prędkość taśmy przez odległość między osiami wałów. Współczynnik wytrzymałości można odczytać na przecięciu kolumny proporcji prędkości do długości i wiersza odpowiedniego koła. Więcej informacji zawiera Instrukcje doboru taśmy.

Odstęp kół zębatych jako funkcja wykorzystania wytrzymałości taśmy

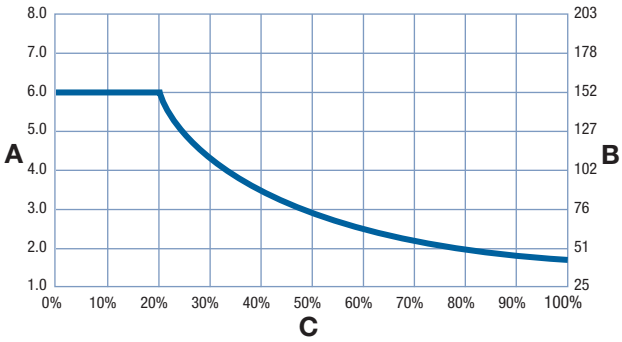

A odstęp kół w calach
B odstęp kół w mm
C dopuszczalne wykorzystanie wytrzymałości taśmy w %

Koło zębate formowane metodą wtrysku

To koło zębate jest zgodne ze wszystkimi taśmami z wyjątkiem acetalowej Flush Gater.

Liczba zębów (obrotowy ruch modułów wokół pinów)	Nom. Średnica podziałki		Nom. średnica zewnętrzna		Nom. szerokość piasty		Dostępne rozmiary otworów			
	cale	mm	cale	mm	cale	mm	Okrągłe w calach[a]	Kwadratowe (cale)	Okrągłe (mm)[a]	Kwadratowe (mm)
6 (13,40%)	4,0	102	3,6	91	1,5	38		1,5		40
8 (7,61%)	5,2	132	5,0	127	1,5	38		1,5, 2,5		40, 60
10 (4,89%)	6,4	163	6,3	160	1,5	38	2,0	1,5, 2,5	82	40, 60, 70
12 (3,41%)	7,8	198	7,7	196	1,5	38		1,5, 2,5		40, 60
16 (1,92%)	10,1	257	10,2	259	1,5	38		1,5, 2,5, 3,5		40, 60, 90

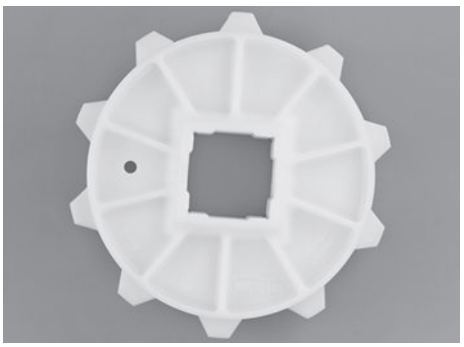

[a] Odlane i dzielone koła zębate z okrągłym otworem są często wyposażone w dwa rowki klinowe. Użycie obu rowków NIE JEST WYMAGANE ani zalecane. Do mocowania kół zębatych z okrągłym otworem nie są używane śruby dociskowe. Podobnie jak w przypadku kół zębatych z otworem kwadratowym, tylko koło centralne musi być unieruchomione. Amerykańskie rozmiary klina w kołach zębatych z otworem okrągłym są zgodne z normą ANSI B17.1-1967 (R1989), a metryczne rozmiary klina z normą DIN 6885.

Dzielone koło zębate o niskim naprężeniu wstecznym z poliuretanu bardzo odpornego na ścieranie[a]

Dostępne do wszystkich taśm z wyjątkiem acetalowej Flush Grid, Open Hinge i taśm z rolkami

Liczba zębów (obrotowy ruch modułów wokół pinów)	Nom. Średnica podziałki		Nom. średnica zewnętrzna		Nom. szerokość piasty		Dostępne rozmiary otworów				
	cale	mm	cale	mm	cale	mm	Okrągłe (cale)	Kwadratowe (cale)	Okrągłe (mm)	Kwadratowe (mm)	
10 (4,89%)	6,4	163	6,3	160	1,5	38		1,5, 2,5		40	
12 (3,41%)	7,8	198	7,7	196	1,5	38		2,5			
16 (1,92%)	10,1	257	10,2	259	1,5	38		2,5			

[a] Podczas używania tych kół zębatych maksymalna wytrzymałość taśmy dla wszystkich rodzajów i materiałów wynosi 1000 funtów-siła/stopę (14 600 N/m). Zakres temperatury koła zębatego wynosi od -40°F do 160°F (-40°C do 71°C).

Koła zębate dzielone z poliuretanu bardzo odpornego na ścieranie[a]

Liczba zębów (obrotowy ruch modułów wokół pinów)	Nom. Średnica podziałki		Nom. średnica zewnętrzna		Nom. szerokość piasty		Dostępne rozmiary otworów				
	cale	mm	cale	mm	cale	mm	Okrągłe (cale)	Kwadratowe (cale)	Okrągłe (mm)	Kwadratowe (mm)	
10 (4,89%)	6,4	163	6,3	160	1,5	38		1,5, 2,5		40	

[a] Maksymalna wytrzymałość taśmy w połączeniu z tymi kołami zębatymi wynosi, niezależnie od modelu i materiału, 1000 funtów-siła/stopę (14 600 N/m), a zakres temperatury koła od -40°F to 160°F (od -40°C do 71°C).

Dzielone koła zębate o niskim naprężeniu wstecznym z formowaną płytą zębów, z kompozytu poliuretanu[a]

Dostępne do wszystkich taśm z wyjątkiem Open Hinge i Roller Belt.

Liczba zębów (obrotowy ruch modułów wokół pinów)	Nom. Średnica podziałki		Nom. średnica zewnętrzna		Nom. szerokość piasty		Dostępne rozmiary otworów				
	cale	mm	cale	mm	cale	mm	Okrągłe (cale)	Kwadratowe (cale)	Okrągłe (mm)	Kwadratowe (mm)	
10 (4,89%)	6,4	163	6,3	160	1,70	43		1,5, 2,5		40, 60	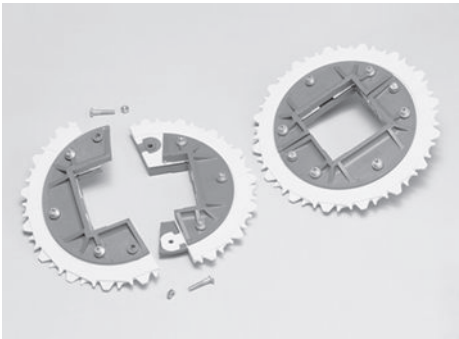
12 (3,41%)	7,8	198	7,7	196	1,5	38		1,5, 2,5		40, 60	
16 (1,92%)	10,1	257	10,2	259	1,5	38	3,5	1,5, 2,5, 3,5		90	

[a] Zalecane do stosowania wyłącznie na wałkach napędowych. Podczas zazębiania się taśmy z kołami swobodnymi występuje bardzo niewielkie naprężenie taśmy. W niektórych zastosowaniach naprężenie taśmy jest zbyt małe, aby nastąpiło odpowiednie zazębienie, co powoduje wyzębianie taśmy z kół swobodnych.

Koło zębate dzielone z kompozytu poliuretanu, formowana płyta zębów

Liczba zębów (obrotowy ruch modułów wokół pinów)	Nom. Średnica podziałki		Nom. średnica zewnętrzna		Nom. szerokość piasty		Dostępne rozmiary otworów				
	cale	mm	cale	mm	cale	mm	Okrągłe (cale)	Kwadratowe (cale)	Okrągłe (mm)	Kwadratowe (mm)	
10 (4,89%)	6,4	163	6,3	160	1,7	43		1,5		40	
12 (3,41%)	7,8	198	7,7	196	1,5	38		1,5		40	
16 (1,92%)	10,1	257	10,2	259	1,5	38	4,0	3,5		90	

Metalowe koła zębate dzielone z płytkami łączącymi z poliuretanu (z atestem FDA) o zmniejszonym odstępie

Liczba zębów (obrotowy ruch modułów wokół pinów)	Nom. Średnica podziałki		Nom. średnica zewnętrzna		Nom. szerokość piasty		Dostępne rozmiary otworów				
	cale	mm	cale	mm	cale	mm	Okrągłe (cale)	Kwadratowe (cale)	Okrągłe (mm)	Kwadratowe (mm)	
8 (7,61%)	5,2	132	5,0	127	1,5	38		1,5		40	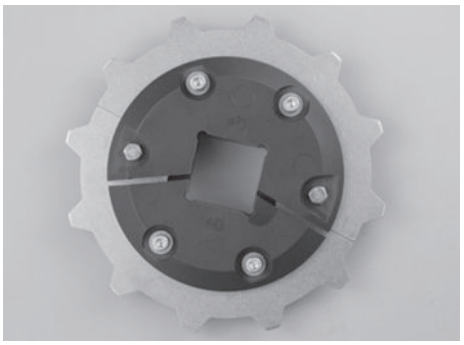
10 (4,89%)	6,4	163	6,3	160	1,5	38		1,5, 2,5		40, 60	
12 (3,41%)	7,8	198	7,7	196	1,5	38		1,5, 2,5		40, 60	

Dzielone koła zębate z nylonu odpornego na ciepło HR[a]

Liczba zębów (obrotowy ruch modułów wokół pinów)	Nom. Średnica podziałki		Nom. średnica zewnętrzna		Nom. szerokość piasty		Dostępne rozmiary otworów				
	cale	mm	cale	mm	cale	mm	Okrągłe (cale)	Kwadratowe (cale)	Okrągłe (mm)	Kwadratowe (mm)	
16 (1,92%)	10,1	257	10,2	196	2,0	51		2,5		60	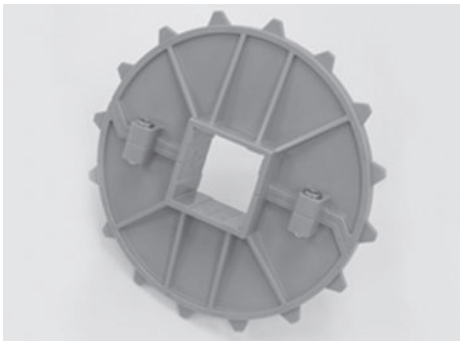

[a] W przypadku zastosowań mokrych skontaktuj się z działem obsługi klienta firmy Intralox.

Koła zębate z nylonu HR

Liczba zębów (obrotowy ruch modułów wokół pinów)	Nom. Średnica podziałki		Nom. średnica zewnętrzna		Nom. szerokość piasty		Dostępne rozmiary otworów				
	cale	mm	cale	mm	cale	mm	Okrągłe (cale)	Kwadratowe (cale)	Okrągłe (mm)	Kwadratowe (mm)	
10 (4,89%)	6,4	163	6,3	160	1,5	38		1,5, 2,5			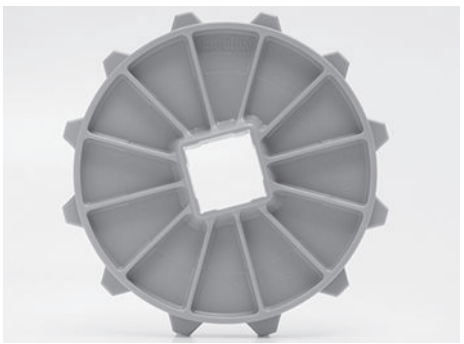
12 (3,41%)	7,8	198	7,7	196	1,5	38		1,5, 2,5		40, 60	
16 (1,92%)	10,1	257	10,2	259	1,5	38		1,5, 2,5, 3,5		60, 90	

Metalowe koło zębate dzielone

Liczba zębów (obrotowy ruch modułów wokół pinów)	Nom. Średnica podziałki		Nom. średnica zewnętrzna		Nom. szerokość piasty		Dostępne rozmiary otworów			
	cale	mm	cale	mm	cale	mm	Okrągłe w calach[a]	Kwadratowe (cale)	Okrągłe (mm)[a]	Kwadratowe (mm)
6 (13,40%)	4,0	102	3,6	91	1,5	38		1,5		40
8 (7,61%)	5,2	132	5,0	127	1,5	38	1, 1-3/16, 1-1/4, 1-7/16	1,5	20, 30, 40	40, 60
10 (4,89%)	6,4	163	6,3	160	1,5	38	1, 1-3/16, 1-1/4, 1-3/8, 1-7/16, 1-1/2, 1-15/16	1,5, 2,5	20, 40	40, 60
12 (3,41%)	7,8	198	7,7	196	1,5	38	1-7/16, 1-15/16	1,5, 2,5	40	40, 60
16 (1,92%)	10,1	257	10,2	259	1,5	38	1-7/16, 1-15/16	1,5, 2,5, 3,5		40, 60, 90

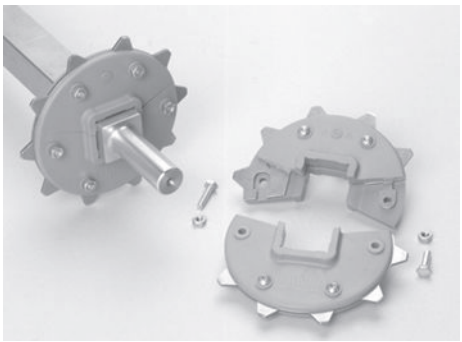

[a] Odlane i dzielone koła zębate z okrągłym otworem są często wyposażone w dwa rowki klinowe. Użycie obu rowków NIE JEST WYMAGANE ani zalecane. Do mocowania kół zębatych z okrągłym otworem nie są używane śruby dociskowe. Podobnie jak w przypadku kół zębatych z otworem kwadratowym, tylko koło centralne musi być unieruchomione. Amerykańskie rozmiary klina w kołach zębatych z otworem okrągłym są zgodne z normą ANSI B17.1-1967 (R1989), a metryczne rozmiary klina z normą DIN 6885.

Dzielone koło pomocnicze

Średnica podziałki		Dostępne rozmiary otworów			
cale	mm	Okrągłe cale	Kwadratowe cale	Okrągłe mm	Kwadratowe mm
6,4	163	1	1,5, 2,5		

Zabieraki Flush Grid (Streamline/No-Cling)

Dostępna wysokość zabieraków		Dostępne materiały
cale	mm	
1	25	Polipropylen, polietylen
2	51	
3	76	

- Każdy zabierak wystaje ze środka modułu, stanowiąc jego integralną część, odlaną wraz z nim. Nie są wymagane żadne elementy łączące.
- Boczna strona zabieraka typu Streamline jest gładka, a strona zabieraka No-Cling jest żebrowana pionowo.
- Możliwe jest przyspawanie rozszerzenia pod kątem 45 stopni, aby uzyskać zabierak zakrzywiony.
- Dostępne są niestandardowe wysokości zabieraków. Więcej informacji można uzyskać, kontaktując się z działem obsługi klienta firmy Intralox.
- Minimalny odstęp od brzegu bez ograniczeń bocznych: 0,8 cala (20 mm), a minimalny odstęp od brzegu Slidelox (bez ograniczeń bocznych) wynosi 1,4 cala(36 mm).

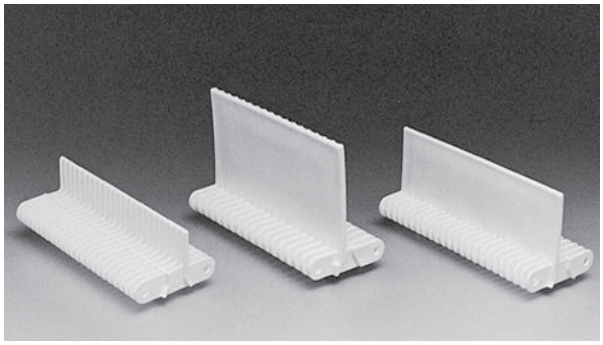

Zabieraki Flush Grid (typu podwójny No-Cling)

Dostępna wysokość zabieraków		Dostępne materiały
cale	mm	
6	152	Polipropylen, polietylen

- Każdy zabierak wystaje ze środka modułu, stanowiąc jego integralną część, odlaną wraz z nim. Nie są wymagane żadne elementy łączące.
- Dostępne są niestandardowe wysokości zabieraków. Więcej informacji można uzyskać, kontaktując się z działem obsługi klienta firmy Intralox.
- Minimalny odstęp do brzegu bez ograniczeń bocznych: 0,8 cala (20 mm).
- Minimalny odstęp od brzegu w przypadku brzegu Slidelox bez ograniczeń bocznych: 1,4 cala (36 mm).
- Dostępne są zabieraki zakrzywione pod kątem 45 stopni z polipropylenu o wysokości bazowej 3 cali (76 mm) i z możliwością podwyższenia o 1 cal (25 mm) lub 2 cale (51 mm).

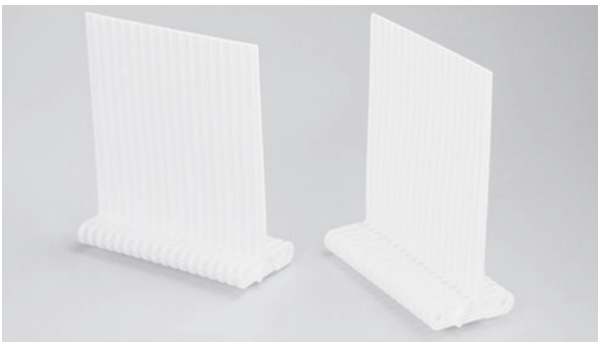

Zabieraki Open Hinge (Streamline/No-Cling)

Dostępna wysokość zabieraków		Dostępne materiały
cale	mm	
1	25	Polipropylen, polietylen
2	51	
3	76	

- Każdy zabierak wystaje ze środka modułu, stanowiąc jego integralną część, odlaną wraz z nim. Nie są wymagane żadne elementy łączące.
- Zabieraki Streamline/No-Cling są gładkie z jednej strony i pionowo żebrowane z drugiej strony.
- Dostępne są niestandardowe wysokości zabieraków. Więcej informacji można uzyskać, kontaktując się z działem obsługi klienta firmy Intralox.
- Zabieraki można podwyższyć do 6 cali (152 mm) (za pomocą spawanego rozszerzenia). Rozszerzenie można także przyspawać pod kątem 45°, aby uzyskać zabierak zakrzywiony.
- Minimalny odstęp od brzegu bez ograniczeń bocznych: 0,6 cala (15 mm).

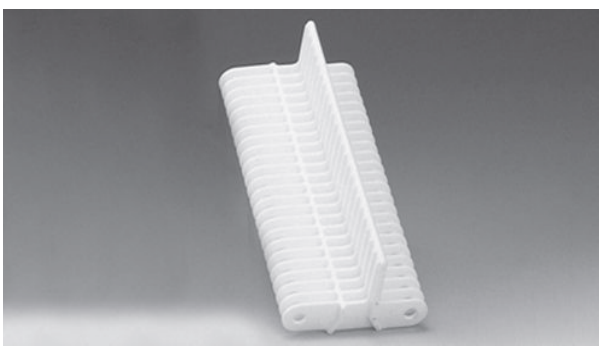

Zabieraki Flat Top (Streamline)

Dostępna wysokość zabieraków		Dostępne materiały
cale	mm	
4	102	Polipropylen, polietylen, acetal
6	152	

- Zabieraki Streamline są gładkie po obu stronach.
- Każdy zabierak wystaje ze środka modułu, stanowiąc jego integralną część, odlaną wraz z nim. Nie są wymagane żadne elementy łączące.
- Zabieraków Flat Top nie można używać z taśmami Flush Grid.
- Dostępne są niestandardowe wysokości zabieraków. Więcej informacji można uzyskać, kontaktując się z działem obsługi klienta firmy Intralox.
- Minimalny odstęp do brzegu bez ograniczeń bocznych wynosi 0,8 cala(20 mm), a minimalny odstęp od brzegu Slidelox bez ograniczeń bocznych wynosi 1,4 cala(36 mm).

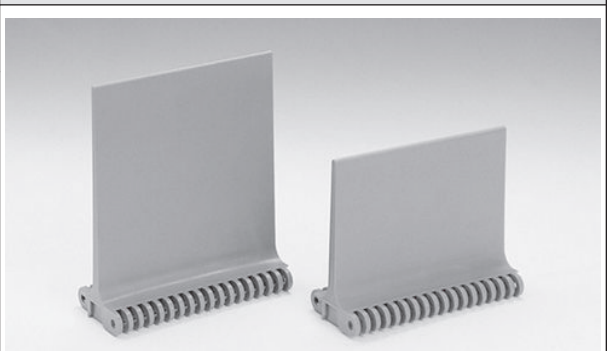

Ograniczenia boczne

Dostępne rozmiary		Dostępne materiały
cale	mm	
2	51	Polipropylen, polietylen
3	76	
4	102	
6	152	

- Standardowa konstrukcja zakładkowa zapewnia zabezpieczenie produktu.
- Mocowanie do taśmy za pomocą pinów. Nie są wymagane żadne inne elementy mocujące.
- Ograniczenia boczne są montowane z tylnymi częściami nachylonymi do wewnątrz, w kierunku produktu. Jest to orientacja przyjazna dla produktu. Możliwe jest zamówienie opcji wychylenia tylnych części na zewnątrz, w kierunku boków przenośnika.
- Obracając się wokół kół z 6 i 8 zębami, ograniczenia boczne rozstawiają się w wachlarz, pozostawiając nad sobą przerwę, przez którą mogą wypaść małe produkty. Ograniczenia boczne zapewniają całkowite zabezpieczenie, gdy poruszają się wokół koła zębatego z 10, 12 lub 16 zębami.
- Standardowy odstęp między ograniczeniami bocznymi a brzegiem zabieraka: 0,4 cala (10 mm).
- Minimalny odstęp do brzegu wynosi 0,8 cala (20 mm).

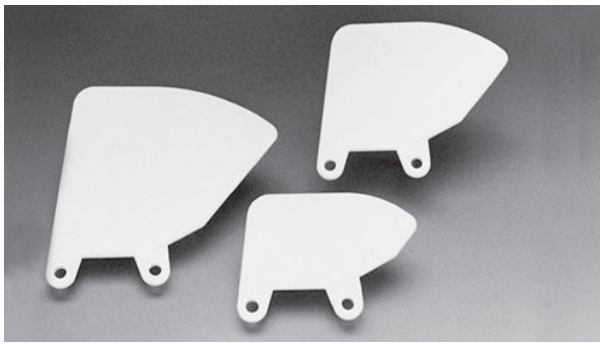

Wypustki dociskowo-przytrzymujące

- Dostępne w taśmach Non Skid i Flat Top.
- Rolki lub ślizgi górnej strony przenośnika zazębiające się z wypustkami są wymagane tylko na przejściu między odcinkami poziomymi a ukośnymi. Dzięki temu koszt początkowy systemu jest niższy, a także bieżąca konserwacja jest tańsza i wymaga mniej pracy.
- Należy zapewnić adekwatne promienie i/lub kąty na wejściu, aby wypustki nie zaczepiały się o ramę.
- Zaprojektuj przenośnik ze skrętem transportowej, górnej strony przenośnika przy przejściu między sekcjami poziomymi a sekcjami kątowymi. Skręt ten musi wynosić przynajmniej 48 cali(1,22 m), jeśli obciążenie taśmy będzie zbliżone do jej znamionowej wytrzymałości. Skręt ten jest jednym z najważniejszych czynników, które należy uwzględnić podczas projektowania mocno obciążonych przenośników wyposażonych w taby dociskowo-przytrzymujące.
- Wypustki mogą być rozmieszczone na taśmie w odstępach co4 cale (101,6 mm) lub 6 cali (152,4 mm). Ze względu na możliwość złego prowadzenia należy unikać odstępów między wypustkach większych niż 6 cali (152,4 mm).
- Wytrzymałość znamionowa każdej zakładki dociskowo-przytrzymującej wynosi 100 lbf (445 N) siły działającej prostopadle do dociskanej powierzchni.

Wkładki nakrętkowe

Dostępne modele podstawowe taśmy; materiał			Rozmiary	
Flat Top: acetal, polipropylen			5/16 cala–18 cali (8 mm–1,25 mm)	
Materiał taśmy	Maksymalny ciężar uchwytu		Specyfikacja momentu obrotowego elementu łączącego	
	funt/na nakrętkę[a]	kg na nakrętkę[a]	in-lbf	N-m
Acetal	200	91	120	13,5
Polipropylen	175	79	65	7,3

- Wkładki nakrętkowe umożliwiają łatwe mocowanie komponentów do taśmy.
- Elementy łączące przymocowane do więcej niż jednego rzędu nie mogą uniemożliwiać ruchu obrotowego taśmy wokół kół zębatych.
- W przypadku podstaw mocowania, które rozciągają się na wiele rzędów, należy podczas projektowania brać pod uwagę zmniejszone wygięcie w kierunku przeciwnym.
- Nie należy umieszczać kół zębatych w jednej linii z wkładkami nakrętkowymi.
- Wszystkie wymiary umiejscowienia nakrętek w zamówieniu należy podawać względem brzegu taśmy. Informacji o opcjach umiejscowienia nakrętek dostępnych w przypadku danego zastosowania udziela dział obsługi klienta firmy Intralox.
- Alternatywnym rozwiązaniem jest taśma S4500 Flat Top z wkładkami nakrętkowymi.
- Minimalny odstęp od brzegu taśmy: 2 cale (50 mm).
- Minimalna odległość między nakrętkami na całej szerokości taśmy wynosi 1,33 cala (34 mm).
- Odstęp na całej długości taśmy: co 2 cale (50 mm).

[a] Tylko ciężar samego uchwytu. Nie obejmuje ciężaru produktu.

Palcowe płyty transferowe

Dostępne szerokości		Liczba palców	Dostępne materiały
cale	mm		
6	152	18	Polipropylen

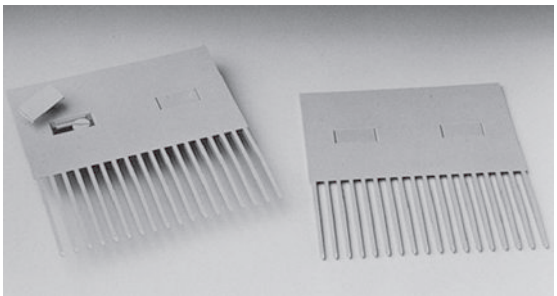

- Eliminują problemy z transferem i przechylaniem produktu. Między żebrami taśmy rozciąga się 18 palców, co umożliwia płynne kontynuowanie przepływu produktu w czasie, gdy taśma zazębia się z kołami zębatymi.
- Można je z łatwością zamontować na ramie przenośnikowej za pomocą dołączonych do zestawu śrub kołnierzowych. Śruby należy przykryć kołpakami zatrzaskowymi, aby obce materiały nie wpadały do gniazd.
- Palcowe płyty przenoszące do serii 400 są takie same jak do serii 1200.

Wymagania dotyczące wymiarów dla montażu palcowych płyt transferowych S400

		cale	mm
F		3,50	89
G		0,31	8
H		7,25	184
I		5,91	150
J		3,00	76
K		1,45	37
L		2,00	51
M	PP	5,952	151,2
	PE	5,933	150,7

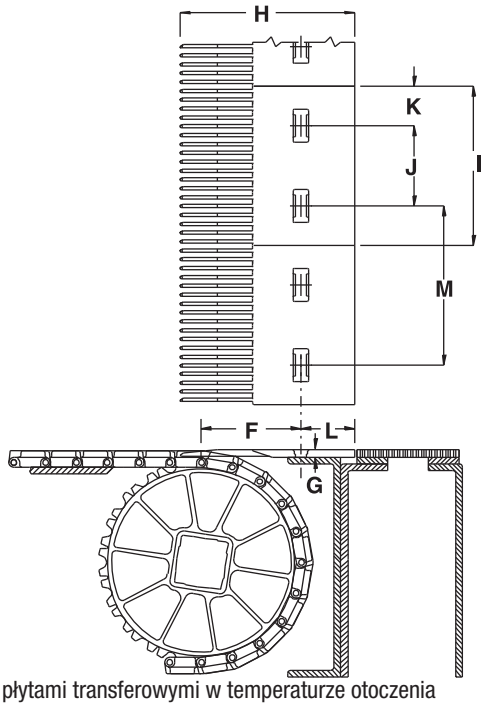

M odstęp między palcowymi płytami transferowymi w temperaturze otoczenia
Rysunek 10: Palcowa płyta transferowa i zespół przenośnika

Palcowe płyty transferowe wykonane z dwóch materiałów				
Dostępne szerokości		Liczba palców	Dostępne materiały	
cale	mm			
6	152	18	Palce z tworzywa termoplastycznego wypełnionego włóknem szklanym, acetalowa płytka tylna	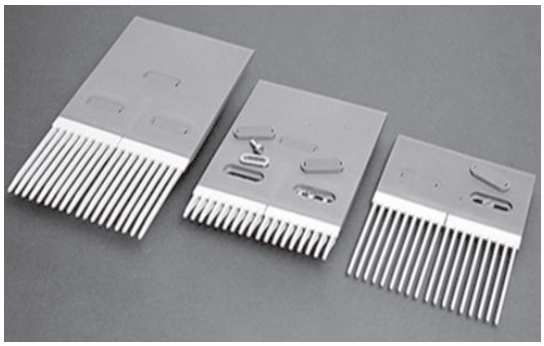
Dostępne układy				
Standardowe	Standardowy wydłużony tył	Przeznaczone do transportu opakowań szklanych		
Długie palce z krótką płytką tylną	Długie palce z wydłużoną płytką tylną	Krótkie palce z wydłużoną płytką tylną		
		krótkie palce z krótką płytką tylną[a]		
		średnie palce z krótką płytką tylną		
		średnie palce z wydłużoną płytką tylną		

- Zapewnia wysoką wytrzymałość palców oraz niskie tarcie części tylnej.
- Eliminują problemy z transferem i przechylaniem produktu. Między żebrami taśmy rozciąga się 18 palców, co umożliwia płynny i ciągły przepływ produktu w czasie, gdy taśma zazębia się z kołami zębatymi
- Część tylna o niskim współczynniku tarcia jest na stałe przymocowana do dwóch wkładek grzebieniowych od dużej wytrzymałości.
- Dołączone plastikowe śruby kołnierzowe wraz z osłonami pozwalają zamontować standardowe palcowe płyty transferowe z dwóch materiałów (FTP).
- Osprzęt montażowy do wykonanych z dwóch materiałów płytek FTP do transportu opakowań szklanych jest sprzedawany oddzielnie. Osprzęt montażowy składa się z owalnych podkładek i śrub ze stali nierdzewnej, które zapewniają bezpieczniejsze mocowanie w trudnych zastosowaniach dotyczących szkła.
- Do zastosowań wymagających lepszej odporności chemicznej firma Intralox oferuje polipropylenowe, standardowe palcowe płytki transferowe z jednego materiału. Osprzęt montażowy do tych palcowych płyt transferowych obejmuje między innymi plastikowe śruby kołnierzowe i zatrzaskowe osłony śrub.
- Długie palce dobrze podtrzymują niestabilne produkty, jak butelki PET i puszki. Krótkie palce są wystarczająco wytrzymałe, aby można było ich używać w trudnych warunkach, np. z potłuczonym szkłem. Palce te są konstrukcyjnie odporne na złamania, ale zderzając się z głęboko osadzonym szkłem poszczególne z nich będą się wyginać i odłamywać, zapobiegając uszkodzeniom taśmy lub ramy.
- Krótka część tylna zawiera dwa otwory mocujące, a wydłużona trzy.
- S400 i S1200 używają tych samych FTP.
- Najlepszy transfer produktu w połączeniu z palcowymi płytami przenoszącymi do transportu opakowań szklanych zapewniają 16-zębowe koła zębate o średnicy podziałowej 10,1 cala(257 mm).

[a] Skontaktować się z działem obsługi klienta firmy Intralox, aby uzyskać informacje o czasie wykonania.

Wymagania dotyczące wymiarów dla montażu dwumateriałowych palcowych płyt transferowych S400

		Standardowe długie palce				Krótkie palce do obsługi szkła		Średniej długości palce do obsługi szkła	
		Krótka część tylna		Wydłużona część tylna		Wydłużona część tylna			
		cale	mm	cale	mm	cale	mm	cale	mm
F		3,50	89	3,50	89	3,50	89	3,50	89
G		0,31	8	0,31	8	0,31	8	0,31	8
H		7,2	183	10,75	273	8,26	210	9,04	230
I		5,91	150	5,91	150	5,91	150	5,91	150
J		3,00	76	3,00	76	3,00	76	3,00	76
K		1,45	37	1,45	37	1,45	37	1,45	37
L		2,00	51	5,50	140	5,50	140	5,50	140
1	PP	5,952	151,2	5,952	151,2	5,952	151,2	5,952	151,2
	PE	5,933	150,7	5,933	150,7	5,933	150,7	5,933	150,7

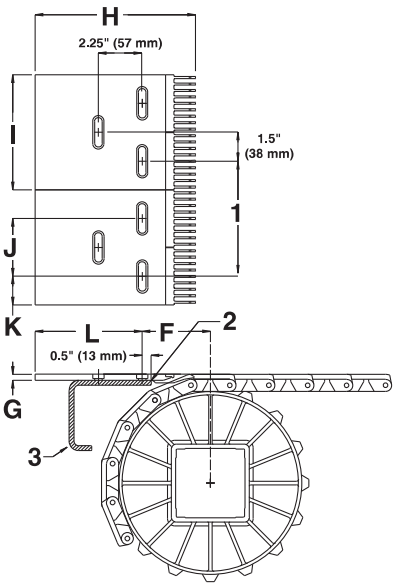

1 odstęp między palcowymi płytami transferowymi w temperaturze otoczenia
2 0,5 cala (13 mm) skręt na przedniej krawędzi elementu ramy
3 element ramy
Rysunek 11: Palcowa płyta transferowa i zespół przenośnika

Samoczynnie czyszczące się płytki palcowe[a]

Dostępna szerokość		Liczba palców	Dostępne materiały
cale	mm		
6	152	18	Tworzywo termoplastyczne z wypełnieniem szklanym

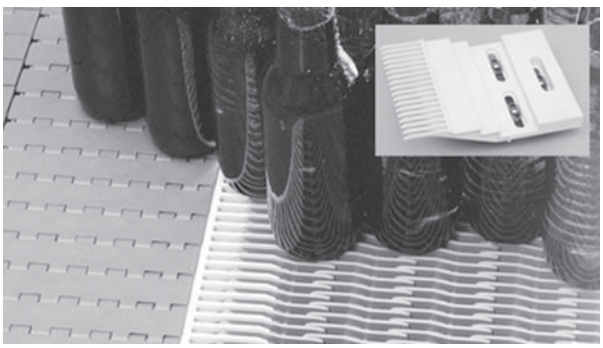

- System składa się z palcowej płyty transferowej i brzegowej taśmy transferowej, które zaprojektowano do współpracy.
- Uformowane metodą wtrysku z solidnymi zakładkami prowadzącymi, które podpierają taśmę w zastosowaniach z ciężkim załadunkiem bocznym.
- Gładka, płaska powierzchnia górna znacznie usprawnia ruch poprzeczny pojemników.
- Ma ona krawędzie o całkowicie wyrównanej powierzchni i jest wyposażona w system utrzymywania z pinami z łbem oraz nylonowe piny zapewniające najwyższą odporność na ścieranie.
- System ten eliminuje konieczność używania zamiatacza, ramienia spychającego lub szerszych płytek transferowych. Transfery przebiegają płynnie, a czyszczenie odbywa się w 100% automatycznie, umożliwiając transfery pod kątem prostym niezależnie od typu pojemnika.
- Idealne do zastosowań w wyższych/niższych temperaturach i przy częstej zmianie produktów.
- Ten system jest dwukierunkowy i umożliwia stosowanie tej samej taśmy do transferu lewo- i prawostronnego.
- Kompatybilne z wszystkimi seriami i typami taśm Intralox na przenośnikach podawana i rozładunku.
- System może transferować produkt z i na taśmy Intralox serii 400, serii 1200 i serii 1900 Raised Rib.
- Konstrukcja jest na tyle solidna, że spełnia wymagania trudnych zastosowań związanych z transportem opakowań szklanych.
- Płyty można z łatwością zamontować i przymocować do płytek montażowych dowolnej grubości, śrubami ze stali nierdzewnej i owalnymi podkładkami, które pozwalają na ruch zgodnie z rozszerzaniem się i kurczeniem taśmy.
- Osprzęt ze stali nierdzewnej jest sprzedawany osobno.

[a] Na licencji firmy Rexnord U.S. Numery patentów 7,314,130 i 7,448,490

Wymogi dotyczące wymiarów dla montażu samoczynnie czyszczących się palcowych płyt transferowych S400[a]

		cale	mm
F		5,25	133,4
G		1,15	29,2
H		8,05	204,5
I		5,89	149,6
J		2,92	74,2
K		1,51	38,4
L		2,71	68,8
1	PP	5,952	151,2
	PE	5,933	150,7

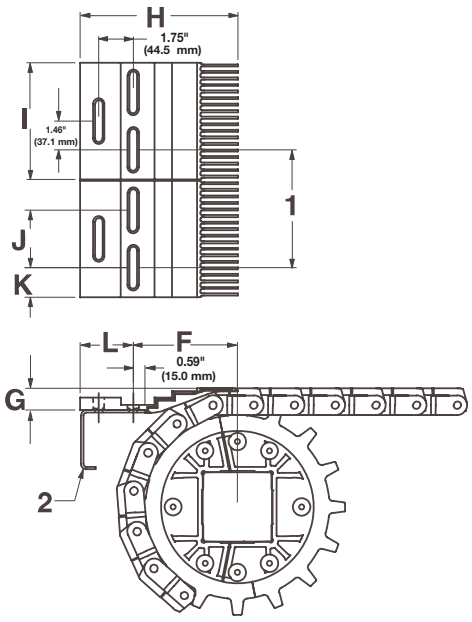

1 odstęp między palcowymi płytami transferowymi w temperaturze otoczenia
2 element ramy
Rysunek 12: Palcowa płyta transferowa i zespół przenośnika

[a] Na licencji firmy Rexnord U.S. Numery patentów 7,314,130 i 7,448,490

WYMIARY RAMY PRZENOŚNIKA

Wszystkie przenośniki przeznaczone do stosowania z taśmami Intralox mają określone wymagania wymiarowe. Wymiary te podano w poniższej tabeli. Pełne opisy tych wymiarów znajdują się w części Wymiary ramy w rozdziale Wytyczne projektowe.

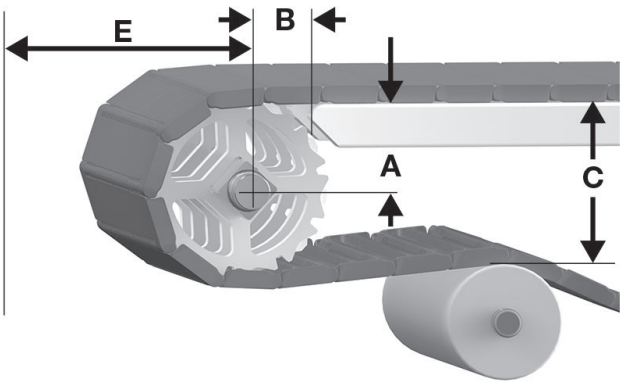

A odległość pionowa pomiędzy osią wału a górną częścią transportowej strony przenośnika, ± 0,03 cala (1 mm)
B odległość pozioma pomiędzy osią wału a początkiem transportowej strony przenośnika, ± 0,125 cala (3 mm)
C odległość pionowa pomiędzy górną częścią transportowej strony przenośnika a górną częścią elementów podtrzymujących na odcinku powrotnym
E minimalna odległość pozioma pomiędzy osią wału i innymi elementami

Rysunek 13: Wymiary A, B, C i E napędu

S400 Wymiary ramy przenośnika										
Opis koła zębatego			A		B		C		E	
Średnica podziałki		Liczba zę-bów	Zakres (od dołu do góry)[a]							
cale	mm		cale	mm	cale	mm	cale	mm	cale	mm
Flat Top, Flush Grid, Open Hinge										
4,0	102	6	1,42-1,69	36-43	2,20	56	4,10	104	2,38	60
5,2	132	8	2,10-2,30	53-58	2,60	66	5,30	135	2,99	76
5,8	147	9	2,44-2,61	62-66	2,70	69	5,95	151	3,49	89
6,4	163	10	2,77-2,92	70-74	2,77	70	6,50	165	3,61	92
7,8	198	12	3,42-3,55	87-90	3,00	76	7,90	201	4,24	108
8,4	213	13[1]	3,75-3,87	95-98	3,22	82	8,46	215	4,74	120
10,1	257	16	4,72-4,81	120-122	3,20	81	10,20	259	5,50	140
Raised Rib										
4,0	102	6	1,42-1,69	36-43	2,20	56	4,10	104	2,75	70
5,2	132	8	2,10-2,30	53-58	2,60	66	5,30	135	3,24	82
6,4	163	10	2,77-2,92	70-74	2,77	70	6,50	165	3,99	101
7,8	198	12	3,42-3,55	87-90	3,00	76	7,90	201	4,49	114
10,1	257	16	4,72-4,81	120-122	3,20	81	10,20	259	5,88	149
Non Skid										
4,0	102	6	1,42-1,69	36-43	1,60	41	4,09	104	2,46	62
5,2	132	8	2,10-2,30	53-58	1,98	50	5,31	135	3,07	78
5,8	147	9	2,43-2,61	62-66	2,31	59	5,93	151	3,38	86
6,4	163	10	2,77-2,92	70-74	2,26	57	6,56	167	3,70	94
7,8	198	12	3,42-3,55	87-90	2,60	66	7,81	198	4,32	110
8,4	213	13	3,74-3,87	95-98	2,84	72	8,44	214	4,64	118
10,1	257	16	4,71-4,81	120-122	2,97	75	10,34	263	5,59	142
Roller Top, Transverse Roller Top										
4,0	102	6	1,42-1,69	36-43	2,20	56	4,10	104	2,56	65
5,2	132	8	2,10-2,30	53-58	2,60	66	5,30	135	3,17	81
6,4	163	10	2,77-2,92	70-74	2,77	70	6,50	165	3,79	96
7,8	198	12	3,42-3,55	87-90	3,00	76	7,90	201	4,42	112

S400 Wymiary ramy przenośnika										
Opis koła zębatego			A		B		C		E	
Średnica podziałki		Liczba zębów	Zakres (od dołu do góry)[a]							
cale	mm		cale	mm	cale	mm	cale	mm	cale	mm
10,1	257	16	4,72-4,81	120-122	3,20	81	10,20	259	5,68	144
0,85 cala średnicy Transverse Roller Top										
4,0	102	6	1,27-1,54	32-39	1,72	44	3,96	101	2,48	63
5,2	132	8	1,95-2,15	50-55	2,13	54	5,18	132	3,09	78
6,4	163	10	2,62-2,77	67-70	2,43	62	6,42	163	3,71	94
7,8	198	12	3,27-3,40	83-86	2,78	71	7,68	195	4,34	110
10,1	257	16	4,56-4,66	116-118	3,20	81	10,20	259	5,60	142
Angled Roller (0°, 30°, 45°, 60° i 90°)[b]										
4,0	102	6	1,29-1,56	33-40	1,70	43	4,00	102	2,50	64
5,2	132	8	1,98-2,18	50-55	2,11	53	5,23	133	3,11	79
6,4	163	10	2,64-2,80	67-71	2,40	61	6,47	164	3,74	95
7,8	198	12	3,29-3,43	84-87	2,75	70	7,73	196	4,36	111
10,1	257	16	4,59-4,69	117-119	3,16	80	10,25	260	5,63	143
Ball Belt[b]										
4,0	102	6	1,23-1,50	31-38	1,75	44	4,00	102	2,56	65
5,2	132	8	1,91-2,11	49-54	2,16	55	5,23	133	3,18	81
6,4	163	10	2,58-2,74	65-69	2,47	63	6,47	164	3,80	96
7,8	198	12	3,23-3,36	82-85	2,82	72	7,73	196	4,43	112
10,1	257	16	4,53-4,63	115-117	3,25	82	10,25	260	5,69	144

[a] W zastosowaniach ogólnych i zastosowaniach, w których nie jest istotny transport końcowy produktu wrażliwego na przechył, należy użyć najmniejszej wartości wymiaru.
[b] Wymiary są określane przy użyciu wierzchu rolki jako wierzchu taśmy i spodu rolki jako spodu taśmy.

ODSTĘP PŁYTKI STATYCZNEJ

Większość przenośników wymaga przerwy w każdym punkcie transferowym, aby uwzględnić efekt wielokąta przy zazębianiu i obrocie kół zębatych. Wymiary minimalne szczeliny podano w poniższej tabeli. Więcej informacji można znaleźć w Odstęp płytki statycznej w rozdziale Wytyczne projektowe.

S400 odstęp płytki statycznej				
Opis koła zębatego			Minimalny odstęp	
Średnica podziałki		Liczba zębów		
cale	mm		cale	mm
4,0	102	6	0,268	6,8
5,2	132	8	0,200	5,1
5,8	147	9	0,178	4.5
6,4	163	10	0,160	4,1
7,8	198	12	0,130	3,3
8,4	213	13	0,121	3,1
10,1	257	16	0,100	2,5

Flat Top

	cale	mm
Podziałka taśmy	0,315	8,0
Szerokość minimalna	4	101,6
Szerokość maksymalna	62	1575
Przyrosty szerokości	1,00	25,4
Obszar otworów	0%	
Model zawiasów	Otwarty	
Mocowanie pinu; typ pinu	Zasłonięty brzeg, bez łba	

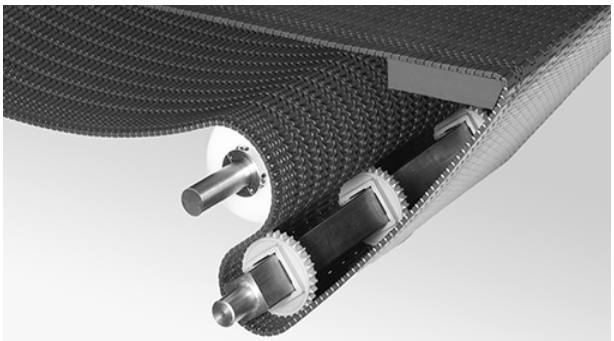

Uwagi na temat produktu

- **Przed przystąpieniem do projektowania przenośnika lub zamówieniem sprzętu należy skontaktować się z firmą Intralox, aby ustalić dokładne wymiary taśmy i stan zapasów.**
- Gładka, zamknięta górna powierzchnia z brzegami o całkowicie wyrównanej powierzchni.
- Każdy materiał taśmy ma domyślny materiał pinu. Dostępne są inne materiały pinu. Firma Intralox może pomóc w określeniu najlepszej kombinacji materiału taśmy i pinu dla danego zastosowania.
- Szczegółowe informacje na temat materiałów znajdują się na początku Linia produktów.
- Średnica pinu: 0,140 cala (3,6 mm).
- Przeznaczone do użycia z noskiem transferowym o średnicy 0,236 cala (6 mm).

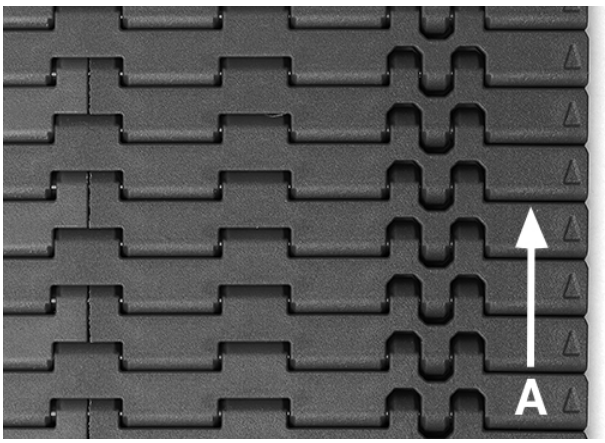

A preferowany kierunek ruchu

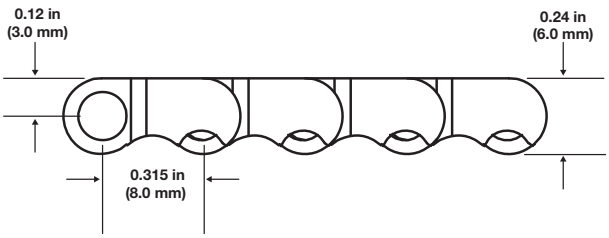

Dane taśmy

Materiał taśmy	Domyślny materiał pinu, średnica 0,14 cala (3,6 mm)	Wytrzymałość taśmy		Zakres temperatury (przy pracy ciągłej)		Masa taśmy	
		funt-siła/ stopę	N/m	°F	°C	funty/ stopę kw.	kg/m²
Acetal	Acetal	375	5 470	Od -50 do 200	Od -46 do 93	1,08	5,27
Acetal	LMAR	325	4 740	Od -50 do 200	Od -46 do 93	0,91	4,4426
LMAR	LMAR	275	4010	Od -50 do 290	Od -46 do 143	0,87	4,2473
PK	PK	300	4 380	Od -40 do 176	Od -40 do 80	0,85	4,1497
PK	Acetal	300	4 380	Od -40 do 176	Od -40 do 80	0,88	4,2962
Wykrywalny materiał MX	Wykrywalny materiał MX	300	4 380	Od -50 do 200	Od -46 do 93	1,24	6,0542

Flush Grid

	cale	mm
Podziałka taśmy	0,315	8,0
Szerokość minimalna	4,0	101,6
Szerokość maksymalna	62	1575
Przyrosty szerokości	1,0	25,4
Wielkość otworów (w przybliżeniu)	0,4 × 0,14	10,2 × 3,5
Obszar otworów	32%	
Model zawiasów	Otwarty	
Mocowanie pinu; typ pinu	Zasłonięty brzeg, bez łba	

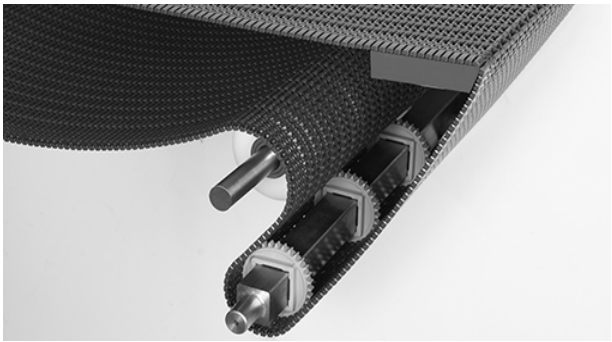

Uwagi na temat produktu

- **Przed przystąpieniem do projektowania przenośnika lub zamówieniem sprzętu należy skontaktować się z firmą Intralox, aby ustalić dokładne wymiary taśmy i stan zapasów.**
- Gładka powierzchnia górna z brzegami o całkowicie wyrównanej powierzchni.
- Każdy materiał taśmy ma domyślny materiał pinu. Dostępne są inne materiały pinu. Firma Intralox może pomóc w określeniu najlepszej kombinacji materiału taśmy i pinu dla danego zastosowania.
- Szczegółowe informacje na temat materiałów znajdują się na początku Linia produktów.
- Taśma zaprojektowana została do transferów, w których ważne jest zachowanie ustawienia produktu na linii.
- Średnica pinu: 0,140 cala (3,6 mm).
- Przeznaczone do użycia z noskiem transferowym o średnicy 0,236 cala (6 mm).

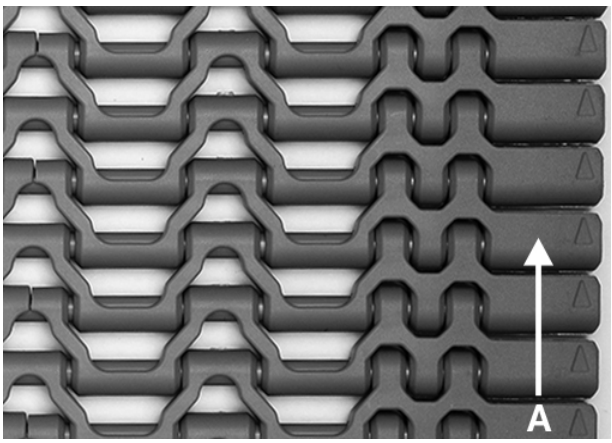

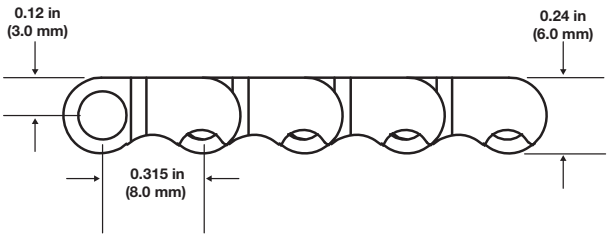

Dane taśmy

Materiał taśmy	Domyślny materiał pinu, średnica 0,14 cala (3,6 mm)	Wytrzymałość taśmy		Zakres temperatury (przy pracy ciągłej)		Masa taśmy	
		funt-siła/ stopę	N/m	°F	°C	funty/ stopę kw.	kg/m²
Acetal	Acetal	300	4 380	Od -50 do 200	Od -46 do 93	0,87	4,25
Acetal	LMAR	250	3 650	Od -50 do 200	Od -46 do 93	0,84	4,10
LMAR	LMAR	200	2920	Od -50 do 290	Od -46 do 143	0,72	3,52
PK	PK	200	2920	Od -40 do 176	Od -40 do 80	0,71	3,4662
PK	Acetal	275	4010	Od -40 do 176	Od -40 do 80	0,74	3,6127

Rekomendacja dotycząca liczby kół zębatych i profili ślizgowych				
Zakres szerokości taśmy[a]		Minimalna liczba kół zębatych przypadających na wał[b]	Ślizgi	
cale	mm		Transportowa, górna strona przenośnika	Sekcja powrotna przenośnika
4	102	2	2	2
6	152	2	2	2
8	203	3	3	3
12	305	3	3	3
18	457	4	4	4
24	610	5	4	4
30	762	6	5	5
36	914	7	6	6
42	1067	8	7	7
48	1219	10	8	8
54	1372	11	9	9
60	1524	12	10	10
W przypadku innych szerokości należy użyć nieparzystej liczby kół zębatych przy maksymalnym odstępie od osi 4 cali (102 mm).[c, d]			Maksymalny odstęp od osi 6 cali (152 mm)	Maksymalny odstęp od osi 6 cali (152 mm)

[a] Jeśli szerokość taśmy przekracza wartość podaną w tabeli, należy wybrać następny większy zakres szerokości zgodnie z wartościami minimalnymi materiału kół zębatych i profilów ślizgowych. Taśmy mogą mieć dowolną szerokość będącą wielokrotnością 1,0 cala (25,4 mm), zaczynając od szerokości minimalnej 4 cali (101,6 mm). Jeśli faktyczna szerokość ma istotne znaczenie, należy skontaktować się z działem obsługi klienta firmy Intralox.

[b] Ta liczba jest minimalna. W przypadku zastosowań wymagających dużych obciążeń konieczne może być zastosowanie dodatkowych kół zębatych.

[c] Zablokować centralne koło zębate. Jeśli używane są tylko dwa koła zębate, należy zablokować koło znajdujące się po stronie czopu w wale napędowym. Aby uzyskać położenie kół zablokowanych, patrz Pierścienie ustalające i przesunięcie centralnego koła zębatego.

[d] W przypadku wałów napędowych należy stosować nieparzystą liczbę kół zębatych przy maksymalnym odstępie od osi 4,0 cali (102 mm).

Odstęp kół zębatych jako funkcja wykorzystania wytrzymałości taśmy

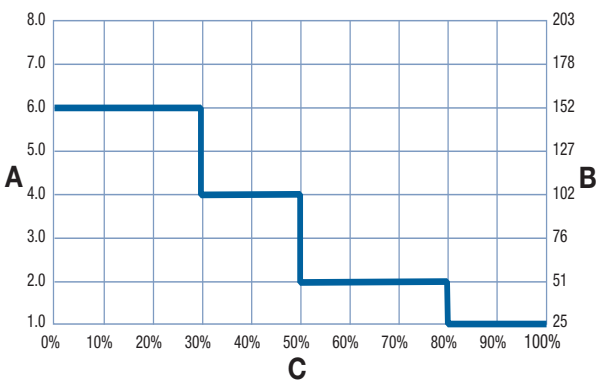

A odstęp kół w calach
B odstęp kół w mm
C dopuszczalne wykorzystanie wytrzymałości taśmy w %

SERIA 560

Koła zębate formowane metodą wtrysku											
Liczba zębów (obrotowy ruch modułów wokół pinów)	Nom. Średnica podziałki		Nom. średnica zewnętrzna		Nom. szerokość piasty		Dostępne rozmiary otworów				
	cale	mm	cale	mm	cale	mm	Okrągłe (cale)	Kwadratowe (cale)	Okrągłe (mm)	Kwadratowe (mm)	
24 (0,86%)	2,4	61	2,5	64	1	25	1	1	25	25	
32 (0,48%)	3,2	81	3,3	84	1	25		1,5		40	

Koła zębate obrabiane maszynowo											
Liczba zębów (obrotowy ruch modułów wokół pinów)	Nom. Średnica podziałki		Nom. średnica zewnętrzna		Nom. szerokość piasty		Dostępne rozmiary otworów				
	cale	mm	cale	mm	cale	mm	Okrągłe (cale)	Kwadratowe (cale)	Okrągłe (mm)	Kwadratowe (mm)	
18 (1,52%)	1,8	46	1,9	48	1	25	1	0,75	25	20	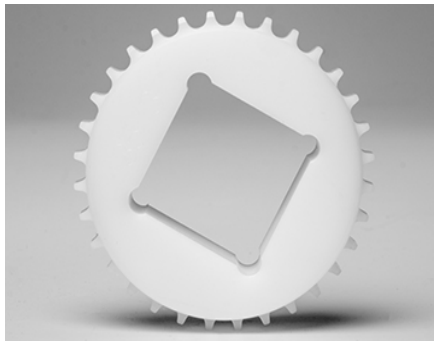
36 (0,38%)	3,6	91	3,7	94	1	25		1,5		40	

WYMIARY RAMY PRZENOŚNIKA

Wszystkie przenośniki przeznaczone do stosowania z taśmami Intralox mają określone wymagania wymiarowe. Wymiary te podano w poniższej tabeli. Pełne opisy tych wymiarów znajdują się w części Wymiary ramy w rozdziale Wytyczne projektowe.

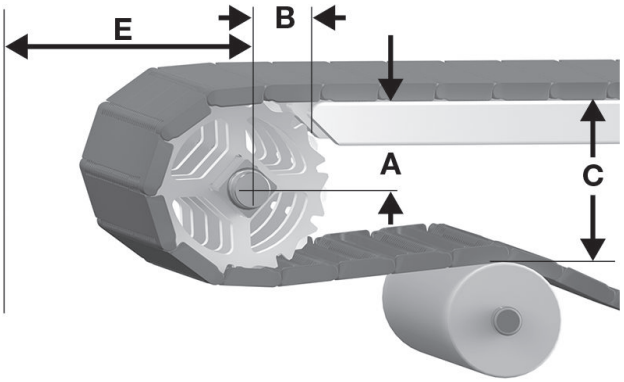

A odległość pionowa pomiędzy osią wału a górną częścią transportowej strony przenośnika, ± 0,03 cala (1 mm)
B odległość pozioma pomiędzy osią wału a początkiem transportowej strony przenośnika, ± 0,125 cala (3 mm)
C odległość pionowa pomiędzy górną częścią transportowej strony przenośnika a górną częścią elementów podtrzymujących na odcinku powrotnym
E minimalna odległość pozioma pomiędzy osią wału i innymi elementami
Rysunek 14: Wymiary A, B, C i E napędu

S560 Wymiary ramy przenośnika										
Opis koła zębatego			A		B		C		E	
Średnica podziałki		Liczba zębów	Zakres (od dołu do góry)[a]							
cale	mm		cale	mm	cale	mm	cale	mm	cale	mm
Flat Top, Flush Grid										
1,8	46	18	0,78	20	1,15	29	1,81	46	1,09	28
2,4	61	24	1,08	27	1,35	34	2,41	61	1,39	35
3,2	81	32	1,48	38	1,57	40	3,21	82	1,79	45
3,6	91	36	1,68	43	1,67	42	3,61	92	1,99	51

[a] W zastosowaniach ogólnych i zastosowaniach, w których nie jest istotny transport końcowy produktu wrażliwego na przechył, należy użyć najmniejszej wartości wymiaru.

ODSTĘP PŁYTKI STATYCZNEJ

Większość przenośników wymaga przerwy w każdym punkcie transferowym, aby uwzględnić efekt wielokąta przy zazębianiu i obrocie kół zębatych. Wymiary minimalne szczeliny podano w poniższej tabeli. Więcej informacji można znaleźć w Odstęp płytki statycznej w rozdziale Wytyczne projektowe.

S560 odstęp płytki statycznej				
Opis koła zębatego			Minimalny odstęp	
Średnica podziałki		Liczba zębów	cale	mm
cale	mm			
1,8	46	18	0,014	0,4
2,4	61	24	0,010	0,3
3,2	81	32	0,008	0,2
3,6	91	36	0,007	0,2

Flat Top

	cale	mm
Podziałka taśmy	2,00	50,8
Szerokość minimalna	2	51
Przyrosty szerokości	0,66	16,8
Rozmiar otworu	-	-
Obszar otworów	0%	
Model zawiasów	Otwarty	
Mocowanie pinu; typ pinu	Zapięcie zatrzaskowe; z łbem	

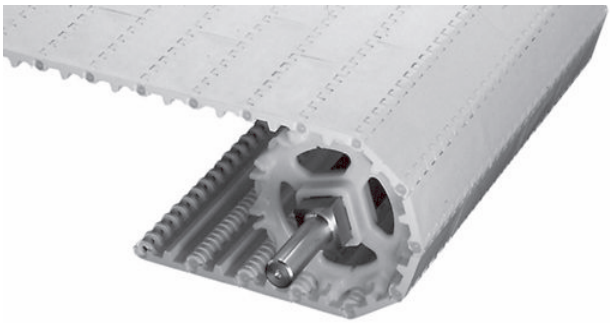

Uwagi na temat produktu

- **Przed przystąpieniem do projektowania przenośnika lub zamówieniem sprzętu należy skontaktować się z firmą Intralox, aby ustalić dokładne wymiary taśmy i stan zapasów.**
- Gładka, zamknięta górna powierzchnia z brzegami o całkowicie wyrównanej powierzchni.
- Odporna na uderzenia taśma przeznaczona do trudnych zastosowań w przemyśle mięsnym.
- Każdy materiał taśmy ma domyślny materiał pinu. Dostępne są inne materiały pinu. Firma Intralox może pomóc w określeniu najlepszej kombinacji materiału taśmy i pinu dla danego zastosowania.
- Szczegółowe informacje na temat materiałów znajdują się na początku Linia produktów.
- Są dostępne zabieraki i ograniczenia boczne.

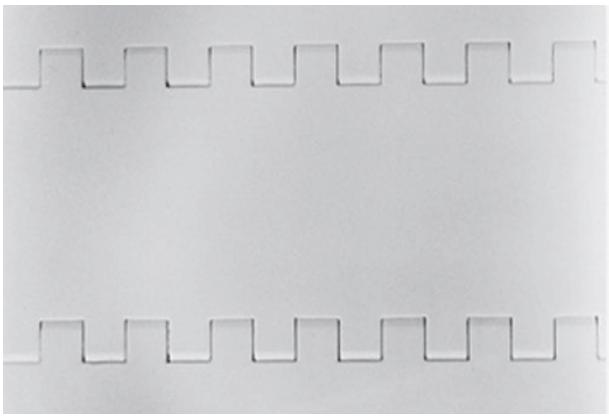

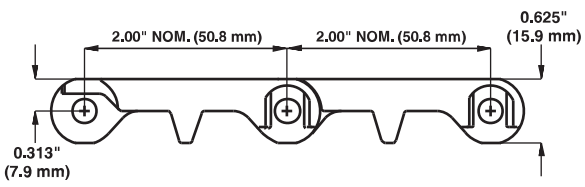

Dane taśmy

Materiał taśmy	Domyślny materiał pinu, średnica 0,24 cala (6,1 mm)	Wytrzymałość taśmy		Zakres temperatury (przy pracy ciągłej)		Masa taśmy	
		funt-siła/ stopę	N/m	°F	°C	funty/ stopę kw.	kg/m²
Polipropylen	Polipropylen	1000	14 600	Od 34 do 220	Od 1 do 104	1,77	8,66
Polietylen	Polietylen	500	7300	Od -50 do 150	Od -46 do 66	1,87	9,13
Acetal	Polietylen	900	13 100	Od -50 do 150	Od -46 do 66	2,75	13,43
Nylon	Polietylen	1200	17 500	Od -50 do 150	Od -46 do 66	2,32	11,33
Polipropylen wykrywalny A22	Polietylen	650	9 490	Od 34 do 150	Od 1 do 66	2,21	10,79

Open Hinge Flat Top

	cale	mm
Podziałka taśmy	2,00	50,8
Szerokość minimalna	4	102
Przyrosty szerokości	0,66	16,8
Rozmiar otworu	-	-
Obszar otworów	0%	
Model zawiasów	Otwarty	
Mocowanie pinu; typ pinu	Zatrzaskowe piny z łbem	

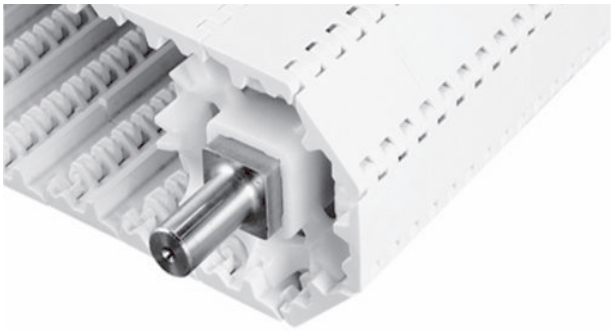

Uwagi na temat produktu

- **Przed przystąpieniem do projektowania przenośnika lub zamówieniem sprzętu należy skontaktować się z firmą Intralox, aby ustalić dokładne wymiary taśmy i stan zapasów.**
- Gładka, zamknięta górna powierzchnia z brzegami o całkowicie wyrównanej powierzchni.
- W pełni wykształcone i zaokrąglone rogi, dzięki którym wyeliminowano zagłębienia i ostre krawędzie, gdzie mogłyby przywierać zanieczyszczenia.
- Zawiasy z zakrzywioną powierzchnią ogniwa łączącego sprawiają, że większa powierzchnia zawiasu i pinu jest odsłonięta w czasie, gdy taśma obraca się wokół koła zębatego. To stosowane wyłącznie przez firmę Intralox rozwiązanie umożliwia znacznie lepszy proces czyszczenia tego obszaru.
- Listwa napędowa na spodzie taśmy odprowadza wodę i zanieczyszczenia na zewnątrz taśmy, ułatwiając i przyspieszając czyszczenie. Efektywność listwy napędowej została potwierdzona w próbach przeprowadzonych zarówno wewnętrznie, jak i na istniejących instalacjach.
- Każdy materiał taśmy ma domyślny materiał pinu. Dostępne są inne materiały pinu. Firma Intralox może pomóc w określeniu najlepszej kombinacji materiału taśmy i pinu dla danego zastosowania.
- Szczegółowe informacje na temat materiałów znajdują się na początku Linia produktów.
- Zgodność z modułami S800 Flat Top. Możliwość bezpośredniego łączenia z modułami S800 Flat Top przy użyciu tych samych kół zębatych i akcesoriów.
- Są dostępne zabieraki typu Streamline. Wysokość standardowa wynosi 6 cali (152,4 mm).
- Dostępne są niestandardowe wysokości zabieraków. Więcej informacji można uzyskać, kontaktując się z działem obsługi klienta firmy Intralox.

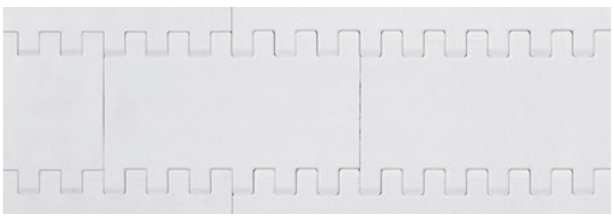

Rysunek 15: Powierzchnia wierzchnia

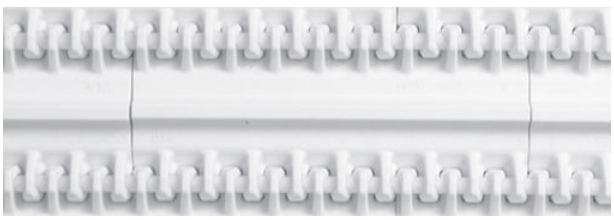

Rysunek 16: Dolna powierzchnia

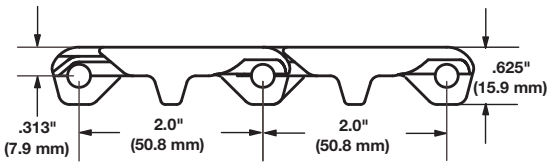

Dane taśmy

Materiał taśmy	Domyślny materiał pinu, średnica 0,24 cala (6,1 mm)	Wytrzymałość taśmy		Zakres temperatury (przy pracy ciągłej)		Masa taśmy	
		funt-siła/stopę	N/m	°F	°C	funty/stopę kw.	kg/m²
Polipropylen	Polipropylen	900	13 100	Od 34 do 220	Od 1 do 104	1,63	7,96
Polietylen	Polietylen	500	7300	Od -50 do 150	Od -46 do 66	1,70	8,30
Acetal	Polietylen	900	13 100	Od -50 do 150	Od -46 do 66	2,52	12,3
PK	PK	900	13 100	Od -40 do 176	Od -40 do 80	2,26	12,01
Acetal wykrywalny promieniowaniem rentgenowskim	Acetal wykrywalny promieniowaniem rentgenowskim	900	13 100	Od -50 do 200	Od -46 do 93	3,06	11,03

Open Hinge Flat Top with Heavy-Duty Edge

	cale	mm
Podziałka taśmy	2,00	50,8
Szerokość minimalna	10	254,0
Przyrosty szerokości	0,66	16,8
Obszar otworów	0%	
Model zawiasów	Otwarty	
Mocowanie pinu; typ pinu	Zasłonięty brzeg, bez łba	

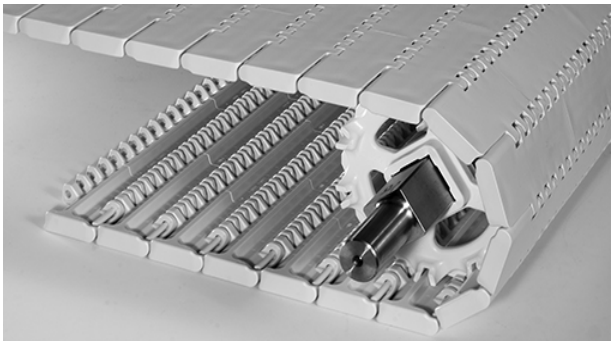

Uwagi na temat produktu

- **Przed przystąpieniem do projektowania przenośnika lub zamówieniem sprzętu należy skontaktować się z firmą Intralox, aby ustalić dokładne wymiary taśmy i stan zapasów.**
- Gładka, zamknięta górna powierzchnia z brzegami o całkowicie wyrównanej powierzchni.
- Odporna na uderzenia taśma przeznaczona do trudnych zastosowań w przemyśle mięsnym.
- Brzeg o całkowicie wyrównanej powierzchni zapewnia wytrzymałość taśmy i brak punktów zaczepienia.
- W pełni wyrzeźbione i zaokrąglone rogi bez jakichkolwiek zagłębień lub ostrych krawędzi, gdzie mogłyby się zaczepiać i utrzymywać zanieczyszczenia.
- Podobnie jak w przypadku S1600 i S1800, listwa napędowa na spodzie tej taśmy odprowadza wodę i zanieczyszczenia na zewnątrz taśmy, ułatwiając i przyspieszając czyszczenie. Listwa napędowa łączy się z zamkniętym brzegiem, aby jeszcze bardziej ułatwić usuwanie zanieczyszczeń. Efektywność listwy napędowej została potwierdzona w próbach przeprowadzonych zarówno wewnętrznie, jak i na istniejących instalacjach.
- Dostępne w wersji Clean Release. Funkcja Clean Release umożliwia demontaż i montaż taśmy bez użycia narzędzi oraz eliminuje zanieczyszczenia spowodowane uszkodzeniem taśmy lub pinu podczas otwierania lub zamykania taśm.
- Każdy materiał taśmy ma domyślny materiał pinu. Dostępne są inne materiały pinu. Firma Intralox może pomóc w określeniu najlepszej kombinacji materiału taśmy i pinu dla danego zastosowania.
- Szczegółowe informacje na temat materiałów znajdują się na początku Linia produktów.
- Na zamówienie mogą być również wykonane metodą wtrysku taśmy o szerokości 6 cali (152 mm) i 8 cali (203 mm).
- Są dostępne zabieraki typu Streamline.
- Informacje na temat opcji zabieraków można uzyskać pod numerem obsługi klienta firmy Intralox.

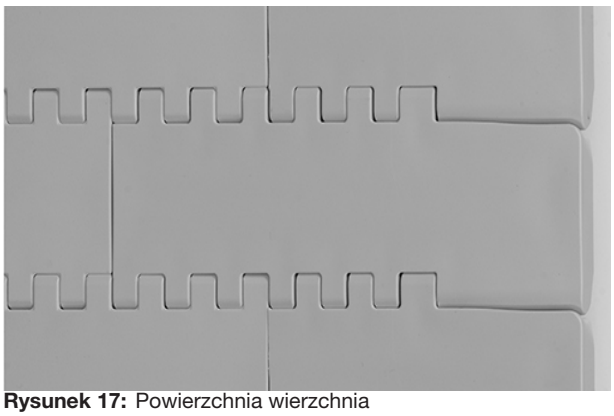

Rysunek 17: Powierzchnia wierzchnia

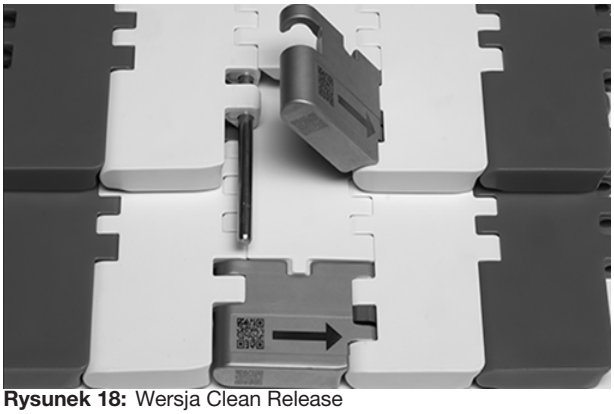

Rysunek 18: Wersja Clean Release

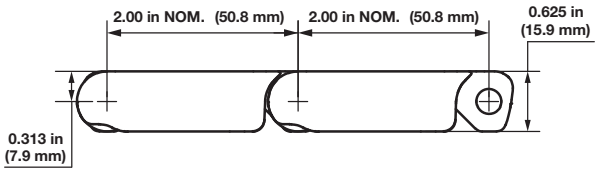

Dane taśmy

Materiał taśmy	Domyślny materiał pinu, średnica 0,24 cala (6,1 mm)	Wytrzymałość taśmy		Zakres temperatury (przy pracy ciągłej)		Masa taśmy	
		funt-siła/ stopę	N/m	°F	°C	funty/ stopę kw.	kg/m²
PK	PK	900	13 100	Od -40 do 176	Od -40 do 80	2,46	12,01
PK wykrywalny promieniowaniem rentgenowskim	PK	900	13 100	Od -40 do 176	Od -40 do 80	2,93	14,31

Open Hinge Flat Top Mold to Width with Heavy-Duty Edge

	cale	mm
Podziałka taśmy	2,00	50,8
Szerokości odlewów	6	152,4
	8	203,0
Obszar otworów	0%	
Model zawiasów	Otwarty	
Mocowanie pinu; typ pinu	Zasłonięty brzeg, bez łba	

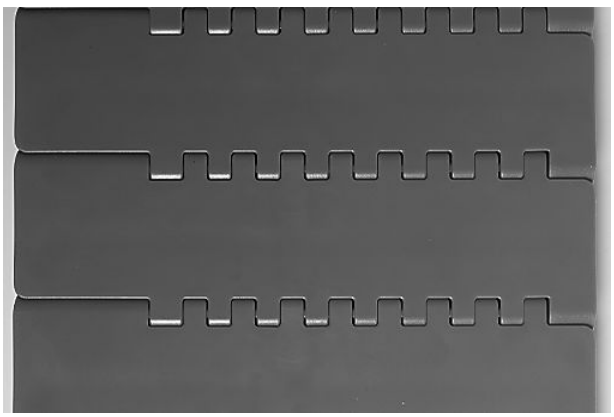

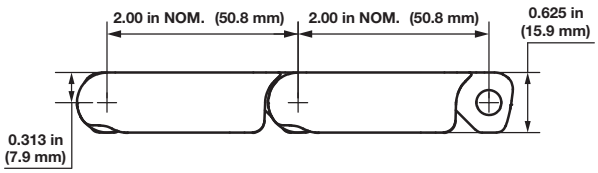

Uwagi na temat produktu

- **Przed przystąpieniem do projektowania przenośnika lub zamówieniem sprzętu należy skontaktować się z firmą Intralox, aby ustalić dokładne wymiary taśmy i stan zapasów.**
- Gładka, zamknięta górna powierzchnia z brzegami o całkowicie wyrównanej powierzchni.
- Odporna na uderzenia taśma przeznaczona do trudnych zastosowań w przemyśle mięsnym.
- Dzięki konstrukcji o zamkniętych i gładkich brzegach taśma jest niezwykle solidna i całkowicie pozbawiona punktów haczenia.
- W pełni wyrzeźbione i zaokrąglone rogi bez jakichkolwiek zagłębień lub ostrych krawędzi, gdzie mogłyby się zaczepiać i utrzymywać zanieczyszczenia.
- Podobnie jak w przypadku S1600 i S1800, listwa napędowa na spodzie tej taśmy odprowadza wodę i zanieczyszczenia na zewnątrz taśmy, ułatwiając i przyspieszając czyszczenie. Listwa napędowa łączy się z zamkniętym brzegiem, aby jeszcze bardziej ułatwić usuwanie zanieczyszczeń. Efektywność listwy napędowej została potwierdzona w próbach przeprowadzonych zarówno wewnętrznie, jak i na istniejących instalacjach.
- Każdy materiał taśmy ma domyślny materiał pinu. Dostępne są inne materiały pinu. Firma Intralox może pomóc w określeniu najlepszej kombinacji materiału taśmy i pinu dla danego zastosowania.
- Szczegółowe informacje na temat materiałów znajdują się na początku Linia produktów.
- Informacje na temat opcji zabieraków można uzyskać pod numerem obsługi klienta firmy Intralox.

Dane taśmy

Materiał taśmy	Standardowy materiał pinu, średnica 0,24 cala (6,1 mm)	Wytrzymałość taśmy		Zakres temperatury (przy pracy ciągłej)		Masa taśmy	
		funt-siła/ stopę	N/m	°F	°C	funty/ stopę	kg/m
PK	PK	900	13 100	Od -40 do 176	Od -40 do 80	2,18	10,64

SeamFree™ Open Hinge Flat Top

	cale	mm
Podziałka taśmy	2,00	50,8
Szerokość minimalna	6	152
Przyrosty szerokości	0,66	16,8
Rozmiar otworu	-	-
Obszar otworów	0%	
Model zawiasów	Otwarty	
Mocowanie pinu; typ pinu	Zatrzaskowe piny z łbem	

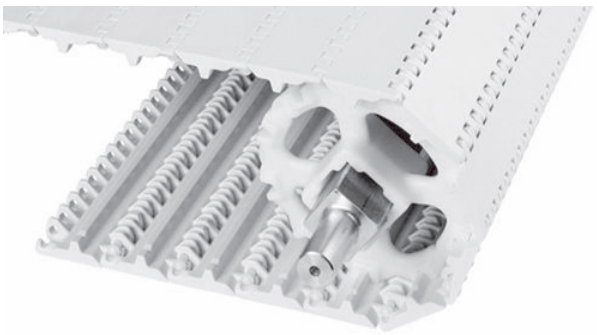

Uwagi na temat produktu

- **Przed przystąpieniem do projektowania przenośnika lub zamówieniem sprzętu należy skontaktować się z firmą Intralox, aby ustalić dokładne wymiary taśmy i stan zapasów.**
- Gładka, zamknięta górna powierzchnia z brzegami o całkowicie wyrównanej powierzchni.
- Zawiasy z zakrzywioną powierzchnią ogniwa łączącego sprawiają, że większa powierzchnia zawiasu i pinu jest odsłonięta w czasie, gdy taśma obraca się wokół koła zębatego. To stosowane wyłącznie przez firmę Intralox rozwiązanie umożliwia znacznie lepszy proces czyszczenia tego obszaru.
- W pełni wykształcone i zaokrąglone rogi, dzięki którym wyeliminowano zagłębienia i ostre krawędzie, gdzie mogłyby przywierać zanieczyszczenia.
- Listwa napędowa na spodzie taśmy odprowadza wodę i zanieczyszczenia na zewnątrz taśmy, ułatwiając i przyspieszając czyszczenie. Efektywność listwy napędowej została potwierdzona w próbach przeprowadzonych zarówno wewnętrznie, jak i na istniejących instalacjach.
- Każdy materiał taśmy ma domyślny materiał pinu. Dostępne są inne materiały pinu. Firma Intralox może pomóc w określeniu najlepszej kombinacji materiału taśmy i pinu dla danego zastosowania.
- Szczegółowe informacje na temat materiałów znajdują się na początku Linia produktów.
- Zgodność z modułami S800 Flat Top. Możliwość bezpośredniego łączenia z modułami S800 Flat Top przy użyciu tych samych kół zębatych i akcesoriów.
- Taśmy o szerokości ponad 36 cali (914 mm) zawierają wiele modułów w jednym rzędzie, ale spoiny między nimi są zminimalizowane.
- Niebieskie taśmy polietylenowe o szerokości ponad 457 mm (18 cala) posiadają więcej niż jeden moduł na rząd.
- Są dostępne zabieraki typu Streamline. Wysokość standardowa wynosi 6 cali (152,4 mm).
- Dostępne są niestandardowe wysokości zabieraków. Więcej informacji można uzyskać, kontaktując się z działem obsługi klienta firmy Intralox.

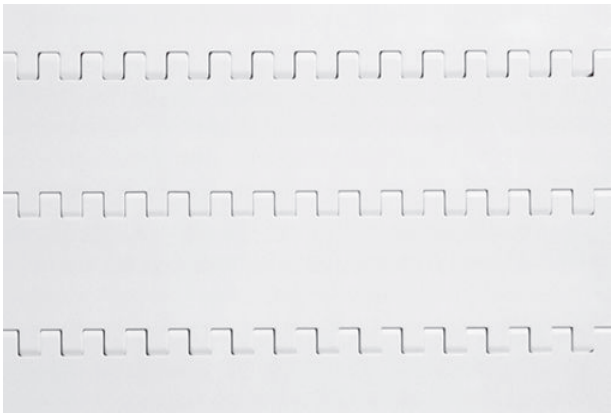

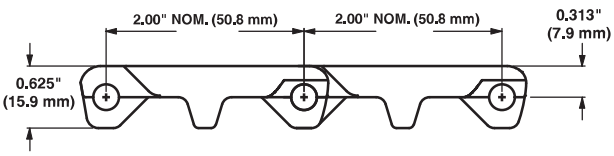

Dane taśmy

Materiał taśmy	Domyślny materiał pinu, średnica 0,24 cala (6,1 mm)	Wytrzymałość taśmy		Zakres temperatury (przy pracy ciągłej)		Masa taśmy	
		funt-siła/stopę	N/m	°F	°C	funty/stopę kw.	kg/m²
Polietylen	Polietylen	500	7300	Od -50 do 150	Od -46 do 66	1,70	8,30
Acetal	Polietylen	900	13 100	Od -50 do 150	Od -46 do 66	2,52	12,3

Tough Flat Top

	cale	mm
Podziałka taśmy	2,00	51,0
Szerokość minimalna	2	51
Przyrosty szerokości	0,66	16,8
Rozmiar otworu	-	-
Obszar otworów	0%	
Model zawiasów	Otwarty	
Mocowanie pinu; typ pinu	Zatrzaskowe piny z łbem	

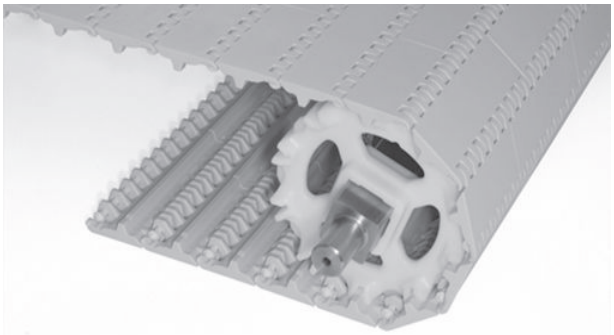

Uwagi na temat produktu

- **Przed przystąpieniem do projektowania przenośnika lub zamówieniem sprzętu należy skontaktować się z firmą Intralox, aby ustalić dokładne wymiary taśmy i stan zapasów.**
- Gładka, zamknięta górna powierzchnia z brzegami o całkowicie wyrównanej powierzchni.
- Zawiasy z zakrzywioną powierzchnią ogniwa łączącego sprawiają, że większa powierzchnia zawiasu i pinu jest odsłonięta w czasie, gdy taśma obraca się wokół koła zębatego. To stosowane wyłącznie przez firmę Intralox rozwiązanie umożliwia znacznie lepszy proces czyszczenia tego obszaru.
- Listwa napędowa na spodzie taśmy odprowadza wodę i zanieczyszczenia na zewnątrz taśmy, ułatwiając i przyspieszając czyszczenie. Efektywność listwy napędowej została potwierdzona w próbach przeprowadzonych zarówno wewnętrznie, jak i na istniejących instalacjach.
- Biały i szary materiał ma certyfikat FDA (Agencji ds. Żywności i Leków) i europejski certyfikat migracji.
- Każdy materiał taśmy ma domyślny materiał pinu. Dostępne są inne materiały pinu. Firma Intralox może pomóc w określeniu najlepszej kombinacji materiału taśmy i pinu dla danego zastosowania.
- Szczegółowe informacje na temat materiałów znajdują się na początku Linia produktów.
- Wytrzymuje ekstremalne obciążenia w zastosowaniach związanych z przetwórstwem żywności.
- Zgodność z modułami S800 Flat Top i S800 Open Hinge. Możliwość bezpośredniego łączenia z modułami obu wersji przy użyciu tych samych kół zębatych i akcesoriów.
- Możliwość łatwej konwersji z S1800 bez wprowadzania zbyt wielu zmian w ramie przenośnikowej w większości zastosowań w przemyśle mięsnym, ponieważ różnice wymiarów A, B, C i E w porównaniu do S1800 nie przekraczają 0,25 cala (6 mm).
- Dostępny jest uformowany metodą wtrysku odstęp 1,3 cala(33 mm) od brzegu.
- Dostępne wytrzymałe zabieraki typu Streamline. Wysokość standardowa wynosi 4 cale lub (101,6 mm) lub 6 cali(152,4 mm).
- Dostępne są niestandardowe wysokości zabieraków. Więcej informacji można uzyskać, kontaktując się z działem obsługi klienta firmy Intralox.

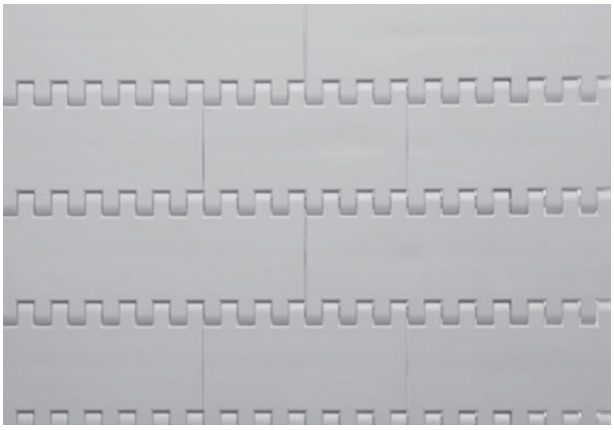

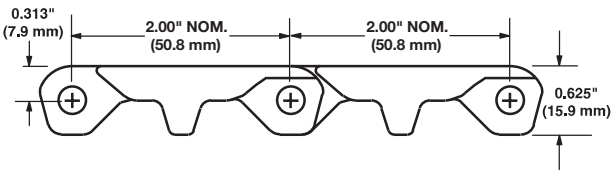

Dane taśmy

Materiał taśmy	Domyślny materiał pinu, średnica 0,24 cala (6,1 mm)	Wytrzymałość taśmy		Zakres temperatury (przy pracy ciągłej)		Masa taśmy	
		funt-siła/ stopę	N/m	°F	°C	funty/ stopę kw.	kg/m²
Hi-Impact (materiał o wysokiej odporności na uderzenia)	PK	500	7300	Od 0 do 120	Od -18 do 49	2,26	11,03
Hi-Impact (materiał o wysokiej odporności na uderzenia)	Polietylen	450	6 570	Od 0 do 120	Od -18 do 49	2,26	11,03

Perforated Flat Top

	cale	mm
Podziałka taśmy	2,00	50,8
Szerokość minimalna	2	51
Przyrosty szerokości	0,66	16,8
Minimalna wielkość otwarcia (w przybliżeniu)	0,29 × 0,08	7,4 × 1,9
Maksymalna wielkość otwarcia (w przybliżeniu)	0,44 × 0,08	11,1 × 1,9
Obszar otworów	18%	
Model zawiasów	Otwarty	
Mocowanie pinu; typ pinu	Zapięcie zatrzaskowe; z łbem	

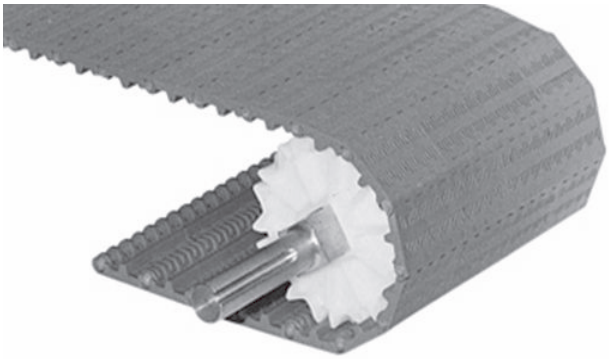

Uwagi na temat produktu

- **Przed przystąpieniem do projektowania przenośnika lub zamówieniem sprzętu należy skontaktować się z firmą Intralox, aby ustalić dokładne wymiary taśmy i stan zapasów.**
- Gładka powierzchnia górna z brzegami o całkowicie wyrównanej powierzchni.
- Perforowana wersja taśmy serii S800 Flat Top.
- Każdy materiał taśmy ma domyślny materiał pinu. Dostępne są inne materiały pinu. Firma Intralox może pomóc w określeniu najlepszej kombinacji materiału taśmy i pinu dla danego zastosowania.
- Szczegółowe informacje na temat materiałów znajdują się na początku Linia produktów.
- Są dostępne zabieraki i ograniczenia boczne.

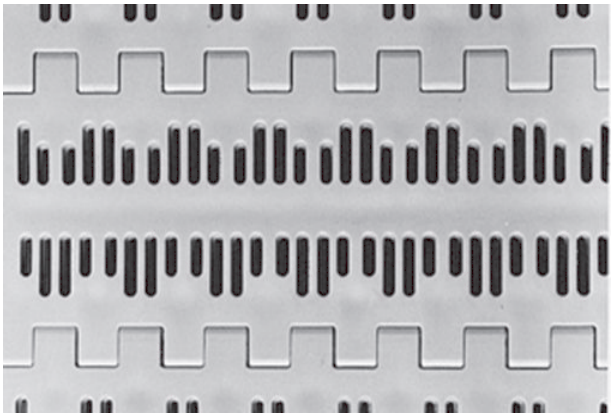

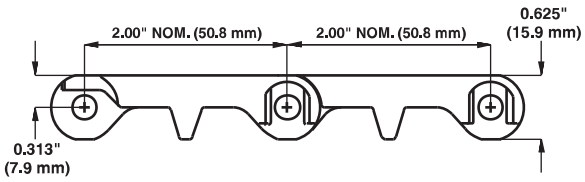

Dane taśmy

Materiał taśmy	Domyślny materiał pinu, średnica 0,24 cala (6,1 mm)	Wytrzymałość taśmy		Zakres temperatury (przy pracy ciągłej)		Masa taśmy	
		funt-siła/stopę	N/m	°F	°C	funty/stopę kw.	kg/m²
Polipropylen	Polipropylen	1000	14 600	Od 34 do 220	Od 1 do 104	1,54	7,25
Polietylen	Polietylen	500	7300	Od -50 do 150	Od -46 do 66	1,59	7,76
Acetal	Polietylen	900	13 100	Od -50 do 150	Od -46 do 66	2,28	11,15

Perforated Flat Top Round Hole

	cale	mm
Podziałka taśmy	2,00	50,8
Szerokość minimalna	2	51
Przyrosty szerokości	0,66	16,8
Rozmiar otworu	Patrz zdjęcia po prawej stronie.	
Obszar otworów	Patrz zdjęcia po prawej stronie.	
Model zawiasów	Otwarty	
Mocowanie pinu; typ pinu	Zapięcie zatrzaskowe; z łbem	

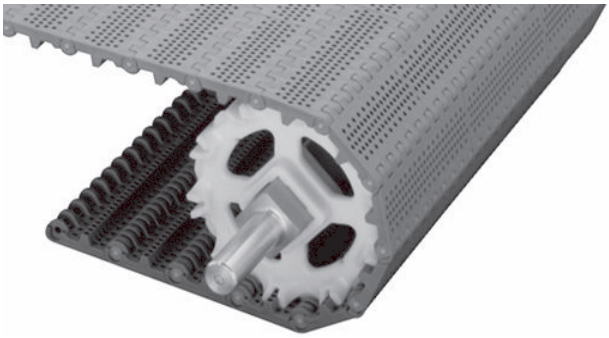

Uwagi na temat produktu

- **Przed przystąpieniem do projektowania przenośnika lub zamówieniem sprzętu należy skontaktować się z firmą Intralox, aby ustalić dokładne wymiary taśmy i stan zapasów.**
- Gładka powierzchnia górna z brzegami o całkowicie wyrównanej powierzchni.
- Wersje taśmy S800 Perforated Flat Top z okrągłymi otworami.
- Każdy materiał taśmy ma domyślny materiał pinu. Dostępne są inne materiały pinu. Firma Intralox może pomóc w określeniu najlepszej kombinacji materiału taśmy i pinu dla danego zastosowania.
- Szczegółowe informacje na temat materiałów znajdują się na początku Linia produktów.
- Nie zaleca się stosowania dzielonych kół zębatych ze stali nierdzewnej.
- W przypadku zastosowań w warunkach o właściwościach ściernych należy używać z poliuretanowymi kołami zębatymi z serii 800.

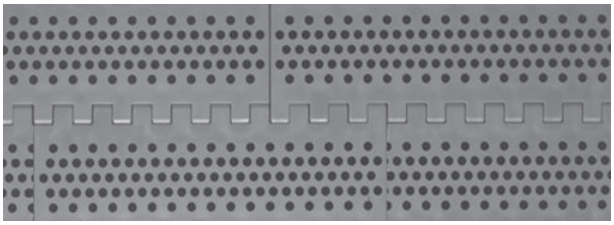

Rysunek 19: 5/32 cala (4 mm) — obszar otwarcia 20%

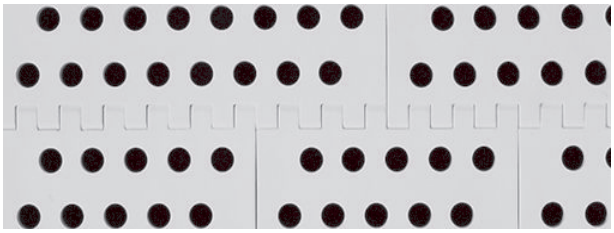

Rysunek 20: 11/32 cala (8,7 mm) — obszar otwarcia 14%

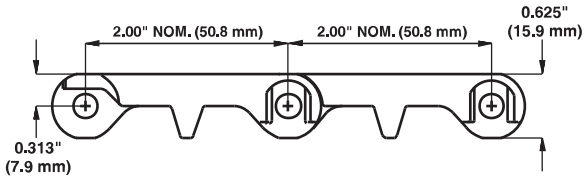

Dane taśmy

Materiał taśmy	Domyślny materiał pinu, średnica 0,24 cala (6,1 mm)	Wytrzymałość taśmy		Zakres temperatury (przy pracy ciągłej)		Masa taśmy	
		funt-siła/stopę	N/m	°F	°C	funty/stopę kw.	kg/m²
Polipropylen	Polipropylen	1000	14 600	Od 34 do 220	Od 1 do 104	1,54	7,52
Polietylen	Polietylen	500	7300	Od -50 do 150	Od -46 do 66	1,59	7,76
Acetal	Polietylen	900	13 100	Od -50 do 150	Od -46 do 66	2,28	11,15
ChemBlox[a]	ChemBlox	900	13 100	Od 0 do 150	Od -18 do 66	2,87	14,01
PK[b]	PK	900	13 100	Od -40 do 176	Od -40 do 80	2,05	10,01

[a] Dostępność tylko w wersji 11/32 cala (8,73 mm)

Perforated z technologią Heavy-Duty Edge z okrągłymi otworami 11/32 cala

	cale	mm
Podziałka taśmy	2	50,8
Szerokość minimalna	10	254,0
Przyrosty szerokości	0,66	16,8
Wielkość otworów (w przybliżeniu)	11/32	8,75
Obszar otworów	14%	
Model zawiasów	Otwarty	
Mocowanie pinu; typ pinu	Zasłonięty brzeg, bez łba	

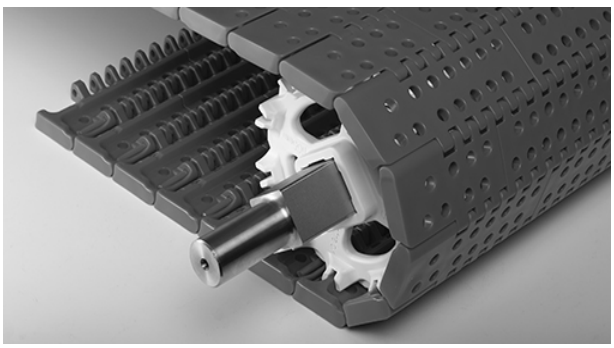

Uwagi na temat produktu

- **Przed przystąpieniem do projektowania przenośnika lub zamówieniem sprzętu należy skontaktować się z firmą Intralox, aby ustalić dokładne wymiary taśmy i stan zapasów.**
- Gładka, zamknięta górna powierzchnia z brzegami o całkowicie wyrównanej powierzchni.
- Dzięki konstrukcji o zamkniętych i gładkich brzegach taśma jest niezwykle solidna i całkowicie pozbawiona punktów haczenia.
- Listwa napędowa na spodzie taśmy odprowadza wodę i zanieczyszczenia na zewnątrz taśmy, ułatwiając i przyspieszając czyszczenie. Listwa napędowa łączy się z zamkniętym brzegiem, aby jeszcze bardziej ułatwić usuwanie zanieczyszczeń. Efektywność listwy napędowej została potwierdzona w próbach przeprowadzonych zarówno wewnętrznie, jak i na istniejących instalacjach.
- Odporna na uderzenia taśma przeznaczona do trudnych zastosowań w przemyśle mięsnym.
- Każdy materiał taśmy ma domyślny materiał pinu. Dostępne są inne materiały pinu. Firma Intralox może pomóc w określeniu najlepszej kombinacji materiału taśmy i pinu dla danego zastosowania.
- Szczegółowe informacje na temat materiałów znajdują się na początku Linia produktów.

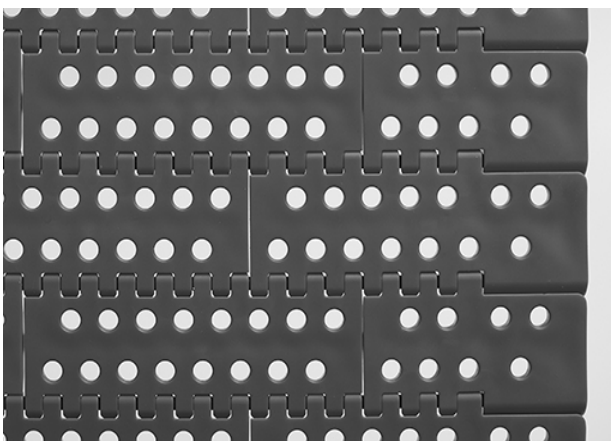

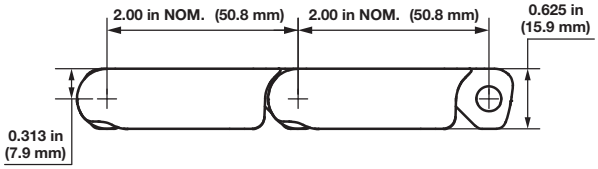

Dane taśmy

Materiał taśmy	Domyślny materiał pinu, średnica 0,24 cala (6,1 mm)	Wytrzymałość taśmy		Zakres temperatury (przy pracy ciągłej)		Masa taśmy	
		funt-siła/stopę	N/m	°F	°C	funty/stopę kw.	kg/m²
PK	PK	900	13 100	Od -40 do 176	Od -40 do 80	2,22	10,84

Flush Grid

	cale	mm
Podziałka taśmy	2,00	50,8
Szerokość minimalna	4,6	117
Przyrosty szerokości	0,66	16,8
Wielkość otworów (w przybliżeniu)	0,15 × 0,90	3,8 × 22,9
Obszar otworów	27%	
Obszar kontaktu z produktem	73%	
Model zawiasów	Otwarty	
Mocowanie pinu; typ pinu	Zasłonięty brzeg, bez łba	

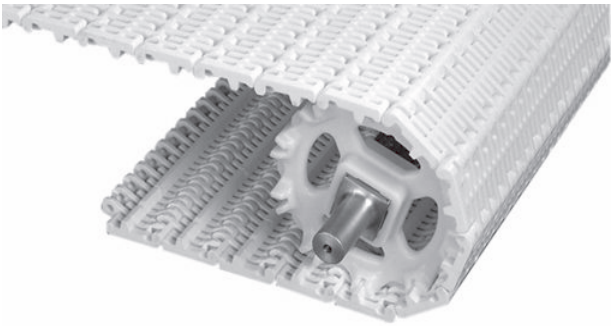

Uwagi na temat produktu

- **Przed przystąpieniem do projektowania przenośnika lub zamówieniem sprzętu należy skontaktować się z firmą Intralox, aby ustalić dokładne wymiary taśmy i stan zapasów.**
- Gładka powierzchnia górna z brzegami o całkowicie wyrównanej powierzchni.
- Otwarte szczeliny usprawniają odwadnianie i zdolności czyszczące.
- Perforacje na polietylenowych modułach brzegowych są nieco inne. Patrz zdjęcie wklejone po prawej stronie.
- Każdy materiał taśmy ma domyślny materiał pinu. Dostępne są inne materiały pinu. Firma Intralox może pomóc w określeniu najlepszej kombinacji materiału taśmy i pinu dla danego zastosowania.
- Szczegółowe informacje na temat materiałów znajdują się na początku Linia produktów.
- Zapewnia doskonałe odwadnianie podczas produkcji i czyszczenia. Konstrukcja otworu zapobiega gromadzeniu się wody na powierzchni taśmy i przenoszeniu jej na linii produkcyjnej.
- Dwukierunkowa konstrukcja taśmy sprawia, że koła mogą napędzać taśmę lub być przez nią obracane w obu kierunkach. Mniejsze prawdopodobieństwo błędu podczas montażu.
- Jest dostępna pełna gama akcesoriów, w tym zabieraki zaokrąglone u góry, zabieraki z podłożem odwadniającym i ograniczenia boczne.

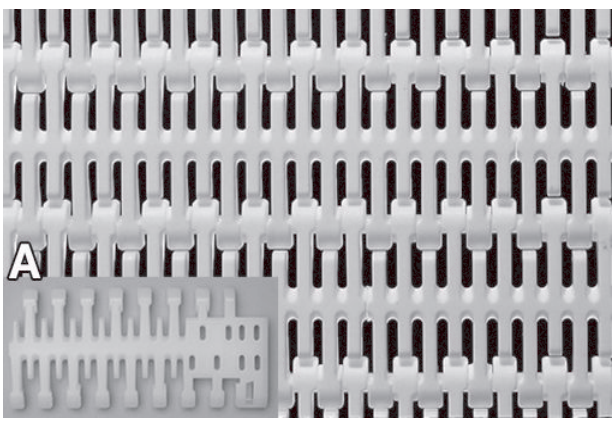

A Wstawka: polietylenowy moduł brzegowy

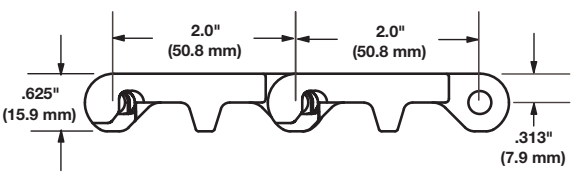

Rysunek 21: Taśmy polietylenowe

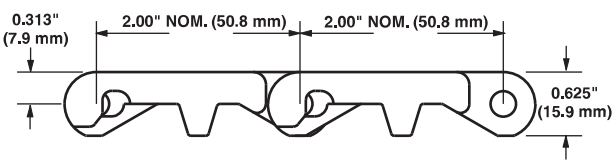

Rysunek 22: Wszystkie inne materiały

Dane taśmy							
		Wytrzymałość taśmy		Zakres temperatury (przy pracy ciągłej)		Masa taśmy	
Materiał taśmy	Domyślny materiał pinu, średnica 0,24 cala (6,1 mm)	funt-siła/stopę	N/m	°F	°C	funty/stopę kw.	kg/m²
Polipropylen	Polipropylen	800	11 700	Od 34 do 220	Od 1 do 104	1,45	7,08
Polietylen	Polietylen	500	7300	Od -50 do 150	Od -46 do 66	1,63	7,96
Acetal	Polietylen	1000	14 600	Od -50 do 150	Od -46 do 66	2,25	10,99
Acetal	Polipropylen	1000	14 600	Od 34 do 200	Od 1 do 93	2,25	10,99
Polipropylen wykrywalny A22	Polipropylen	500	7300	Od 34 do 150	Od 1 do 66	1,71	8,35
ChemBlox	ChemBlox	1000	14 600	Od 0 do 150	Od -18 do 66	2,83	13,82

Mesh Top

	cale	mm
Podziałka taśmy	2,00	50,8
Szerokość minimalna	2	51
Przyrosty szerokości	0,66	16,8
Wielkość otworów (w przybliżeniu)	0,50 × 0,04	12,7 × 1,0
Obszar otworów	9%	
Model zawiasów	Otwarty	
Mocowanie pinu; typ pinu	Zatrzaskowe piny z łbem	

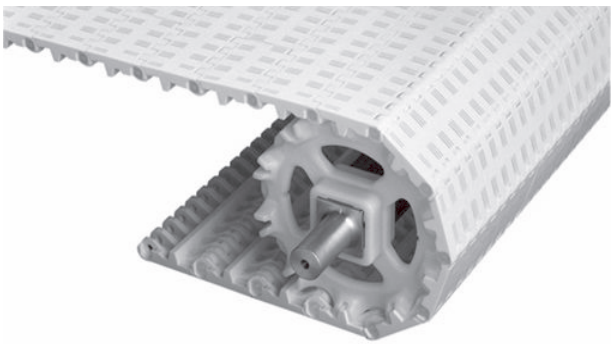

Uwagi na temat produktu

- **Przed przystąpieniem do projektowania przenośnika lub zamówieniem sprzętu należy skontaktować się z firmą Intralox, aby ustalić dokładne wymiary taśmy i stan zapasów.**
- Gładka, zamknięta górna powierzchnia z brzegami o całkowicie wyrównanej powierzchni.
- Każdy materiał taśmy ma domyślny materiał pinu. Dostępne są inne materiały pinu. Firma Intralox może pomóc w określeniu najlepszej kombinacji materiału taśmy i pinu dla danego zastosowania.
- Szczegółowe informacje na temat materiałów znajdują się na początku Linia produktów.
- Są dostępne zabieraki.

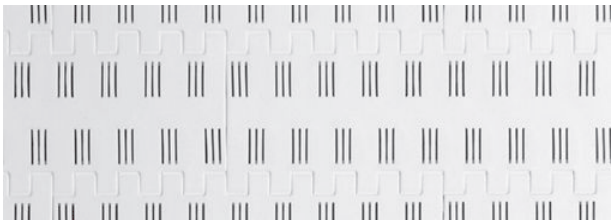

Rysunek 23: Powierzchnia wierzchnia

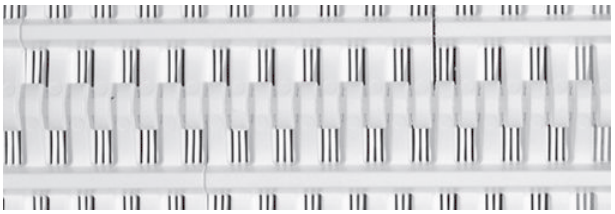

Rysunek 24: Powierzchnia spodnia

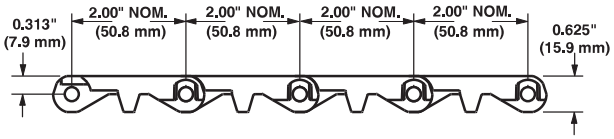

Rysunek 25: Wymiary

Dane taśmy

Materiał taśmy	Domyślny materiał pinu, średnica 0,24 cala (6,1 mm)	Wytrzymałość taśmy		Zakres temperatury (przy pracy ciągłej)		Masa taśmy	
		funt-siła/ stopę	N/m	°F	°C	funty/ stopę kw.	kg/m²
Polipropylen	Polipropylen	1000	14 600	Od 34 do 220	Od 1 do 104	1,60	7,86

Mini Rib

	cale	mm
Podziałka taśmy	2,00	50,8
Szerokość minimalna	2	51
Przyrosty szerokości	0,66	16,8
Rozmiar otworu	-	-
Obszar otworów	0%	
Model zawiasów	Otwarty	
Mocowanie pinu; typ pinu	Zatrzaskowe piny z łbem	

Uwagi na temat produktu

- **Przed przystąpieniem do projektowania przenośnika lub zamówieniem sprzętu należy skontaktować się z firmą Intralox, aby ustalić dokładne wymiary taśmy i stan zapasów.**
- Zamknięta powierzchnia z brzegami o całkowicie wyrównanej powierzchni.
- Każdy materiał taśmy ma domyślny materiał pinu. Dostępne są inne materiały pinu. Firma Intralox może pomóc w określeniu najlepszej kombinacji materiału taśmy i pinu dla danego zastosowania.
- Szczegółowe informacje na temat materiałów znajdują się na początku Linia produktów.
- Odporna na uderzenia taśma przeznaczona do trudnych zastosowań w przemyśle mięsnym.
- Nie zaleca się stosowania w warunkach, w których dochodzi do akumulacji produktów. Jeśli są potrzebne wartości, należy skontaktować się z działem obsługi klienta firmy Intralox.
- Na powierzchni znajdują się miniżebra Mini Rib o wysokości 0,125 cala (3 mm), które umożliwiają pokonywanie stopniowych wzniosów i spadków.

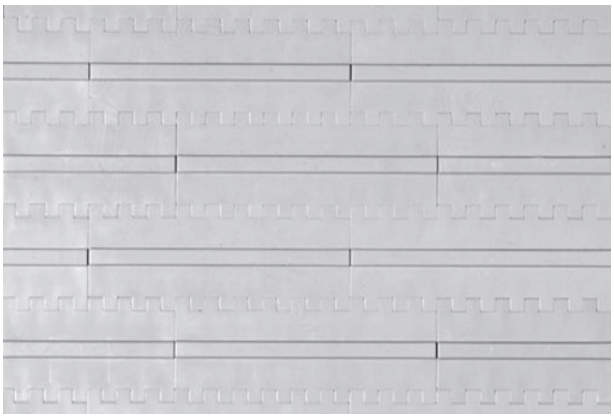

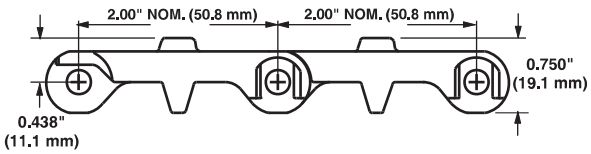

Dane taśmy

Materiał taśmy	Domyślny materiał pinu, średnica 0,24 cala (6,1 mm)	Wytrzymałość taśmy		Zakres temperatury (przy pracy ciągłej)		Masa taśmy	
		funt-siła/ stopę	N/m	°F	°C	funty/ stopę kw.	kg/m²
Polipropylen	Polipropylen	1000	14 600	Od 34 do 220	Od 1 do 104	1,77	8,66
Polietylen	Polietylen	500	7300	Od -50 do 150	Od -46 do 66	1,87	9,13
Acetal	Polietylen	900	13 100	Od -50 do 150	Od -46 do 66	2,92	14,26

Nub Top

	cale	mm
Podziałka taśmy	2,00	50,8
Szerokość minimalna	4	102
Przyrosty szerokości	0,66	16,8
Obszar otworów	0%	
Obszar kontaktu z produktem	15%	
Model zawiasów	Otwarty	
Mocowanie pinu; typ pinu	Zatrzaskowe piny z łbem	

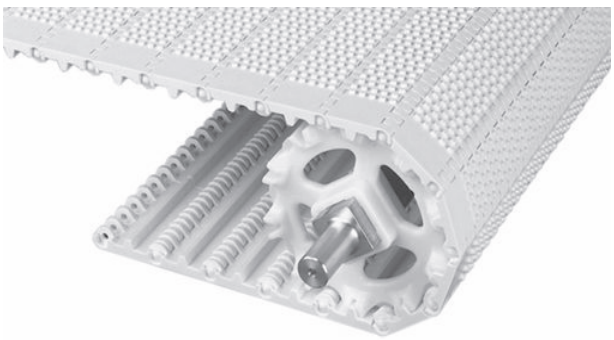

Uwagi na temat produktu

- **Przed przystąpieniem do projektowania przenośnika lub zamówieniem sprzętu należy skontaktować się z firmą Intralox, aby ustalić dokładne wymiary taśmy i stan zapasów.**
- Zamknięta górna powierzchnia z brzegami o całkowicie wyrównanej powierzchni.
- Nie zaleca się stosowania w warunkach, w których dochodzi do akumulacji produktów. Jeśli są potrzebne wartości, należy skontaktować się z działem obsługi klienta firmy Intralox.
- Każdy materiał taśmy ma domyślny materiał pinu. Dostępne są inne materiały pinu. Firma Intralox może pomóc w określeniu najlepszej kombinacji materiału taśmy i pinu dla danego zastosowania.
- Szczegółowe informacje na temat materiałów znajdują się na początku Linia produktów.
- Dostępne są standardowe zabieraki i ograniczenia boczne (bez grudek).
- Standardowy odstęp grudki od brzegu taśmy wynosi 1,3 cala (33,0 mm).

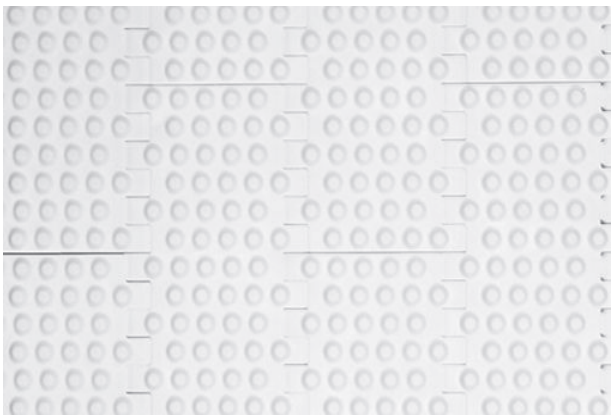

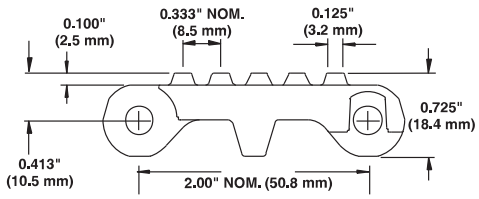

Dane taśmy

Materiał taśmy	Domyślny materiał pinu, średnica 0,24 cala (6,1 mm)	Wytrzymałość taśmy		Zakres temperatury (przy pracy ciągłej)		Masa taśmy	
		funt-siła/ stopę	N/m	°F	°C	funty/ stopę kw.	kg/m²
Polipropylen	Polipropylen	1000	14 600	Od 34 do 220	Od 1 do 104	1,90	9,26
Polietylen	Polietylen	500	7300	Od -50 do 150	Od -46 do 66	2,01	9,80
Acetal	Polietylen	900	13 100	Od -50 do 150	Od -46 do 66	2,95	14,40

Flush Grid Nub Top

	cale	mm
Podziałka taśmy	2,00	50,8
Szerokość minimalna	4,6	117
Przyrosty szerokości	0,66	16,8
Wielkość otworów (w przybliżeniu)	0,15 × 0,90	3,8 × 22,9
Obszar otworów	27%	
Obszar kontaktu z produktem	15%	
Model zawiasów	Otwarty	
Mocowanie pinu; typ pinu	Zasłonięty brzeg, bez łba	

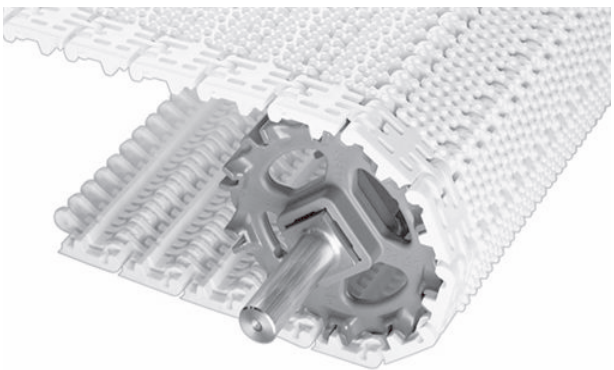

Uwagi na temat produktu

- **Przed przystąpieniem do projektowania przenośnika lub zamówieniem sprzętu należy skontaktować się z firmą Intralox, aby ustalić dokładne wymiary taśmy i stan zapasów.**
- Perforacje na polietylenowych modułach brzegowych są nieco inne. Patrz zdjęcie wstawki.
- Wzór grudek redukuje kontakt między produktem a powierzchnią taśmy.
- Wzór grudek jest ciągły na powierzchni taśmy, nawet na zawiasach.
- Dostępne w wersji z acetalu i polipropylenu.
- Każdy materiał taśmy ma domyślny materiał pinu. Dostępne są inne materiały pinu. Firma Intralox może pomóc w określeniu najlepszej kombinacji materiału taśmy i pinu dla danego zastosowania.
- Szczegółowe informacje na temat materiałów znajdują się na początku Linia produktów.
- Zalecane w przypadku produktów o wielkości przekraczającej odległość między grudkami.
- Zgodność wyłącznie z zabierakami serii S800 Flush Grid.
- Standardowy odstęp grudki od brzegu taśmy wynosi 1,3 cala (33,0 mm).

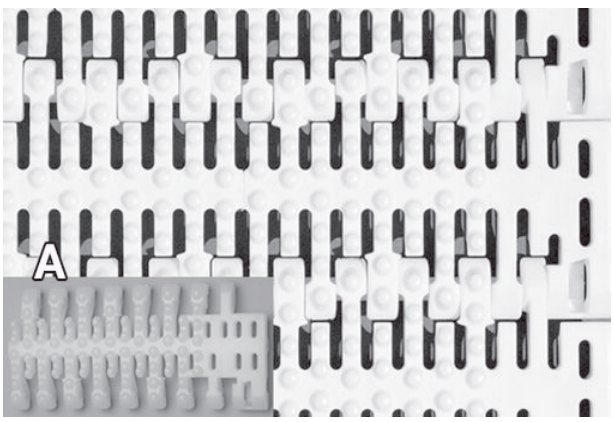

A Wstawka: polietylenowy moduł brzegowy

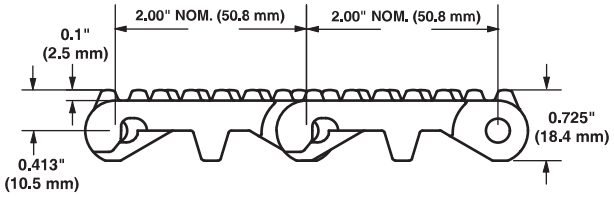

Dane taśmy

Materiał taśmy	Domyślny materiał pinu, średnica 0,24 cala (6,1 mm)	Wytrzymałość taśmy		Zakres temperatury (przy pracy ciągłej)		Masa taśmy	
		funt-siła/ stopę	N/m	°F	°C	funty/ stopę kw.	kg/m²
Polipropylen	Polipropylen	800	11 700	Od 34 do 220	Od 1 do 104	1,56	7,62
Acetal	Polietylen	1000	14 600	Od -50 do 150	Od -46 do 66	2,36	11,52
Acetal	Polipropylen	1000	14 600	Od 34 do 200	Od 1 do 93	2,36	11,52
Polietylen	Polietylen	500	7300	Od -50 do 150	Od -46 do 66	1,85	9,03

SeamFree™ Open Hinge Nub Top™

	cale	mm
Podziałka taśmy	2,00	50,8
Szerokość minimalna	6	152
Przyrosty szerokości	0,66	16,8
Wielkość otworów (w przybliżeniu)	-	-
Obszar otworów	0%	
Model zawiasów	Otwarty	
Mocowanie pinu; typ pinu	Zatrzaskowe piny z łbem	

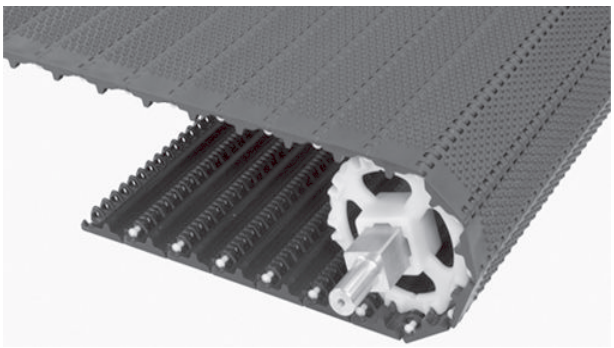

Uwagi na temat produktu

- **Przed przystąpieniem do projektowania przenośnika lub zamówieniem sprzętu należy skontaktować się z firmą Intralox, aby ustalić dokładne wymiary taśmy i stan zapasów.**
- Zamknięta górna powierzchnia z brzegami o całkowicie wyrównanej powierzchni.
- W pełni wyrzeźbione i zaokrąglone rogi bez jakichkolwiek zagłębień lub ostrych krawędzi, gdzie mogłyby się zaczepiać i utrzymywać zanieczyszczenia.
- Zawiasy z zakrzywioną powierzchnią ogniwa łączącego ułatwiają czyszczenie poprzez większą odsłoniętą powierzchnię zawiasu i pinu w czasie, gdy taśma obraca się wokół koła zębatego.
- Listwa napędowa na spodzie taśmy odprowadza wodę i zanieczyszczenia na zewnątrz taśmy, ułatwiając i przyspieszając czyszczenie. Efektywność listwy napędowej została potwierdzona w próbach przeprowadzonych zarówno wewnętrznie, jak i na istniejących instalacjach.
- Każdy materiał taśmy ma domyślny materiał pinu. Dostępne są inne materiały pinu. Firma Intralox może pomóc w określeniu najlepszej kombinacji materiału taśmy i pinu dla danego zastosowania.
- Szczegółowe informacje na temat materiałów znajdują się na początku Linia produktów.
- Nie zaleca się stosowania w warunkach, w których dochodzi do akumulacji produktów. Więcej informacji można uzyskać, kontaktując się z działem obsługi klienta firmy Intralox.
- Wysokość wypustki: 0,100 cala(2,5 mm).
- Odstęp wypustek: 0,333 cala(8,5 mm).
- Standardowy odstęp wypustek od brzegu taśmy wynosi 1,3 cala(33,0 mm).

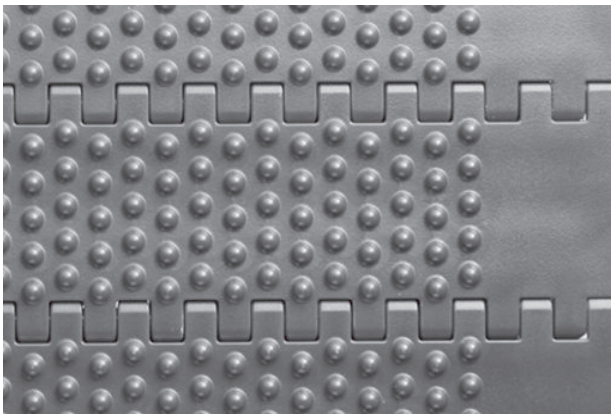

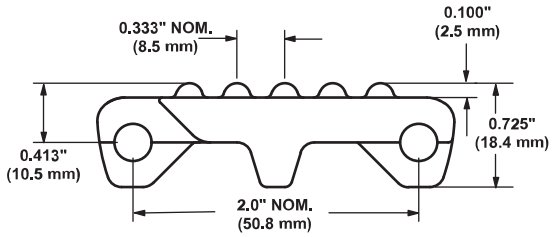

Dane taśmy

Materiał taśmy	Domyślny materiał pinu, średnica 0,24 cala (6,1 mm)	Wytrzymałość taśmy		Zakres temperatury (przy pracy ciągłej)		Masa taśmy	
		funt-siła/stopę	N/m	°F	°C	funty/stopę kw.	kg/m²
Acetal	Polietylen	900	13 100	Od -50 do 150	Od -46 do 66	2,72	13,26
PK	PK	900	13 100	Od -40 do 176	Od -40 do 80	2,4	11,72

Cone Top™

	cale	mm
Podziałka taśmy	2,00	50,8
Szerokość minimalna	4	102
Przyrosty szerokości	0,66	16,8
Rozmiar otworu	-	-
Obszar otworów	0%	
Model zawiasów	Otwarty	
Mocowanie pinu; typ pinu	Zatrzaskowe piny z łbem	

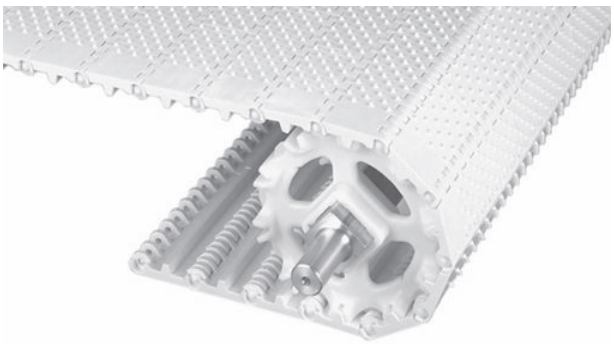

Uwagi na temat produktu

- **Przed przystąpieniem do projektowania przenośnika lub zamówieniem sprzętu należy skontaktować się z firmą Intralox, aby ustalić dokładne wymiary taśmy i stan zapasów.**
- Zamknięta górna powierzchnia z brzegami o całkowicie wyrównanej powierzchni.
- Każdy materiał taśmy ma domyślny materiał pinu. Dostępne są inne materiały pinu. Firma Intralox może pomóc w określeniu najlepszej kombinacji materiału taśmy i pinu dla danego zastosowania.
- Szczegółowe informacje na temat materiałów znajdują się na początku Linia produktów.
- Nie zaleca się stosowania w warunkach, w których dochodzi do akumulacji produktów. Jeśli są potrzebne wartości, należy skontaktować się z działem obsługi klienta firmy Intralox.
- Są dostępne standardowe zabieraki i ograniczenia boczne (bez stożków).
- Standardowy odstęp stożka od brzegu taśmy: 1,3 cala (33,0 mm).

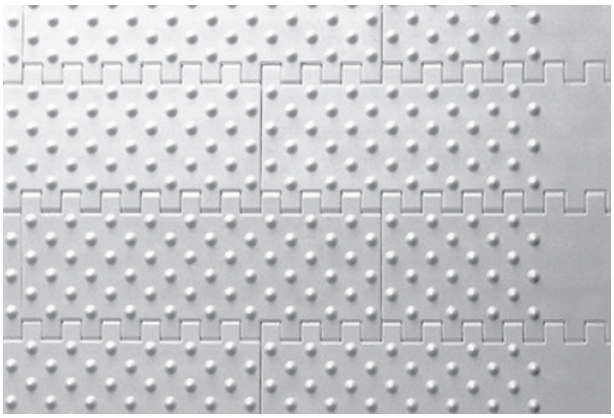

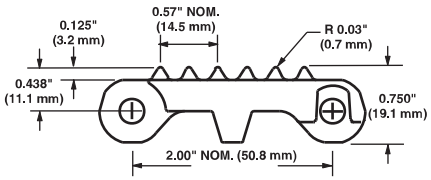

Dane taśmy

Materiał taśmy	Domyślny materiał pinu, średnica 0,24 cala (6,1 mm)	Wytrzymałość taśmy		Zakres temperatury (przy pracy ciągłej)		Masa taśmy	
		funt-siła/ stopę	N/m	°F	°C	funty/ stopę kw.	kg/m²
Acetal	Polietylen	900	13 100	Od -50 do 150	Od -46 do 66	2,84	13,89

Open Hinge Cone Top™

	cale	mm
Podziałka taśmy	2,00	50,8
Szerokość minimalna	6	152
Przyrosty szerokości	0,66	16,8
Rozmiar otworu	-	-
Obszar otworów	0%	
Model zawiasów	Otwarty	
Mocowanie pinu; typ pinu	Zatrzaskowe piny z łbem	

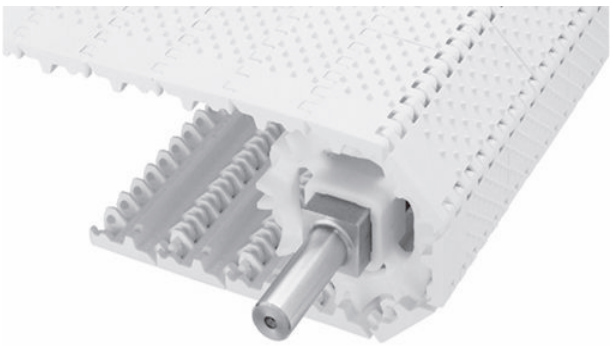

Uwagi na temat produktu

- **Przed przystąpieniem do projektowania przenośnika lub zamówieniem sprzętu należy skontaktować się z firmą Intralox, aby ustalić dokładne wymiary taśmy i stan zapasów.**
- Zamknięta górna powierzchnia z brzegami o całkowicie wyrównanej powierzchni.
- W pełni wyrzeźbione i zaokrąglone rogi bez jakichkolwiek zagłębień lub ostrych krawędzi, gdzie mogłyby się zaczepiać i utrzymywać zanieczyszczenia.
- Zawiasy z zakrzywioną powierzchnią ogniwa łączącego ułatwiają czyszczenie poprzez większą odsłoniętą powierzchnię zawiasu i pinu w czasie, gdy taśma obraca się wokół koła zębatego.
- Listwa napędowa na spodzie taśmy odprowadza wodę i zanieczyszczenia na zewnątrz taśmy, ułatwiając i przyspieszając czyszczenie. Efektywność listwy napędowej została potwierdzona w próbach przeprowadzonych zarówno wewnętrznie, jak i na istniejących instalacjach.
- Każdy materiał taśmy ma domyślny materiał pinu. Dostępne są inne materiały pinu. Firma Intralox może pomóc w określeniu najlepszej kombinacji materiału taśmy i pinu dla danego zastosowania.
- Szczegółowe informacje na temat materiałów znajdują się na początku Linia produktów.
- Nie zaleca się stosowania w warunkach, w których dochodzi do akumulacji produktów. Więcej informacji można uzyskać, kontaktując się z działem obsługi klienta firmy Intralox.
- Standardowy odstęp stożka: 1,3 cala(33,0 mm).
- Są dostępne standardowe zabieraki i ograniczenia boczne (bez stożków).

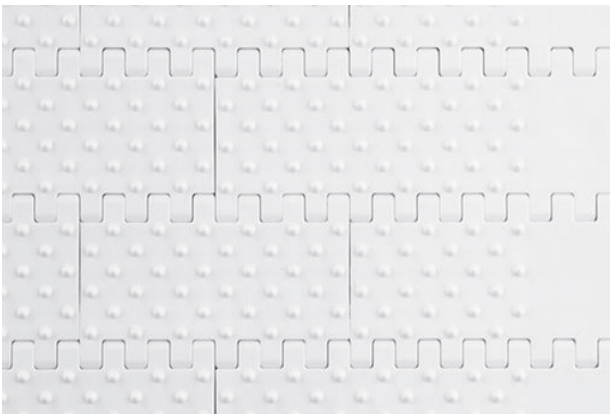

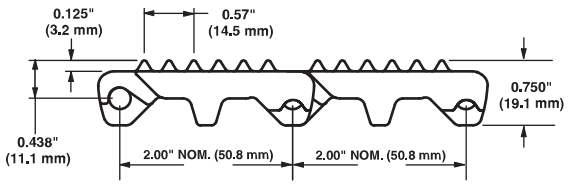

Dane taśmy

Materiał taśmy	Domyślny materiał pinu, średnica 0,24 cala (6,1 mm)	Wytrzymałość taśmy		Zakres temperatury (przy pracy ciągłej)		Masa taśmy	
		funt-siła/ stopę	N/m	°F	°C	funty/ stopę kw.	kg/m²
Polipropylen	Polipropylen	900	13 100	Od 34 do 220	Od 1 do 104	1,63	7,96
Polietylen	Polietylen	500	7300	Od -50 do 150	Od -46 do 66	1,70	8,30
Acetal	Polipropylen	900	13 100	Od -50 do 150	Od -46 do 66	2,52	12,3

SeamFree™ Open Hinge Cone Top™

	cale	mm
Podziałka taśmy	2,00	50,8
Szerokość minimalna	6	152
Przyrosty szerokości	0,66	16,8
Wielkość otworów (w przybliżeniu)	-	-
Obszar otworów	0%	
Model zawiasów	Otwarty	
Mocowanie pinu; typ pinu	Zatrzaskowe piny z łbem	

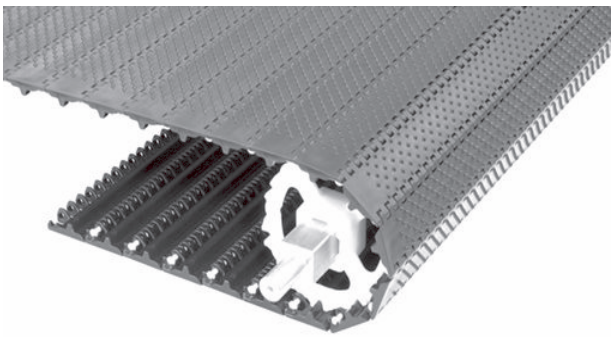

Uwagi na temat produktu

- **Przed przystąpieniem do projektowania przenośnika lub zamówieniem sprzętu należy skontaktować się z firmą Intralox, aby ustalić dokładne wymiary taśmy i stan zapasów.**
- Zamknięta górna powierzchnia z brzegami o całkowicie wyrównanej powierzchni.
- W pełni wyrzeźbione i zaokrąglone rogi: brak jakichkolwiek zagłębień lub ostrych krawędzi, gdzie mogłyby się zaczepiać i utrzymywać zanieczyszczenia.
- Zawiasy z zakrzywioną powierzchnią ogniwa łączącego ułatwiają czyszczenie poprzez większą odsłoniętą powierzchnię zawiasu i pinu w czasie, gdy taśma obraca się wokół koła zębatego.
- Listwa napędowa na spodzie taśmy odprowadza wodę i zanieczyszczenia na zewnątrz taśmy, ułatwiając i przyspieszając czyszczenie. Efektywność listwy napędowej została potwierdzona w próbach przeprowadzonych zarówno wewnętrznie, jak i na istniejących instalacjach.
- Każdy materiał taśmy ma domyślny materiał pinu. Dostępne są inne materiały pinu. Firma Intralox może pomóc w określeniu najlepszej kombinacji materiału taśmy i pinu dla danego zastosowania.
- Szczegółowe informacje na temat materiałów znajdują się na początku Linia produktów.
- Nie zaleca się stosowania w warunkach, w których dochodzi do akumulacji produktów. Więcej informacji można uzyskać, kontaktując się z działem obsługi klienta firmy Intralox.
- Wysokość stożka: 0,125 cala (3,2 mm).
- Odstęp stożków: 0,295 cala (7,5 mm).
- Standardowy odstęp stożka: 1,3 cala (33 mm).

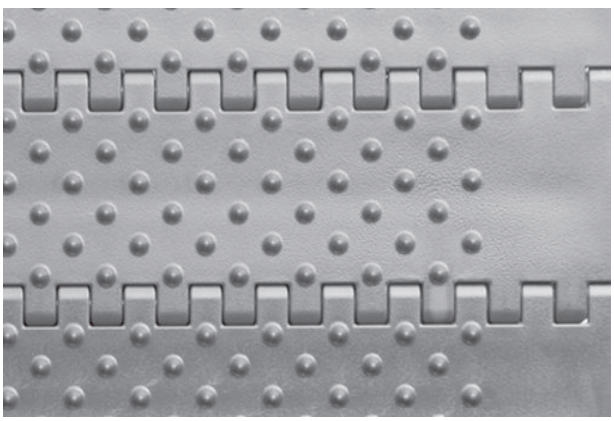

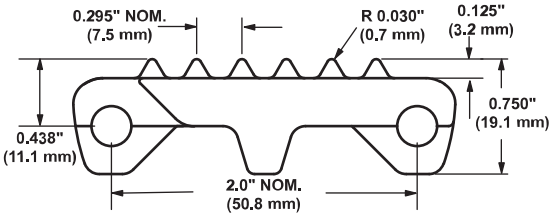

Dane taśmy

Materiał taśmy	Domyślny materiał pinu, średnica 0,24 cala (6,1 mm)	Wytrzymałość taśmy		Zakres temperatury (przy pracy ciągłej)		Masa taśmy	
		funt-siła/ stopę	N/m	°F	°C	funty/ stopę kw.	kg/m²
Acetal	Polietylen	900	13 100	Od -50 do 150	Od -46 do 66	2,61	12,72

SERIA 800

Raised Rib

	cale	mm
Podziałka taśmy	2,00	50,8
Szerokość minimalna	14	356
Przyrosty szerokości	2,00	50,8
Wielkość otworów (w przybliżeniu)	0,51 × 0,49	12,9 × 12,4
Obszar otworów	40%	
Model zawiasów	Otwarty	
Mocowanie pinu; typ pinu	„Drzwi stodoły”, bez łba	

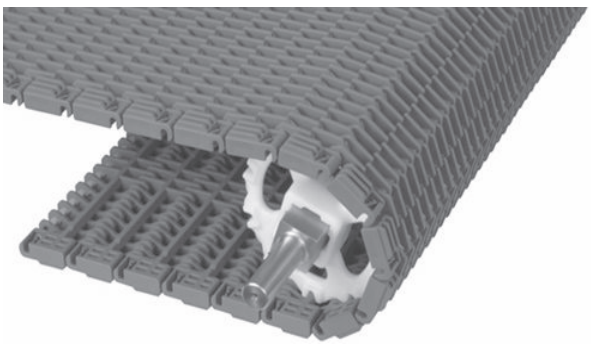

Uwagi na temat produktu

- **Przed przystąpieniem do projektowania przenośnika lub zamówieniem sprzętu należy skontaktować się z firmą Intralox, aby ustalić dokładne wymiary taśmy i stan zapasów.**
- Otwarte szczeliny usprawniają odwadnianie i zdolności czyszczące.
- Zawiasy z zakrzywioną powierzchnią ogniwa łączącego ułatwiają czyszczenie poprzez większą odsłoniętą powierzchnię zawiasu i pinu w czasie, gdy taśma obraca się wokół koła zębatego.
- Każdy materiał taśmy ma domyślny materiał pinu. Dostępne są inne materiały pinu. Firma Intralox może pomóc w określeniu najlepszej kombinacji materiału taśmy i pinu dla danego zastosowania.
- Szczegółowe informacje na temat materiałów znajdują się na początku Linia produktów.
- Pełna zgodność z kątowymi kołami zębatymi S800 EZ Clean™.
- Są dostępne palcowe płyty przenoszące.
- Podniesione żebra wystają na 0,275 cala (7,0 mm) powyżej modułu podstawowego z brzegami o całkowicie wyrównanej powierzchni.

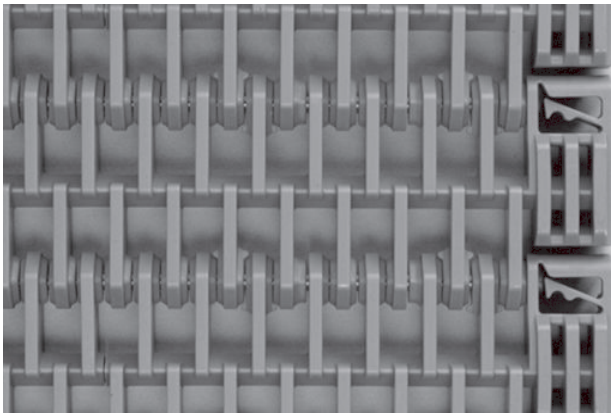

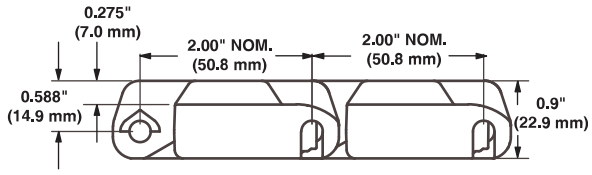

Dane taśmy

Materiał taśmy	Domyślny materiał pinu, średnica 0,24 cala (6,1 mm)	Wytrzymałość taśmy		Zakres temperatury (przy pracy ciągłej)		Masa taśmy	
		funt-siła/stopę	N/m	°F	°C	funty/stopę kw.	kg/m²
Polipropylen	Polipropylen	1000	14 600	Od 34 do 220	Od 1 do 104	1,48	7,23
Polipropylen Enduralox	Polipropylen	1000	14 600	Od 34 do 220	Od 1 do 104	1,48	7,23

Roller Top

	cale	mm
Podziałka taśmy	2,00	50,8
Szerokość minimalna	Patrz *Uwagi na temat produktu*.	
Przyrosty szerokości		
Rozmiar otworu	-	-
Obszar otworów	3%	
Model zawiasów	Otwarty	
Mocowanie pinu; typ pinu	Zatrzaskowe piny z łbem	

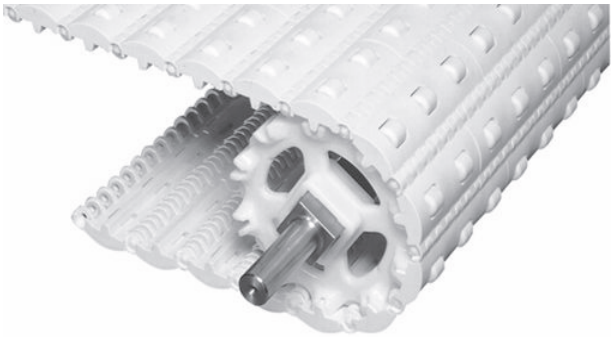

Uwagi na temat produktu

- **Przed przystąpieniem do projektowania przenośnika lub zamówieniem sprzętu należy skontaktować się z firmą Intralox, aby ustalić dokładne wymiary taśmy i stan zapasów.**
- Ma brzegi o całkowicie wyrównanej powierzchni.
- Wykorzystuje rolki acetalowe.
- Wykorzystuje osie ze stali nierdzewnej.
- Każdy materiał taśmy ma domyślny materiał pinu. Dostępne są inne materiały pinu. Firma Intralox może pomóc w określeniu najlepszej kombinacji materiału taśmy i pinu dla danego zastosowania.
- Szczegółowe informacje na temat materiałów znajdują się na początku Linia produktów.
- Odporna na uderzenia taśma przeznaczona do trudnych zastosowań transportu opakowań i pudełek związanych z niskim naciskiem wstecznym.
- Ciężar akumulacji produktu wynosi od 5 do 10% ciężaru produktu.
- Średnica rolki: 0,70 cala (17,8 mm). Długość rolki: 0,825 cala (20,9 mm).
- Odstęp rolek: 2,0 cala (50,8 mm).
- Standardowy odstęp rolki od brzegu taśmy: 0,60 cala (15 mm)
- Na zamówienie jest dostępna szerokość 4 cale (102 mm) i 6 cali (152 mm), a począwszy od 10 cali (254 mm) będąca dowolną wielokrotnością 2,00 cala (50,8 mm).

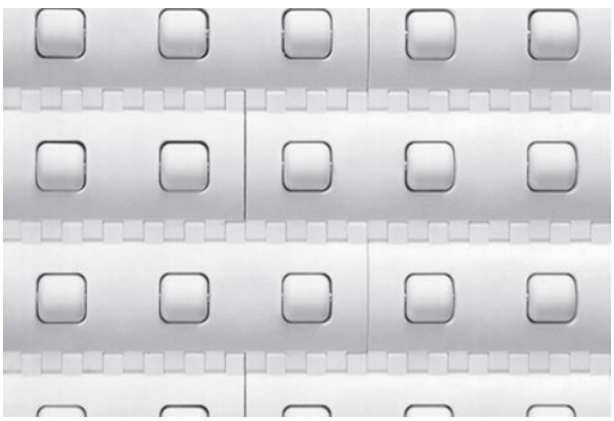

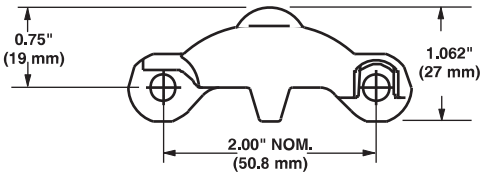

Dane taśmy

Materiał taśmy	Domyślny materiał pinu, średnica 0,24 cala (6,1 mm)	Wytrzymałość taśmy		Zakres temperatury (przy pracy ciągłej)		Masa taśmy	
		funt-siła/ stopę	N/m	°F	°C	funty/ stopę kw.	kg/m²
Polipropylen	Acetal	1000	14 600	Od 34 do 200	Od 1 do 93	2,93	14,34
Polietylen	Acetal	500	7300	Od -50 do 150	Od -46 do 66	2,99	14,62
Acetal	Acetal	900	13 100	Od -50 do 200	Od -46 do 93	4,11	20,10

Rounded Friction Top

	cale	mm
Podziałka taśmy	2,00	50,8
Szerokość minimalna	8	203
Przyrosty szerokości	0,66	16,8
Rozmiar otworu	-	-
Obszar otworów	0%	
Model zawiasów	Otwarty	
Mocowanie pinu; typ pinu	Zasłonięty brzeg, bez łba	

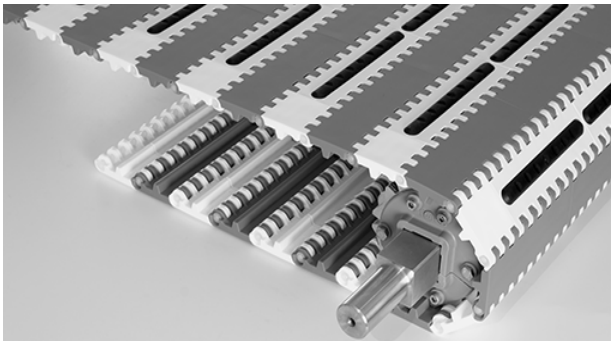

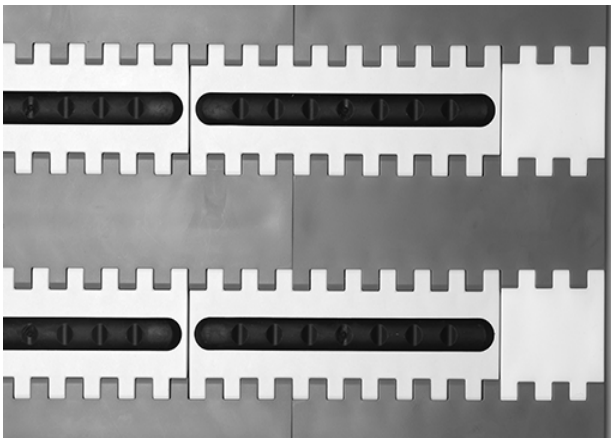

Uwagi na temat produktu

- **Przed przystąpieniem do projektowania przenośnika lub zamówieniem sprzętu należy skontaktować się z firmą Intralox, aby ustalić dokładne wymiary taśmy i stan zapasów.**
- Moduł Rounded Friction Top jest wykonany z czarnej gumy, a jego podstawa z białego kompozytu PP.
- Każdy materiał taśmy ma domyślny materiał pinu. Dostępne są inne materiały pinu. Firma Intralox może pomóc w określeniu najlepszej kombinacji materiału taśmy i pinu dla danego zastosowania.
- Szczegółowe informacje na temat materiałów znajdują się na początku Linia produktów.
- Brak efektów złego prowadzenia i falowania, nawet przy długich przebiegach. Taśma Intralox jest bezpoślizgowo prowadzona przez napęd kołowy Intralox, a nie zawodne rolki cierne.
- Termicznie wiązana guma nie odrywa się. Powierzchnia Friction Top firmy Intralox jest wykonana metodą odlewu do formy otwartej (wiązana termicznie) z użyciem plastikowej bazy zamiast klejenia lub mocowania mechanicznego.
- Moduł Rounded Friction Top może być wykorzystywany z innymi produktami serii S800. Należy stosować wytrzymałość znamionową pasa dla dołączonych modułów.
- Łatwość montażu i napraw: piny bez łba Intralox wielokrotnego użytku można z łatwością demontować i montować za pomocą bardzo niewielkiej liczby narzędzi, dzięki czemu wymiana modułów zajmuje nawet jednej osobie nie więcej niż kilka minut.
- Nie jest wymagane naprężanie, co pozwala wyeliminować kosztowne systemy naprężające.
- Niższe koszty budowy: napęd kołowy Intralox wymaga o wiele mniej miejsca niż system rolek ciernych, co pozwala na użycie zbieraczy o płytszej i tańszej konstrukcji.
- Niższe koszty wymiany ślizgów: moduły brzegowe Flat Top zapobiegają przedwczesnej erozji ślizgów. Gładka powierzchnia rozciąga się 1,5 cala (38,1 mm) od zewnętrznego brzegu.

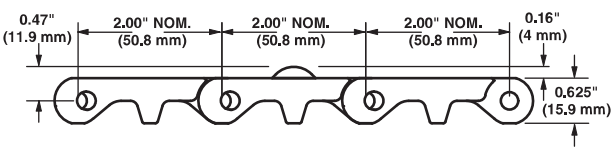

Dane taśmy

Podstawowy materiał taśmy	Podstawa / Friction Top	Domyślny materiał pinu, średnica 0,24 cala (6,1 mm)	Wytrzymałość taśmy		Zakres temperatury (przy pracy ciągłej)		Masa taśmy		Dopuszczalność przez agencje	
			funt-siła/ stopę	N/m	°F	°C	funty/ stopę kw.	kg/m²	FDA (USA)	EU MC[a]
Kompozyt polipropylenu	Biała/czarna	Acetal	2,500	36 500	Od -50 do 150	Od -29 do 66	2,3	11,25	[b]	

[a] Europejski certyfikat migracji potwierdza dopuszczenie do kontaktu z żywnością według rozporządzenia UE nr 10/2011.

[b] Zgodna z regulacjami FDA z ograniczeniem: Nie używać w bezpośrednim kontakcie z tłustą żywnością.

Rekomendacja dotycząca liczby kół zębatych i profili ślizgowych				
Zakres szerokości taśmy[a]		Minimalna liczba kół zębatych przypadających na wał[b]	Ślizgi	
cale	mm		Transportowa, górna strona przenośnika	Sekcja powrotna przenośnika
2	51	1	2	2
4	102	1	2	2
6	152	2	2	2
8	203	2	2	2
10	254	2	3	2
12	305	3	3	2
14	356	3	3	3
16	406	3	3	3
18	457	3	3	3
20	508	5	4	3
24	610	5	4	3
30	762	5	5	4
32	813	7	5	4
36	914	7	5	4
42	1067	7	6	5
48	1219	9	7	5
54	1372	9	7	6
60	1524	11	8	6
72	1829	13	9	7
84	2134	15	11	8
96	2438	17	12	9
120	3048	21	15	11
144	3658	25	17	13
W przypadku innych szerokości należy zastosować nieparzystą liczbę kół zębatych w odstępach wynoszących maksymalnie 6 cali (152 mm) od osi.[c]			Maksymalny odstęp od osi 9 cali(229 mm)	Maksymalny odstęp od osi 12 cali (305 mm)

[a] Jeśli szerokość taśmy przekracza wartość podaną w tabeli, należy wybrać następny większy zakres szerokości zgodnie z wartościami minimalnymi materiału kół zębatych i profilów ślizgowych. Taśmy mogą mieć dowolną szerokość z przyrostem 0,66 cala(16,8 mm), zaczynając od szerokości minimalnej 2 cala(51 mm). Jeśli faktyczna szerokość ma istotne znaczenie, należy skontaktować się z działem obsługi klienta firmy Intralox.

[b] Ta liczba jest minimalna. W przypadku zastosowań wymagających dużych obciążeń konieczne może być zastosowanie dodatkowych kół zębatych. Koła zębate z poliuretanu wymagają maksymalnego odstępu 4 cale(102 mm) od osi.

[c] Zablokować centralne koło zębate. Jeśli używane są tylko dwa koła zębate, należy zablokować koło znajdujące się po stronie czopu w wale napędowym. Aby uzyskać położenie kół zablokowanych, patrz Pierścienie ustalające i przesunięcie centralnego koła zębatego.

Współczynnik wytrzymałości

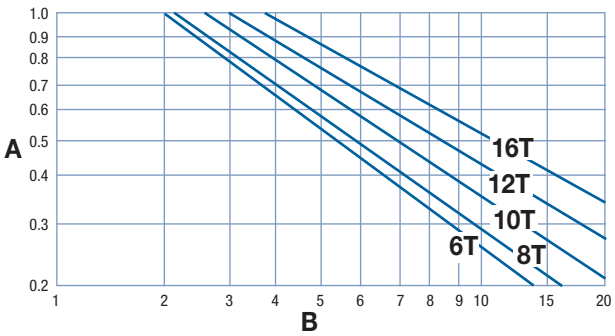

A współczynnik wytrzymałości
B stosunek prędkości do długości (V/L)
T liczba zębów
V prędkość taśmy, stopy/min (m/min)
L odległość między osiami wałów, stopy (m)

W celu uzyskania proporcji prędkości do długości należy podzielić prędkość taśmy (V) przez odległość między osiami wałów (L). Współczynnik wytrzymałości można odczytać na przecięciu kolumny proporcji prędkości do długości i wiersza odpowiedniego koła. Więcej informacji: patrz Instrukcje doboru taśmy.

Odstęp kół zębatych jako funkcja wykorzystania wytrzymałości taśmy

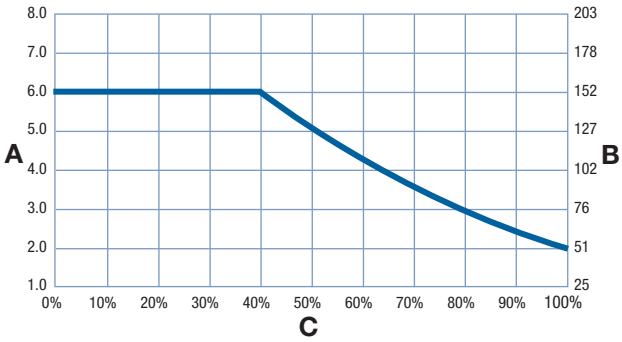

A odstęp kół w calach
B odstęp kół w mm
C dopuszczalne wykorzystanie wytrzymałości taśmy w %

Koła zębate EZ Clean™[a]

Liczba zębów (obrotowy ruch modułów wokół pinów)	Nom. Średnica podziałki		Nom. średnica zewnętrzna		Nom. szerokość piasty		Dostępne rozmiary otworów			
	cale	mm	cale	mm	cale	mm	Zaokrąglone w wymiarach[b]	Kwadratowe (cale)	Okrągłe (mm)[b]	Kwadratowe (mm)
6 (13,40%)	4,0	102	3,8	97	1,5	38	1,0	1,5	30	40
8 (7,61%)	5,2	132	5,0	127	1,5	38	1,0	1,5	30	40
10 (4,89%)	6,5	165	6,2	157	1,5	38		1,5		40
12 (3,41%)	7,7	196	7,5	191	1,5	38		1,5		40
16 (1,92%)	10,3	262	10,1	257	1,5	38		1,5		40

[a] W przypadku stosowania kół zębatych z poliuretanu do taśm, których wytrzymałość szacowana jest na ponad 750 funtów-siła/stopę (10 900 N/m), wartość ta zostanie obniżona do 750 funtów-siła/stopę (10 900 N/m). Wszystkie pozostałe taśmy zachowają swoją opublikowaną wartość znamionową. Zakres temperatury poliuretanu wynosi od 0°F do 120°F(od -18°C do 49°C). Informacji o dostępności kół poliuretanowych udziela dział obsługi klienta firmy Intralox.

[b] amerykańskich rozmiary klina w kołach zębatych z otworem okrągłym są zgodne z normą ANSI B17.1-1967 (R1989), a metryczne rozmiary klina z normą DIN 6885.

Koło zębate dzielone z poliuretanu bardzo odpornego na ścieranie (z atestem FDA)[a]

Liczba zębów (obrotowy ruch modułów wokół pinów)	Nom. Średnica podziałki		Nom. średnica zewnętrzna		Nom. szerokość piasty		Dostępne rozmiary otworów			
	cale	mm	cale	mm	cale	mm	Zaokrąglone w wymiarach[b]	Kwadratowe (cale)	Okrągłe (mm)[b]	Kwadratowe (mm)
10 (4,89%)	6,5	165	6,2	157	1,5	38		1,5		40
12 (3,41%)	7,7	196	7,5	191	1,5	38		1,5, 2,5		40, 60
16 (1,92%)	10,3	262	10,1	257	1,5	38				40, 60

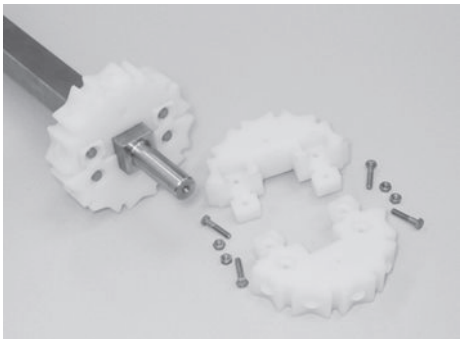

[a] W przypadku stosowania kół zębatych z poliuretanu do taśm, których wytrzymałość szacowana jest na ponad 750 funtów-siła/stopę (10 900 N/m), wartość ta zostanie obniżona do 750 funtów-siła/stopę (10 900 N/m). Wszystkie pozostałe taśmy zachowują swoją opublikowaną wartość znamionową. Zakres temperatury poliuretanu wynosi od 0°F do 120°F(od -18°C do 49°C). Informacji o dostępności kół poliuretanowych udziela dział obsługi klienta firmy Intralox. Te koła zębate są zgodne z regulacjami FDA.

[b] amerykańskich rozmiary klina w kołach zębatych z otworem okrągłym są zgodne z normą ANSI B17.1-1967 (R1989), a metryczne rozmiary klina z normą DIN 6885.

Koło zębate formowane metodą wtrysku[a]

Liczba zębów (obrotowy ruch modułów wokół pinów)	Nom. Średnica podziałki		Nom. średnica zewnętrzna		Nom. szerokość piasty		Dostępne rozmiary otworów			
	cale	mm	cale	mm	cale	mm	Okrągłe (cale)	Kwadratowe (cale)	Okrągłe (mm)	Kwadratowe (mm)
8 (7,61%)	5,2	132	5,0	127	1,5	38		1,5		40
10 (4,89%)	6,5	165	6,2	157	1,5	38		1,5, 2,0, 2,5		40, 60
12 (3,41%)	7,7	196	7,5	191	1,5	38		1,5, 2,5		40, 60
16 (1,92%)	10,3	262	10,1	257	1,5	38		1,5, 2,5		40, 60

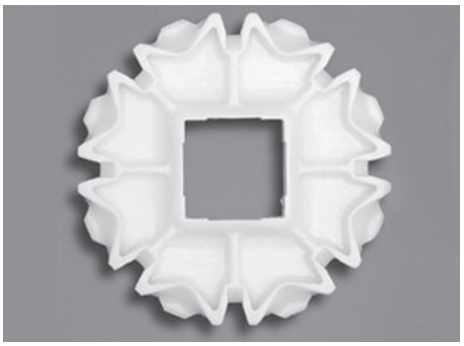

[a] W przypadku stosowania kół zębatych z poliuretanu do taśm, których wytrzymałość szacowana jest na ponad 750 funtów-siła/stopę (10 900 N/m), wartość ta zostanie obniżona do 750 funtów-siła/stopę (10 900 N/m). Wszystkie pozostałe taśmy zachowują swoją opublikowaną wartość znamionową. Zakres temperatury poliuretanu wynosi od 0°F do 120°F(od -18°C do 49°C). Informacji o dostępności kół poliuretanowych udziela dział obsługi klienta firmy Intralox.

Dzielone metalowe koła zębate odporne na ścieranie

Liczba zębów (obrotowy ruch modułów wokół pinów)	Nom. Średnica podziałki		Nom. średnica zewnętrzna		Nom. szerokość piasty		Dostępne rozmiary otworów			
	cale	mm	cale	mm	cale	mm	Okrągłe (cale)	Kwadratowe (cale)	Okrągłe (mm)	Kwadratowe (mm)
8 (7,61%)	5,2	132	5,0	127	1,7	43		1,5, 2,5		40, 60
10 (4,89%)	6,5	165	6,2	157	1,7	43		1,5, 2,5		40, 60
12 (3,41%)	7,7	196	7,5	191	1,7	43		1,5, 2,5		40, 60
16 (1,92%)	10,3	262	10,1	257	1,7	43		1,5, 2,5		40, 60

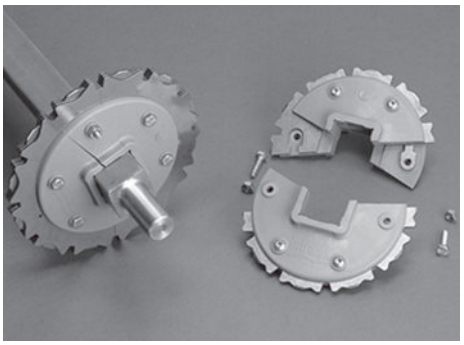

Ukośne koła zębate EZ Clean™[a]

Liczba zębów (obrotowy ruch modułów wokół pinów)	Nom. Średnica podziałki		Nom. średnica zewnętrzna		Nom. szerokość piasty		Dostępne rozmiary otworów			
	cale	mm	cale	mm	cale	mm	Okrągłe (cale)	Kwadratowe (cale)	Okrągłe (mm)	Kwadratowe (mm)
6 (13,40%)	4,0	102	3,8	97	2,0	50,8		1,5		40
8 (7,61%)	5,2	132	5,0	127	2,0	50,8		1,5		40
10 (4,89%)	6,5	165	6,2	157	2,0	50,8		1,5		40
12 (3,41%)	7,7	196	7,5	191	2,0	50,8		1,5		40
16 (1,92%)	10,3	262	10,1	257	2,0	50,8		1,5, 2,5		40, 60

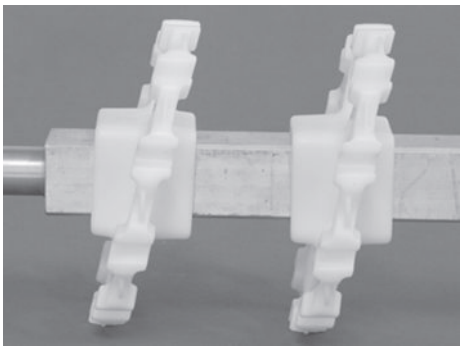

[a] Nie używać ukośnych kół zębatych EZ z taśmami S800 Mesh Top, Flush Grid i Flush Grid Nub Top.

Zabieraki typu Streamline[a]

Dostępna wysokość zabieraków		Dostępne materiały
cale	mm	
1	25	Polipropylen, polietylen, acetal, nylon
2	51	
3	76	
4	102	
6	152	

- Zabieraki Streamline są gładkie po obu stronach.
- Każdy zabierak wystaje ze środka modułu, stanowiąc jego integralną część, odlaną wraz z nim. Nie są wymagane żadne elementy łączące.
- Rozszerzenie można przyspawać pod kątem 45 stopni, aby uzyskać zabierak zakrzywiony.
- Dostępne są niestandardowe wysokości zabieraków. Więcej informacji można uzyskać, kontaktując się z działem obsługi klienta firmy Intralox.
- Minimalny odstęp do brzegu bez ograniczeń bocznych: 1,3 cala (33 mm).

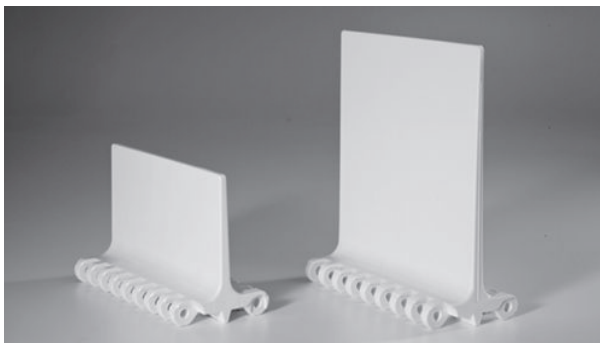

[a] Informacji o dostępności udziela dział obsługi klienta firmy Intralox.

Zabieraki Flat Top (No-Cling)

Dostępna wysokość zabieraków		Dostępne materiały
cale	mm	
4	102	Polipropylen, polietylen, acetal

- Każdy zabierak wystaje ze środka modułu, stanowiąc jego integralną część, odlaną wraz z nim. Nie są wymagane żadne elementy łączące.
- Dostępne są niestandardowe wysokości zabieraków. Więcej informacji można uzyskać, kontaktując się z działem obsługi klienta firmy Intralox.
- Minimalny odstęp do brzegu bez ograniczeń bocznych: 1,3 cala (33 mm).

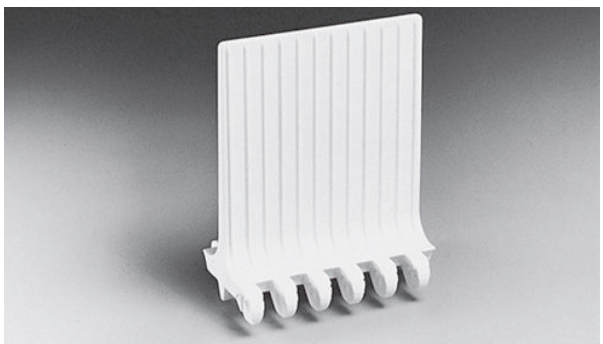

Zabierak Nub Top (typu podwójny No-Cling)

Dostępna wysokość zabieraków		Dostępne materiały
cale	mm	
4	102	Polipropylen, polietylen, acetal

- Po obu stronach zabieraka znajdują się pionowe nieprzywierające żebra.
- Każdy zabierak wystaje ze środka modułu, stanowiąc jego integralną część, odlaną wraz z nim. Nie są wymagane żadne elementy łączące.
- Dostępne są niestandardowe wysokości zabieraków. Więcej informacji można uzyskać, kontaktując się z działem obsługi klienta firmy Intralox.
- Minimalny odstęp do brzegu bez ograniczeń bocznych: 1,3 cala (33 mm).

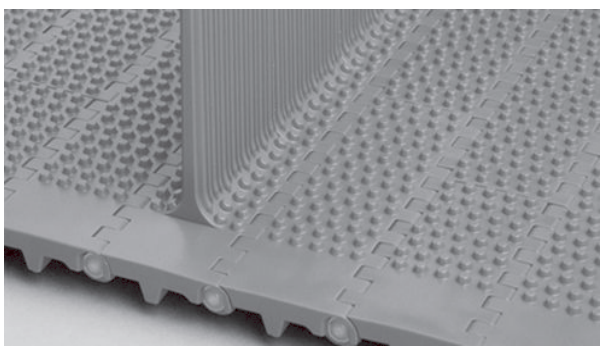

Zabieraki Flush Grid (No-Cling)

Dostępna wysokość zabieraków		Dostępne materiały
cale	mm	
2	51	Polipropylen, polietylen, acetal, ChemBlox™, wykrywalny polipropylen AC22
4	102	

- Po obu stronach zabieraka znajdują się pionowe nieprzywierające żebra.
- Każdy zabierak wystaje ze środka modułu, stanowiąc jego integralną część, odlaną wraz z nim. Nie są wymagane żadne elementy łączące.
- Tych zabieraków nie można używać w połączeniu z taśmą S800 Perforated Flat Top (wersja wyżłobiona z obszarem otwarcia 18%).
- Dostępny jest uformowany metodą wtrysku odstęp 1,3 cala (33 mm).
- Dostępne są niestandardowe wysokości zabieraków. Więcej informacji można uzyskać, kontaktując się z działem obsługi klienta firmy Intralox.
- Minimalny odstęp do brzegu bez ograniczeń bocznych: 1,3 cala (33 mm).

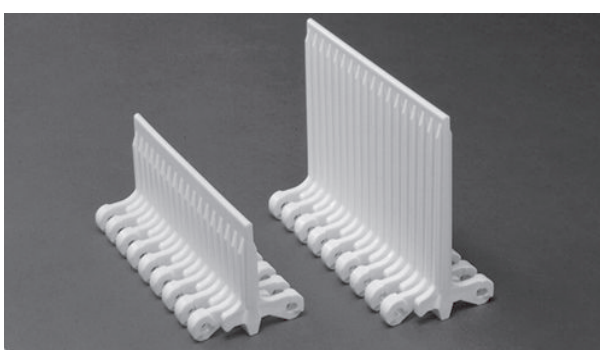

Odporne na uderzenia zabieraki No-Cling Impact Resistant Open Hinge Flights

Dostępna wysokość zabieraków		Dostępne materiały
cale	mm	
4	102	Acetal, polipropylen, polietylen

- Każdy zabierak wystaje ze środka modułu, stanowiąc jego integralną część, odlaną wraz z nim. Nie są wymagane żadne elementy łączące.
- Taśmy dostępne z uformowanym metodą wtrysku odstępem od brzegu wynoszącym 1,3 cala (33 mm).
- Dostępne są niestandardowe wysokości zabieraków. Więcej informacji można uzyskać, kontaktując się z działem obsługi klienta firmy Intralox.
- Minimalny odstęp do brzegu bez ograniczeń bocznych: 1,3 cala (33 mm).

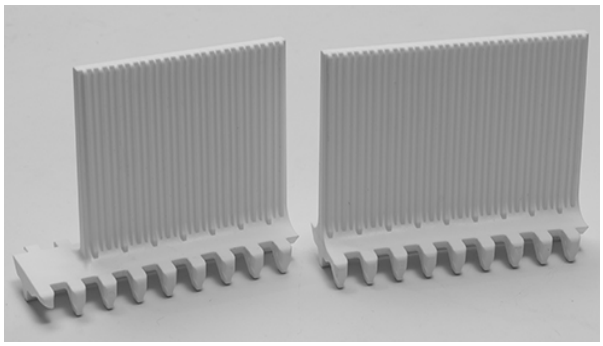

Odporne na uderzenia zabieraki No-Cling Impact Resistant Open Hinge Nub Top Flight

Dostępna wysokość zabieraków		Dostępne materiały
cale	mm	
4	102	Acetal, polipropylen, PK

- Każdy zabierak wystaje ze środka modułu, stanowiąc jego integralną część, odlaną wraz z nim. Nie są wymagane żadne elementy łączące.
- Taśmy dostępne z uformowanym metodą wtrysku odstępem od brzegu wynoszącym 1,3 cala (33 mm).
- Dostępne są niestandardowe wysokości zabieraków. Więcej informacji można uzyskać, kontaktując się z działem obsługi klienta firmy Intralox.
- Minimalny odstęp do brzegu bez ograniczeń bocznych: 1,3 cala (33 mm).

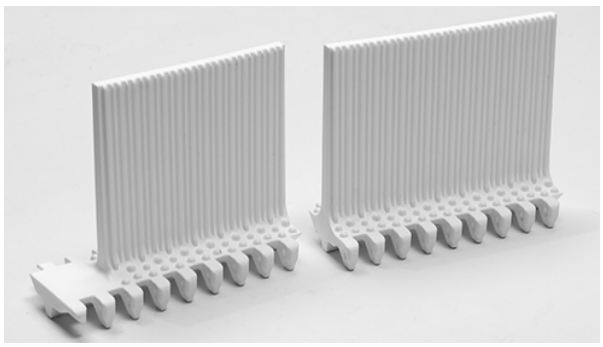

Heavy-Duty Edge Flights

Dostępna wysokość zabieraków		Dostępne materiały
cale	mm	
4	102	PK

- Każdy zabierak wystaje ze środka modułu, stanowiąc jego integralną część, odlaną wraz z nim. Nie są wymagane żadne elementy łączące.
- Dostępne z uformowanym metodą wtrysku odstępem od brzegu taśmy wynoszącym 1,3 cala (33 mm) i 2 cale (51 mm).
- Można je przycinać na dowolną wysokość. Minimalna wysokość: 1,0 cala (25,4 mm).
- Zabieraki Streamline są gładkie po obu stronach.

Zabieraki odporne na uderzenia

Dostępna wysokość zabieraków		Dostępne materiały
cale	mm	
1	25	Acetal, wykrywalny promieniowaniem rentgenowskim
2	51	
3	76	
4	102	

- Każdy zabierak wystaje ze środka modułu, stanowiąc jego integralną część, odlaną wraz z nim. Nie są wymagane żadne elementy łączące.
- Dostępne są niestandardowe wysokości zabieraków. Więcej informacji można uzyskać, kontaktując się z działem obsługi klienta firmy Intralox.
- Minimalny odstęp do brzegu bez ograniczeń bocznych: 1,3 cala (33 mm).

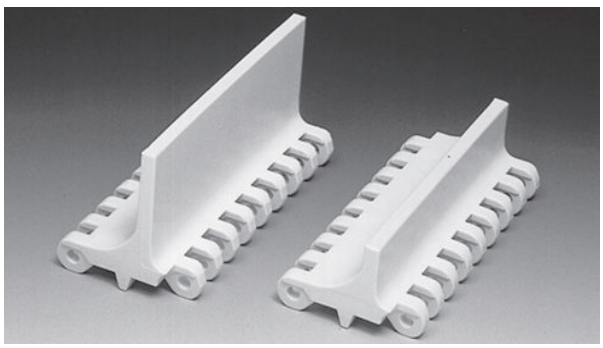

Zabieraki odporne na uderzenia z otwartymi zawiasami

Dostępna wysokość zabieraków		Dostępne materiały
cale	mm	
4	102	Polipropylen, polietylen, acetal, acetal wykrywalny promieniowaniem rentgenowskim, ChemBlox™, PK
6	152	

- Każdy zabierak wystaje ze środka modułu, stanowiąc jego integralną część, odlaną wraz z nim. Nie są wymagane żadne elementy łączące.
- Wysokość standardowa wynosi 4 cale (102 mm), ale można dopasować je do danego zastosowania.
- Dostępne z uformowanym metodą wtrysku odstępem od brzegu taśmy wynoszącym 1,3 cala (33 mm) i 2 cale (51 mm).
- Minimalny odstęp do brzegu bez ograniczeń bocznych: 1,3 cala (33 mm).

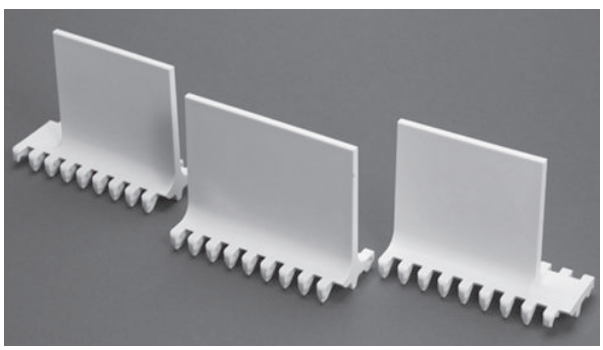

Wytrzymałe zabieraki

Dostępna wysokość zabieraków		Dostępne materiały
cale	mm	
4	102	Hi-Impact (materiał o wysokiej odporności na uderzenia)
6	152	

- Każdy zabierak wystaje ze środka modułu, stanowiąc jego integralną część, odlaną wraz z nim. Nie są wymagane żadne elementy łączące.
- Dostępne są niestandardowe wysokości zabieraków. Więcej informacji można uzyskać, kontaktując się z działem obsługi klienta firmy Intralox.
- Dostępny jest uformowany metodą wtrysku odstęp 2 cali (51 mm).
- Minimalny odstęp do brzegu bez ograniczeń bocznych: 1,3 cala (33 mm).

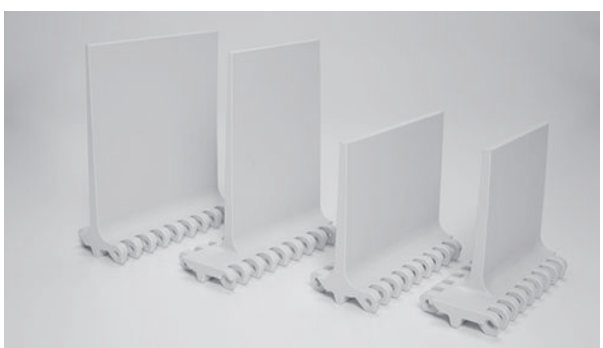

Zabieraki szufelkowe[a]

Dostępna wysokość zabieraków		Dostępne materiały
cale	mm	
3	76	Acetal, polietylen, polipropylen, ChemBlox™, nylon, PK
4	102	
6	152	

- Każdy zabierak wystaje ze środka modułu, stanowiąc jego integralną część, odlaną wraz z nim. Nie są wymagane żadne elementy łączące.
- Zabieraki kubełkowe i szufelkowe można przycinać i łączyć z taśmami budowanymi na zamówienie. Więcej informacji można uzyskać, kontaktując się z działem obsługi klienta firmy Intralox.
- Minimalny odstęp do brzegu bez ograniczeń bocznych: 1,3 cala (33 mm).

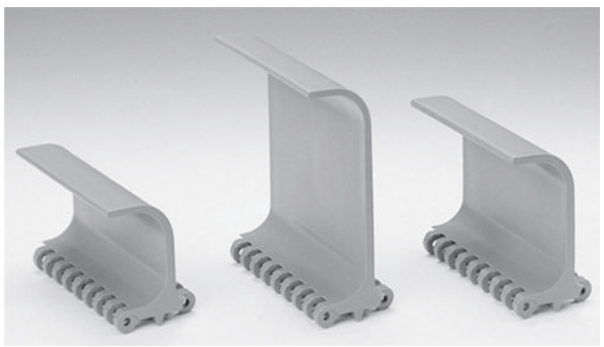

[a] Informacji o dostępności udziela dział obsługi klienta firmy Intralox.

Heavy-Duty Edge Scoop Flights[b]

Dostępna wysokość zabieraków		Dostępne materiały
cale	mm	
4	102	PK
6	152	

- Każdy zabierak wystaje ze środka modułu, stanowiąc jego integralną część, odlaną wraz z nim. Nie są wymagane żadne elementy łączące.
- Zabieraki kubełkowe i szufelkowe można przycinać i łączyć z taśmami budowanymi na zamówienie. Więcej informacji można uzyskać, kontaktując się z działem obsługi klienta firmy Intralox.
- Minimalny odstęp do brzegu bez ograniczeń bocznych: 1,3 cala (33 mm).

[b] Informacji o dostępności udziela dział obsługi klienta firmy Intralox.

Zabieraki kubełkowe[a]

Dostępna wysokość zabieraków		Dostępne materiały
cale	mm	
2,25[b]	57[b]	Polipropylen, polietylen, acetal
3	76	
4	102	
6	152	

- Każdy zabierak wystaje ze środka modułu, stanowiąc jego integralną część, odlaną wraz z nim. Nie są wymagane żadne elementy łączące.
- Zabieraki kubełkowe i szufelkowe można przycinać i łączyć z taśmami budowanymi na zamówienie. Więcej informacji można uzyskać, kontaktując się z działem obsługi klienta firmy Intralox.
- Minimalny odstęp do brzegu bez ograniczeń bocznych: 1,3 cala (33 mm).

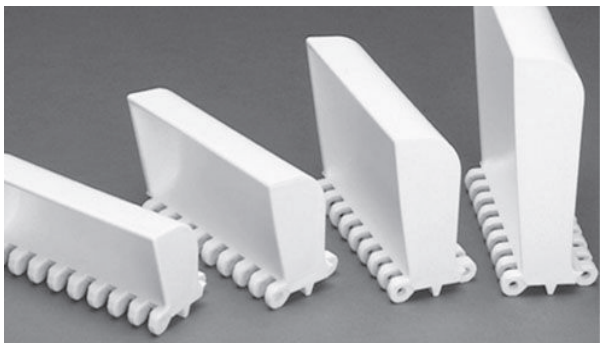

[a] Informacji o dostępności udziela dział obsługi klienta firmy Intralox.
[b] Zabierak kubełkowy 2,25 cala (57 mm) jest dostępny tylko z polipropylenu.

3-częściowe perforowane zabieraki szufelkowe i kubełkowe

Dostępna wysokość zabieraków		Dostępne materiały
cale	mm	
4	102	Polipropylen, polietylen[a], acetal[a]

- Zabieraki składają się z 3 części: podstawy modułu, mocowania i pinu.
- Otwarte szczeliny usprawniają odwadnianie na wzniosach.
- Obszar otwarcia na powierzchni zabieraka wynosi 30%.
- Obszar otwarcia na powierzchni taśmy wynosi 0%. Podstawa modułu jest oparta na modelu S800 Flat Top Open Hinge.
- Zabieraki można przycinać i łączyć z taśmami budowanymi na zamówienie. Więcej informacji można uzyskać, kontaktując się z działem obsługi klienta firmy Intralox.
- Nie należy ich używać w połączeniu z taśmami S800 Perforated Flat Top (wersja wyżłobiona z obszarem otwarcia 18%) ani S800 Flush Grid Nub Top.
- Profil zabieraka kubełkowego ma odstęp 0,27 cala (6,9 mm) między górną powierzchnią taśmy a dolną powierzchnią panelu bocznego tego zabieraka.
- Przybliżona wielkość otworu w powierzchni zabieraka: 0,130 cala (3,3 mm) × 2,40 cala (70,0 mm).
- Minimalny odstęp od brzegu bez ograniczeń bocznych:2,00 cale (50,8 mm).

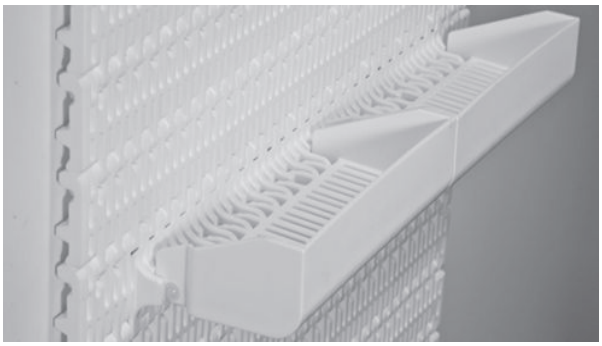

[a] Informacji o dostępności udziela dział obsługi klienta firmy Intralox.

Łączenie zabieraków szufelkowych i kubełkowych

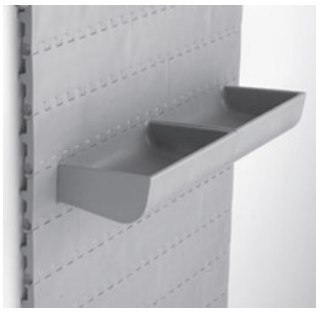

6-calowe (152 mm) zabieraki kubełkowe z odstępem od brzegu

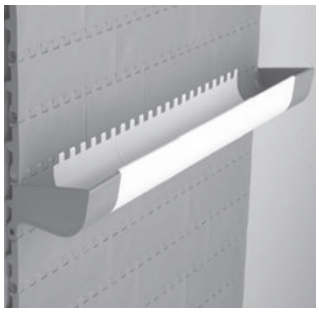

3-calowe(76 mm) zabieraki szufelkowe i kubełkowe, bez odstępu od brzegu

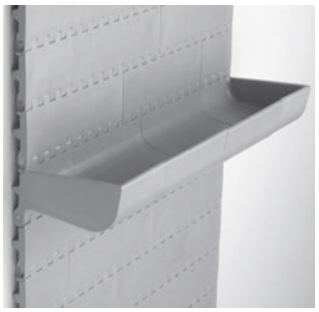

4-calowe(102 mm) zabieraki szufelkowe i kubełkowe, bez odstępu od brzegu

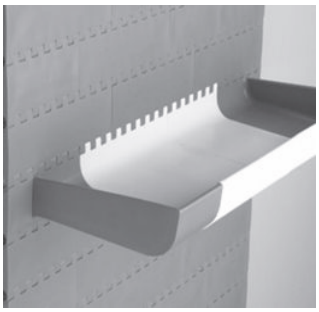

6-calowe(152 mm) zabieraki szufelkowe i kubełkowe z odstępem od brzegu

Zabieraki kubełkowe i szufelkowe można przycinać i łączyć z taśmami budowanymi na zamówienie. Więcej informacji można uzyskać, kontaktując się z działem obsługi klienta firmy Intralox.

Brzeg trapezowy

Dostępne materiały
Polipropylen, acetal

- Zgodność z S800 Flat Top i S800 Mesh Top.
- Pasuje do plastikowych pinów z łbem.
- Stalowe piny mogą być zatrzymywane przez plastikowe piny krótkie z łbem.

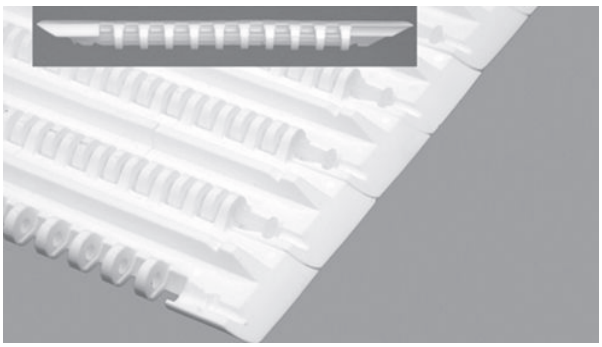

Gwintowane stożki transportowe

Dostępne materiały
Acetal

- Podłączane do modułów S800 Open Hinge Flat Top – szer.: 4 cale (102 mm).
- gwint 3/4 cala-10
- Powszechnie stosowane w zespołach lejków do rozbioru drobiu w ręcznym procesie filetowania.

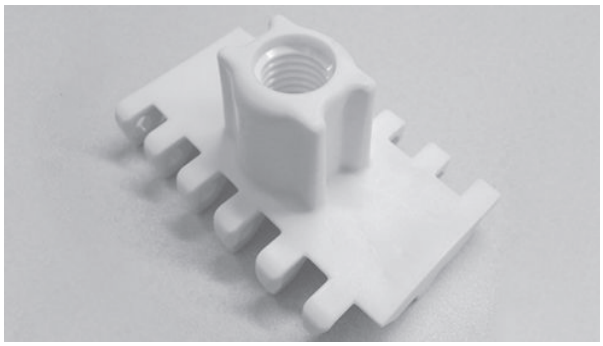

Ograniczenia boczne

Dostępne rozmiary		Dostępne materiały
cale	mm	
2	51	Polipropylen, polietylen, acetal
3	76	
4	102	
6	152	

- Standardowa konstrukcja zakładkowa zapewnia zabezpieczenie produktu.
- Mocowanie do taśmy za pomocą pinów. Nie są wymagane żadne inne elementy mocujące.
- Ograniczenia boczne są montowane z tylnymi częściami nachylonymi do wewnątrz, w kierunku produktu. Jest to orientacja przyjazna dla produktu. Możliwe jest zamówienie opcji wychylenia tylnych części na zewnątrz, w kierunku boków przenośnika.
- Obracając się wokół kół z 6 i 8 zębami, ograniczenia boczne rozstawiają się w wachlarz, pozostawiając nad sobą przerwę, przez którą mogą wypaść małe produkty. Ograniczenia boczne zapewniają całkowite zabezpieczenie, gdy poruszają się wokół koła zębatego z 10, 12 lub 16 zębami.
- Standardowy odstęp między ograniczeniami bocznymi a brzegiem zabieraka: 0,3 cala (8 mm).
- Minimalny odstęp od brzegu: 0,7 cala (18 mm) z wyjątkiem Flush Grid, w przypadku którego wynosi on 1,3 cala (33 mm).

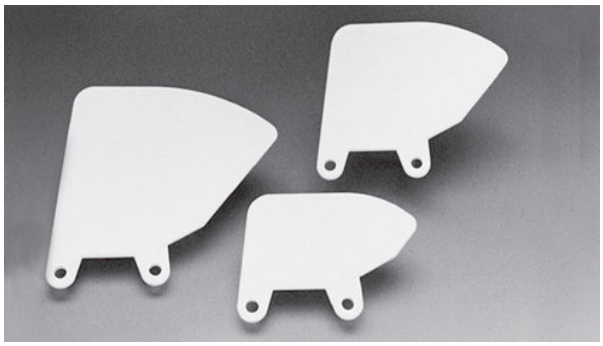

Ograniczenia boczne uformowane metodą wtrysku

Dostępne rozmiary		Dostępne materiały
cale	mm	
4	102	Polipropylen, polietylen, acetal

- Są formowane metodą wtrysku jako integralna część taśmy, w związku z czym nie są wymagane żadne elementy łączące.
- Część linii produktowej EZ Clean firmy Intralox.
- Nakładające się na siebie ograniczenia boczne całkowicie się otwierają, owijając się wokół koła zębatego, co ułatwia dostęp podczas czyszczenia. Ograniczenia boczne otwierają się częściowo na wygięciach do przodu w przenośnikach podnoszących.
- Ograniczenia boczne można łączyć ze wszystkimi taśmami serii S800 z wyjątkiem serii Flat Top, Perforated Flat Top (obszar otwarcia 18%) i Flush Grid Nub Top.
- Wysokość standardowa wynosi 4 cale(102 mm), ale zabieraki można przycinać na dowolną wysokość, aby dopasować je do danego zastosowania.
- Uformowany metodą wtrysku odstęp: 1,3 cala (33 mm).
- Minimalny promień wygięcia w kierunku przeciwnym 12 cali (305 mm)

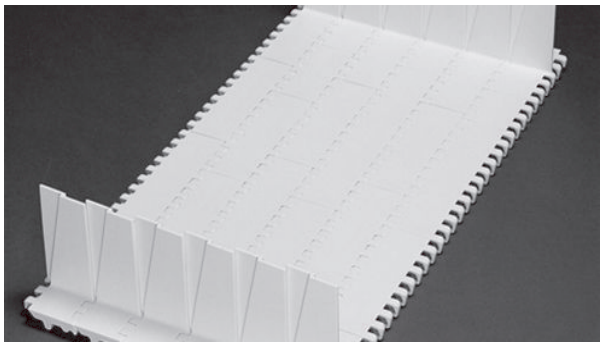

Nub Top Molded-In Sideguards

Dostępne rozmiary		Dostępne materiały
cale	mm	
4	102	Acetal, polipropylen

- Są formowane metodą wtrysku jako integralna część taśmy, w związku z czym nie są wymagane żadne elementy łączące.
- Część linii produktowej EZ Clean firmy Intralox.
- Połączenie konstrukcji Nub Top oraz nieprzywierających żeber typu No-Cling tworzy nieprzywierającą powierzchnię transportową zapewniającą znakomite zwalnianie produktu i zdolności czyszczące.
- Nakładające się na siebie ograniczenia boczne całkowicie się otwierają, owijając się wokół koła zębatego, co ułatwia dostęp podczas czyszczenia. Ograniczenia boczne otwierają się częściowo na wygięciach do przodu w przenośnikach podnoszących.
- Ograniczenia boczne można łączyć ze wszystkimi taśmami serii 800 z wyjątkiem serii 800 Perforated Flat Top (obszar otwarcia 18%) i serii 800 Flush Grid Nub Top.
- Wysokość standardowa wynosi 4 cale (102 mm), ale można dopasować je do danego zastosowania.
- Uformowany metodą wtrysku odstęp: 1,3 cala (33 mm).
- Minimalny promień wygięcia w kierunku przeciwnym 10 cali (254 mm).

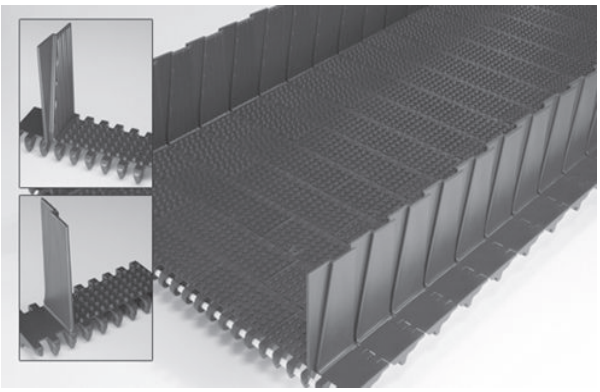

Powierzchnia przekroju poprzecznego zabieraka szufelkowego lub kubełkowego do wzniosu pionowego

cale	mm	cale kw	mm kw
Wysokość zabieraka szufelkowego		**Obszar**	
3	76	4,3	2774
4	102	6,0	3871
6	152	9,5	6129
Wysokość zabieraka kubełkowego		**Obszar**	
2,25	57	2,3	1484
3,00	76	4,3	2774
4,00	102	6,0	3871
6,00	152	9,5	6129

Minimalny odstęp rzędów: 6 cali (152 mm) w przypadku zabieraków szufelkowych i kubełkowych o wysokości 6 cali (152 mm) i 4 cale (102 mm) w przypadku wszystkich innych rozmiarów.

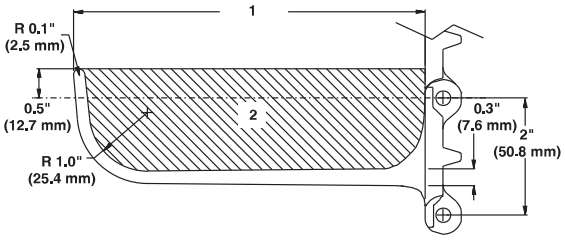

1 wysokość
2 powierzchnia

Obcęgi do demontażu pinów Intralox

	Amerykańskie Jednostki amerykańskie	Jednostki metryczne
Długość	6,5 cala	165,1 mm
Szerokość	2,2 cala	55,9 mm
Wysokość	1,1 cala	27,9 mm
Waga	0,54 lb	1,2 kg

- Zaprojektowane w celu zminimalizowania uszkodzeń taśmy i pinów podczas wkładania lub wyjmowania pinów z łbami i bez łbów.
- Eliminuje zanieczyszczenia spowodowane uszkodzeniem taśmy lub pinu.
- Wytrawiony kod QR na narzędziu umożliwia przejście do filmu instruktażowego.
- Intuicyjna konstrukcja dla użytkowników urządzeń higienicznych i konserwacyjnych.
- Zgodność z poniższymi modelami:
  - S800 Flat Top
  - S800 Open Hinge Flat Top
  - S800 Open Hinge Flat Top with Heavy-Duty Edge
  - S800 Perforated Flat Top
  - Informacje na temat bieżącej zgodności z innymi taśmami można uzyskać w dziale obsługi klienta firmy Intralox.

Zestaw ściągacza taśmy Intralox			
Ściągacz jednotaśmowy	**Amerykańskie Jednostki amerykańskie**	**Jednostki metryczne**	
Długość	14,4 cala	365,8 mm	
Szerokość	4,2 cala	106,7 mm	
Wysokość	0,5 cala	12,7 mm	
Waga	2 lb	0,9 kg	
Zestaw ściągacza taśmy			
Waga	6 lb	2,7 kg	

- Możliwość stosowania na powierzchniach transportowych i sekcjach powrotnych przenośników, aby montować, złączać lub rozłączać zgodne z nimi taśmy.
- Podwyższone bezpieczeństwo pracowników.
- Zmniejszenie liczby osób potrzebnych do zamontowania lub wymontowania dużych lub nachylonych taśm.
- Zmniejszenie ryzyka uszkodzenia taśmy, które może doprowadzić do zanieczyszczenia obcymi materiałami.
- W zestawie znajdują się dwa ściągacze taśmy i jeden pas z mechanizmem grzechotkowym Intralox.
- Solidna metalowa konstrukcja z dedykowanym metalowym prętem, który blokuje się w ściągaczu taśmy.
- Wytrawiony kod QR na narzędziu umożliwia przejście do filmu instruktażowego.
- Zgodność z taśmami S800, S888 i S1800. Informacje na temat bieżącej zgodności można uzyskać w dziale obsługi klienta firmy Intralox

WYMIARY RAMY PRZENOŚNIKA

Wszystkie przenośniki przeznaczone do stosowania z taśmami Intralox mają określone wymagania wymiarowe. Wymiary te podano w poniższej tabeli. Pełne opisy tych wymiarów znajdują się w części Wymiary ramy w rozdziale Wytyczne projektowe.

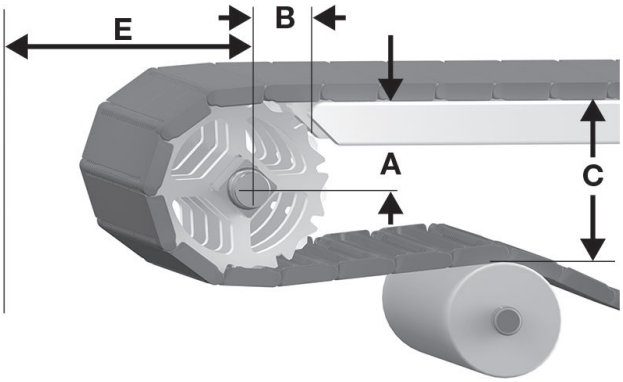

A odległość pionowa pomiędzy osią wału a górną częścią transportowej strony przenośnika, ± 0,03 cala (1 mm)
B odległość pozioma pomiędzy osią wału a początkiem transportowej strony przenośnika, ± 0,125 cala (3 mm)
C odległość pionowa pomiędzy górną częścią transportowej strony przenośnika a górną częścią elementów podtrzymujących na odcinku powrotnym
E minimalna odległość pozioma pomiędzy osią wału i innymi elementami

Rysunek 26: Wymiary A, B, C i E napędu

S800 Wymiary ramy przenośnika										
Opis koła zębatego			A		B		C		E	
Średnica podziałki		Liczba zębów	Zakres (od dołu do góry)[a]							
cale	mm		cale	mm	cale	mm	cale	mm	cale	mm
Flat Top, Flush Grid, Mesh Top, Open Hinge Flat Top, Open Hinge Flat Top with Heavy Duty Edge, SeamFree Open Hinge Flat Top, Tough Flat Top, Perforated Flat Top (wszystkie style)										
4,0	102	6	1,42-1,69	36-43	1,73	44	4,00	102	2,38	60
5,2	132	8	2,09-2,29	53-58	2,00	51	5,20	132	2,98	76
6,5	165	10	2,78-2,94	71–75	2,16	55	6,50	165	3,63	92
7,7	196	12	3,41-3,54	87-90	2,45	62	7,70	196	4,23	107
10,3	262	16	4,74-4,84	120-123	2,84	72	10,30	262	5,53	140
Mini Rib										
4,0	102	6	1,42-1,69	36-43	1,73	44	4,13	105	2,50	64
5,2	132	8	2,09-2,29	53-58	2,00	51	5,33	135	3,10	79
6,5	165	10	2,78-2,94	71–75	2,16	55	6,63	168	3,75	95
7,7	196	12	3,41-3,54	87-90	2,45	62	7,83	199	4,35	110
10,3	262	16	4,74-4,84	120-123	2,84	72	10,43	265	5,65	144
Flush Grid Nub Top, Nub Top, SeamFree Open Hinge Nub Top										
4,0	102	6	1,42-1,69	36-43	1,73	44	4,10	104	2,48	63
5,2	132	8	2,10-2,30	53-58	1,98	50	5,33	135	3,09	78
6,5	165	10	2,77-2,92	70-74	2,18	55	6,57	167	3,71	94
7,7	196	12	3,42-3,55	87-90	2,43	62	7,83	199	4,34	110
10,3	262	16	4,72-4,81	120-122	2,88	73	10,35	263	5,60	142
Cone Top, Open Hinge Cone Top, SeamFree Open Hinge Cone Top										
4,0	102	6	1,42-1,69	36-43	1,73	44	4,13	105	2,50	64
5,2	132	8	2,10-2,30	53-58	1,98	50	5,35	136	3,11	79
6,5	165	10	2,77-2,92	70-74	2,18	55	6,60	168	3,74	95
7,7	196	12	3,42-3,55	87-90	2,43	62	7,85	199	4,36	111
10,3	262	16	4,72-4,81	120-122	2,88	73	10,38	264	5,63	143
Roller Top										
4,0	102	6	1,42-1,69	36-43	1,73	44	4,44	113	2,81	71
5,2	132	8	2,10-2,30	53-58	1,98	50	5,66	144	3,43	87
6,5	165	10	2,77-2,92	70-74	2,18	55	6,91	176	4,05	103
7,7	196	12	3,42-3,55	87-90	2,43	62	8,17	207	4,68	119
10,3	262	16	4,72-4,81	120-122	2,88	73	10,69	272	5,94	151
Raised Rib										
4,0	102	6	1,42-1,69	36-43	1,73	44	4,28	109	2,65	67
5,2	132	8	2,09-2,29	53-58	2,00	51	5,48	139	3,25	83
6,5	165	10	2,78-2,94	71–75	2,16	55	6,78	172	3,90	99
7,7	196	12	3,41-3,54	87-90	2,45	62	7,98	203	4,50	114
10,3	262	16	4,74-4,84	120-123	2,84	72	10,58	269	5,80	147
Rounded Friction Top										
4,0	102	6	1,42-1,69	36-43	1,74	44	4,16	106	2,53	64
5,2	132	8	2,09-2,29	53-58	2,00	51	5,36	136	3,13	80
6,5	165	10	2,78-2,94	71–75	2,17	55	6,66	169	3,78	96
7,7	196	12	3,40-3,54	86-90	2,45	62	7,86	200	4,38	111
10,3	262	16	4,74-4,84	120-123	2,84	72	10,46	266	5,68	144

[a] W zastosowaniach ogólnych i zastosowaniach, w których nie jest istotny transport końcowy produktu wrażliwego na przechył, należy użyć najmniejszej wartości wymiaru.

ODSTĘP PŁYTKI STATYCZNEJ

Większość przenośników wymaga przerwy w każdym punkcie transferowym, aby uwzględnić efekt wielokąta przy zazębianiu i obrocie kół zębatych. Wymiary minimalne szczeliny podano w poniższej tabeli. Więcej informacji można znaleźć w Odstęp płytki statycznej w rozdziale Wytyczne projektowe.

S800 odstęp płytki statycznej				
Opis koła zębatego			Minimalny odstęp	
Średnica podziałki		Liczba zębów	cale	mm
cale	mm			
4,0	102	6	0,268	6,8
5,2	132	8	0,200	5,1
6,5	165	10	0,158	4,0
7,7	196	12	0,132	3,4
10,3	262	16	0,098	2,5

SeamFree™ Minimum Hinge Flat Top

	cale	mm
Podziałka taśmy	2,00	50,8
Szerokość minimalna	6	152
Przyrosty szerokości	1,00	25,4
Rozmiar otworu	-	-
Obszar otworów	0%	
Model zawiasów	Otwarty	
Mocowanie pinu; typ pinu	Zatrzaskowe piny z łbem	

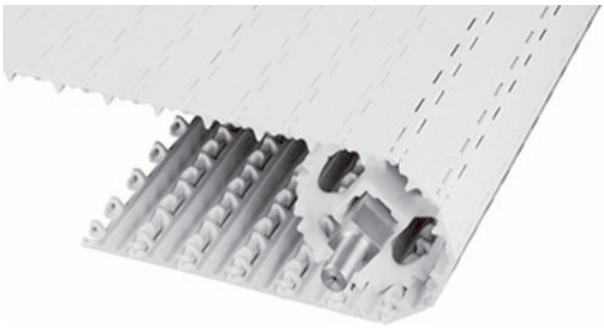

Uwagi na temat produktu

- **Przed przystąpieniem do projektowania przenośnika lub zamówieniem sprzętu należy skontaktować się z firmą Intralox, aby ustalić dokładne wymiary taśmy i stan zapasów.**
- Gładka, zamknięta górna powierzchnia z brzegami o całkowicie wyrównanej powierzchni.
- W pełni wyrzeźbione i zaokrąglone rogi: brak jakichkolwiek zagłębień lub ostrych krawędzi, gdzie mogłyby się zaczepiać i utrzymywać zanieczyszczenia.
- Zawiasy z zakrzywioną powierzchnią ogniwa łączącego ułatwiają czyszczenie poprzez większą odsłoniętą powierzchnię zawiasu i pinu w czasie, gdy taśma obraca się wokół koła zębatego.
- Szczegółowe informacje na temat materiałów znajdują się na początku Linia produktów.
- Listwa napędowa na spodzie taśmy odprowadza wodę i zanieczyszczenia na zewnątrz taśmy, ułatwiając i przyspieszając czyszczenie. Efektywność listwy napędowej została potwierdzona w próbach przeprowadzonych zarówno wewnętrznie, jak i na istniejących instalacjach.
- Zaprojektowano pod kątem współpracy z ukośnymi kołami zębatymi EZ Clean S800. Pełna zgodność również ze standardowymi kołami zębatymi EZ Clean S800.
- Taśmy o szerokości ponad 36 cali (914 mm) zawierają wiele modułów w jednym rzędzie, ale spoiny między nimi są zminimalizowane.

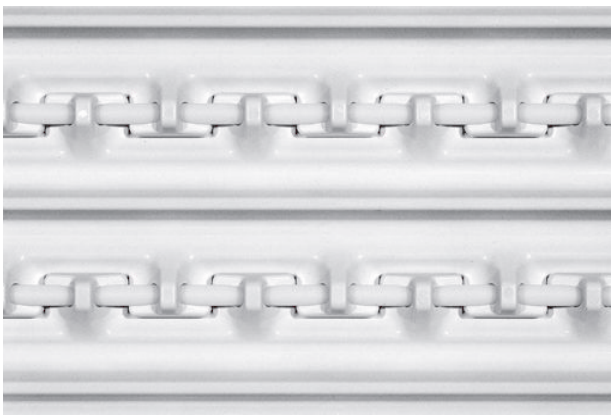

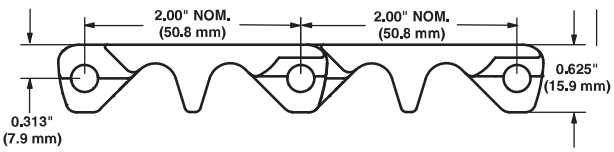

Dane taśmy

Materiał taśmy	Domyślny materiał pinu, średnica 0,24 cala (6,1 mm)	Wytrzymałość taśmy		Zakres temperatury (przy pracy ciągłej)		Masa taśmy	
		funt-siła/ stopę	N/m	°F	°C	funty/ stopę kw.	kg/m²
Acetal	Acetal	275	4010	Od -50 do 200	Od -46 do 93	2,19	10,68
Acetal	Polipropylen	250	3 650	Od 34 do 200	Od 1 do 93	2,13	10,41
Acetal	Polietylen	150	2190	Od -50 do 150	Od -46 do 66	2,13	10,40
Polietylen	Acetal	200	2920	Od -50 do 150	Od -46 do 66	1,50	7,32
Polietylen	Polietylen	150	2190	Od -50 do 150	Od -46 do 66	1,44	7,05

SeamFree™ Minimum Hinge Cone Top™

	cale	mm
Podziałka taśmy	2,00	50,8
Szerokość minimalna	6	152
Szerokość maksymalna	36	914
Przyrosty szerokości	1,00	25,4
Wielkość otworów (w przybliżeniu)	-	-
Obszar otworów	0%	
Model zawiasów	Otwarty	
Mocowanie pinu; typ pinu	Zatrzaskowe piny z łbem	

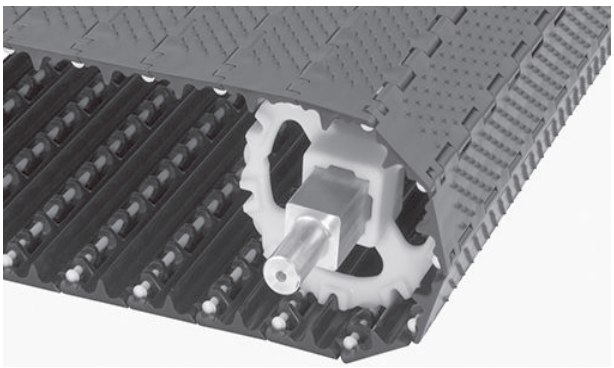

Uwagi na temat produktu

- **Przed przystąpieniem do projektowania przenośnika lub zamówieniem sprzętu należy skontaktować się z firmą Intralox, aby ustalić dokładne wymiary taśmy i stan zapasów.**
- Zamknięta górna powierzchnia z brzegami o całkowicie wyrównanej powierzchni.
- W pełni wyrzeźbione i zaokrąglone rogi: brak jakichkolwiek zagłębień lub ostrych krawędzi, gdzie mogłyby się zaczepiać i utrzymywać zanieczyszczenia.
- Zawiasy z zakrzywioną powierzchnią ogniwa łączącego ułatwiają czyszczenie poprzez większą odsłoniętą powierzchnię zawiasu i pinu w czasie, gdy taśma obraca się wokół koła zębatego.
- Szczegółowe informacje na temat materiałów znajdują się na początku Linia produktów.
- Listwa napędowa na spodzie taśmy odprowadza wodę i zanieczyszczenia na zewnątrz taśmy, ułatwiając i przyspieszając czyszczenie. Efektywność listwy napędowej została potwierdzona w próbach przeprowadzonych zarówno wewnętrznie, jak i na istniejących instalacjach.
- Nie zaleca się stosowania w warunkach, w których dochodzi do akumulacji produktów. Więcej informacji można uzyskać, kontaktując się z działem obsługi klienta firmy Intralox.
- Wysokość stożka: 0,125 cala (3,2 mm).
- Odstęp stożków: 0,268 cala (6,88 mm).
- Standardowy odstęp stożka od brzegu taśmy: 1,3 cala (33 mm).

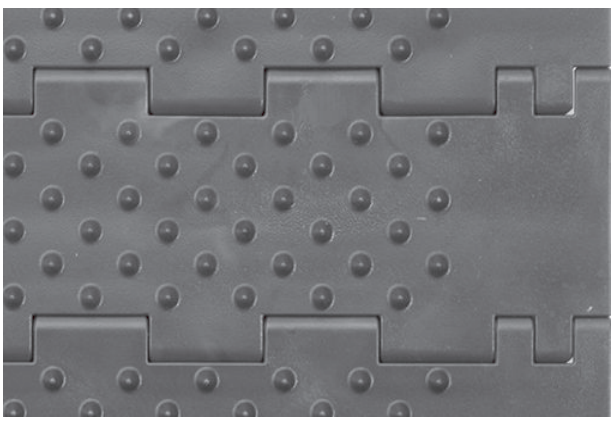

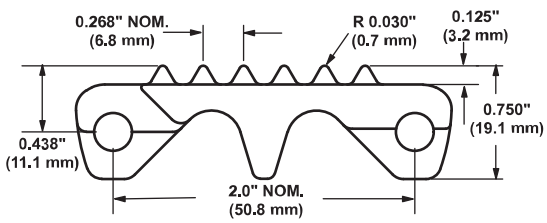

Dane taśmy

Materiał taśmy	Domyślny materiał pinu, średnica 0,24 cala (6,1 mm)	Wytrzymałość taśmy		Zakres temperatury (przy pracy ciągłej)		Masa taśmy	
		funt-siła/ stopę	N/m	°F	°C	funty/ stopę kw.	kg/m²
Acetal	Acetal	275	4010	Od -50 do 200	Od -46 do 93	2,28	11,13
Acetal	Polipropylen	250	3 650	Od 34 do 200	Od 1 do 93	2,22	10,84
Acetal	Polietylen	150	2190	Od -50 do 150	Od -46 do 66	2,22	10,84
Polietylen	Acetal	200	2920	Od -50 do 150	Od -46 do 66	1,56	7,62
Polietylen	Polipropylen	150	2190	Od -50 do 150	Od -46 do 66	1,50	7,32

Rekomendacja dotycząca liczby kół zębatych i profili ślizgowych				
Zakres szerokości taśmy[a]		Minimalna liczba kół zębatych przypadających na wał[b]	Ślizgi	
cale	mm		Transportowa, górna strona przenośnika	Sekcja powrotna przenośnika
2	51	1	2	2
4	102	1	2	2
6	152	2	2	2
8	203	2	2	2
10	254	2	3	2
12	305	3	3	2
14	356	3	3	3
16	406	3	3	3
18	457	3	3	3
20	508	5	4	3
24	610	5	4	3
30	762	5	5	4
32	813	7	5	4
36	914	7	5	4
42	1067	7	6	5
48	1219	9	7	5
54	1372	9	7	6
60	1524	11	8	6
72	1829	13	9	7
84	2134	15	11	8
96	2438	17	12	9
120	3048	21	15	11
144	3658	25	17	13
W przypadku innych szerokości należy zastosować nieparzystą liczbę kół zębatych, oddalonych w osi centrum o maksymalnie 6 cali (152 mm).[c]			Maksymalny odstęp od osi 9 cali(229 mm)	Maksymalny odstęp od osi 12 cali (305 mm)

[a] Jeśli szerokość taśmy przekracza wartość podaną w tabeli, należy wybrać następny większy zakres szerokości zgodnie z wartościami minimalnymi materiału kół zębatych i profilów ślizgowych. Taśmy mogą mieć dowolną szerokość z przyrostem 1,0 cala(25,4 mm), zaczynając od szerokości minimalnej 2 cala(51 mm). Jeśli faktyczna szerokość ma istotne znaczenie, należy skontaktować się z działem obsługi klienta firmy Intralox.

[b] Ta liczba jest minimalna. W przypadku zastosowań wymagających dużych obciążeń konieczne może być zastosowanie dodatkowych kół zębatych. Koła zębate z poliuretanu wymagają maksymalnego odstępu 4 cale(102 mm) od osi.

[c] Zablokować centralne koło zębate. Jeśli używane są tylko dwa koła zębate, należy zablokować koło znajdujące się po stronie czopu w wale napędowym. Aby uzyskać położenie kół zablokowanych, patrz Pierścienie ustalające i przesunięcie centralnego koła zębatego.

Współczynnik wytrzymałości

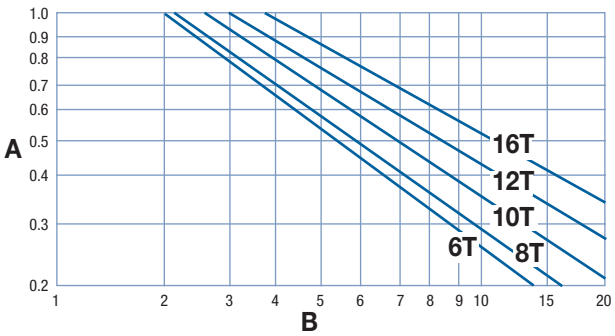

A współczynnik wytrzymałości
B stosunek prędkości do długości (V/L)
T liczba zębów
V prędkość taśmy, stopy/min (m/min)
L odległość między osiami wałów, stopy (m)

W celu uzyskania proporcji prędkości do długości należy podzielić prędkość taśmy przez odległość między osiami wałów. Współczynnik wytrzymałości można odczytać na przecięciu kolumny proporcji prędkości do długości i wiersza odpowiedniego koła. Więcej informacji zawiera Instrukcje doboru taśmy.

Odstęp kół zębatych jako funkcja wykorzystania wytrzymałości taśmy

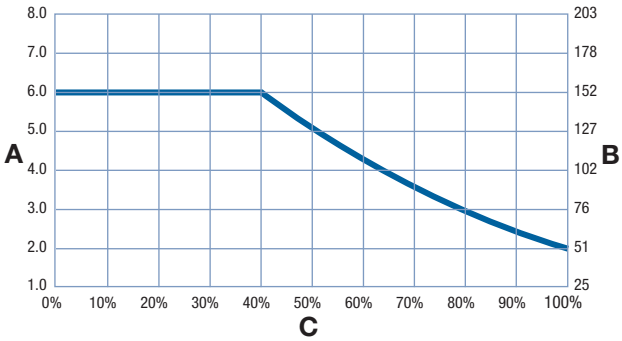

A odstęp kół w calach
B odstęp kół w mm
C dopuszczalne wykorzystanie wytrzymałości taśmy w %

Ukośne koła zębate EZ Clean™[a]

Liczba zębów (obrotowy ruch modułów wokół pinów)	Nom. Średnica podziałki		Nom. średnica zewnętrzna		Nom. szerokość piasty		Dostępne rozmiary otworów			
	cale	mm	cale	mm	cale	mm	Okrągłe (cale)	Kwadratowe (cale)	Okrągłe (mm)	Kwadratowe (mm)
6 (13,40%)	4,0	102	3,8	97	2,0	50,8		1,5		40
8 (7,61%)	5,2	132	5,0	127	2,0	50,8		1,5		40
10 (4,89%)	6,5	165	6,2	157	2,0	50,8		1,5		40
12 (3,41%)	7,7	196	7,5	191	2,0	50,8		1,5		40
16 (1,92%)	10,3	262	10,1	257	1,5	38		1,5, 2,5		40, 60

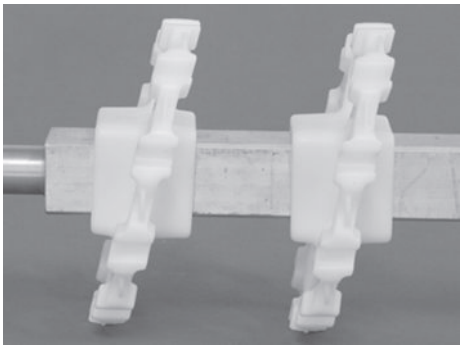

[a] Nie używać ukośnych kół zębatych EZ Clean z serią 800 Mesh Top.

Zabieraki typu Streamline

Dostępna wysokość zabieraków		Dostępne materiały
cale	mm	
4	102	Acetal

- Zabieraki Streamline są gładkie po obu stronach.
- Każdy zabierak wystaje ze środka modułu, stanowiąc jego integralną część, odlaną wraz z nim. Nie są wymagane żadne elementy łączące.
- Zgarniaki SeamFree są dostępne w szerokościach 12 cali (304 mm). Dostępne są taśmy o szerokości większej niż 12 mm (304 cali) ze zminimalizowanymi spoinami.
- Dostępne są niestandardowe wysokości zabieraków. Więcej informacji można uzyskać, kontaktując się z działem obsługi klienta firmy Intralox.
- Uformowany metodą wtrysku odstęp 1,3 cala (33 mm) od każdego brzegu.

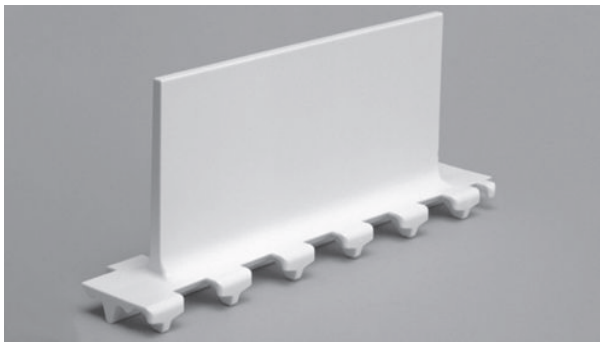

WYMIARY RAMY PRZENOŚNIKA

Wszystkie przenośniki przeznaczone do stosowania z taśmami Intralox mają określone wymagania wymiarowe. Wymiary te podano w poniższej tabeli. Pełne opisy tych wymiarów znajdują się w części Wymiary ramy w rozdziale Wytyczne projektowe.

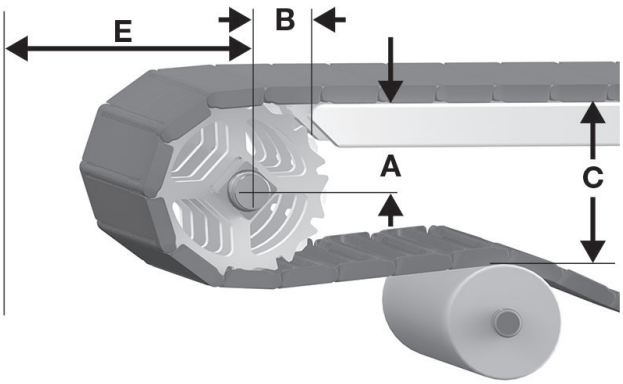

A odległość pionowa pomiędzy osią wału a górną częścią transportowej strony przenośnika, ± 0,03 cala (1 mm)
B odległość pozioma pomiędzy osią wału a początkiem transportowej strony przenośnika, ± 0,125 cala (3 mm)
C odległość pionowa pomiędzy górną częścią transportowej strony przenośnika a górną częścią elementów podtrzymujących na odcinku powrotnym
E minimalna odległość pozioma pomiędzy osią wału i innymi elementami

Rysunek 27: Wymiary A, B, C i E napędu

S850 Wymiary ramy przenośnika										
Opis koła zębatego			A		B		C		E	
Średnica podziałki		Liczba zębów	Zakres (od dołu do góry)[a]							
cale	mm		cale	mm	cale	mm	cale	mm	cale	mm
SeamFree Minimum Hinge Flat Top										
4,0	102	6	1,42-1,69	36-43	1,73	44	4,00	102	2,38	60
5,2	132	8	2,09-2,29	53-58	2,00	51	5,20	132	2,98	76
6,5	165	10	2,78-2,94	71–75	2,16	55	6,50	165	3,63	92
7,7	196	12	3,41-3,54	87-90	2,45	62	7,70	196	4,23	107
10,3	262	16	4,74-4,84	120-123	2,84	72	10,30	262	5,53	140
SeamFree Minimum Hinge Cone Top										
4,0	102	6	1,42-1,69	36-43	1,73	44	4,13	105	2,50	64
5,2	132	8	2,10-2,30	53-58	1,98	50	5,35	136	3,11	79
6,5	165	10	2,77-2,92	70-74	2,18	55	6,60	168	3,74	95
7,7	196	12	3,42-3,55	87-90	2,43	62	7,85	199	4,36	111
10,3	262	16	4,72-4,81	120-122	2,88	73	10,38	264	5,63	143

[a] W zastosowaniach ogólnych i zastosowaniach, w których nie jest istotny transport końcowy produktu wrażliwego na przechył, należy użyć najmniejszej wartości wymiaru.

ODSTĘP PŁYTKI STATYCZNEJ

Większość przenośników wymaga przerwy w każdym punkcie transferowym, aby uwzględnić efekt wielokąta przy zazębianiu i obrocie kół zębatych. Wymiary minimalne szczeliny podano w poniższej tabeli. Więcej informacji można znaleźć w Odstęp płytki statycznej w rozdziale Wytyczne projektowe.

S850 odstęp płytki statycznej				
Opis koła zębatego			Minimalny odstęp	
Średnica podziałki		Liczba zębów	cale	mm
cale	mm			
5,2	132	8	0,200	5,1
6,5	165	10	0,158	4,0
7,7	196	12	0,132	3,4

Medium Slot

	cale	mm
Podziałka taśmy	1,99	50,5
Szerokość minimalna	6,0	152
Przyrosty szerokości	0,66	17
Wymiary otworów, liniowe	0,08 × 0,40	2,0 × 10,2
Wymiary otworów, poprzeczne	0,09 × 0,24	2,3 × 6,1
Obszar otworów	20%	
Model zawiasów	Otwarty	
Mocowanie pinu; typ pinu	„Drzwi stodoły”, bez łba	

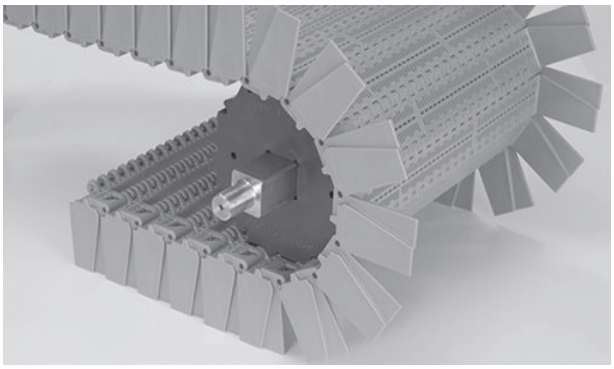

Uwagi na temat produktu

- **Przed przystąpieniem do projektowania przenośnika lub zamówieniem sprzętu należy skontaktować się z firmą Intralox, aby ustalić dokładne wymiary taśmy i stan zapasów.**
- Dostępne z wbudowanymi ograniczeniami bocznymi lub bez nich. Podczas zamawiania należy określić ograniczenia boczne.
- Wbudowane ograniczenia boczne są wyrównane z brzegami taśmy, co zapewnia maksymalne wykorzystanie powierzchni taśmy.
- System zatrzymywania pinów wyglądem przypominający drzwi od stodoły ułatwia montaż i rutynową konserwację taśmy.
- Polipropylen Enduralox wykazuje zwiększoną odporność na chemikalia i zmiany temperatury.
- Każdy materiał taśmy ma domyślny materiał pinu. Dostępne są inne materiały pinu. Firma Intralox może pomóc w określeniu najlepszej kombinacji materiału taśmy i pinu dla danego zastosowania.
- Szczegółowe informacje na temat materiałów znajdują się na początku Linia produktów.
- System napędowy taśmy ma mniejsze wymagania w zakresie naprężania wstecznego oraz jest mniej wrażliwy na rozciąganie taśmy.
- Solidna konstrukcja zmniejsza ryzyko zanieczyszczenia.
- W taśmach z wbudowanymi ograniczeniami bocznymi minimalny promień wygięcia do tyłu wynosi 7,0 cali(180 mm).

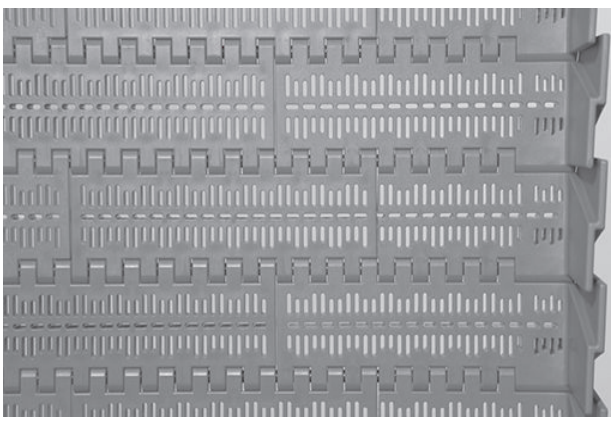

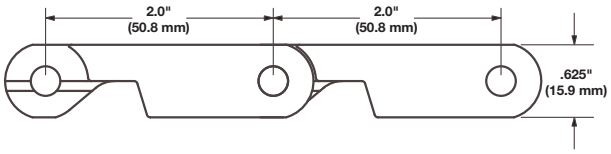

Dane taśmy

Materiał taśmy	Domyślny materiał pinu, średnica 0,24 cala (6,1 mm)	Wytrzymałość taśmy		Zakres temperatury (przy pracy ciągłej)		Masa taśmy	
		funt-siła/ stopę	N/m	°F	°C	funty/ stopę kw.	kg/m²
Polipropylen Enduralox	Stal nierdzewna 303/304	1500	21 900	Od 34 do 220	Od 1 do 104	2,4	11,7

Medium Slot Stainless Steel Link (SSL)

	cale	mm
Podziałka taśmy	1,99	50,5
Szerokość minimalna	11,3	288
Przyrosty szerokości	0,66	17
Wymiary otworów, liniowe	0,08 × 0,40	2,0 × 10,2
Wymiary otworów, poprzeczne	0,09 × 0,24	2,3 × 6,1
Obszar otworów	26%	
Model zawiasów	Otwarty	
Mocowanie pinu; typ pinu	„Drzwi stodoły”, bez łba	

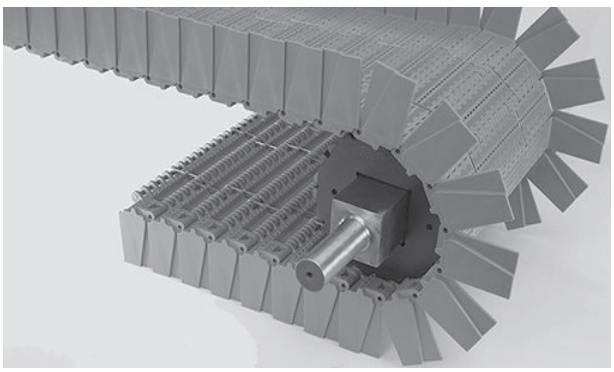

Uwagi na temat produktu

- **Przed przystąpieniem do projektowania przenośnika lub zamówieniem sprzętu należy skontaktować się z firmą Intralox, aby ustalić dokładne wymiary taśmy i stan zapasów.**
- Dostępne z wbudowanymi ograniczeniami bocznymi lub bez nich. Podczas zamawiania należy określić ograniczenia boczne.
- Wbudowane ograniczenia boczne są wyrównane z brzegami taśmy, co zapewnia maksymalne wykorzystanie powierzchni taśmy.
- Łączenia ze stali nierdzewnej są zintegrowane z konstrukcją taśmy, co umożliwia obsługę dużych obciążeń i tolerancję znacznej rozszerzalności termicznej na skutek zmian temperatury.
- System zatrzymywania pinów wyglądem przypominający drzwi od stodoły ułatwia montaż i rutynową konserwację taśmy.
- Polipropylen Enduralox wykazuje zwiększoną odporność na chemikalia i zmiany temperatury.
- Każdy materiał taśmy ma domyślny materiał pinu. Dostępne są inne materiały pinu. Firma Intralox może pomóc w określeniu najlepszej kombinacji materiału taśmy i pinu dla danego zastosowania.
- Szczegółowe informacje na temat materiałów znajdują się na początku Linia produktów.
- System napędowy taśmy ma mniejsze wymagania w zakresie naprężania wstecznego oraz jest mniej wrażliwy na rozciąganie taśmy.
- Solidna konstrukcja zmniejsza ryzyko zanieczyszczenia.
- W taśmach z wbudowanymi ograniczeniami bocznymi minimalny promień wygięcia do tyłu wynosi 7 cali (180 mm).

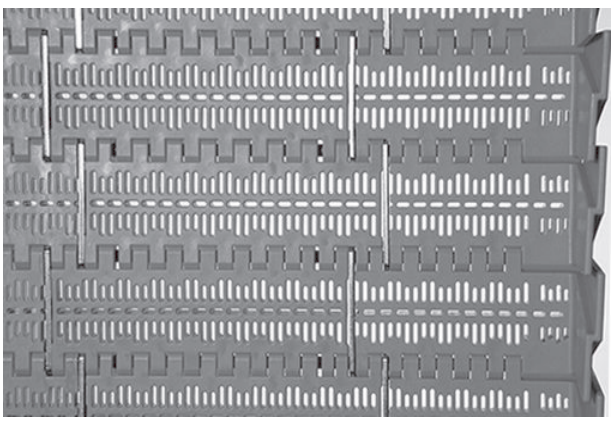

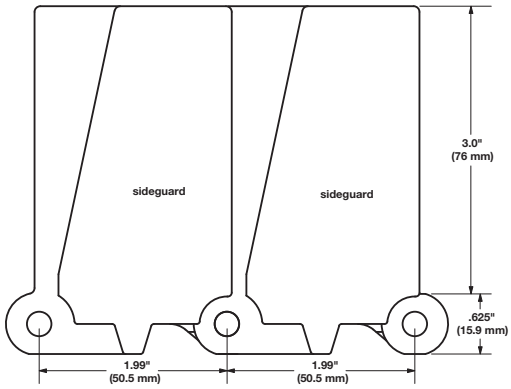

Dane taśmy

Materiał taśmy	Domyślny materiał pinu, średnica 0,24 cala (6,1 mm)	Wytrzymałość taśmy		Zakres temperatury (przy pracy ciągłej)		Masa taśmy	
		funt-siła/ stopę	N/m	°F	°C	funty/ stopę kw.	kg/m²
Polipropylen Enduralox	Stal nierdzewna o wysokiej odporności na zużycie	2,000	29 200	Od 34 do 220	Od 1 do 104	2,6	12,7

Large Slot Stainless Steel Link (SSL)

	cale	mm
Podziałka taśmy	1,99	50,5
Szerokość minimalna	16,0	406
Przyrosty szerokości	0,66	17
Wymiary otworów, liniowe	0,16 × 0,39	4,1 × 9,9
Wymiary otworów, poprzeczne	0,12 × 0,50	3,0 × 12,7
Obszar otworów	22%	
Model zawiasów	Otwarty	
Mocowanie pinu; typ pinu	„Drzwi stodoły”, bez łba	

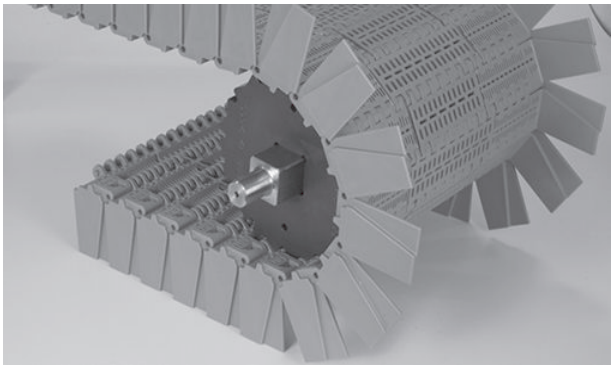

Uwagi na temat produktu

- **Przed przystąpieniem do projektowania przenośnika lub zamówieniem sprzętu należy skontaktować się z firmą Intralox, aby ustalić dokładne wymiary taśmy i stan zapasów.**
- Dostępne z wbudowanymi ograniczeniami bocznymi lub bez nich. Podczas zamawiania należy określić ograniczenia boczne.
- Wbudowane ograniczenia boczne uformowane metodą wtrysku są wyrównane z brzegami taśmy i zapewniają maksymalne wykorzystanie powierzchni taśmy.
- System zatrzymywania pinów wyglądem przypominający drzwi od stodoły ułatwia montaż i rutynową konserwację taśmy.
- Łączenia ze stali nierdzewnej są zintegrowane z konstrukcją taśmy, co umożliwia obsługę dużych obciążeń i tolerancję znacznej rozszerzalności termicznej na skutek zmian temperatury.
- Polipropylen Enduralox wykazuje zwiększoną odporność na chemikalia i zmiany temperatury.
- Każdy materiał taśmy ma domyślny materiał pinu. Dostępne są inne materiały pinu. Firma Intralox może pomóc w określeniu najlepszej kombinacji materiału taśmy i pinu dla danego zastosowania.
- Szczegółowe informacje na temat materiałów znajdują się na początku Linia produktów.
- System napędowy taśmy ma mniejsze wymagania w zakresie naprężania wstecznego oraz jest mniej wrażliwy na rozciąganie taśmy.
- Solidna konstrukcja zmniejsza ryzyko zanieczyszczenia.
- W taśmach z wbudowanymi ograniczeniami bocznymi minimalny promień wygięcia do tyłu wynosi 7 cali (180 mm).

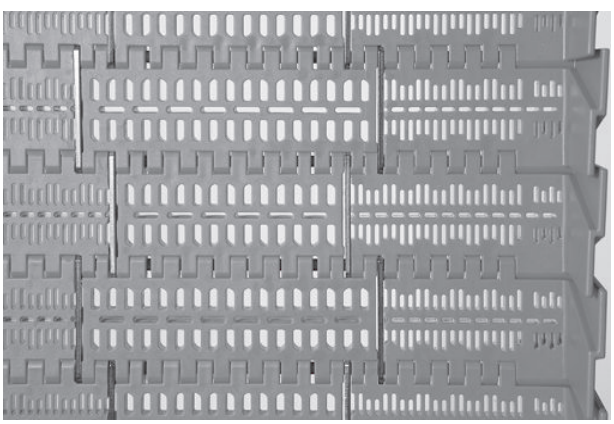

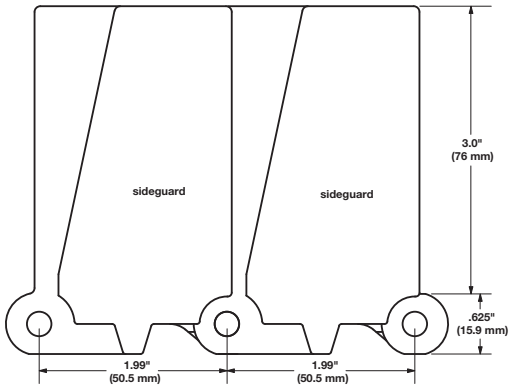

Dane taśmy

Materiał taśmy	Domyślny materiał pinu, średnica 0,24 cala (6,1 mm)	Wytrzymałość taśmy		Zakres temperatury (przy pracy ciągłej)		Masa taśmy	
		funt-siła/ stopę	N/m	°F	°C	funty/ stopę kw.	kg/m²
Polipropylen Enduralox	Stal nierdzewna o wysokiej odporności na zużycie	2,000	29 200	Od 34 do 220	Od 1 do 104	2,6	12,7

Round Hole Enhanced

	cale	mm
Podziałka taśmy	1,99	50,5
Szerokość minimalna	6	152,4
Przyrosty szerokości	0,66	16,8
Rozmiar otworu	5/32 (0,156)	4
Obszar otworów	20%	
Model zawiasów	Otwarty	
Mocowanie pinu; typ pinu	„Drzwi stodoły”, bez łba	

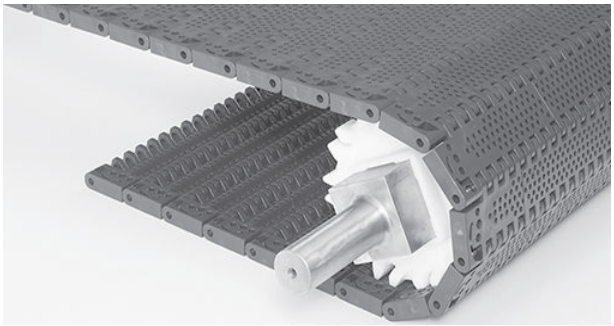

Uwagi na temat produktu

- **Przed przystąpieniem do projektowania przenośnika lub zamówieniem sprzętu należy skontaktować się z firmą Intralox, aby ustalić dokładne wymiary taśmy i stan zapasów.**
- Gładka powierzchnia górna z brzegami o całkowicie wyrównanej powierzchni.
- Udoskonalona konstrukcja i wzór otworów w modelu S800 Perforated Flat Top.
- Usprawniony wzór otworów i bardziej otwarta konstrukcja zawiasów zapewnia lepszy przepływ powietrza i odsączanie.
- Konstrukcja koła zębatego taśmy S888 wymaga, aby wszystkie koła zębate były zablokowane na wale napędowym i wałkach swobodnych.
- Aby zagwarantować prawidłowe śledzenie, należy zaprojektować przenośniki, które będą wykorzystywać klocki ślizgowe lub podobne urządzenia.
- Dostępne są szczegółowe wytyczne dotyczące projektowania przenośników. Więcej informacji można uzyskać, kontaktując się z działem obsługi klienta firmy Intralox.
- Każdy materiał taśmy ma domyślny materiał pinu. Dostępne są inne materiały pinu. Firma Intralox może pomóc w określeniu najlepszej kombinacji materiału taśmy i pinu dla danego zastosowania.
- Szczegółowe informacje na temat materiałów znajdują się na początku Linia produktów.
- Minimalny odstęp od koła zębatego: 2,0 cala (50 mm) od brzegu koła zębatego.
- Maksymalny odstęp pomiędzy kołami zębatymi a pierścieniami ustalającymi lub kołnierzami nie powinien być większy niż 0,125 cala (3 mm) dla wszystkich kół zębatych na wałach.

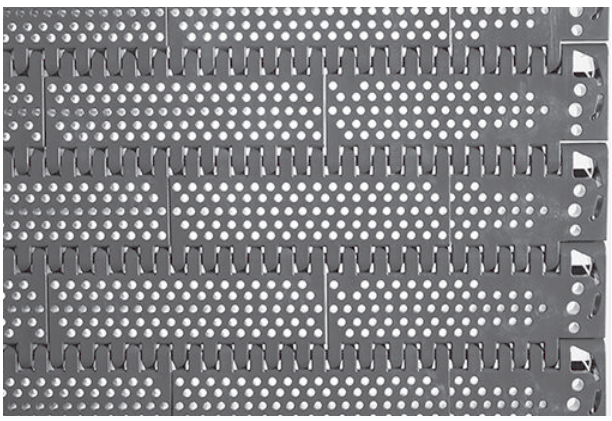

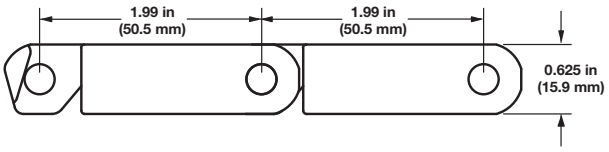

Dane taśmy

Materiał taśmy	Domyślny materiał pinu, średnica 0,24 cala (6,1 mm)	Wytrzymałość taśmy		Zakres temperatury (przy pracy ciągłej)		Masa taśmy	
		funt-siła/ stopę	N/m	°F	°C	funty/ stopę kw.	kg/m²
Acetal	Stal nierdzewna 304	1500	21 900	Od -50 do 200	Od -46 do 93	3,10	15,14
Acetal wykrywalny promieniowaniem rentgenowskim	Stal nierdzewna	1500	21 900	Od -50 do 200	Od -46 do 93	3,1	15,14

Rekomendacja dotycząca liczby kół zębatych i profili ślizgowych							
Medium Slot, Round Hole Enhanced			Medium Slot SSL, Large Slot SSL			Ślizgi Medium Slot i Large Slot SSL	
Zakres szerokości taśmy[a]		Minimalna liczba kół zębatych przypadających na wał[b]	Zakres szerokości taśmy[a]		Maksymalna liczba kół zębatych przypadających na wał[b]	Transportowa, górna strona przenośnika	Sekcja powrotna przenośnika
cale	mm		cale	mm			
6	152	2	22,6-28,0	575-711	6	2	2
8	203	2	28,6 – 30,6	727-778	7	2	2
10	254	2	31,3 – 35,3	795-897	8	3	2
12	305	3	36,0 – 40,6	914-1 032	9	3	2
14	356	3	41,3-46,0	1 049-1 167	10	3	3
16	406	3	46,6-48,0	1 184-1 218	11	3	3
18	457	3	48,6-52,6	1 235-1 336	12	3	3
20	508	5	53,3-58,6	1 353-1 489	13	4	3
24	610	5	59,3 – 64,6	1 506-1 641	14	4	3
30	762	5	65,3 – 66,6	1 658-1 692	15	5	4
32	813	7	67,3 – 72,6	1709–1844	16	5	4
36	914	7	73,3 – 79,9	1861-2030	17	5	4
42	1067	7	80,6 – 84,6	2 047-2 148	18	6	5
48	1219	9	85,3 – 87,9	2165–2233	19	7	5
54	1372	9	88,6 – 91,9	2250–2335	20	7	6
60	1524	11	92,6 – 95,2	2 351-2 419	21	8	6
72	1829	13	95,9 – 98,6	2436–2504	22	9	7
84	2134	15	99,2 – 103,2	2521–2622	23	11	8
96	2438	17	103,9 – 109,2	2639–2774	24	12	9
120	3048	21	109,9 – 118,6	2791–3011	25	15	11
144	3658	25	119,2 – 119,9	3 028-3 045	26	17	13
W przypadku innych szerokości należy zastosować nieparzystą liczbę kół zębatych w odstępach wynoszących maksymalnie 6 cali (152 mm) od osi			Aby uniknąć kolizji kół zębatych z ogniwami ze stali nierdzewnej, należy zapoznać się z instrukcjami montażu kół zębatych lub wytycznymi dotyczącymi konserwacji i instalacji taśmy.			Maksymalny odstęp od osi 12 cali (305 mm)	

[a] Jeśli szerokość taśmy przekracza wartość podaną w tabeli, należy wybrać następny większy zakres szerokości zgodnie z wartościami minimalnymi materiału kół zębatych i profilów ślizgowych. Taśmy mogą mieć dowolną szerokość będącą wielokrotnością 0,66 cala (16,8 mm), zaczynając od szerokości minimalnej 2 cali (51 mm). Jeśli faktyczna szerokość ma istotne znaczenie, należy skontaktować się z działem obsługi klienta firmy Intralox.

[b] Zablokować wszystkie koła zębate. Użyć właściwych kołnierzy blokujących, aby ograniczyć ruch osiowy.

Współczynnik wytrzymałości

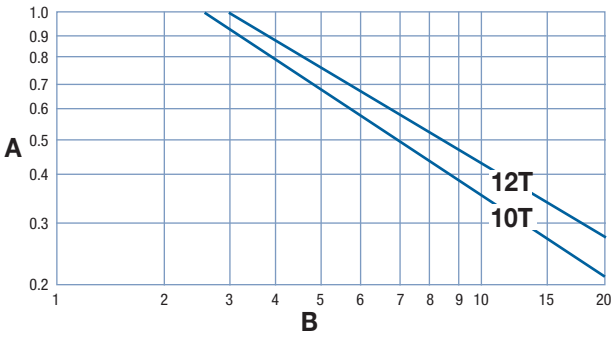

A współczynnik wytrzymałości
B stosunek prędkości do długości (V/L)
T liczba zębów
V prędkość taśmy, stopy/min (m/min)
L odległość między osiami wałów, stopy (m)

W celu uzyskania proporcji prędkości do długości należy podzielić prędkość taśmy przez odległość między osiami wałów. Współczynnik wytrzymałości można odczytać na przecięciu kolumny proporcji prędkości do długości i wiersza odpowiedniego koła. Więcej informacji zawiera Instrukcje doboru taśmy.

Koła zębate z nylonu

Liczba zębów (obrotowy ruch modułów wokół pinów)	Nom. Średnica podziałki		Nom. średnica zewnętrzna		Nom. szerokość piasty		Dostępne rozmiary otworów			
	cale	mm	cale	mm	cale	mm	Okrągłe (cale)	Kwadratowe (cale)	Okrągłe (mm)	Kwadratowe (mm)
10 (4,70%)	6,5	165	6,2	157	1,0	25	Dostępne jako zamówienie niestandardowe.		50, 60, 70, 80, 90, 100	Dostępne jako zamówienie niestandardowe.
12 (3,29%)	7,78	196	7,5	191	1,0	25			50, 60, 70, 80, 90, 100	50, 60, 70, 80, 90

- Amerykańskie rozmiary klina w kołach zębatych z otworem okrągłym są zgodne z normą ANSI B17.1-1967 (R1989), a metryczne rozmiary klina z normą DIN 6885.
- Zablokować w miejscu każde koło zębate na wale.

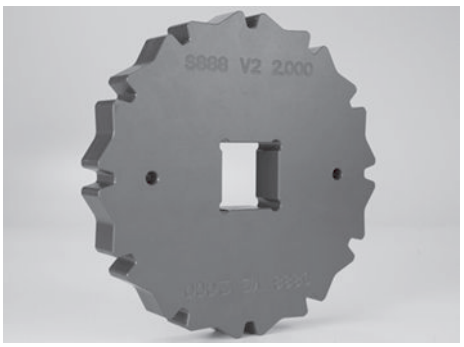

Koła zębate z acetalu odpornego na zbieranie materiału

Liczba zębów (obrotowy ruch modułów wokół pinów)	Nom. Średnica podziałki		Nom. średnica zewnętrzna		Nom. szerokość piasty		Dostępne rozmiary otworów			
	cale	mm	cale	mm	cale	mm	Okrągłe (cale)	Kwadratowe (cale)	Okrągłe (mm)	Kwadratowe (mm)
10 (4,89%)	6,5	165	6,2	157	1,5	38		2,5		60[a]

- Przeznaczone do współpracy z taśmą Round Hole Enhanced w tunelach chłodniczych. Przed użyciem w innych zastosowaniach należy skontaktować się z działem obsługi klienta firmy Intralox.
- Zapewnić zablokowanie w miejscu każdego koła zębatego na wale.

[a] Dostępne ze standardowym otworem kwadratowym 60 mm lub dostępne z czterema wycięciami mocującymi.

Uniwersalne ograniczenia boczne

Dostępna wysokość		Dostępne materiały
cale	mm	
2	51	Niebieski polipropylen
3	76	Niebieski polipropylen
4	102	Niebieski polipropylen
6	152	Niebieski polipropylen

- Część linii produktowej EZ Clean firmy Intralox.
- Mocowanie do taśmy za pomocą pinów. Nie są wymagane żadne inne elementy mocujące.
- Ograniczenia boczne są montowane z tylnymi częściami nachylonymi do wewnątrz, w kierunku produktu. Jest to orientacja przyjazna dla produktu. Możliwe jest zamówienie opcji wychylenia tylnych części na zewnątrz, w kierunku boków przenośnika.
- Minimalny odstęp od brzegów: 2,0 cale (51 mm).
- Minimalny promień nachylenia : 4,5 cala (115 mm).

Zestaw ściągacza taśmy Intralox			
Ściągacz jednotaśmowy	**Amerykańskie Jednostki amerykańskie**	**Jednostki metryczne**	
Długość	14,4 cala	365,8 mm	
Szerokość	4,2 cala	106,7 mm	
Wysokość	0,5 cala	12,7 mm	
Waga	2 lb	0,9 kg	
Zestaw ściągacza taśmy			
Waga	6 lb	2,7 kg	

- Możliwość stosowania na powierzchniach transportowych i sekcjach powrotnych przenośników, aby montować, złączać lub rozłączać zgodne z nimi taśmy.
- Podwyższone bezpieczeństwo pracowników.
- Zmniejszenie liczby osób potrzebnych do zamontowania lub wymontowania dużych lub nachylonych taśm.
- Zmniejszenie ryzyka uszkodzenia taśmy, które może doprowadzić do zanieczyszczenia obcymi materiałami.
- W zestawie znajdują się dwa ściągacze taśmy i jeden pas z mechanizmem grzechotkowym Intralox.
- Solidna metalowa konstrukcja z dedykowanym metalowym prętem, który blokuje się w ściągaczu taśmy.
- Wytrawiony kod QR na narzędziu umożliwia przejście do filmu instruktażowego.
- Zgodność z taśmami S800, S888 i S1800. Informacje na temat bieżącej zgodności można uzyskać w dziale obsługi klienta firmy Intralox

WYMIARY RAMY PRZENOŚNIKA

Wszystkie przenośniki przeznaczone do stosowania z taśmami Intralox mają określone wymagania wymiarowe. Wymiary te podano w poniższej tabeli. Pełne opisy tych wymiarów znajdują się w części Wymiary ramy w rozdziale Wytyczne projektowe.

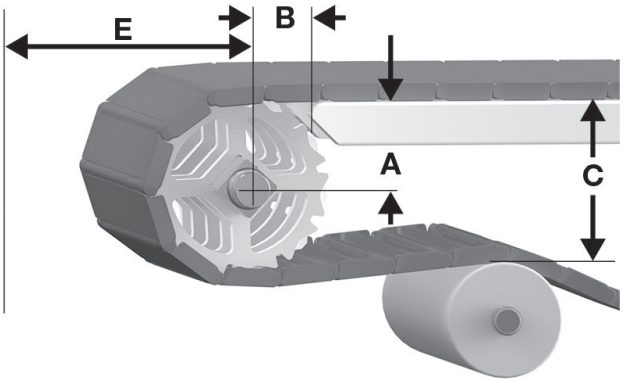

A odległość pionowa pomiędzy osią wału a górną częścią transportowej strony przenośnika, ± 0,03 cala (1 mm)
B odległość pozioma pomiędzy osią wału a początkiem transportowej strony przenośnika, ± 0,125 cala (3 mm)
C odległość pionowa pomiędzy górną częścią transportowej strony przenośnika a górną częścią elementów podtrzymujących na odcinku powrotnym
E minimalna odległość pozioma pomiędzy osią wału i innymi elementami

Rysunek 28: Wymiary A, B, C i E napędu

S888 Wymiary ramy przenośnika										
Opis koła zębatego			**A**		**B**		**C**		**E**	
Średnica podziałki		**Liczba zębów**	**Zakres (od dołu do góry)[a]**							
cale	**mm**		**cale**	**mm**	**cale**	**mm**	**cale**	**mm**	**cale**	**mm**
S888 Medium Slot, Medium Slot SSL, Large Slot SSL, Round Hole Enhanced										
6,5	165	10	2,77-2,925	70-74	3,00	76	6,5	165	3,61	92
7,7	196	12	3,42-3,55	87-90	3,00	76	7,9	201	4,24	108

[a] W zastosowaniach ogólnych i zastosowaniach, w których nie jest istotny transport końcowy produktu wrażliwego na przechył, należy użyć najmniejszej wartości wymiaru.

ODSTĘP PŁYTKI STATYCZNEJ

Większość przenośników wymaga przerwy w każdym punkcie transferowym, aby uwzględnić efekt wielokąta przy zazębianiu i obrocie kół zębatych. Wymiary minimalne szczeliny podano w poniższej tabeli. Więcej informacji można znaleźć w Odstęp płytki statycznej w rozdziale Wytyczne projektowe.

S888 odstęp płytki statycznej				
Opis koła zębatego			Minimalny odstęp	
Średnica podziałki		Liczba zębów	cale	mm
cale	mm			
6,5	165	10	0,158	4,0
7,7	196	12	0,132	3,4

Open Grid

	cale	mm
Podziałka taśmy	1,07	27,2
Szerokość minimalna	2	51
Przyrosty szerokości	0,33	8,4
Wielkość otworów (w przybliżeniu)	0,24 × 0,28	6,1 × 7,1
Obszar otworów	38%	
Model zawiasów	Otwarty	
Mocowanie pinu; typ pinu	Zatrzaskowe piny z łbem	

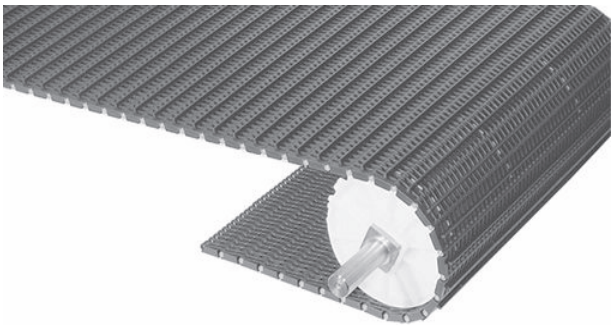

Uwagi na temat produktu

- **Przed przystąpieniem do projektowania przenośnika lub zamówieniem sprzętu należy skontaktować się z firmą Intralox, aby ustalić dokładne wymiary taśmy i stan zapasów.**
- Duży obszar otwarcia umożliwia bardzo skuteczne odwadnianie.
- Niskie występy poprzeczne ułatwiają przesuwanie produktu po pochyłościach.
- Każdy materiał taśmy ma domyślny materiał pinu. Dostępne są inne materiały pinu. Firma Intralox może pomóc w określeniu najlepszej kombinacji materiału taśmy i pinu dla danego zastosowania.
- Szczegółowe informacje na temat materiałów znajdują się na początku Linia produktów.
- Nie zaleca się stosowania w warunkach, w których dochodzi do akumulacji produktów. Więcej informacji można uzyskać, kontaktując się z działem obsługi klienta firmy Intralox.
- Wysokość występu poprzecznego 0,188 cala (4,8 mm).
- Odstęp od brzegu normalnego: 0,25 cala (6,4 mm).

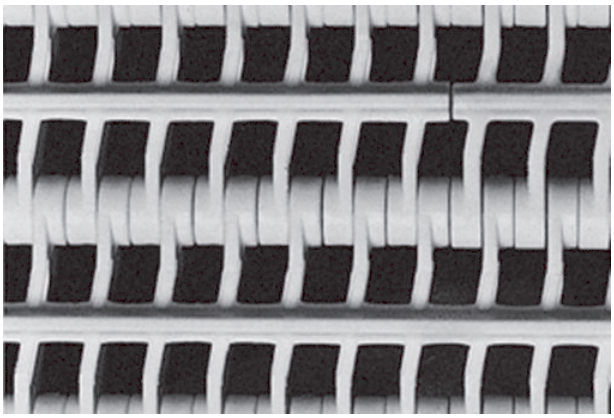

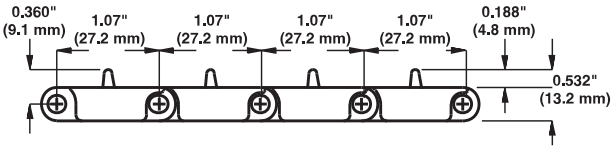

Dane taśmy

Materiał taśmy	Domyślny materiał pinu, średnica 0,18 cala (4,6 mm)	Wytrzymałość taśmy		Zakres temperatury (przy pracy ciągłej)		Masa taśmy	
		funt-siła/stopę	N/m	°F	°C	funty/stopę kw.	kg/m²
Polipropylen	Polipropylen	700	10 200	Od 34 do 220	Od 1 do 104	0,81	3,95
Polietylen	Polietylen	350	5110	Od -50 do 150	Od -46 do 66	0,84	4,09
Acetal	Polipropylen	1 480	21 600	Od 34 do 200	Od 1 do 93	1,26	6,14
Acetal[a]	Polietylen	1000	14 600	Od -50 do 70	Od -46 do 21	1,26	6,14

[a] Piny polietylenowe mogą być wykorzystywane do zastosowań chłodniczych, gdzie występują uderzenia lub gwałtowne uruchomienia/zatrzymania. Powoduje to jednak obniżenie wartości znamionowych.

Flush Grid

	cale	mm
Podziałka taśmy	1,07	27,2
Szerokość minimalna	2	51
Przyrosty szerokości	0,33	8,4
Wielkość otworów (w przybliżeniu)	0,24 × 0,28	6,1 × 7,1
Obszar otworów	38%	
Model zawiasów	Otwarty	
Mocowanie pinu; typ pinu	Zatrzaskowe piny z łbem	

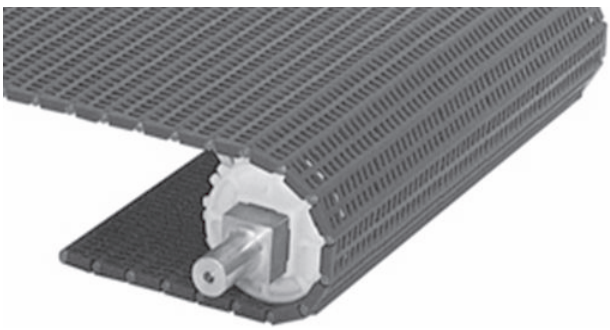

Uwagi na temat produktu

- **Przed przystąpieniem do projektowania przenośnika lub zamówieniem sprzętu należy skontaktować się z firmą Intralox, aby ustalić dokładne wymiary taśmy i stan zapasów.**
- Otwarty wzór z gładką powierzchnią górną i brzegami o całkowicie wyrównanej powierzchni.
- W taśmach wykonanych z nylonu HR główny pin łączący jest przytrzymywany za pomocą krótkich pinów z łbem. Piny krótkie z łbem są wykonane z tego samego materiału co główny pin.
- Każdy materiał taśmy ma domyślny materiał pinu. Dostępne są inne materiały pinu. Firma Intralox może pomóc w określeniu najlepszej kombinacji materiału taśmy i pinu dla danego zastosowania.
- Szczegółowe informacje na temat materiałów znajdują się na początku Linia produktów.
- Zapewnia doskonały ruch poprzeczny pojemników.
- Są dostępne zabieraki i ograniczenia boczne.

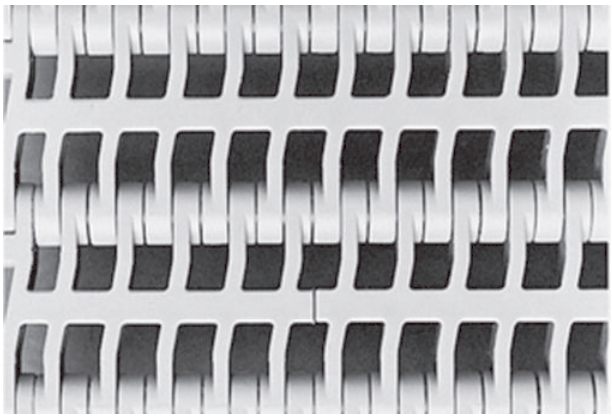

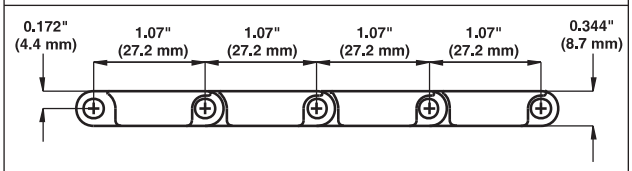

Dane taśmy

Materiał taśmy	Domyślny materiał pinu, średnica 0,18 cala (4,6 mm)	Wytrzymałość taśmy		Zakres temperatury (przy pracy ciągłej)		Masa taśmy	
		funt-siła/ stopę	N/m	°F	°C	funty/ stopę kw.	kg/m²
Polipropylen	Polipropylen	700	10 200	Od 34 do 220	Od 1 do 104	0,76	3,70
Polipropylen Enduralox	Polipropylen	700	10 200	Od 34 do 220	Od 1 do 104	0,76	3,70
Polietylen	Polietylen	350	5110	Od -50 do 150	Od -46 do 66	0,81	3,96
Acetal	Polipropylen	1 480	21 600	Od 34 do 200	Od 1 do 93	1,15	5,62
Acetal HSEC	Polipropylen	800	11 700	Od 34 do 200	Od 1 do 93	1,15	5,62
Materiał odporny na wysokie temperatury	Materiał odporny na wysokie temperatury	1200	17 500	Od 70 do 400	Od 21 do 204	1,08	5,27
FR TPES	Polipropylen	750	10 900	Od 40 do 150	Od 4 do 66	1,19	5,81
Nylon HR	Nylon HR	1200	17 500	Od -50 do 240	Od -46 do 116	1,10	5,40
Nylon HHR	Nylon HHR	1200	17 500	Od -50 do 310	Od -46 do 154	1,10	5,40
Acetal[a]	Polietylen	1000	14 600	Od -50 do 70	Od -46 do 21	1,15	5,62
Polipropylen wykrywalny A22	Polipropylen	350	5110	Od 34 do 150	Od 1 do 66	0,89	4,35

[a] Piny polietylenowe mogą być wykorzystywane do zastosowań chłodniczych, gdzie występują uderzenia lub gwałtowne uruchomienia/zatrzymania. Powoduje to jednak obniżenie wartości znamionowych.

Flush Grid z Heavy-Duty Edge

	cale	mm
Podziałka taśmy	1,07	27,2
Szerokość minimalna	4,7	118,4
Przyrosty szerokości	0,33	8,4
Wielkość otworów (w przybliżeniu)	0,24 × 0,28	6,1 × 7,1
Obszar otworów	35%	
Model zawiasów	Otwarty	
Mocowanie pinu; typ pinu	Zasłonięty brzeg, bez łba	

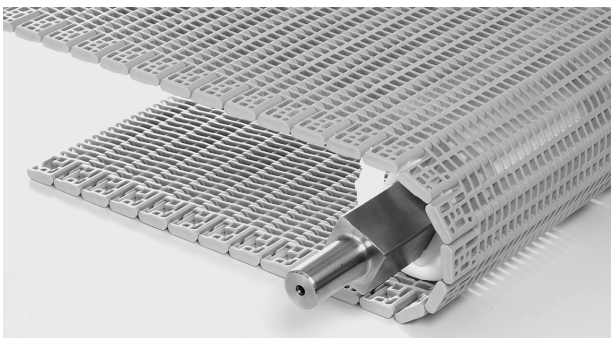

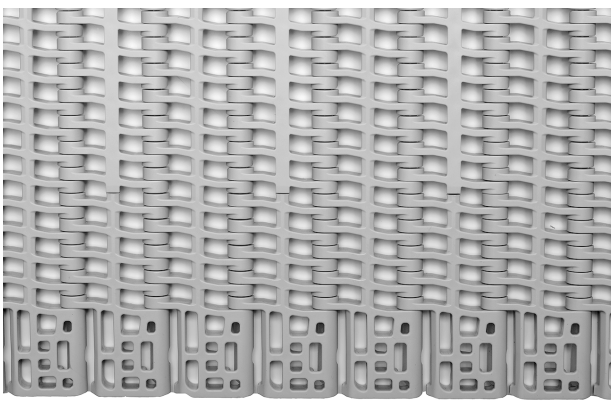

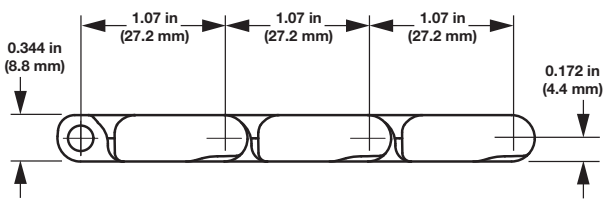

Uwagi na temat produktu

- **Przed przystąpieniem do projektowania przenośnika lub zamówieniem sprzętu należy skontaktować się z firmą Intralox, aby ustalić dokładne wymiary taśmy i stan zapasów.**
- Otwarty wzór z gładką powierzchnią górną i brzegami o całkowicie wyrównanej powierzchni.
- Brzegi taśmy o dużej wytrzymałości ograniczają liczbę punktów zaczepienia i zwiększają trwałość taśmy.
- Połączenie brzegów o dużej wytrzymałości z pinami bez łba hamuje migrację żerdzi spowodowaną rozszerzalnością cieplną w piecach mikrofalowych.
- Zgodność z obcęgami do demontażu pinów Intralox.
- Każdy materiał taśmy ma domyślny materiał pinu. Dostępne są inne materiały pinu. Firma Intralox może pomóc w określeniu najlepszej kombinacji materiału taśmy i pinu dla danego zastosowania.
- Szczegółowe informacje na temat materiałów znajdują się na początku Linia produktów.

Dane taśmy

Materiał taśmy	Standardowy materiał pinu, średnica 0,18 cala (4,6 mm)	Wytrzymałość taśmy		Zakres temperatury (przy pracy ciągłej)		Masa taśmy	
		funt-siła/ stopę	N/m	°F	°C	funty/ stopę kw.	kg/m²
Polipropylen	Polipropylen	700	10 200	Od 34 do 220	Od 1 do 104	0,76	3,71
Polipropylen Enduralox™	Polipropylen	700	10 200	Od 34 do 220	Od 1 do 104	0,76	3,71

Open Flush Grid

	cale	mm
Podziałka taśmy	1,07	27,2
Szerokość minimalna	10	254
Przyrosty szerokości (Patrz *Uwagi na temat produktu*.)	1,0	25,4
Minimalna wielkość otwarcia (w przybliżeniu)	0,17 × 0,29	4,3 × 7,4
Maksymalna wielkość otwarcia (w przybliżeniu)	0,28 × 0,29	7,1 × 7,4
Obszar otworów	43%	
Model zawiasów	Zamknięty	
Mocowanie pinu; typ pinu	Zasłonięty brzeg, bez łba	

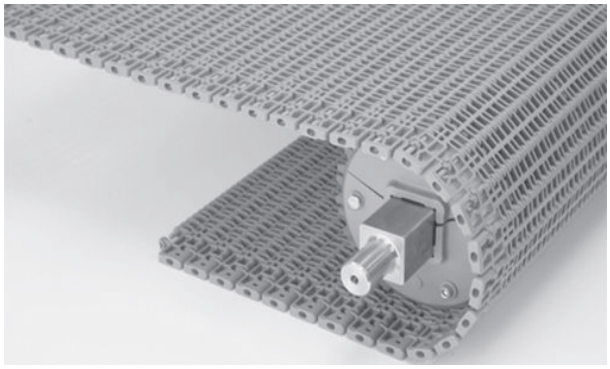

Uwagi na temat produktu

- **Przed przystąpieniem do projektowania przenośnika lub zamówieniem sprzętu należy skontaktować się z firmą Intralox, aby ustalić dokładne wymiary taśmy i stan zapasów.**
- Otwarty wzór z gładką powierzchnią górną i brzegami o całkowicie wyrównanej powierzchni.
- W przypadku taśm o szerokości do 42 cali (1066 mm) w rozwiązaniu Flush Edge stosuje się specjalne większe piny z nylonu odpornego na ścieranie.
- Są dostępne inne przyrosty szerokości. Więcej informacji można uzyskać, kontaktując się z działem obsługi klienta firmy Intralox.
- Każdy materiał taśmy ma domyślny materiał pinu. Dostępne są inne materiały pinu. Firma Intralox może pomóc w określeniu najlepszej kombinacji materiału taśmy i pinu dla danego zastosowania.
- Szczegółowe informacje na temat materiałów znajdują się na początku Linia produktów.
- W celu umożliwienia przymocowania pinu upewnij się, że zewnętrzne koła zębate są cofnięte na odległość 2,5 cala (63,5 mm) od brzegów taśmy do linii środkowej koła zębatego.
- Są dostępne zabieraki.

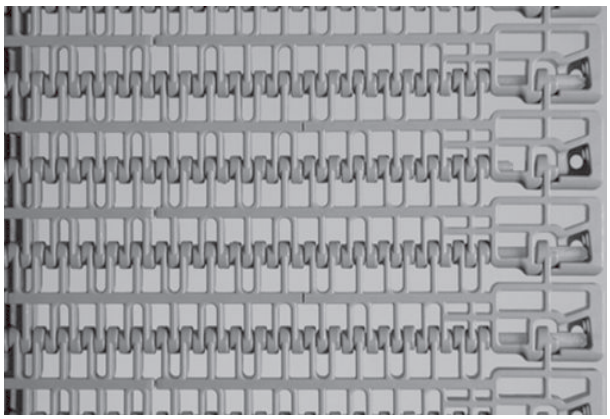

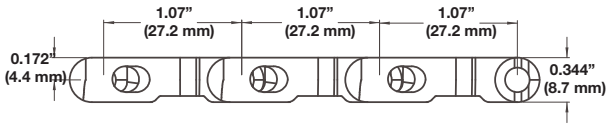

Dane taśmy

Materiał taśmy	Domyślny materiał pinu, średnica 0,18 cala (4,6 mm)	Wytrzymałość taśmy		Zakres temperatury (przy pracy ciągłej)		Masa taśmy	
		funt-siła/stopę	N/m	°F	°C	funty/stopę kw.	kg/m²
Polipropylen	Polipropylen	700	10 200	Od 34 do 220	Od 1 do 104	0,76	3,71
Acetal	Polipropylen	1 480	21 600	Od 34 do 200	Od 1 do 93	1,10	5,37
Nylon HR	Nylon HR	1200	17 500	Od -50 do 240	Od -46 do 116	1,02	4,98
Nylon HHR	Nylon HHR	1200	17 500	Od -50 do 310	Od -46 do 154	1,04	5,08

Mold To Width Flush Grid

	cale	mm
Podziałka taśmy	1,07	27,2
Szerokości odlewów	3,25	83
	4.5	114
	7,5	191
	-	85
Wielkość otworów (w przybliżeniu)	0,24 × 0,28	6,1 × 7,1
Obszar otworów	38%	
Model zawiasów	Otwarty	
Mocowanie pinu; typ pinu	Zatrzaskowe piny z łbem	

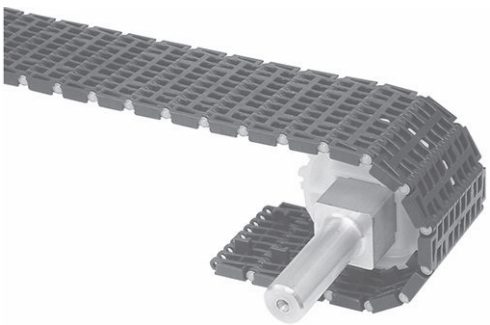

Uwagi na temat produktu

- **Przed przystąpieniem do projektowania przenośnika lub zamówieniem sprzętu należy skontaktować się z firmą Intralox, aby ustalić dokładne wymiary taśmy i stan zapasów.**
- Uformowane metodą wtrysku z solidnymi zakładkami prowadzącymi, które podpierają taśmę w zastosowaniach z ciężkim załadunkiem bocznym.
- Każdy materiał taśmy ma domyślny materiał pinu. Dostępne są inne materiały pinu. Firma Intralox może pomóc w określeniu najlepszej kombinacji materiału taśmy i pinu dla danego zastosowania.
- Szczegółowe informacje na temat materiałów znajdują się na początku Linia produktów.
- Brak zgodności z kołami zębatymi o średnicy podziałki mniejszej niż 3,5 cala (89 mm) (10 zębów). Jeśli wymagana jest średnica podziałki 3,5 cala (89 mm), nie należy używać dzielonego koła łańcuchowego.
- Wymagane koła zębate:
  - taśma 85 mm: jedno koło zębate
  - taśma 4,5 cala (114 mm): maksymalnie trzy koła zębate
  - taśma 7,5 cala (191 mm): maksymalnie pięć kół zębatych
- Tolerancje szerokości: +0,000/-0,020 cala (+0,000/-0,500 mm).
- Dowolna długość będąca wielokrotnością 10 stóp (3 m).

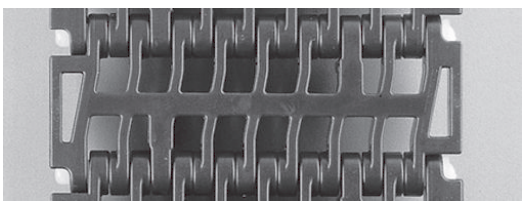

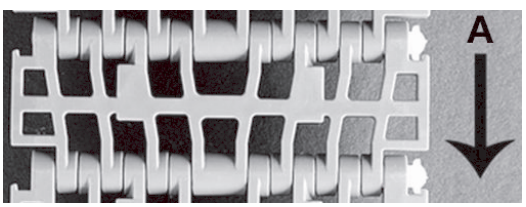

A Strzałki wskazują preferowany kierunek ruchu

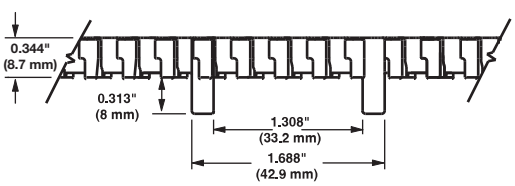

Rysunek 29: Seria 900 MTW Flush Grid, odlew o dedykowanej szerokości

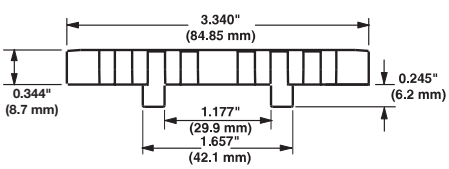

Rysunek 30: Seria 900 Flush Grid 85 mm, odlew o dedykowanej szerokości

Dane taśmy

Szerokość taśmy		Materiał taśmy	Domyślny materiał pinu, średnica 0,18 cala (4,6 mm)	Wytrzymałość taśmy		Zakres temperatury (przy pracy ciągłej)		Masa taśmy	
cale	mm			funt-siła	N	°F	°C	funty/ stopę	kg/m
3,25	83	Polipropylen	Nylon	130	578	Od 34 do 220	Od 1 do 104	0,31	0,46
3,25	83	Acetal	Nylon	250	1 110	Od -50 do 200	Od -46 do 93	0,42	0,62
4.5	114	Polipropylen	Nylon	263	1 170	Od 34 do 220	Od 1 do 104	0,39	0,58
4.5	114	Acetal	Nylon	555	2 470	Od -50 do 200	Od -46 do 93	0,54	0,80
7,5	191	Polipropylen	Nylon	438	1950	Od 34 do 220	Od 1 do 104	0,59	0,88
7,5	191	Acetal	Nylon	800	3 560	Od -50 do 200	Od -46 do 93	0,85	1,26
	85	Acetal	Nylon	275	1 220	Od -50 do 200	Od -46 do 93	0,38	0,57

ONEPIECE™ Live Transfer Flush Grid

	cale	mm
Podziałka taśmy	1,07	27,2
Szerokość minimalna	4,7	119
Przyrosty szerokości	0,33	8,4
Wielkość otworów (w przybliżeniu)	0,24 × 0,28	6,1 × 7,1
Obszar otworów	38%	
Model zawiasów	Otwarty	
Mocowanie pinu; typ pinu	Zatrzaskowe piny z łbem	

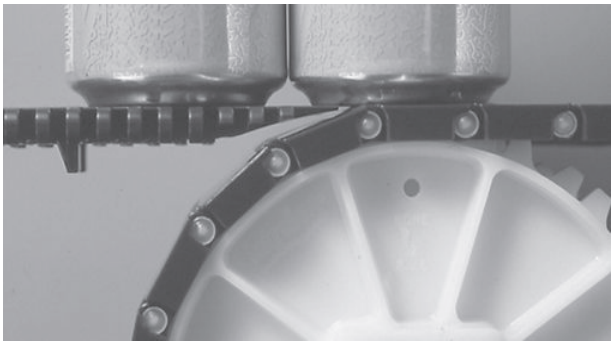

Uwagi na temat produktu

- **Przed przystąpieniem do projektowania przenośnika lub zamówieniem sprzętu należy skontaktować się z firmą Intralox, aby ustalić dokładne wymiary taśmy i stan zapasów.**
- Brzeg transferowy jest integralną częścią tej taśmy.
- Nylonowe piny zapewniają doskonałą odporność na zużycie.
- Każdy materiał taśmy ma domyślny materiał pinu. Dostępne są inne materiały pinu. Firma Intralox może pomóc w określeniu najlepszej kombinacji materiału taśmy i pinu dla danego zastosowania.
- Szczegółowe informacje na temat materiałów znajdują się na początku Linia produktów.
- Konieczne może być dodanie stałego wspornika ramy. Taśma transferowa nie będzie się wtedy zahaczać, przecinając się z taśmą zabierającą. Przed punktem transferu należy dodać podporę pod taśmą transferową. Więcej informacji zawiera Transfer pojemników pod kątem 90°.
- Podczas przenoszenia produktów z taśmy transferowej na taśmę odbierającą należy upewnić się, że powierzchnia taśmy transferowej nie znajduje się wyżej niż 0,06 cala (1,5 mm) nad powierzchnią taśmy odbierającej. Gdy produkt schodzi z taśmy podającej na taśmę transferową, wierzchy obu taśm powinny znajdować się na tym samym poziomie.
- Informacji o szerokościach taśm produkowanych na zamówienie udziela dział obsługi klienta firmy Intralox.
- Nie należy używać z kołami zębatymi o średnicy podziałki mniejszej niż 3,5 cala (89 mm) (10 zębów). Jeśli wymagana jest średnica podziałki 3,5 cala (89 mm), to nie należy używać dzielonego koła zębatego.
- Podczas obliczeń wytrzymałości taśmy należy odjąć 1,5 cala (38 mm) od faktycznej szerokości taśmy.
- Dostępna jest także taśma z jednym tabulatorem monitorującym o szerokości 4,7 cala (119 mm) i taśma z dwoma tabulatorami o szerokości 6 cali (152 mm).
- Uformowane metodą wtryskową tabulatory monitorujące pasują do standardowych torów ślizgowych 1,75 cala (44,5 mm), zapewniając prawidłowe wyrównanie taśmy.
- Dowolna długość będąca wielokrotnością 10 stóp (3 m).

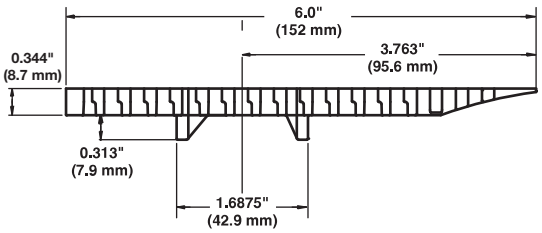

Rysunek 31: Taśma z dwoma tabulatorami monitorującymi 6,0 cali (152 mm)

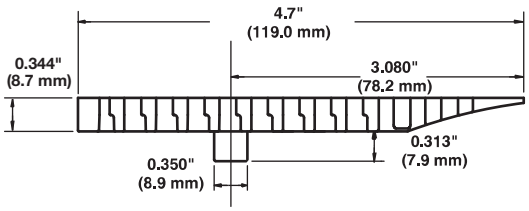

Rysunek 32: Taśma z jednym tabulatorem monitorującym 4,7 cala (119 mm)

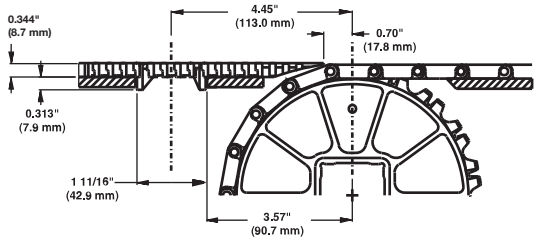

Rysunek 33: Wymiary montażowe

Dane taśmy

Materiał taśmy	Domyślny materiał pinu, średnica 0,18 cala (4,6 mm)	Wytrzymałość taśmy		Zakres temperatury (przy pracy ciągłej)		Masa taśmy	
		funt-siła/ stopę	N/m	°F	°C	funty/ stopę kw.	kg/m²
Polipropylen	Nylon	700	10 200	Od 34 do 220	Od 1 do 104	0,93	4,54
Acetal	Nylon	1 480	21 600	Od -50 do 200	Od -46 do 93	1,15	5,62
FR TPES	Nylon	1000	14 600	Od 40 do 150	Od 4 do 66	1,63	7,95

Raised Rib

	cale	mm
Podziałka taśmy	1,07	27,2
Szerokość minimalna	2	51
Przyrosty szerokości	0,33	8,4
Wielkość otworów (w przybliżeniu)	0,24 × 0,28	6,1 × 7,1
Obszar otworów	38%	
Obszar kontaktu z produktem	35%	
Model zawiasów	Otwarty	
Mocowanie pinu; typ pinu	Zatrzaskowe piny z łbem	

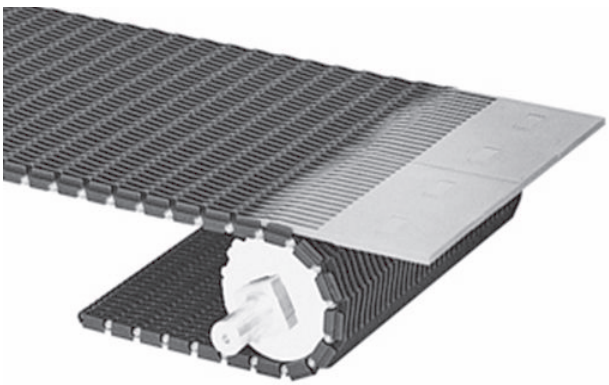

Uwagi na temat produktu

- **Przed przystąpieniem do projektowania przenośnika lub zamówieniem sprzętu należy skontaktować się z firmą Intralox, aby ustalić dokładne wymiary taśmy i stan zapasów.**
- W taśmach wykonanych z nylonu HR główny pin łączący jest przytrzymywany za pomocą krótkich pinów z łbem. Piny krótkie z łbem są wykonane z tego samego materiału co główny pin.
- Należy stosować nylon HR w zastosowaniach suchych, w podwyższonych temperaturach.
- Szczegółowe informacje na temat materiałów znajdują się na początku Linia produktów.
- Każdy materiał taśmy ma domyślny materiał pinu. Dostępne są inne materiały pinu. Firma Intralox może pomóc w określeniu najlepszej kombinacji materiału taśmy i pinu dla danego zastosowania.
- Szczegółowe informacje na temat materiałów znajdują się na początku Linia produktów.
- Powierzchnie z wysokim ożebrowaniem wystają 3/16 cala (4,7 mm) powyżej modułu podstawowego z krawędziami o całkowicie wyrównanej powierzchni.

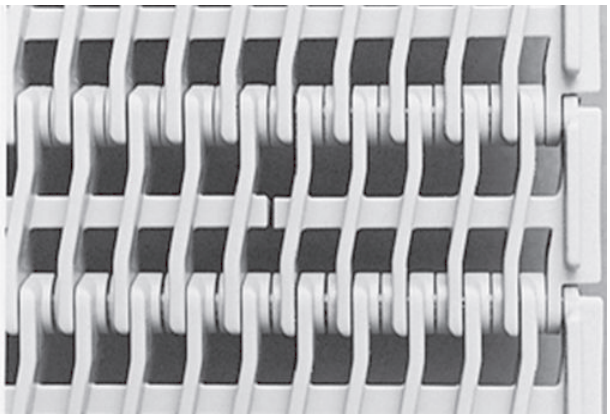

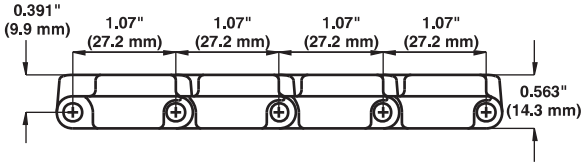

Dane taśmy

Materiał taśmy	Domyślny materiał pinu, średnica 0,18 cala (4,6 mm)	Wytrzymałość taśmy		Zakres temperatury (przy pracy ciągłej)		Masa taśmy	
		funt-siła/ stopę	N/m	°F	°C	funty/ stopę kw.	kg/m²
Polipropylen	Polipropylen	700	10 200	Od 34 do 220	Od 1 do 104	1,07	5,21
Polipropylen Enduralox	Polipropylen	700	10 200	Od 34 do 220	Od 1 do 104	1,07	5,21
Polietylen	Polietylen	350	5110	Od -50 do 150	Od -46 do 66	1,14	5,57
Acetal	Polipropylen	1 480	21 600	Od 34 do 200	Od 1 do 93	1,68	8,19
Acetal HSEC	Polipropylen	800	11 700	Od 34 do 200	Od 1 do 93	1,68	8,19
Nylon HHR	Nylon HHR	1200	17 500	Od -50 do 310	Od -46 do 154	1,60	7,80
Acetal[a]	Polietylen	1000	14 600	Od -50 do 70	Od -46 do 21	1,68	8,19

[a] Piny polietylenowe mogą być wykorzystywane do zastosowań chłodniczych, gdzie występują uderzenia lub gwałtowne uruchomienia/zatrzymania. Powoduje to jednak obniżenie wartości znamionowych.

Raised Rib with Heavy-Duty Edge

	cale	mm
Podziałka taśmy	1,07	27,2
Szerokość minimalna	4,7	118,4
Przyrosty szerokości	0,33	8,4
Wielkość otworów (w przybliżeniu)	0,24 × 0,28	6,1 × 7,1
Obszar otworów	38%	
Model zawiasów	Otwarty	
Mocowanie pinu; typ pinu	Zasłonięty brzeg, bez łba	

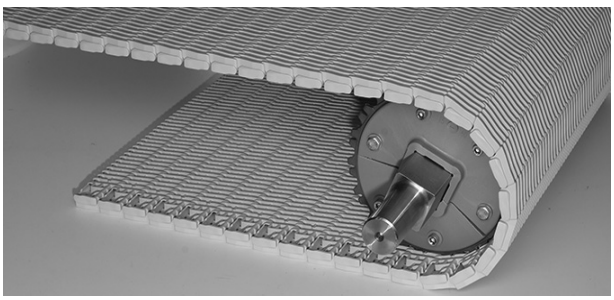

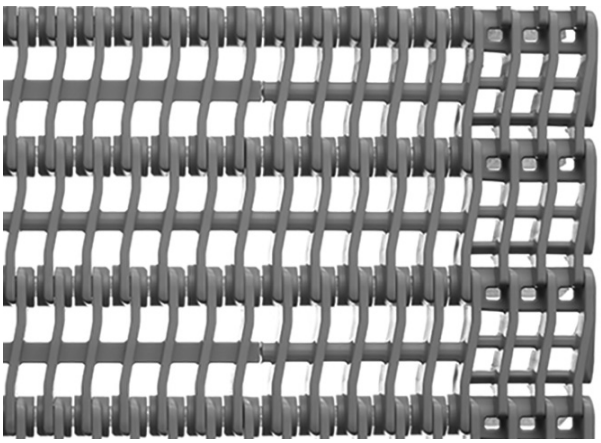

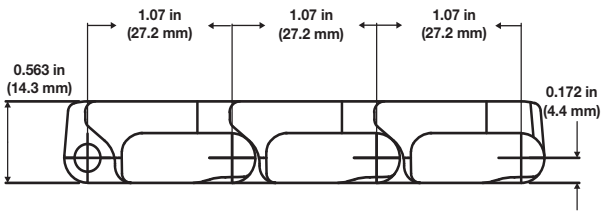

Uwagi na temat produktu

- **Przed przystąpieniem do projektowania przenośnika lub zamówieniem sprzętu należy skontaktować się z firmą Intralox, aby ustalić dokładne wymiary taśmy i stan zapasów.**
- Połączenie brzegów o dużej wytrzymałości z pinami bez łba hamuje migrację żerdzi spowodowaną rozszerzalnością cieplną w piecach mikrofalowych.
- Zgodność z obcęgami do demontażu pinów Intralox.
- Nadaje się do stosowania z palcowymi płytami transferowymi, co zapobiega przechylaniu produktu i zwisom.
- Podniesione żebra wystają 3/16 cala (4,7 mm) powyżej modułu podstawowego z brzegami o całkowicie wyrównanej powierzchni.
- Każdy materiał taśmy ma domyślny materiał pinu. Dostępne są inne materiały pinu. Firma Intralox może pomóc w określeniu najlepszej kombinacji materiału taśmy i pinu dla danego zastosowania.
- Szczegółowe informacje na temat materiałów znajdują się na początku Linia produktów.

Dane taśmy

Materiał taśmy	Domyślny materiał pinu, średnica 0,18 cala (4,6 mm)	Wytrzymałość taśmy		Zakres temperatury (przy pracy ciągłej)		Masa taśmy	
		funt-siła/stopę	N/m	°F	°C	funty/stopę kw.	kg/m²
Polipropylen	Polipropylen	700	10 200	Od 34 do 220	Od 1 do 104	1,07	5,22
Polipropylen Enduralox	Polipropylen	700	10 200	Od 34 do 220	Od 1 do 104	1,07	5,22

Mold To Width Raised Rib

	cale	mm
Podziałka taśmy	1,07	27,2
Szerokości odlewów (niebieski acetal)	1,1	29
	1,5	37
	1,8	46
	2,2	55
Wielkość otworów (w przybliżeniu)	0,24 × 0,28	6,1 × 7,1
Obszar otworów	38% – 40%	
Model zawiasów	Zamknięty	
Mocowanie pinu; typ pinu	Zatrzaskowe piny z łbem	

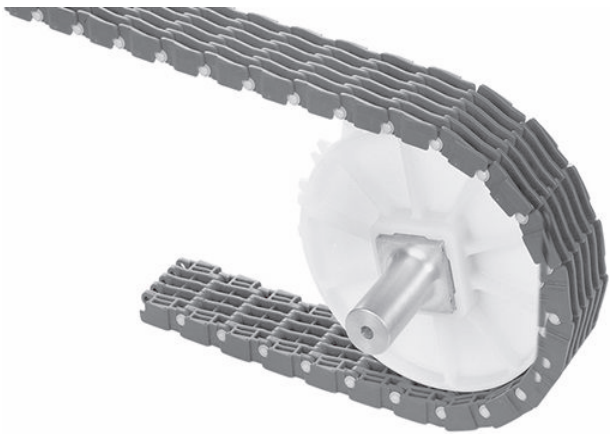

Uwagi na temat produktu

- **Przed przystąpieniem do projektowania przenośnika lub zamówieniem sprzętu należy skontaktować się z firmą Intralox, aby ustalić dokładne wymiary taśmy i stan zapasów.**
- Podniesione żebra rozciągają się na całą szerokość taśmy, zwiększając stabilność pojemników.
- Nylonowe piny krótkie z łbem zapewniają większą trwałość.
- Każdy materiał taśmy ma domyślny materiał pinu. Dostępne są inne materiały pinu. Firma Intralox może pomóc w określeniu najlepszej kombinacji materiału taśmy i pinu dla danego zastosowania.
- Szczegółowe informacje na temat materiałów znajdują się na początku Linia produktów.
- Obsługuje zarówno małe, jak i większe produkty, co ułatwia wymianę produktów.
- Taśma 1,8 cala (46 mm) może być także wykonana z szarego polipropylenu, jeśli jest wymagane większe tarcie.
- Dowolna długość będąca wielokrotnością 10 stóp (3 m).

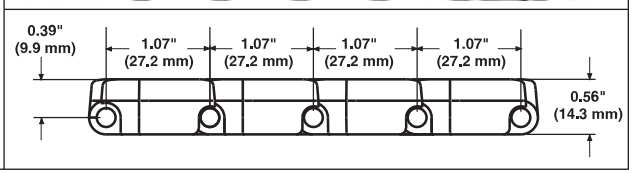

Dane taśmy

Szerokość taśmy		Materiał taśmy	Domyślny materiał pinu, średnica 0,18 cala (4,6 mm)	Wytrzymałość taśmy		Zakres temperatury (przy pracy ciągłej)		Masa taśmy	
cale	mm			funt-siła	N	°F	°C	funty/stopę	kg/m
1,1	29	Acetal	Nylon	140	623	Od -50 do 200	Od -46 do 93	0,19	0,29
1,5	37	Acetal	Nylon	200	890	Od -50 do 200	Od -46 do 93	0,23	0,35
1,8	46	Acetal	Nylon	230	1020	Od -50 do 200	Od -46 do 93	0,29	0,43
1,8	46	Polipropylen	Nylon	90	400	Od 34 do 220	Od 1 do 104	0,19	0,28
2,2	56	Acetal	Nylon	200[a]	890[a]	Od -50 do 200	Od -46 do 93	0,34	0,50

[a] 270 lb (1200 N) w przypadku taśmy 2,2 cala (55 mm) z dwoma (2) kołami zębatymi.

Flat Top

	cale	mm
Podziałka taśmy	1,07	27,2
Szerokość minimalna	2	51
Przyrosty szerokości	0,33	8,4
Rozmiar otworu	-	-
Obszar otworów	0%	
Model zawiasów	Zamknięty	
Mocowanie pinu; typ pinu	Zatrzaskowe piny z łbem	

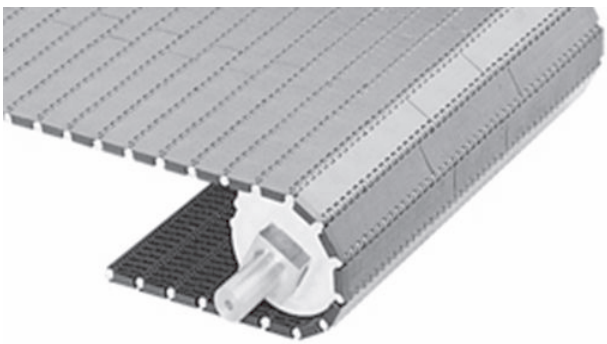

Uwagi na temat produktu

- **Przed przystąpieniem do projektowania przenośnika lub zamówieniem sprzętu należy skontaktować się z firmą Intralox, aby ustalić dokładne wymiary taśmy i stan zapasów.**
- Gładka, zamknięta powierzchnia z brzegami o całkowicie wyrównanej powierzchni.
- W taśmach wykonanych z nylonu HR główny pin łączący jest przytrzymywany za pomocą krótkich pinów z łbem. Piny krótkie z łbem są wykonane z tego samego materiału co główny pin.
- Należy stosować nylon HR w zastosowaniach suchych, w podwyższonych temperaturach.
- Każdy materiał taśmy ma domyślny materiał pinu. Dostępne są inne materiały pinu. Firma Intralox może pomóc w określeniu najlepszej kombinacji materiału taśmy i pinu dla danego zastosowania.
- Szczegółowe informacje na temat materiałów znajdują się na początku Linia produktów.
- Idealne do przenoszenia szkła i innych pojemników.

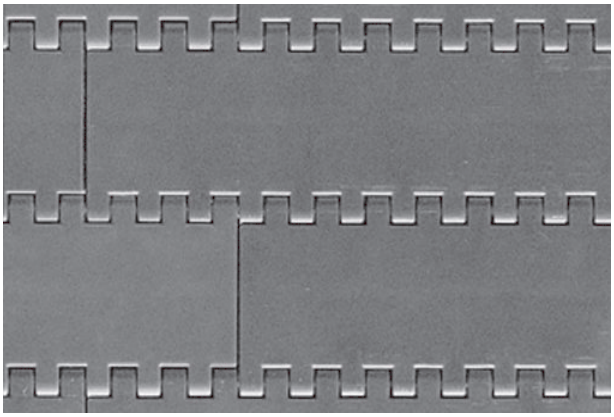

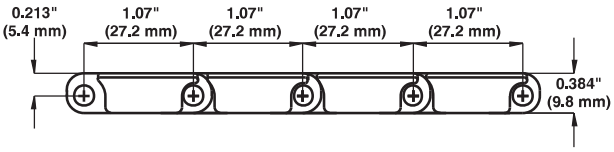

Dane taśmy

Materiał taśmy	Domyślny materiał pinu, średnica 0,18 cala (4,6 mm)	Wytrzymałość taśmy		Zakres temperatury (przy pracy ciągłej)		Masa taśmy	
		funt-siła/ stopę	N/m	°F	°C	funty/ stopę kw.	kg/m²
Polipropylen	Polipropylen	700	10 200	Od 34 do 220	Od 1 do 104	0,96	4,69
Polietylen	Polietylen	350	5110	Od -50 do 150	Od -46 do 66	1,01	4,95
Acetal	Polipropylen	1 480	21 600	Od 34 do 200	Od 1 do 93	1,50	7,30
Acetal HSEC	Polipropylen	800	11 700	Od 34 do 200	Od 1 do 93	1,50	7,30
Nylon HR	Nylon HR	1200	17 500	Od -50 do 240	Od -46 do 116	1,40	6,80
Nylon HHR	Nylon HHR	1200	17 500	Od -50 do 310	Od -46 do 154	1,40	6,80
Acetal[a]	Polietylen	1000	14 600	Od -50 do 70	Od -46 do 21	1,50	7,30
Polipropylen wykrywalny A22	Polipropylen	450	6 570	Od 34 do 150	Od 1 do 66	2,21	10,79

[a] Piny polietylenowe mogą być wykorzystywane do zastosowań chłodniczych, gdzie występują uderzenia lub gwałtowne uruchomienia/zatrzymania. Powoduje to jednak obniżenie wartości znamionowych.

Mold To Width Flat Top

	cale	mm
Podziałka taśmy	1,07	27,2
Szerokości odlewów	3,25	83
	4.5	114
	7,5	191
	-	85
Wielkość otworów (w przybliżeniu)	-	-
Obszar otworów	0%	
Model zawiasów	Otwarty	
Mocowanie pinu; typ pinu	Zatrzaskowe piny z łbem	

Uwagi na temat produktu

- **Przed przystąpieniem do projektowania przenośnika lub zamówieniem sprzętu należy skontaktować się z firmą Intralox, aby ustalić dokładne wymiary taśmy i stan zapasów.**
- Gładka, zamknięta powierzchnia z brzegami o całkowicie wyrównanej powierzchni.
- Uformowane metodą wtrysku z solidnymi zakładkami prowadzącymi, które podpierają taśmę w zastosowaniach z ciężkim załadunkiem bocznym.
- Każdy materiał taśmy ma domyślny materiał pinu. Dostępne są inne materiały pinu. Firma Intralox może pomóc w określeniu najlepszej kombinacji materiału taśmy i pinu dla danego zastosowania.
- Szczegółowe informacje na temat materiałów znajdują się na początku Linia produktów.
- Nie należy używać z kołami zębatymi o średnicy podziałowej mniejszej niż 3,5 cala (89 mm) (10 zębów). Jeśli wymagana jest średnica podziałki 3,5 cala (89 mm), nie należy używać dzielonego koła łańcuchowego.
- Na taśmie o szerokości 3,25 cala (83 mm) i 85 mm można umieścić jedno koło zębate. Na taśmie o szerokości 4,5 cali (114 mm) można umieścić maksymalnie trzy koła zębate. Na taśmie o szerokości 7,5 cala (191 mm) można umieścić maksymalnie pięć kół zębatych.
- Dowolna długość będąca wielokrotnością 10 stóp (3 m).

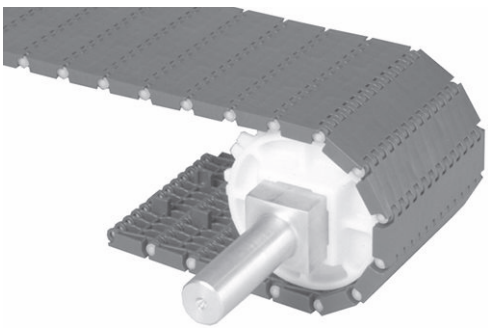

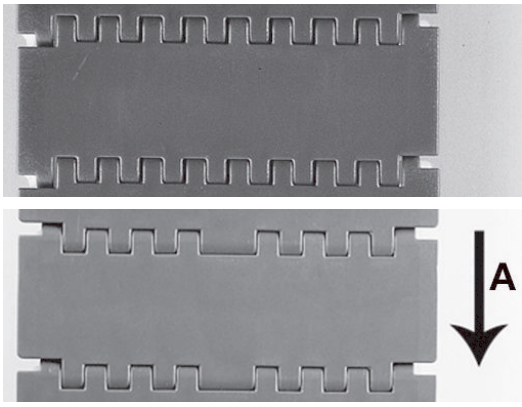

A preferowany kierunek ruchu

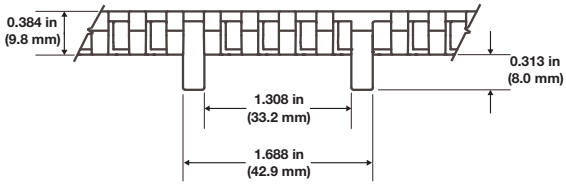

Rysunek 34: S900 Flat Top Mold to Width

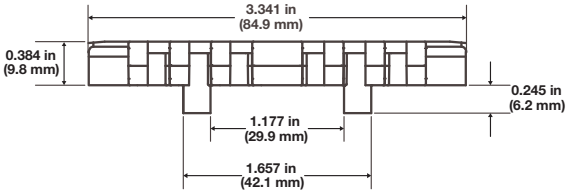

Rysunek 35: S900 Flat Top 85 mm Mold to Width

Dane taśmy

Szerokość taśmy		Materiał taśmy	Domyślny materiał pinu, średnica 0,18 cala (4,6 mm)	Wytrzymałość taśmy		Zakres temperatury (przy pracy ciągłej)		Masa taśmy	
cale	mm			funt-siła	N	°F	°C	funty/ stopę	kg/m
3,25	83	Polipropylen	Nylon	130	578	Od 34 do 220	Od 1 do 104	0,37	0,55
3,25	83	Acetal	Nylon	250	1 110	Od -50 do 200	Od -46 do 93	0,52	0,77
4.5	114	Polipropylen	Nylon	263	1 170	Od 34 do 220	Od 1 do 104	0,52	0,77
4.5	114	Acetal	Nylon	555	2 470	Od -50 do 200	Od -46 do 93	0,74	1,10
7,5	191	Polipropylen	Nylon	438	1950	Od 34 do 220	Od 1 do 104	0,83	1,24
7,5	191	Acetal	Nylon	800	3 560	Od -50 do 200	Od -46 do 93	1,18	1,76
	85	Acetal	Nylon	500	2 220	Od -50 do 200	Od -46 do 93	0,50	0,74

ONEPIECE™ Live Transfer Flat Top

	cale	mm
Podziałka taśmy	1,07	27,2
Szerokość minimalna	4,7	119
Przyrosty szerokości	0,33	8,4
Wielkość otworów (w przybliżeniu)	-	-
Obszar otworów	0%	
Model zawiasów	Zamknięty	
Mocowanie pinu; typ pinu	Zatrzaskowe piny z łbem	

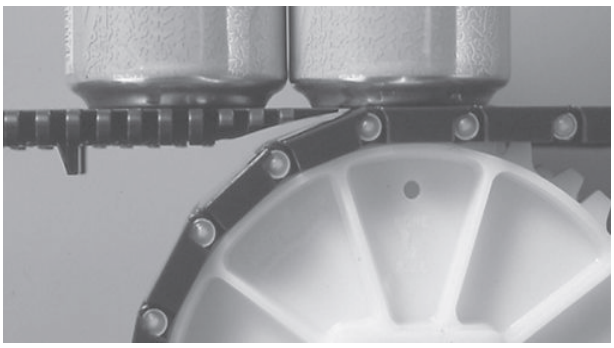

Uwagi na temat produktu

- **Przed przystąpieniem do projektowania przenośnika lub zamówieniem sprzętu należy skontaktować się z firmą Intralox, aby ustalić dokładne wymiary taśmy i stan zapasów.**
- Brzeg transferowy jest integralną częścią taśmy.
- Nylonowe piny zapewniają doskonałą odporność na zużycie.
- Każdy materiał taśmy ma domyślny materiał pinu. Dostępne są inne materiały pinu. Firma Intralox może pomóc w określeniu najlepszej kombinacji materiału taśmy i pinu dla danego zastosowania.
- Szczegółowe informacje na temat materiałów znajdują się na początku Linia produktów.
- Konieczne może być dodanie stałego wspornika ramy. Taśma transferowa nie będzie się wtedy zahaczać, przecinając się z taśmą zabierającą. Przed punktem transferu należy dodać podporę pod taśmą transferową. Więcej informacji zawiera Transfer pojemników pod kątem 90°.
- Podczas przenoszenia produktów z taśmy transferowej na taśmę odbierającą należy upewnić się, że powierzchnia taśmy transferowej nie znajduje się wyżej niż 0,06 cala (1,5 mm) nad powierzchnią taśmy odbierającej. Gdy produkt schodzi z taśmy podającej na taśmę transferową, wierzchy obu taśm powinny znajdować się na tym samym poziomie.
- Informacji o szerokościach taśm produkowanych na zamówienie udziela dział obsługi klienta firmy Intralox.
- Dowolna długość będąca wielokrotnością 10 stóp (3 m).
- Dostępna jest także wersja taśmy z jednym tabulatorem monitorującym o szerokości 4,7 cala (119 mm) i z dwoma tabulatorami monitorującymi o szerokości 6 cali (152 mm).
- Uformowane metodą wtryskową tabulatory monitorujące pasują do standardowych torów ślizgowych 1,75 cala (44,5 mm), zapewniając prawidłowe wyrównanie taśmy.
- Nie należy używać z kołami zębatymi o średnicy podziałki mniejszej niż 3,5 cala (89 mm) (10 zębów). Jeśli wymagana jest średnica podziałki 3,5 cala (89 mm), to nie należy używać dzielonego koła zębatego.

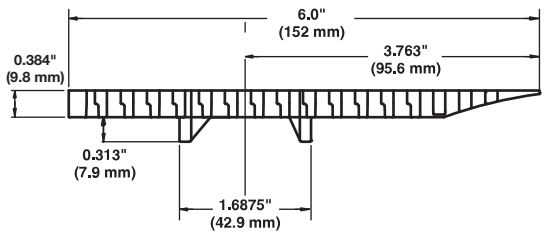

Rysunek 36: Taśma z dwoma tabulatorami monitorującymi 6,0 cali (152 mm)

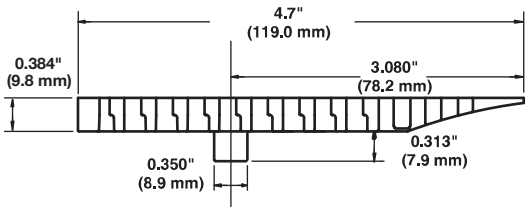

Rysunek 37: Taśma z jednym tabulatorem monitorującym 4,7 cala (119 mm)

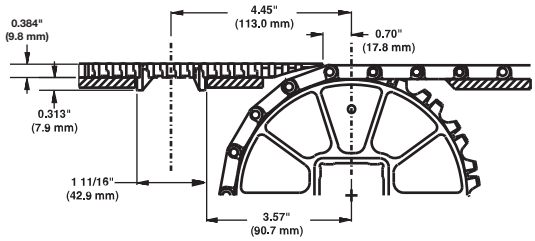

Dane taśmy

Materiał taśmy	Domyślny materiał pinu, średnica 0,18 cala (4,6 mm)	Wytrzymałość taśmy		Zakres temperatury (przy pracy ciągłej)		Masa taśmy	
		funt-siła/stopę	N/m	°F	°C	funty/stopę kw.	kg/m²
Polipropylen	Nylon	700	10 200	Od 34 do 220	Od 1 do 104	0,93	4,54
Acetal	Nylon	1 480	21 600	Od -50 do 200	Od -46 do 93	1,50	7,30

Perforated Flat Top

	cale	mm
Podziałka taśmy	1,07	27,2
Szerokość minimalna	2	51
Przyrosty szerokości	0,33	8,4
Rozmiar otworu	Patrz *Uwagi na temat produktu*.	
Obszar otworów	Patrz *Uwagi na temat produktu*.	
Model zawiasów	Zamknięty	
Mocowanie pinu; typ pinu	Zatrzaskowe piny z łbem	

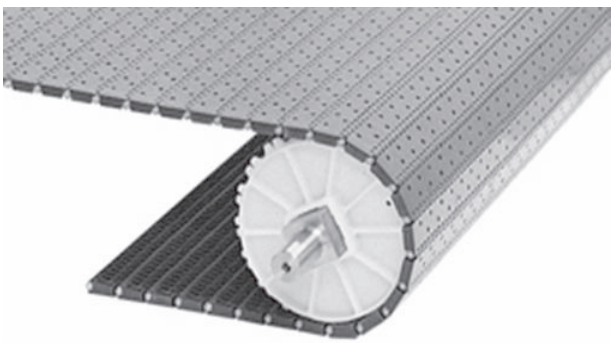

Uwagi na temat produktu

- **Przed przystąpieniem do projektowania przenośnika lub zamówieniem sprzętu należy skontaktować się z firmą Intralox, aby ustalić dokładne wymiary taśmy i stan zapasów.**
- Rozmiary otworów zawierają 3% obszaru otwarcia przy zawiasie.
- Górne krawędzie otworów są zaokrąglone, co zapewnia cichą pracę i wydajne działanie próżni.
- Inne układy i wymiary otworów można utworzyć, nawiercając moduły serii S900 Flat Top.
- W taśmach wykonanych z nylonu HR główny pin łączący jest przytrzymywany za pomocą pinów z krótkim łbem wykonanych z tego samego materiału co główny pin.
- Każdy materiał taśmy ma domyślny materiał pinu. Dostępne są inne materiały pinu. Firma Intralox może pomóc w określeniu najlepszej kombinacji materiału taśmy i pinu dla danego zastosowania.
- Szczegółowe informacje na temat materiałów znajdują się na początku Linia produktów.
- W podwyższonych temperaturach należy używać dzielonych kół zębatych ze stali nierdzewnej.
- Przeznaczone do zastosowań transferu próżniowego, mają muszlowy spód, aby ograniczyć blokowanie strony transportowej przenośnika.
- Dostępne rozmiary otworów:
  - Ø 0,125 cala (3,2 mm) — 5% obszaru otwarcia
  - Ø 0,15625 cala (4,0 mm) — 6% obszaru otwarcia
  - Ø 0,1875 cala (4,8 mm) — 8% obszaru otwarcia

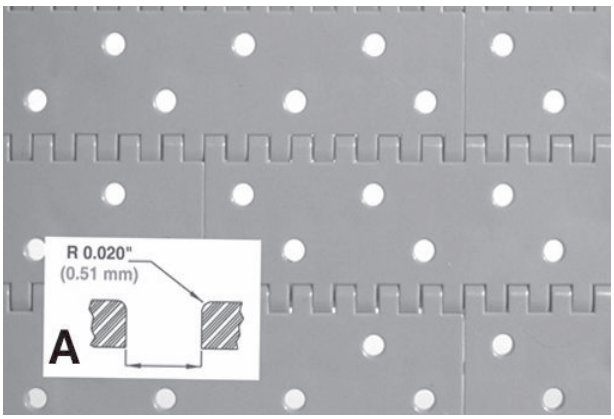

A otwór powstały wraz z modułem wykonanym metodą wtrysku

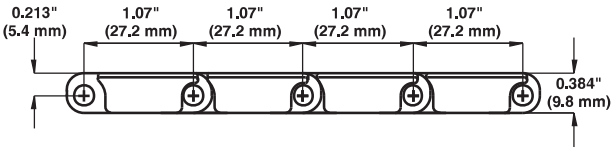

Dane taśmy

Materiał taśmy	Domyślny materiał pinu, średnica 0,18 cala (4,6 mm)	Wytrzymałość taśmy		Zakres temperatury (przy pracy ciągłej)		Masa taśmy 1/8 cala		Masa taśmy 5/32 cala		Masa taśmy 3/16 cala	
		funt-siła/stopę	N/m	°F	°C	funty/stopę kw.	kg/m²	funty/stopę kw.	kg/m²	funty/stopę kw.	kg/m²
Polipropylen	Polipropylen	700	10 200	Od 34 do 220	Od 1 do 104	–	–	0,93	4,54	–	–
Polietylen	Polietylen	350	5110	Od -50 do 150	Od -46 do 66	–	–	0,98	4,79	–	–
Acetal	Polipropylen	1 480	21 600	Od 34 do 200	Od 1 do 93	1,48	7,23	1,46	7,11	1,43	6,98
Acetal HSEC	Polipropylen	800	11 700	Od 34 do 200	Od 1 do 93	–	–	1,46	7,11	–	–
FR TPES	Polipropylen	750	10 900	Od 40 do 150	Od 4 do 66	–	–	1,59	7,76	–	–
Nylon HR	Nylon HR	1200	17 500	Od -50 do 240	Od -46 do 116	–	–	1,40	6,80	–	–
Acetal[a]	Polietylen	1000	14 600	Od -50 do 70	Od -46 do 21	1,48	7,23	1,46	7,11	1,43	6,98
UVFR	UVFR	700	10 200	Od -34 do 200	Od 1 do 93	2,04	9,96	2,04	9,96	2,04	9,96

[a] Piny polietylenowe mogą być wykorzystywane do zastosowań chłodniczych, gdzie występują uderzenia lub gwałtowne uruchomienia/zatrzymania. Powoduje to jednak obniżenie wartości znamionowych. Rozmiary otworów 1/8 cala (3,2 mm) i 3/16 cala (4,8 mm) są dostępne tylko w przypadku acetalu.

Mesh Top

	cale	mm
Podziałka taśmy	1,07	27,2
Szerokość minimalna	2	51
Przyrosty szerokości	0,33	8,4
Wielkość otworów (w przybliżeniu)	0,05 × 0,31	1,3 × 7,9
Obszar otworów	24%	
Model zawiasów	Otwarty	
Mocowanie pinu; typ pinu	Zatrzaskowe piny z łbem	

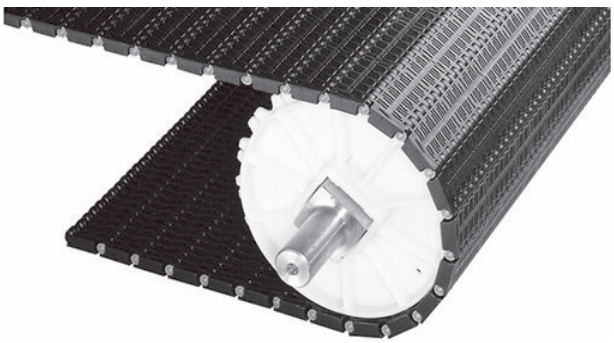

Uwagi na temat produktu

- **Przed przystąpieniem do projektowania przenośnika lub zamówieniem sprzętu należy skontaktować się z firmą Intralox, aby ustalić dokładne wymiary taśmy i stan zapasów.**
- Krawędzie o całkowicie wyrównanej powierzchni.
- Każdy materiał taśmy ma domyślny materiał pinu. Dostępne są inne materiały pinu. Firma Intralox może pomóc w określeniu najlepszej kombinacji materiału taśmy i pinu dla danego zastosowania.
- Szczegółowe informacje na temat materiałów znajdują się na początku Linia produktów.
- Doskonale nadaje się do przetwórstwa owocowo-warzywnego, zwłaszcza do produktów z łodygą i zastosowań, gdzie występuje odwadnianie.

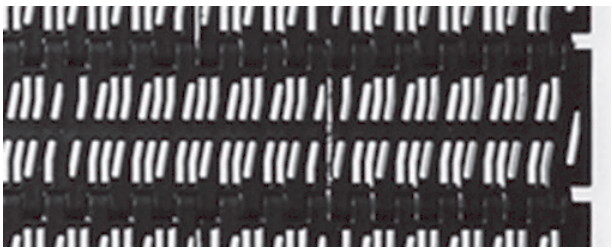

Rysunek 38: Powierzchnia wierzchnia

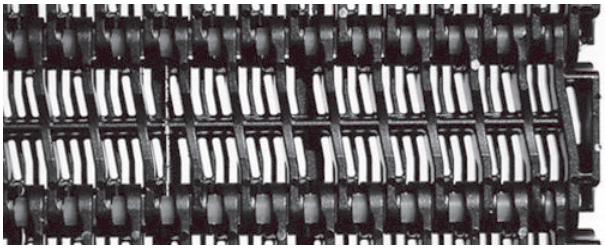

Rysunek 39: Powierzchnia spodnia

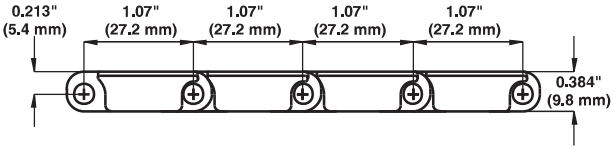

Rysunek 40: Wymiary

Dane taśmy

Materiał taśmy	Domyślny materiał pinu, średnica 0,18 cala (4,6 mm)	Wytrzymałość taśmy		Zakres temperatury (przy pracy ciągłej)		Masa taśmy	
		funt-siła/ stopę	N/m	°F	°C	funty/ stopę kw.	kg/m²
Acetal	Polipropylen	1 480	21 600	Od 34 do 200	Od 1 do 93	1,39	6,79
Polipropylen	Polipropylen	700	10 200	Od 34 do 220	Od 1 do 104	0,93	4,55
Polietylen	Polietylen	350	5110	Od -50 do 150	Od -46 do 66	0,99	4,84

Diamond Friction Top

	cale	mm
Podziałka taśmy	1,07	27,2
Szerokość minimalna	3,0	76
Przyrosty szerokości	0,33	8,4
Model zawiasów	Otwarty	
Mocowanie pinu; typ pinu	Zatrzaskowe piny z łbem	

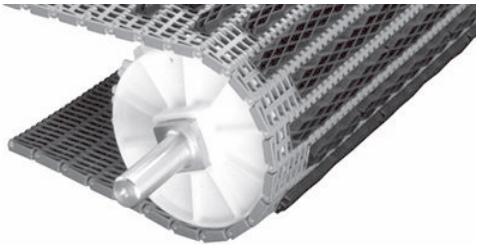

Uwagi na temat produktu

- **Przed przystąpieniem do projektowania przenośnika lub zamówieniem sprzętu należy skontaktować się z firmą Intralox, aby ustalić dokładne wymiary taśmy i stan zapasów.**
- Dwa moduły gumowe tworzą powierzchnię cierną o wysokim współczynniku tarcia, która nie zakłóca ruchu strony transportowej i kół zębatych.
- Dostępne z szarego polipropylenu z czarną gumą, białego polipropylenu z białą gumą oraz naturalnego polietylenu z białą gumą.
- Zalecane są piny odporne na ścieranie.
- Każdy materiał taśmy ma domyślny materiał pinu. Dostępne są inne materiały pinu. Firma Intralox może pomóc w określeniu najlepszej kombinacji materiału taśmy i pinu dla danego zastosowania.
- Szczegółowe informacje na temat materiałów znajdują się na początku Linia produktów.
- Maksymalny stopień wzniosu zależy od temperatury, warunków środowiskowych i charakterystyki produktu. Elementy te należy wziąć pod uwagę, projektując systemy przenośnikowe zawierające te taśmy.
- Nie zaleca się stosowania w warunkach, w których dochodzi do akumulacji produktów. Aby uzyskać informacje na temat wartości tarcia między produktem a taśmą, należy skontaktować się z działem obsługi klienta firmy Intralox.
- W przypadku używania tej taśmy na przenośniku z napędem centralnym może być konieczne założenie kołnierzy, aby przytrzymywać taśmę z boku na rolce zapewniającej wygięcie w kierunku przeciwnym przed napędem.
- Minimalny nominalny odstęp od brzegów wynosi na przemian 1 cal (25 mm) oraz 1,7 cala (43 mm).

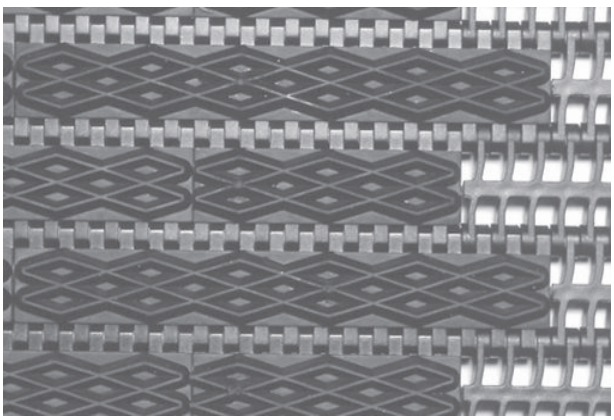

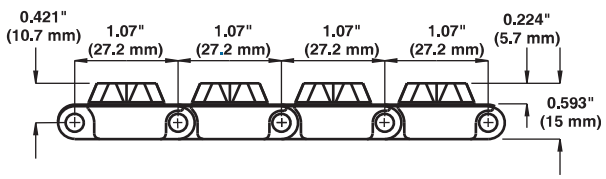

Dane taśmy

Podstawowy materiał taśmy	Podstawa / Friction Top	Domyślny materiał pinu, średnica 0,18 cala (4,6 mm)	Wytrzymałość taśmy		Zakres temperatury (przy pracy ciągłej)		Masa taśmy		Twardość taśmy Friction Top	Dopuszczalność przez agencje	
			funt-siła/stopę	N/m	°F	°C	funty/stopę kw.	kg/m²		FDA (USA)	EU MC[a]
Polipropylen	Szary/czarny	Polipropylen	1000	14 600	Od 34 do 150	Od 1 do 66	1,40	6,83	45 w skali Shore'a A	b	
Polipropylen	Biały/biały	Polipropylen	1000	14 600	Od 34 do 150	Od 1 do 66	1,40	6,83	56 w skali Shore'a A	b	c
Polietylen	Naturalny/biały	Polietylen	350	5110	Od -50 do 120	Od -46 do 49	1,50	7,32	56 w skali Shore'a A	b	c

[a] Europejski certyfikat migracji potwierdza dopuszczenie do kontaktu z żywnością według rozporządzenia UE nr 10/2011.
[b] Zgodna z regulacjami FDA z ograniczeniem: Nie używać w bezpośrednim kontakcie z tłustą żywnością.
[c] Zgodna z regulacjami UE z ograniczeniem: Nie używać w bezpośrednim kontakcie z tłustą żywnością.

Square Friction Top

	cale	mm
Podziałka taśmy	1,07	27,2
Szerokość minimalna	3,0	76
Przyrosty szerokości	0,33	8,4
Model zawiasów	Otwarty	
Mocowanie pinu; typ pinu	Zatrzaskowe piny z łbem	

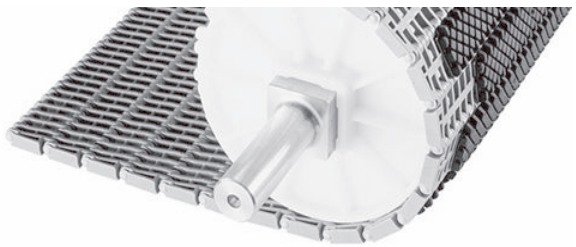

Uwagi na temat produktu

- **Przed przystąpieniem do projektowania przenośnika lub zamówieniem sprzętu należy skontaktować się z firmą Intralox, aby ustalić dokładne wymiary taśmy i stan zapasów.**
- Dwa moduły gumowe tworzą powierzchnię cierną o wysokim współczynniku tarcia, która nie zakłóca ruchu strony transportowej i kół zębatych.
- Dostępne z szarego polipropylenu z czarną gumą i z białego polipropylenu z biała gumą.
- Zalecane są piny odporne na ścieranie.
- Każdy materiał taśmy ma domyślny materiał pinu. Dostępne są inne materiały pinu. Firma Intralox może pomóc w określeniu najlepszej kombinacji materiału taśmy i pinu dla danego zastosowania.
- Szczegółowe informacje na temat materiałów znajdują się na początku Linia produktów.
- Nie zaleca się stosowania w warunkach, w których dochodzi do akumulacji produktów. Aby uzyskać informacje na temat wartości tarcia między produktem a taśmą, należy skontaktować się z działem obsługi klienta firmy Intralox.
- Maksymalny stopień wzniosu zależy od temperatury, warunków środowiskowych i charakterystyki produktu. Elementy te należy wziąć pod uwagę, projektując systemy przenośnikowe zawierające te taśmy.
- W przypadku używania tej taśmy na przenośniku z napędem centralnym może być konieczne założenie kołnierzy, aby przytrzymywać taśmę z boku na rolce zapewniającej wygięcie w kierunku przeciwnym przed napędem.
- Minimalny nominalny odstęp od brzegów wynosi na przemian 1 cal (25 mm) oraz 1,7 cala (43 mm).

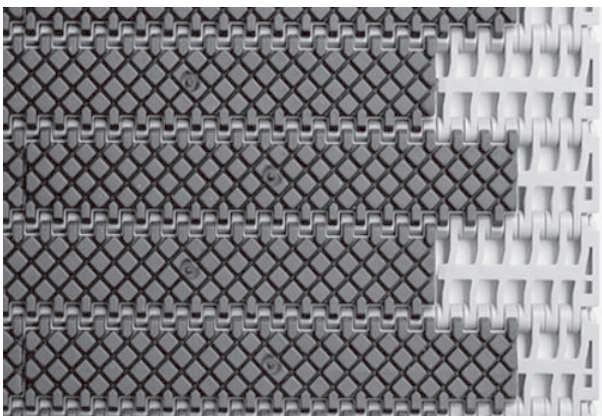

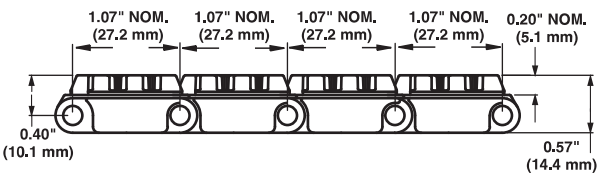

Dane taśmy

Podstawowy materiał taśmy	Podstawa / Friction Top	Domyślny materiał pinu, średnica 0,18 cala (4,6 mm)	Wytrzymałość taśmy		Zakres temperatury (przy pracy ciągłej)		Masa taśmy		Twardość taśmy Friction Top	Dopuszczalność przez agencje	
			funt-siła/stopę	N/m	°F	°C	funty/stopę kw.	kg/m²		FDA (USA)	EU MC[a]
Polipropylen	Szary/czarny	Polipropylen	1000	14 600	Od 34 do 150	Od 1 do 66	1,50	7,32	45 w skali Shore'a A	b	
Polipropylen	Biały/biały	Polipropylen	1000	14 600	Od 34 do 150	Od 1 do 66	1,50	7,32	56 w skali Shore'a A	b	c

[a] Europejski certyfikat migracji potwierdza dopuszczenie do kontaktu z żywnością według rozporządzenia UE nr 10/2011.
[b] Zgodna z regulacjami FDA z ograniczeniem: Nie używać w bezpośrednim kontakcie z tłustą żywnością.
[c] Zgodna z regulacjami UE z ograniczeniem: Nie używać w bezpośrednim kontakcie z tłustą żywnością.

Mold To Width Square Friction Top 29 mm

	cale	mm
Podziałka taśmy	1,07	27,2
Szerokość odlewu	1,1	29
Model zawiasów	Zamknięty	
Mocowanie pinu; typ pinu	Zatrzaskowe piny z łbem	

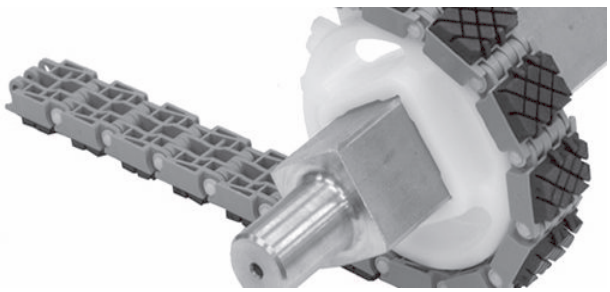

Uwagi na temat produktu

- **Przed przystąpieniem do projektowania przenośnika lub zamówieniem sprzętu należy skontaktować się z firmą Intralox, aby ustalić dokładne wymiary taśmy i stan zapasów.**
- Dwa moduły gumowe tworzą powierzchnię cierną o wysokim współczynniku tarcia, która nie zakłóca ruchu strony transportowej i kół zębatych.
- Dostępne są z szarego polipropylenu z czarną gumą, szarego acetalu z czarną gumą i z niebieskiego acetalu z czarną gumą.
- Każdy materiał taśmy ma domyślny materiał pinu. Dostępne są inne materiały pinu. Firma Intralox może pomóc w określeniu najlepszej kombinacji materiału taśmy i pinu dla danego zastosowania.
- Szczegółowe informacje na temat materiałów znajdują się na początku Linia produktów.
- Nie zaleca się stosowania w warunkach, w których dochodzi do akumulacji produktów. Aby uzyskać informacje na temat wartości tarcia między produktem a taśmą, należy skontaktować się z działem obsługi klienta firmy Intralox.

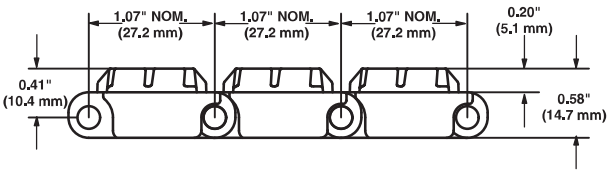

Dane taśmy											
Podstawowy materiał taśmy	Podstawa / Friction Top	Domyślny materiał pinu, średnica 0,18 cala (4,6 mm)	Wytrzymałość taśmy		Zakres temperatury (przy pracy ciągłej)		Masa taśmy		Twardość taśmy Friction Top	Dopuszczalność przez agencje	
			funt-siła	N	°F	°C	funty/stopę	kg/m		FDA (USA)	EU MC[a]
Polipropylen	Szary/czarny	Nylon	65	289	Od 34 do 150	Od 1 do 66	0,17	0,25	45 w skali Shore'a A	b	
Acetal	Szary/czarny	Nylon	140	623	Od -10 do 130	Od -23 do 54	0,21	0,31	54 w skali Shore'a A		
Acetal	Niebieska/czarna	Nylon	140	623	Od -10 do 130	Od -23 do 54	0,21	0,31	54 w skali Shore'a A		

[a] Europejski certyfikat migracji potwierdza dopuszczenie do kontaktu z żywnością według rozporządzenia UE nr 10/2011.
[b] Zgodna z regulacjami FDA z ograniczeniem: Nie używać w bezpośrednim kontakcie z tłustą żywnością.

Flat Friction Top

	cale	mm
Podziałka taśmy	1,07	27,2
Szerokość minimalna	3,0	76
Przyrosty szerokości	0,33	8,4
Model zawiasów	Otwarty	
Mocowanie pinu; typ pinu	Zatrzaskowe piny z łbem	

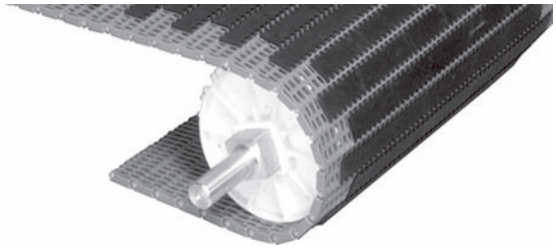

Uwagi na temat produktu

- **Przed przystąpieniem do projektowania przenośnika lub zamówieniem sprzętu należy skontaktować się z firmą Intralox, aby ustalić dokładne wymiary taśmy i stan zapasów.**
- Dwa moduły gumowe tworzą powierzchnię cierną o wysokim współczynniku tarcia, która nie zakłóca ruchu strony transportowej i kół zębatych.
- Dostępne z szarego polipropylenu z czarną gumą i z białego polipropylenu z białą gumą.
- Zalecane są piny odporne na ścieranie.
- Każdy materiał taśmy ma domyślny materiał pinu. Dostępne są inne materiały pinu. Firma Intralox może pomóc w określeniu najlepszej kombinacji materiału taśmy i pinu dla danego zastosowania.
- Szczegółowe informacje na temat materiałów znajdują się na początku Linia produktów.
- Nie zaleca się stosowania w warunkach, w których dochodzi do akumulacji produktów. Aby uzyskać informacje na temat wartości tarcia między produktem a taśmą, należy skontaktować się z działem obsługi klienta firmy Intralox.
- W przypadku używania tej taśmy na przenośniku z napędem centralnym może być konieczne założenie kołnierzy, aby przytrzymywać taśmę z boku na rolce zapewniającej wygięcie w kierunku przeciwnym przed napędem.
- Maksymalny stopień wzniosu zależy od temperatury, warunków środowiskowych i charakterystyki produktu. Elementy te należy wziąć pod uwagę, projektując systemy przenośnikowe zawierające te taśmy.
- Minimalny nominalny odstęp od brzegów wynosi na przemian 1 cal (25 mm) oraz 1,7 cala (43 mm).

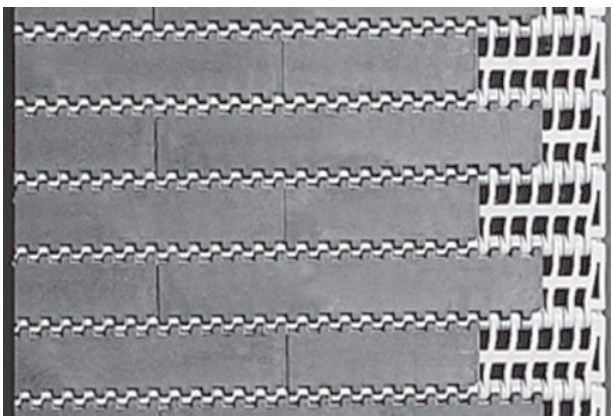

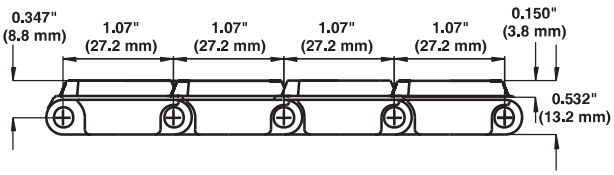

Dane taśmy

Podstawowy materiał taśmy	Podstawa / Friction Top	Domyślny materiał pinu, średnica 0,18 cala (4,6 mm)	Wytrzymałość taśmy		Zakres temperatury (przy pracy ciągłej)		Masa taśmy		Twardość taśmy Friction Top	Dopuszczalność przez agencje	
			funt-siła/stopę	N/m	°F	°C	funty/stopę kw.	kg/m²		FDA (USA)	EU MC[a]
Polipropylen	Szary/czarny	Polipropylen	1000	14 600	Od 34 do 150	Od 1 do 66	1,40	6,83	45 w skali Shore'a A	b	
Polipropylen	Biały/biały	Polipropylen	1000	14 600	Od 34 do 150	Od 1 do 66	1,40	6,83	56 w skali Shore'a A	b	c
Polipropylen	FT o wysokiej wytrzymałości, niebieski/niebieski	Polipropylen	1000	14 600	Od 34 do 212	Od 1 do 100	1,40	6,83	59 w skali Shore'a A	b	c

[a] Europejski certyfikat migracji potwierdza dopuszczenie do kontaktu z żywnością według rozporządzenia UE nr 10/2011.
[b] Zgodna z regulacjami FDA z ograniczeniem: Nie używać w bezpośrednim kontakcie z tłustą żywnością.
[c] Zgodna z regulacjami UE z ograniczeniem: Nie używać w bezpośrednim kontakcie z tłustą żywnością.

Flush Grid With Insert Rollers

	cale	mm
Podziałka taśmy	1,07	27,2
Szerokość minimalna	6	152
Przyrosty szerokości	1,00	25,4
Wielkość otworów (w przybliżeniu)	0,24 × 0,28	6,1 × 7,1
Obszar otworów	38%	
Model zawiasów	Otwarty	
Mocowanie pinu; typ pinu	Zatrzaskowe piny z łbem	

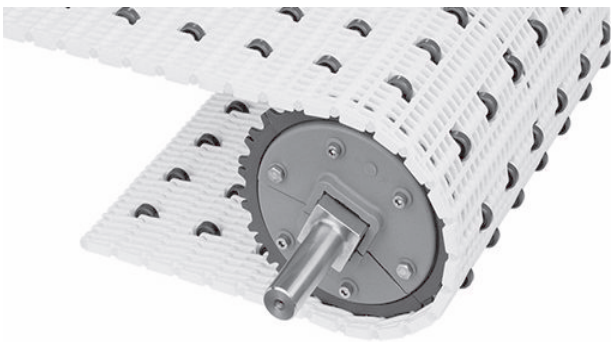

Uwagi na temat produktu

- **Przed przystąpieniem do projektowania przenośnika lub zamówieniem sprzętu należy skontaktować się z firmą Intralox, aby ustalić dokładne wymiary taśmy i stan zapasów.**
- Wykorzystuje rolki acetalowe.
- Każdy materiał taśmy ma domyślny materiał pinu. Dostępne są inne materiały pinu. Firma Intralox może pomóc w określeniu najlepszej kombinacji materiału taśmy i pinu dla danego zastosowania.
- Szczegółowe informacje na temat materiałów znajdują się na początku Linia produktów.
- Do zastosowań wymagających niskiego nacisku wstecznego.
- Ciężar akumulacji produktu wynosi od 5 do 10% ciężaru produktu.
- Jeśli w zastosowaniu wymagany jest niski nacisk wsteczny, między rolkami należy umieścić ślizgi. W zastosowaniach napędzanych ślizg powinien znajdować się bezpośrednio pod rolkami.
- Nie należy umieszczać kół zębatych w jednej linii z rolkami.
- Standardowa średnica rolki wynosi: 0,75 cala (19,05 mm). Dostępne są również inne średnice rolek. Więcej informacji można uzyskać, kontaktując się z działem obsługi klienta firmy Intralox.
- Standardowy odstęp rolek w poprzek taśmy: 2 cale (51 mm), 3 cale (76 mm) lub 4 cale (102 mm); liniowo lub naprzemiennie.
- Standardowy odstęp rolek wzdłuż taśmy: 1,07 cala (27,2 mm), 2,14 cala (54,4 mm).
- Aby uzyskać informacje na temat niestandardowych opcji rozmieszczenia rolek, należy skontaktować się z działem obsługi klienta firmy Intralox.
- Minimalny odstęp rolki od brzegu taśmy wynosi 1,0 cal (25,4 mm).

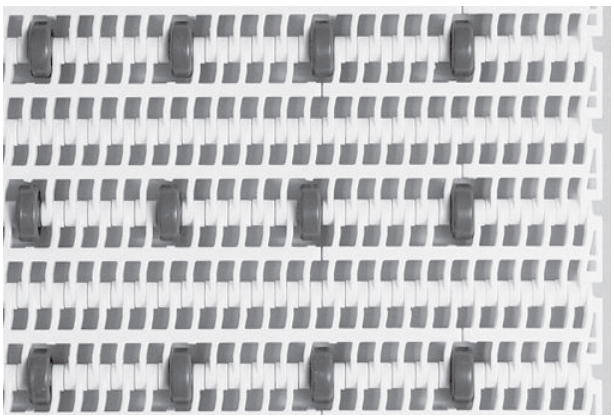

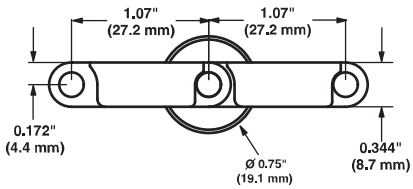

Dane taśmy

Materiał taśmy	Domyślny materiał pinu, średnica 0,18 cala (4,6 mm)	Wytrzymałość taśmy – Odstęp rolek po szerokości taśmy: 2 cale	51 mm	3 cale	76 mm	4 cale	102 mm	Zakres temperatury (przy pracy ciągłej)		Masa taśmy	
		funt-siła/stopę	N/m	funt-siła/stopę	N/m	funt-siła/stopę	N/m	°F	°C	funty/stopę kw.	kg/m²
Polipropylen	Polipropylen	490	7 150	550	8 030	590	8 610	Od 34 do 220	Od 1 do 104	0,76	3,71
Acetal	Polipropylen	1 030	15 000	1 170	17 100	1 240	18 100	Od 34 do 200	Od 1 do 93	1,15	5,61

Nub Top

	cale	mm
Podziałka taśmy	1,07	27,2
Szerokość minimalna	10	254
Przyrosty szerokości	0,33	8,4
Obszar otworów	0%	
Obszar kontaktu z produktem	7%	
Model zawiasów	Zamknięty	
Mocowanie pinu; typ pinu	Zatrzaskowe piny z łbem	

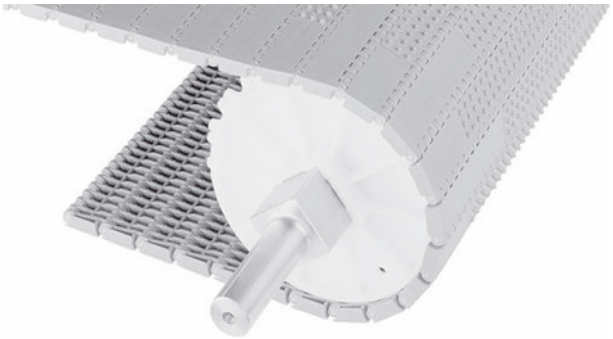

Uwagi na temat produktu

- **Przed przystąpieniem do projektowania przenośnika lub zamówieniem sprzętu należy skontaktować się z firmą Intralox, aby ustalić dokładne wymiary taśmy i stan zapasów.**
- Krawędzie o całkowicie wyrównanej powierzchni.
- Każdy materiał taśmy ma domyślny materiał pinu. Dostępne są inne materiały pinu. Firma Intralox może pomóc w określeniu najlepszej kombinacji materiału taśmy i pinu dla danego zastosowania.
- Szczegółowe informacje na temat materiałów znajdują się na początku Linia produktów.
- Idealnie nadaje się do zastosowań batch-off.
- Minimalny nominalny odstęp od brzegów wynosi na przemian 2 cale (51 mm) oraz 3 cala (76 mm).

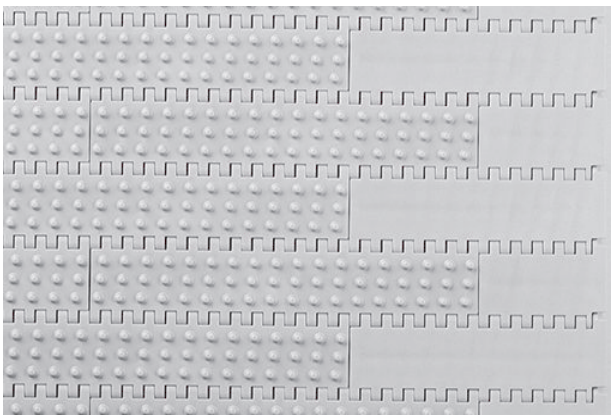

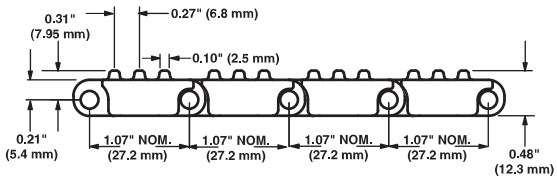

Dane taśmy

Materiał taśmy	Domyślny materiał pinu, średnica 0,18 cala (4,6 mm)	Wytrzymałość taśmy[a]		Zakres temperatury (przy pracy ciągłej)		Masa taśmy	
		funt-siła/stopę	N/m	°F	°C	funty/stopę kw.	kg/m²
Polipropylen	Polipropylen	700	10 200	Od 34 do 220	Od 1 do 104	0,98	4,78

[a] Jeśli są używane stalowe koła zębate, to wytrzymałość taśmy polietylenowej wynosi 240 funtów-siła/stopę (3500 N/m). Informacji o dostępności kół poliuretanowych udziela dział obsługi klienta firmy Intralox.

Flush Grid Nub Top

	cale	mm
Podziałka taśmy	1,07	27,2
Szerokość minimalna	6	152
Przyrosty szerokości	0,33	8,4
Wielkość otworów (w przybliżeniu)	0,24 × 0,28	6,1 × 7,1
Obszar otworów	38%	
Obszar kontaktu z produktem	3%	
Model zawiasów	Otwarty	
Mocowanie pinu; typ pinu	Zatrzaskowe piny z łbem	

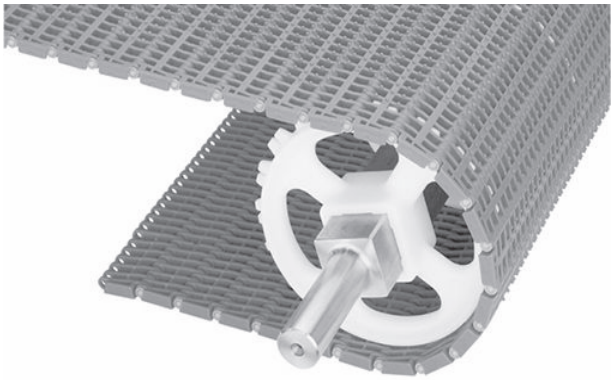

Uwagi na temat produktu

- **Przed przystąpieniem do projektowania przenośnika lub zamówieniem sprzętu należy skontaktować się z firmą Intralox, aby ustalić dokładne wymiary taśmy i stan zapasów.**
- Krawędzie o całkowicie wyrównanej powierzchni.
- Taśmy z modułami brzegowymi Flush Grid.
- Każdy materiał taśmy ma domyślny materiał pinu. Dostępne są inne materiały pinu. Firma Intralox może pomóc w określeniu najlepszej kombinacji materiału taśmy i pinu dla danego zastosowania.
- Szczegółowe informacje na temat materiałów znajdują się na początku Linia produktów.
- Nie zaleca się stosowania w warunkach, w których dochodzi do akumulacji produktów. Aby uzyskać informacje na temat wartości tarcia między produktem a taśmą, należy skontaktować się z działem obsługi klienta firmy Intralox.
- Można używać wyłącznie w połączeniu z zabierakami S900 Flush Grid.
- Minimalny nominalny odstęp od brzegów wynosi na przemian 1 cal (25 mm) oraz 2 cale (51 mm).

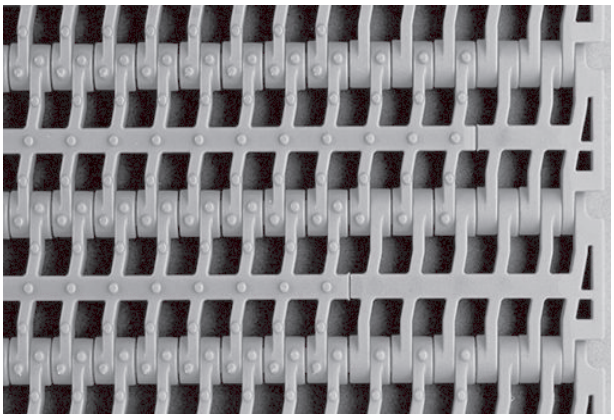

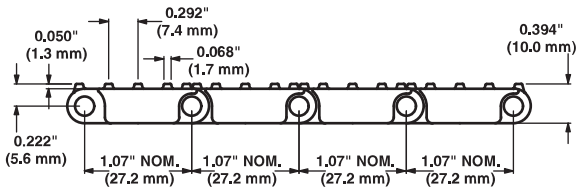

Dane taśmy

Materiał taśmy	Domyślny materiał pinu, średnica 0,18 cala (4,6 mm)	Wytrzymałość taśmy[a]		Zakres temperatury (przy pracy ciągłej)		Masa taśmy	
		funt-siła/stopę	N/m	°F	°C	funty/stopę kw.	kg/m²
Polipropylen	Polipropylen	700	10 200	Od 34 do 220	Od 1 do 104	0,80	3,91

[a] Jeśli są używane stalowe koła zębate, to wytrzymałość taśmy polietylenowej wynosi 240 funtów-siła/stopę (3500 N/m).

Mold to Width Flat Top z otworami

	cale	mm
Podziałka taśmy	1,07	27,2
Szerokości odlewów	3,35	85
	4.5	114
Obszar otworów	Patrz *Uwagi na temat produktu*.	
Model zawiasów	Zamknięty	
Mocowanie pinu; typ pinu	Zatrzaskowe piny z łbem	

Uwagi na temat produktu

- **Przed przystąpieniem do projektowania przenośnika lub zamówieniem sprzętu należy skontaktować się z firmą Intralox, aby ustalić dokładne wymiary taśmy i stan zapasów.**
- Ma brzegi o całkowicie wyrównanej powierzchni.
- Uformowane metodą wtrysku z solidnymi zakładkami prowadzącymi, które podpierają taśmę w zastosowaniach z ciężkim załadunkiem bocznym.
- Górne krawędzie otworów są fazowane, co zapewnia cichą pracę i wydajne działanie próżni.
- Materiał pinu jest odporny na ścieranie.
- Materiał taśmy nylonowej HHR ma klasę palności UL94 V2, odpowiednią do zastosowań w podwyższonej temperaturze, takich jak ściąganie puszek z podajnika szpilkowego i testowanie światłem.
- Każdy materiał taśmy ma domyślny materiał pinu. Dostępne są inne materiały pinu. Firma Intralox może pomóc w określeniu najlepszej kombinacji materiału taśmy i pinu dla danego zastosowania.
- Szczegółowe informacje na temat materiałów znajdują się na początku Linia produktów.
- W przypadku zastosowań próżniowych o wysokiej prędkości należy używać koła nylonowego, obrobionego mechanicznie, dzielonego.
- Dostępne są dzielone koła zębate ułatwiające montaż.
- Dowolna długość będąca wielokrotnością 10 stóp (3 m).
- Taśma ma otwartą przestrzeń o wielkości 3% na zawiasach i 3% do 4% przy otworach.
- Średnica otworu: 0,217 cala (5,51 mm) na taśmie 3,35 cala (85 mm); 0,219 cala (5,56 mm) na taśmie 4,5 cala (114 mm).

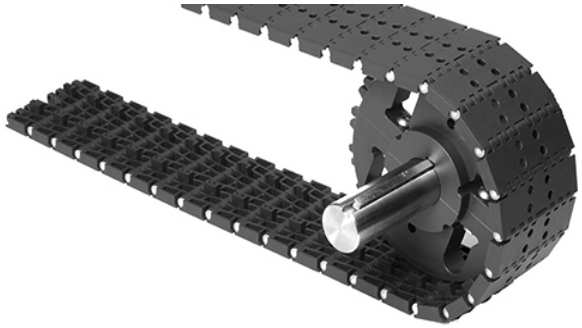

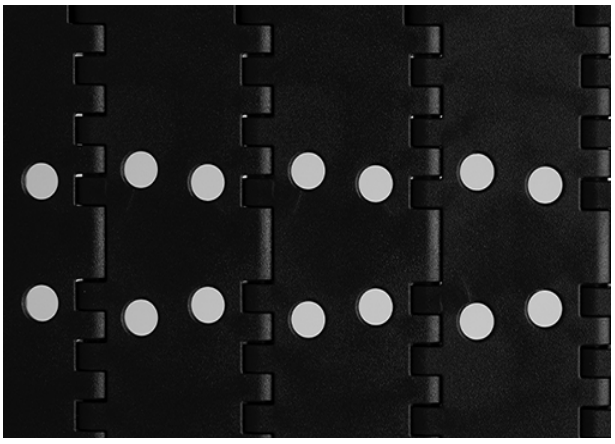

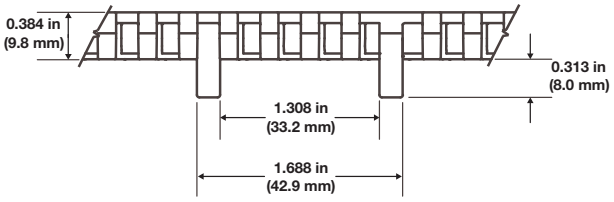

Rysunek 41: S900 Flat Top 4.5 w Mold to Width

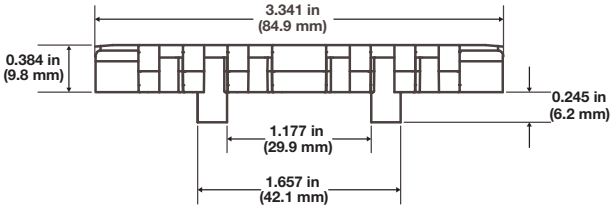

Rysunek 42: S900 Flat Top 85 mm Mold to Width

Dane taśmy

Szerokość taśmy		Materiał taśmy	Domyślny materiał pinu, średnica 0,18 cala (4,6 mm)	Wytrzymałość taśmy		Zakres temperatury (przy pracy ciągłej)		Masa taśmy	
cale	mm			funt-siła	N	°F	°C	funty/ stopę	kg/m
3,35	85	Nylon HHR	Nylon	220	979	Od -50 do 310	Od -46 do 154	0,41	0,61
4.5	114	Nylon HHR	Nylon	450	2,000	Od -50 do 310	Od -46 do 154	0,53	0,79

Rekomendacja dotycząca liczby kół zębatych i profili ślizgowych				
Zakres szerokości taśmy[a]		Minimalna liczba kół zębatych przypadających na wał[b]	Ślizgi	
cale	mm		Transportowa, górna strona przenośnika	Sekcja powrotna przenośnika[c]
2	51	1	2	2
4	102	1	2	2
6	152	2	2	2
7	178	2	3	2
8	203	2	3	2
10	254	3	3	2
12	305	3	3	2
14	356	5	4	3
15	381	5	4	3
16	406	5	4	3
18	457	5	4	3
20	508	5	5	3
24	610	7	5	3
30	762	9	6	4
32	813	9	7	4
36	914	9	7	4
42	1067	11	8	5
48	1219	13	9	5
54	1372	15	10	6
60	1524	15	11	6
72	1829	19	13	7
84	2134	21	15	8
96	2438	25	17	9
120	3048	31	21	11
144	3658	37	25	13
W przypadku innych szerokości należy zastosować nieparzystą liczbę kół zębatych w odstępach linii centrum wynoszących maksymalnie 4 cale (102 mm).[d]			Maksymalny odstęp od osi 6 cali (152 mm).	Maksymalny odstęp od osi 12 cali (305 mm).

[a] Jeśli szerokość taśmy przekracza wartość podaną w tabeli, należy wybrać następny większy podany na liście zakres szerokości zgodnie z wartościami minimalnymi materiału kół zębatych i podpór. Taśmy mogą mieć dowolną szerokość z przyrostem 0,33 cala(8,4 mm), zaczynając od szerokości minimalnej 2 cala(51 mm). Jeśli faktyczna szerokość ma istotne znaczenie, należy skontaktować się z działem obsługi klienta firmy Intralox.

[b] Ta liczba jest minimalna. W przypadku zastosowań wymagających dużych obciążeń konieczne może być zastosowanie dodatkowych kół zębatych.

[c] W przypadku instalacji taśm Friction Top należy zachować ostrożność i skontaktować się z działem obsługi klienta firmy Intralox.

[d] Zablokować centralne koło zębate. Jeśli używane są tylko dwa koła zębate, należy zablokować koło znajdujące się po stronie czopu w wale napędowym. Aby uzyskać położenie kół zablokowanych, patrz Pierścienie ustalające i przesunięcie centralnego koła zębatego.

Współczynnik wytrzymałości

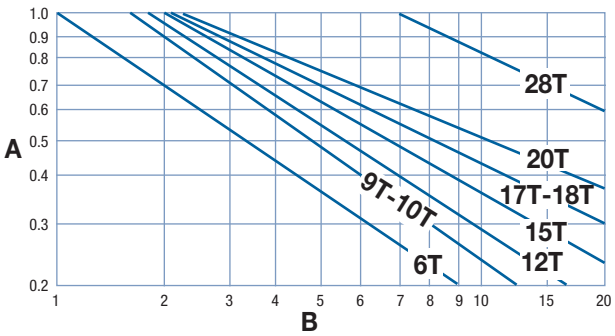

A współczynnik wytrzymałości
B stosunek prędkości do długości (V/L)
T liczba zębów
V prędkość taśmy, stopy/min (m/min)
L odległość między osiami wałów, stopy (m)

W celu uzyskania proporcji prędkości do długości należy podzielić prędkość taśmy (V) przez odległość między osiami wałów (L). Współczynnik wytrzymałości można odczytać na przecięciu kolumny proporcji prędkości do długości i wiersza odpowiedniego koła. Więcej informacji: patrz Instrukcje doboru taśmy.

Odstęp kół zębatych jako funkcja wykorzystania wytrzymałości taśmy

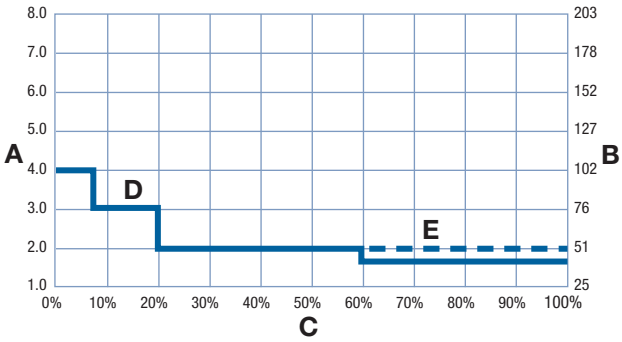

A odstęp kół w calach
B odstęp kół w mm
C dopuszczalne wykorzystanie wytrzymałości taśmy w %
D linia ciągła: Flush Grid i Raised Rib
E linia przerywana: Open Flush Grid

Koło zębate formowane metodą wtrysku[a]

Liczba zębów (obrotowy ruch modułów wokół pinów)	Nom. Średnica podziałki		Nom. średnica zewnętrzna		Nom. szerokość piasty		Dostępne rozmiary otworów			
	cale	mm	cale	mm	cale	mm	Okrągłe w calach[b]	Kwadratowe (cale)	Okrągłe (mm)[b]	Kwadratowe (mm)
6 (13,40%)	2,1[c]	53[c]	2,2	56	0,75	19		1,0		25
9 (6,03%)	3,1	79	3,2	81	1,0	25	1	1,0, 1,5	25	25, 40
10 (4,89%)	3,5	89	3,6	91	0,75	19		1,0, 1,5		40
12 (3,41%)	4,1	104	4,3	109	1,5	38	1 do 1-1/2, 1-15/16 do 2-3/16	1,5	25 do 40, 50 do 55	40
17 (1,70%)	5,8	147	5,9	150	1,5	38	1-3/16 – 1-1/2		30 do 40	
18 (1,52%)	6,1	155	6,3	160	1,5, 1,0	38, 25	1 do 1-1/2, 1-15/16, 2-3/16	1,5, 2,5	25 do 40, 50 do 55	40, 60, 65
20 (1,23%)	6,8	173	7,0	178	1,5	38	1 do 1-1/2, 1-15/16 do 2-3/16	1,5, 2,5	25 do 40, 50 do 55	40, 60, 65

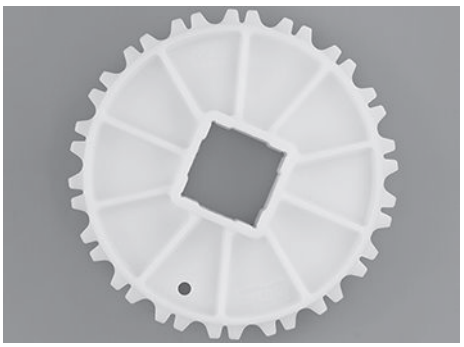

[a] Jeśli są używane koła poliuretanowe o otworze 1,5 cala (40 mm), a wytrzymałość znamionowa taśmy przekracza 650 funtów-siła/stopę (9490 N/m), to wytrzymałość znamionowa jest obniżana do 650 funtów-siła/stopę (9490 N/m). Jeśli są używane koła poliuretanowe o otworze 2,5 cala (60 mm), a wytrzymałość znamionowa taśmy przekracza 1100 funtów-siła/stopę (16 100 N/m), wytrzymałość znamionowa jest obniżana do 1100 funtów-siła/stopę (16 100 N/m). Wszystkie pozostałe taśmy zachowują swoją opublikowaną wartość znamionową. Zakres temperatury poliuretanu wynosi od 0°F do 120°F(od -18°C do 49°C). Informacji o dostępności kół poliuretanowych udziela dział obsługi klienta firmy Intralox.

[b] Odlane i dzielone koła zębate z okrągłym otworem są często wyposażone w dwa rowki klinowe. Użycie obu rowków NIE JEST WYMAGANE ani zalecane. Do mocowania kół zębatych z okrągłym otworem nie są używane śruby dociskowe. Podobnie jak w przypadku kół zębatych z otworem kwadratowym, tylko koło centralne musi być unieruchomione. Amerykańskie rozmiary klina w kołach zębatych z otworem okrągłym są zgodne z normą ANSI B17.1-1967 (R1989), a metryczne rozmiary klina z normą DIN 6885.

[c] Informacje o mocowaniu koła zębatego o średnicy podziałowej 2,1 cala (53 mm) zawiera rozdział Pierścienie ustalające i przesunięcie centralnego koła zębatego.

Koło zębate EZ Clean™[a]

Liczba zębów (obrotowy ruch modułów wokół pinów)	Nom. Średnica podziałki		Nom. średnica zewnętrzna		Nom. szerokość piasty		Dostępne rozmiary otworów			
	cale	mm	cale	mm	cale	mm	Okrągłe (cale)	Kwadratowe (cale)	Okrągłe (mm)	Kwadratowe (mm)
12 (3,41%)	4,1	104	4,3	109	1,5	38		1,5		40
18 (1,52%)	6,1	155	6,3	160	1,5	38		1,5		40

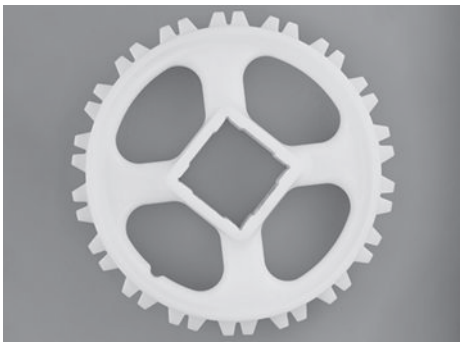

[a] Jeśli są używane koła poliuretanowe o otworze 1,5 cala (40 mm), a wytrzymałość znamionowa taśmy przekracza 650 funtów-siła/stopę (9490 N/m), wytrzymałość znamionowa jest obniżana do 650 funtów-siła/stopę (9490 N/m). Jeśli są używane koła poliuretanowe o otworze 2,5 cala (60 mm), a wytrzymałość znamionowa taśmy przekracza 1100 funtów-siła/stopę (16 100 N/m), wytrzymałość znamionowa jest obniżana do 1100 funtów-siła/stopę (16 100 N/m). Wszystkie pozostałe taśmy zachowują swoją opublikowaną wartość znamionową. Zakres temperatury poliuretanu wynosi od 0°F do 120°F(od -18°C do 49°C). Informacji o dostępności kół poliuretanowych udziela dział obsługi klienta firmy Intralox.

Metalowe koło zębate dzielone

Liczba zębów (obrotowy ruch modułów wokół pinów)	Nom. Średnica podziałki		Nom. średnica zewnętrzna		Nom. szerokość piasty		Dostępne rozmiary otworów			
	cale	mm	cale	mm	cale	mm	Okrągłe w calach[a]	Kwadratowe (cale)	Okrągłe (mm)[a]	Kwadratowe (mm)
10 (4,89%)	3,5	89	3,6	91	1,5	38		1,5		40
12 (3,41%)	4,1	104	4,3	109	1,5	38		1,5		40
15 (2,19%)	5,1	130	5,3	135	1,5	38	1-3/16, 1-1/4	1,5	30, 40	
17 (1,70%)	5,8	147	6,1	155	1,5	38			40	40
18 (1,52%)	6,1	155	6,3	160	1,5	38	1-1/4, 1-1/2	1,5, 2,5		40, 60
20 (1,23%)	6,8	173	7,0	178	1,5	38	1-1/4	1,5, 2,5		40, 60
28 (0,63%)	9,7	246	9,7	246	1,5	38				60

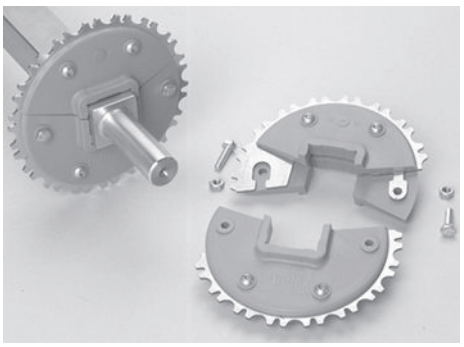

[a] Odlane i dzielone koła zębate z okrągłym otworem są często wyposażone w dwa rowki klinowe. Użycie obu rowków NIE JEST WYMAGANE ani zalecane. Do mocowania kół zębatych z okrągłym otworem nie są używane śruby dociskowe. Podobnie jak w przypadku kół zębatych z otworem kwadratowym, tylko koło centralne musi być unieruchomione. Amerykańskie rozmiary klina w kołach zębatych z otworem okrągłym są zgodne z normą ANSI B17.1-1967 (R1989), a metryczne rozmiary klina z normą DIN 6885.

Metalowe koło zębate dzielone z płytkami łączącymi z poliuretanu (z atestem FDA) o zmniejszonym odstępie

Liczba zębów (obrotowy ruch modułów wokół pinów)	Nom. Średnica podziałki		Nom. średnica zewnętrzna		Nom. szerokość piasty		Dostępne rozmiary otworów				
	cale	mm	cale	mm	cale	mm	Okrągłe (cale)	Kwadratowe (cale)	Okrągłe (mm)	Kwadratowe (mm)	
15 (2,19%)	5,1	130	5,3	135	1,5	38		1,5		40	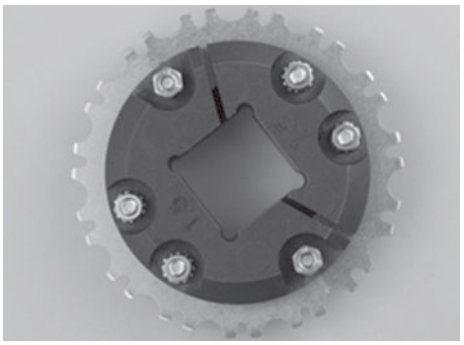
17 (1,70%)	5,8	147	6,1	155	1,5	38				40	
18 (1,52%)	6,1	155	6,3	160	1,5	38		1,5, 2,5		40, 60	
20 (1,23%)	6,8	173	7,0	178	1,5	38		1,5, 2,5		40	
28 (0,63%)	9,7	246	9,7	246	1,5	38		2,5		60	

Dzielone nylonowe koła zębate z formowaną płytą zębów, z wypełnieniem z włókna szklanego

Liczba zębów (obrotowy ruch modułów wokół pinów)	Nom. Średnica podziałki		Nom. średnica zewnętrzna		Nom. szerokość piasty		Dostępne rozmiary otworów				
	cale	mm	cale	mm	cale	mm	Okrągłe w calach[a]	Kwadratowe (cale)	Okrągłe (mm)[a]	Kwadratowe (mm)	
15 (2,19%)	5,1	130	5,3	135	1,5	38	1, 1-3/16	1,5	30, 40	40	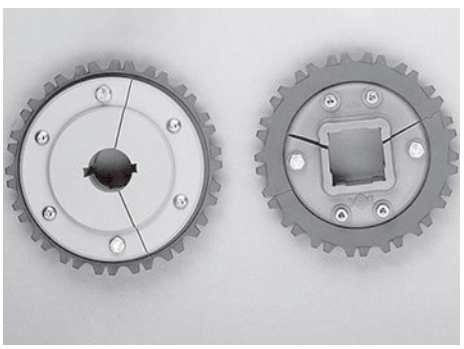
17 (1,70%)	5,8	147	6,1	155	1,5	38			30, 40	40	
18 (1,52%)	6,1	155	6,3	160	1,5	38	1-1/4, 1-1/2	1,5, 2,5		40, 60	
20 (1,23%)	6,8	173	7,0	178	1,5	38	1-1/4	1,5, 2,5		40, 60	

[a] Odlane i dzielone koła zębate z okrągłym otworem są często wyposażone w dwa rowki klinowe. Użycie obu rowków NIE JEST WYMAGANE ani zalecane. Do mocowania kół zębatych z okrągłym otworem nie są używane śruby dociskowe. Podobnie jak w przypadku kół zębatych z otworem kwadratowym, tylko koło centralne musi być unieruchomione. Amerykańskie rozmiary klina w kołach zębatych z otworem okrągłym są zgodne z normą ANSI B17.1-1967 (R1989), a metryczne rozmiary klina z normą DIN 6885.

Dzielone koła zębate z nylonu											
Liczba zębów (obrotowy ruch modułów wokół pinów)	Nom. Średnica podziałki		Nom. średnica zewnętrzna		Nom. szerokość piasty		Dostępne rozmiary otworów				
	cale	mm	cale	mm	cale	mm	Okrągłe (cale)	Kwadratowe (cale)	Okrągłe (mm)	Kwadratowe (mm)	
18 (1,52%)	6,2	157	6,4	163	1,5	38			30, 40		

Zabieraki Flat Top (Streamline)			
Dostępna wysokość zabieraków		Dostępne materiały	
cale	mm		
1	25	Polipropylen, polietylen, acetal	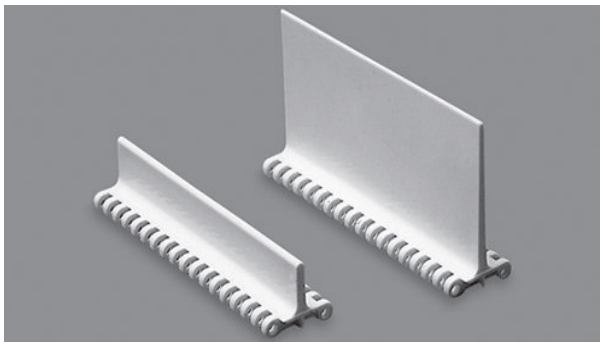
2	51		
3	76		

- Zabieraki Streamline są gładkie po obu stronach.
- Każdy zabierak wystaje ze środka modułu, stanowiąc jego integralną część, odlaną wraz z nim. Nie są wymagane żadne elementy łączące.
- Dostępne są niestandardowe wysokości zabieraków. Więcej informacji można uzyskać, kontaktując się z działem obsługi klienta firmy Intralox.
- Minimalny odstęp do brzegu bez ograniczeń bocznych: 0,7 cala (17,8 mm).

Zabierak Flush Grid Nub Top (typu podwójny No-Cling)			
Dostępna wysokość zabieraków		Dostępne materiały	
cale	mm		
4	102	Polipropylen, acetal	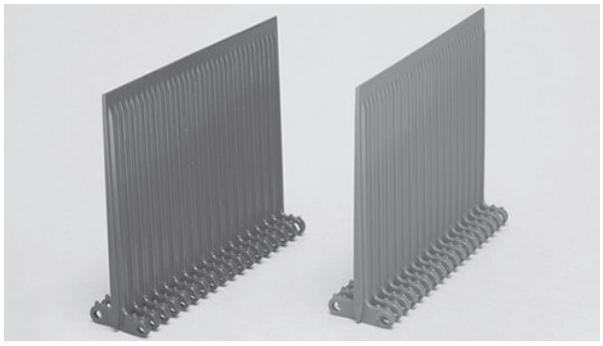

- Po obu stronach zabieraka znajdują się pionowe nieprzywierające żebra.
- Każdy zabierak wystaje ze środka modułu, stanowiąc jego integralną część, odlaną wraz z nim. Nie są wymagane żadne elementy łączące.
- Dostępne są niestandardowe wysokości zabieraków. Więcej informacji można uzyskać, kontaktując się z działem obsługi klienta firmy Intralox.
- Minimalny odstęp do brzegu bez ograniczeń bocznych: 0,7 cala (17,8 mm).

Zabieraki Flush Grid (Streamline/No-Cling)

Dostępna wysokość zabieraków		Dostępne materiały
cale	mm	
1	25	Polipropylen, polietylen, acetal, nylon HR HHR, nylon HR
2	51	

- Zabieraki Streamline/No-Cling są gładkie z jednej strony i pionowo żebrowane z drugiej strony.
- Każdy zabierak wystaje ze środka modułu, stanowiąc jego integralną część, odlaną wraz z nim. Nie są wymagane żadne elementy łączące.
- Dostępne są niestandardowe wysokości zabieraków. Więcej informacji można uzyskać, kontaktując się z działem obsługi klienta firmy Intralox.
- Minimalny odstęp do brzegu bez ograniczeń bocznych: 0,7 cala (17,8 mm).

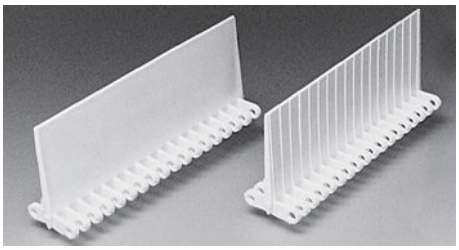

Zabieraki Open Flush Grid Flush Edge Base (No-Cling)

Dostępna wysokość zabieraków		Dostępne materiały
cale	mm	
2	51	Polipropylen, nylon HR, nylon HHR

- Zabierak jest żebrowany pionowo (No-Cling) z obu stron.
- Każdy zabierak wystaje ze środka modułu, stanowiąc jego integralną część, odlaną wraz z nim. Nie są wymagane żadne elementy łączące.
- Dostępne są niestandardowe wysokości zabieraków. Więcej informacji można uzyskać, kontaktując się z działem obsługi klienta firmy Intralox.
- Zabierak jest formowany z odstępem 1 cala (25 mm). Można go poddać obróbce w celu uzyskania odstępu o dowolnym wymiarze z zakresu od 1 cala (25 mm) do 3 cali(76 mm).

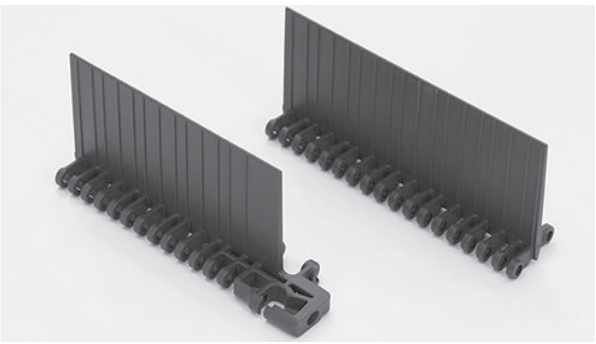

Zabieraki Flat Top (gumowe typu Streamline)

Dostępna wysokość zabieraków		Dostępne materiały
cale	mm	
1	25	Polipropylen
2	51	
3	76	

Więcej informacji można uzyskać, kontaktując się z działem obsługi klienta firmy Intralox.

Ograniczenia boczne

Dostępne rozmiary		Dostępne materiały
cale	mm	
2	51	Polipropylen, polietylen, acetal, nylon HR i HHR

- Standardowa konstrukcja zakładkowa zapewnia zabezpieczenie produktu.
- Mocowanie do taśmy za pomocą pinów. Nie są wymagane żadne inne elementy mocujące.
- Ograniczenia boczne są montowane z tylnymi częściami nachylonymi do wewnątrz, w kierunku produktu. Jest to orientacja przyjazna dla produktu. Możliwe jest zamówienie opcji wychylenia tylnych części na zewnątrz, w kierunku boków przenośnika.
- Obracając się wokół kół z 6, 9 i 10 zębami, ograniczenia boczne rozstawiają się w wachlarz, pozostawiając nad sobą przerwę, przez którą mogą wypaść małe produkty. Ograniczenia boczne zapewniają całkowite zabezpieczenie, gdy poruszają się wokół koła zębatego z przynajmniej 12 zębami.
- Standardowy odstęp między ograniczeniami bocznymi a brzegiem zabieraka: 0,2 cala (5 mm).
- Minimalny odstęp od brzegu taśmy wynosi 1 cal (25,4 mm).

Palcowe płyty transferowe

Dostępne szerokości		Liczba palców	Dostępne materiały
cale	mm		
6	152	18	Acetal
4	102	12	

- Eliminują problemy z transferem i przechylaniem produktu. Palce rozciągają się między żebrami taśmy, umożliwiając płynne kontynuowanie przepływu produktu w czasie, gdy taśma zazębia się z kołami zębatymi.
- Można je z łatwością zamontować na ramie przenośnikowej za pomocą dołączonych do zestawu śrub kołnierzowych. Śruby należy przykryć kołpakami zatrzaskowymi, aby obce materiały nie wpadały do gniazd.
- W przypadku modernizacji z serii 100 Raised Rib do serii 900 Raised Rib należy używać wyłącznie szerokości 4 cali (102 mm) z 12 palcami.
- Nie należy mieszać płytek palcowych o szerokości 4 cali (102 mm) i 6 cali (152 mm).

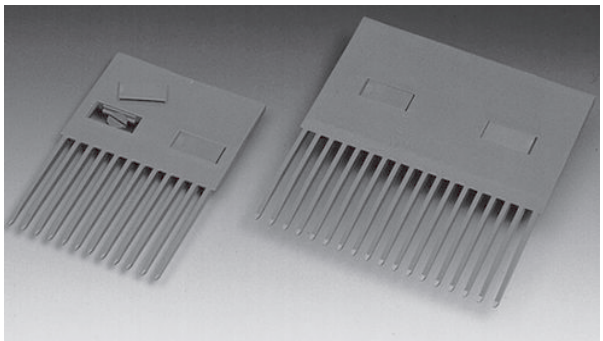

Wymagania dotyczące wymiarów dla montażu palcowych płyt transferowych S900

		4 cale (152 mm), wersja zmodernizowana		6 cale (152 mm)	
		cale	mm	cale	mm
F		2,38	61	3,50	89
G		0,19	5	0,25	6
H		5,83	148	6,50	165
I		3,94	100	5,92	150
J		2,18	55	3,00	76
K		0,90	23	1,45	37
L		2,00	51	2,00	51
M	PP	–	–	5,981	151,9
	AC	3,976	101,0	5,975	151,8

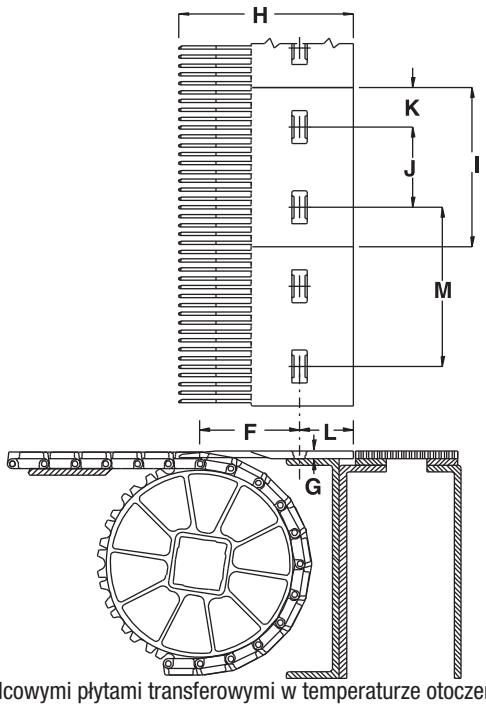

M odstęp między palcowymi płytami transferowymi w temperaturze otoczenia
Rysunek 43: Palcowa płyta transferowa i zespół przenośnika

Wypustki dociskowo-przytrzymujące

Dostępny odstęp		Dostępne materiały
cale	mm	
0,16	4,1	Acetal
0,35	8,9	

- Taby są umieszczone w co drugim rzędzie.
- Rolki lub ślizgi górnej strony przenośnika zazębiające się z tabami są wymagane tylko na przejściu między odcinkami poziomymi a ukośnymi. Przy tym przejściu należy zastosować konstrukcję promienia strony transportowej przenośnika.
- Należy zapewnić adekwatne promienie i/lub kąty na wejściu, aby wypustki nie zaczepiały się o ramę.
- Tab 0,16 cala (4,1 mm) jest dostępny zarówno w modelu Flat Top, jak i Flush Grid. Tab 0,35 cala (8,9 mm) jest dostępny w modelu Flat Top. Wierzch tego taba znajduje się 0,04 cala poniżej wierzchu taśm Flat Top i na tym samym poziomie, co wierzch taśm Flush Grid.
- Taby dociskowe nie współpracują z kołami zębatymi o średnicy 2,1 cala (53 mm) i 3,1 cala (79 mm). Koła zębate o średnicy podziałowej 3,5 cala (89 mm) mogą być stosowane z otworem kwadratowym 1,5 cala (40 mm).
- Między tabami musi być odstęp przynajmniej 2,7 cala (69 mm), aby zmieściło się między nimi 1 koło zębate.
- Szerokość tabów: 1,4 cala (36 mm).
- Minimalny odstęp do brzegu wynosi 0,7 cala (17,8 mm).

WYMIARY RAMY PRZENOŚNIKA

Wszystkie przenośniki przeznaczone do stosowania z taśmami Intralox mają określone wymagania wymiarowe. Wymiary te podano w poniższej tabeli. Pełne opisy tych wymiarów znajdują się w części Wymiary ramy w rozdziale Wytyczne projektowe.

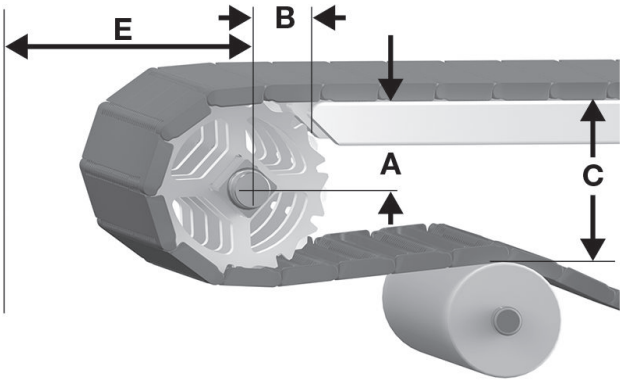

A odległość pionowa pomiędzy osią wału a górną częścią transportowej strony przenośnika, ± 0,03 cala (1 mm)
B odległość pozioma pomiędzy osią wału a początkiem transportowej strony przenośnika, ± 0,125 cala (3 mm)
C odległość pionowa pomiędzy górną częścią transportowej strony przenośnika a górną częścią elementów podtrzymujących na odcinku powrotnym
E minimalna odległość pozioma pomiędzy osią wału i innymi elementami

Rysunek 44: Wymiary A, B, C i E napędu

S900 Wymiary ramy przenośnika										
Opis koła zębatego			A		B		C		E	
Średnica podziałki		Liczba zębów	Zakres (od dołu do góry)							
cale	mm		cale	mm	cale	mm	cale	mm	cale	mm
Flat Top, Flush Grid, Mesh Top, Nub Top, Perforated Flat Top[a]										
2,1	53	6	0,75-0,90	19-23	1,25	32	2,28	58	1,51	38
3,1	79	9	1,30-1,39	33-35	1,51	38	3,20	81	1,75	44
3,5	89	10	1,47-1,56	37-40	1,70	43	3,60	91	2,01	51
4,1	104	12	1,82-1,90	46-48	1,74	44	4,25	108	2,51	64
5,1	130	15	2,34-2,40	60-61	2,00	51	5,20	132	2,77	70
5,8	147	17	2,69-2,74	68-70	2,13	54	5,80	147	3,15	80
6,1	155	18	2,86-2,91	73-74	2,20	56	6,20	155	3,30	84
6,8	173	20	3,21-3,25	81-82	2,32	59	6,75	171	3,86	98
9,7	246	28	4,65	118	2,71	69	9,74	247	5,13	130
Flush Grid Nub Top[a]										
2,1	53	6	0,75-0,90	19-23	1,22	31	2,19	56	1,35	34
3,1	79	9	1,30-1,39	33-35	1,52	39	3,17	81	1,85	47
3,5	89	10	1,47-1,56	37-40	1,64	42	3,51	89	2,02	51
4,1	104	12	1,82-1,90	46-48	1,75	44	4,19	106	2,35	60
5,1	130	15	2,34-2,40	59-61	1,95	50	5,19	132	2,86	73
5,8	147	17	2,69-2,74	68-70	2,09	53	5,87	149	3,20	81
6,1	155	18	2,86-2,91	73-74	2,12	54	6,21	158	3,37	86
6,8	173	20	3,21-3,25	82-83	2,25	57	6,89	175	3,70	94
9,7	246	28	4,65	118	2,71	69	9,74	247	5,13	130
Raised Rib, Flush Grid with Insert Rollers, Open Grid[a]										
2,1	53	6	0,75-0,90	19-23	1,25	32	2,28	58	1,73	44
3,1	79	9	1,30-1,39	33-35	1,51	38	3,20	81	1,97	50
3,5	89	10	1,47-1,56	37-40	1,70	43	3,60	91	2,23	57
4,1	104	12	1,82-1,90	46-48	1,74	44	4,25	108	2,73	69
5,1	130	15	2,34-2,40	60-61	2,00	51	5,20	132	2,99	76
5,8	147	17	2,69-2,74	68-70	2,13	54	6,00	152	3,40	86
6,1	155	18	2,86-2,91	73-74	2,20	56	6,20	157	3,52	89
6,8	173	20	3,21-3,25	81-82	2,32	59	6,75	171	4,08	104
9,7	246	28	4,65	118	2,71	69	9,92	252	5,30	135

S900 Wymiary ramy przenośnika										
Opis koła zębatego			A		B		C		E	
Średnica podziałki		Liczba zę-bów	Zakres (od dołu do góry)							
cale	mm		cale	mm	cale	mm	cale	mm	cale	mm
Open Flush Grid[a]										
2,1	53	6	0,75-0,90	19-23	1,25	32	2,28	58	1,51	38
3,1	79	9	1,30-1,39	33-35	1,51	38	3,20	81	1,75	44
3,5	89	10	1,47-1,56	37-40	1,70	43	3,60	91	2,01	51
4,1	104	12	1,82-1,90	46-48	1,74	44	4,25	108	2,51	64
5,1	130	15	2,34-2,40	60-61	2,00	51	5,20	132	2,77	70
5,8	147	17	2,69-2,74	68-70	2,13	54	5,80	147	3,15	80
6,1	155	18	2,86-2,91	73-74	2,20	56	6,20	155	3,30	84
6,8	173	20	3,21-3,25	81-83	2,32	59	6,75	171	3,86	98
9,7	246	28	4,65	118	2,71	69	9,70	246	5,08	129
Diamond Friction Top, Flat Friction Top, Square Friction Top[a]										
2,1	53	6	0,75-0,90	19-23	1,25	32	2,28	58	1,76	45
3,1	79	9	1,30-1,39	33-35	1,51	38	3,20	81	1,96	50
3,5	89	10	1,47-1,56	37-40	1,70	43	3,60	91	2,22	56
4,1	104	12	1,82-1,90	46-48	1,74	44	4,25	108	2,72	69
5,1	130	15	2,34-2,40	60-61	2,00	51	5,20	132	2,98	76
5,8	147	17	2,69-2,74	68-70	2,13	54	6,00	152	3,40	86
6,1	155	18	2,86-2,91	73-74	2,20	56	6,20	157	3,51	89
6,8	173	20	3,21-3,25	81-82	2,32	59	6,75	171	4,08	104
9,7	246	28	4,65	118	2,71	69	9,95	253	5,33	135
Mold To Width Square Friction Top 29 mm[a]										
2,1	53	6	0,75-0,90	19-23	1,27	32	2,38	60	1,54	39
3,1	79	9	1,30-1,39	33-35	1,58	40	3,36	85	2,04	52
3,5	89	10	1,47-1,56	37-40	1,70	43	3,70	94	2,21	56
4,1	104	12	1,82-1,90	46-48	1,88	48	4,38	111	2,54	65
5,1	130	15	2,34-2,40	59-61	2,10	53	5,38	137	3,05	77
5,8	147	17	2,69-2,74	68-70	2,32	59	6,06	154	3,39	86
6,1	155	18	2,83-2,88	72-73	2,31	59	6,34	161	3,52	89
6,8	173	20	3,21-3,25	82-83	2,42	61	7,08	180	3,89	99
9,7	246	28	4,65	118	2,71	69	9,94	252	5,32	135
Mold to Width Flat Top z otworami										
6,2	157	18	2,86	73	2,20	56	6,20	157	3,36	6,2

[a] Alternatywne plany rozmieszczenia wymiaru B, patrz Rozmieszczenie ślizgów zapobiegające zwisaniu taśmy.

ODSTĘP PŁYTKI STATYCZNEJ

Większość przenośników wymaga przerwy w każdym punkcie transferowym, aby uwzględnić efekt wielokąta przy zazębianiu i obrocie kół zębatych. Wymiary minimalne szczeliny podano w poniższej tabeli. Więcej informacji można znaleźć w Odstęp płytki statycznej w rozdziale Wytyczne projektowe.

S900 odstęp płytki statycznej				
Opis koła zębatego			Minimalny odstęp	
Średnica podziałki		Liczba zębów		
cale	mm		cale	mm
2,1	53	6	0,147	3,7
3,1	79	9	0,095	2,4
3,5	89	10	0,084	2,1
4,1	104	12	0,071	1,8
5,1	130	15	0,057	1,4
5,8	147	17	0,050	1,3
6,1	155	18	0,047	1,2

S900 odstęp płytki statycznej				
Opis koła zębatego			Minimalny odstęp	
Średnica podziałki		Liczba zębów	cale	mm
cale	mm			
6,8	173	20	0,042	1,1
9,7	246	28	0,029	0,7

Flat Top

	cale	mm
Podziałka taśmy	0,60	15,2
Szerokość minimalna	3	76
Przyrosty szerokości	0,50	12,7
Rozmiar otworu	-	-
Obszar otworów	0%	
Model zawiasów	Zamknięty	
Mocowanie pinu; typ pinu	„Drzwi stodoły”, bez łba	

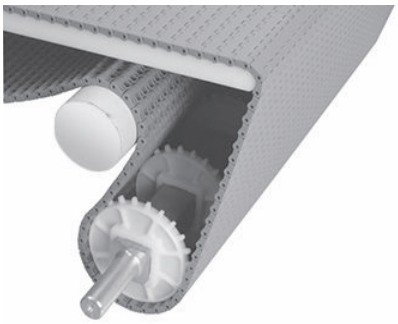

Uwagi na temat produktu

- **Przed przystąpieniem do projektowania przenośnika lub zamówieniem sprzętu należy skontaktować się z firmą Intralox, aby ustalić dokładne wymiary taśmy i stan zapasów.**
- Gładka, zamknięta górna powierzchnia z brzegami o całkowicie wyrównanej powierzchni.
- Zamknięte brzegi z jednej strony taśmy.
- Konstrukcja spodu i mała podziałka sprawia, że taśma płynnie przesuwa się wokół nosków o niewielkiej średnicy.
- Koła zębate z zakrzywionymi zębami usprawniają zazębianie kół i ułatwiają montaż.
- Mała podziałka zmniejsza obrotowy ruch modułów oraz odstęp na płytce statycznej przenoszenia.
- Każdy materiał taśmy ma domyślny materiał pinu. Dostępne są inne materiały pinu. Firma Intralox może pomóc w określeniu najlepszej kombinacji materiału taśmy i pinu dla danego zastosowania.
- Szczegółowe informacje na temat materiałów znajdują się na początku Linia produktów.
- Minimalne natężenie wsteczne wymagane do zachowania zazębiania się kół zębatych.
- Użycie w połączeniu z noskami o średnicy 0,75 cala (19,1 mm) zapewnia transfer przylegający.

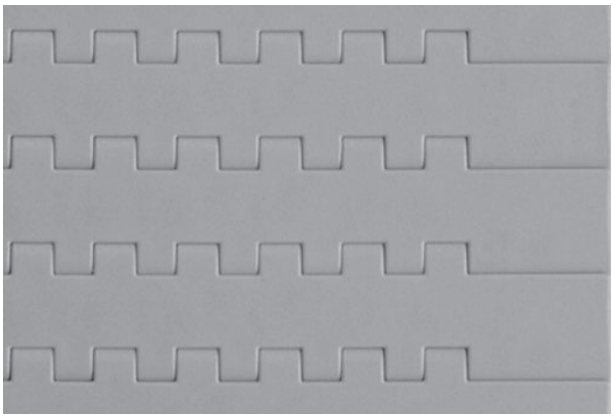

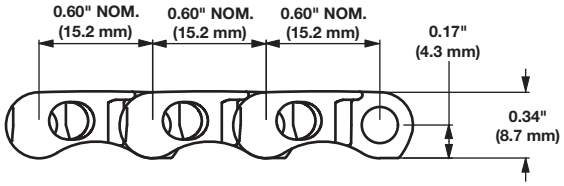

Dane taśmy

Materiał taśmy	Domyślny materiał pinu, średnica 0,18 cala (4,6 mm)	Wytrzymałość taśmy		Zakres temperatury (przy pracy ciągłej)		Masa taśmy	
		funt-siła/ stopę	N/m	°F	°C	funty/ stopę kw.	kg/m²
Acetal	Polipropylen	1500	21 900	Od 34 do 200	Od 1 do 93	1,55	7,57
Polipropylen	Polipropylen	1000	14 600	Od 34 do 220	Od 1 do 104	1,07	5,22
Polietylen	Polietylen	600	8 760	Od -50 do 150	Od -46 do 66	1,11	5,42
Nylon HR	Nylon	1000	14 600	Od -50 do 240	Od -46 do 116	1,31	6,43

Insert Roller

	cale	mm
Podziałka taśmy	0,60	15,2
Szerokość minimalna	9	228
Przyrosty szerokości	3,00	76
Obszar otworów	12,5%	
Model zawiasów	Zamknięty	
Mocowanie pinu; typ pinu	„Drzwi stodoły”, bez łba	

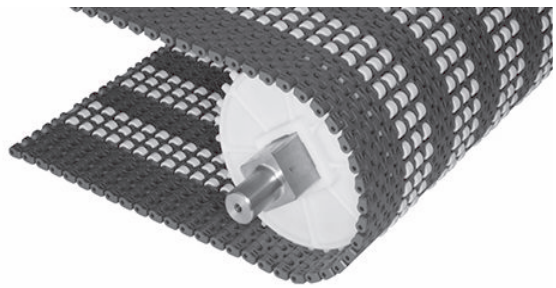

Uwagi na temat produktu

- **Przed przystąpieniem do projektowania przenośnika lub zamówieniem sprzętu należy skontaktować się z firmą Intralox, aby ustalić dokładne wymiary taśmy i stan zapasów.**
- Posiada brzegi o całkowicie gładkiej powierzchni po jednej stronie i zamknięte brzegi po drugiej stronie.
- Rolki wystają spod i ponad powierzchnię taśmy.
- Każdy materiał taśmy ma domyślny materiał pinu. Dostępne są inne materiały pinu. Firma Intralox może pomóc w określeniu najlepszej kombinacji materiału taśmy i pinu dla danego zastosowania.
- Szczegółowe informacje na temat materiałów znajdują się na początku Linia produktów.
- Gęstość rolek wynosi 240 na stopę^2 (2580 rolek/m^2).
- Minimalne natężenie wsteczne wymagane do zachowania zazębiania się kół zębatych.
- Użycie w połączeniu z karbowanymi noskami o średnicy 0,75 cala(19,1 mm) zapewnia transfer przylegający. Więcej informacji można uzyskać, kontaktując się z działem obsługi klienta firmy Intralox.
- Taśma może być podparta równoległymi prowadnicami ślizgowymi o szerokości 1,38 cala(35,1 mm) lub węższymi.
- Jeśli w zastosowaniu wymagany jest niski nacisk wsteczny, między rolkami należy umieścić ślizg. W zastosowaniach z rolkami aktywnymi ślizg powinien znajdować się bezpośrednio pod rolkami.
- Żółte rolki acetalowe mają szerokość 0,3 cala (7,6 mm) i średnicę 0,48 cala (12,1 mm). Rolki znajdują się na pinie taśmy.
- Rolki są rozmieszczone w grupach oddzielonych od siebie odstępami 1,5 cala (38,1 mm).
- Odstęp od brzegu rolki do brzegu taśmy wynosi 2,25 cala (57,2 mm).
- Koła zębate znajdują się w odległości 1,5 cala (38,1 mm) od brzegów taśmy.
- Koła zębate są rozmieszczone w odległości 3,0 cala (76,2 mm) od siebie.

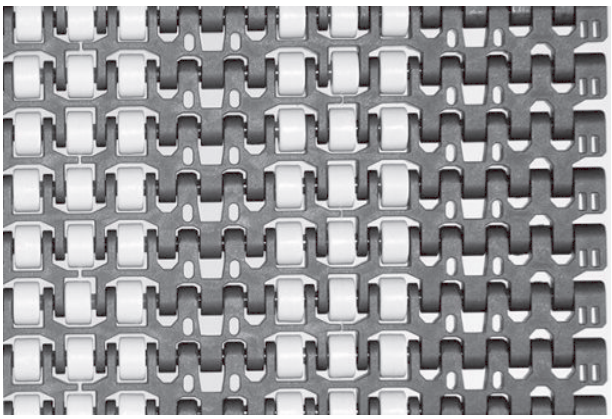

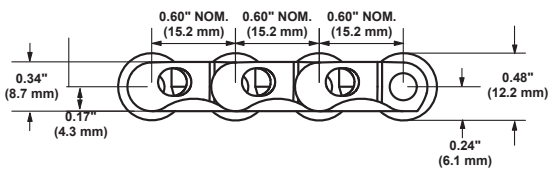

Dane taśmy

Materiał taśmy	Domyślny materiał pinu, średnica 0,18 cala (4,6 mm)	Wytrzymałość taśmy		Zakres temperatury (przy pracy ciągłej)		Masa taśmy	
		funt-siła/stopę	N/m	°F	°C	funty/stopę kw.	kg/m²
Acetal	Nylon	1000	14 600	Od -50 do 200	Od -46 do 93	1,7	8,3

Mold to Width Insert Roller

	cale	mm
Podziałka taśmy	0,60	15,2
Szerokość odlewu	6	152,4
Obszar otworów	12,5%	
Model zawiasów	Zamknięty	
Mocowanie pinu; typ pinu	Zatrzaskowe piny z łbem	

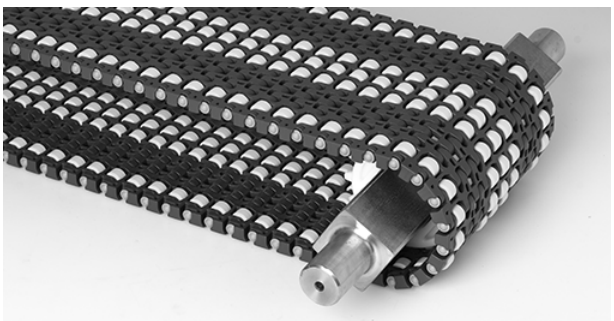

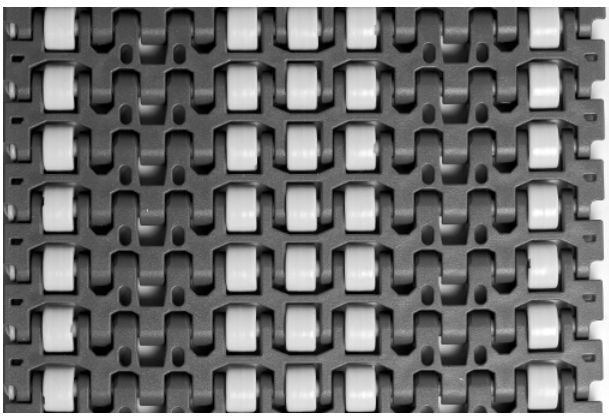

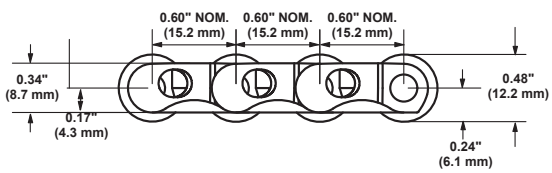

Uwagi na temat produktu

- **Przed przystąpieniem do projektowania przenośnika lub zamówieniem sprzętu należy skontaktować się z firmą Intralox, aby ustalić dokładne wymiary taśmy i stan zapasów.**
- Rolki wystają zarówno spod taśmy, jak i ponad jej powierzchnię.
- Rolki znajdują się na pinie łączącym.
- Każdy materiał taśmy ma domyślny materiał pinu. Dostępne są inne materiały pinu. Firma Intralox może pomóc w określeniu najlepszej kombinacji materiału taśmy i pinu dla danego zastosowania.
- Szczegółowe informacje na temat materiałów znajdują się na początku Linia produktów.
- Minimalne natężenie wsteczne wymagane do zachowania zazębiania się kół zębatych.
- Zgodność z noskami transferowymi o średnicy 0,75 cala (19,1 mm) do zastosowań wymagających bliskiego transferu. Więcej informacji można uzyskać, kontaktując się z działem obsługi klienta firmy Intralox.
- Taśma może być podparta równoległymi prowadnicami ślizgowymi o szerokości 1,38 cala (35,1 mm) lub węższymi.
- Jeśli w zastosowaniu wymagany jest niski nacisk wsteczny, między rolkami należy umieścić ślizgi. W zastosowaniach z rolkami aktywnymi ślizg powinien znajdować się bezpośrednio pod rolkami.
- Żółte rolki acetalowe mają szerokość 0,3 cala (7,6 mm) i średnicę 0,48 cala (12,1 mm).
- Odstęp7 od brzegu rolki do brzegu taśmy wynosi 0,44 cala (11,2 mm).

Dane taśmy

Materiał taśmy	Domyślny materiał pinu, średnica 0,18 cala (4,6 mm)	Wytrzymałość taśmy		Zakres temperatury (przy pracy ciągłej)		Masa taśmy	
		funt-siła	N	°F	°C	funty/stopę	kg/m
Acetal	Nylon	1000	14 600	Od -50 do 200	Od -46 do 93	0,85	4,15

High-Density Insert Roller

	cale	mm
Podziałka taśmy	0,60	15,2
Szerokość minimalna	9	229
Przyrosty szerokości	3,00	76,2
Obszar otworów	4%	
Model zawiasów	Zamknięty	
Mocowanie pinu; typ pinu	„Drzwi stodoły”, bez łba	

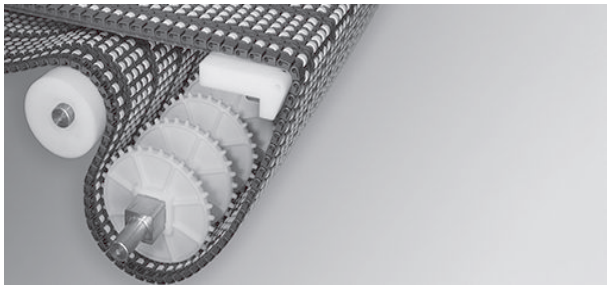

Uwagi na temat produktu

- **Przed przystąpieniem do projektowania przenośnika lub zamówieniem sprzętu należy skontaktować się z firmą Intralox, aby ustalić dokładne wymiary taśmy i stan zapasów.**
- Brzegi o całkowicie wyrównanej powierzchni po jednej stronie i zamknięte brzegi po drugiej stronie.
- Rolki wystają spod i ponad powierzchnię taśmy.
- Wykorzystuje pin bez łba przebiegający w poprzek całej taśmy w każdym rzędzie taśmy.
- Każdy materiał taśmy ma domyślny materiał pinu. Dostępne są inne materiały pinu. Firma Intralox może pomóc w określeniu najlepszej kombinacji materiału taśmy i pinu dla danego zastosowania.
- Szczegółowe informacje na temat materiałów znajdują się na początku Linia produktów.
- Minimalne natężenie wsteczne wymagane do zachowania zazębiania się kół zębatych.
- W zastosowaniach z rolkami aktywnymi ślizg powinien znajdować się bezpośrednio pod rolkami.
- Jeśli w zastosowaniu wymagany jest niski nacisk wsteczny, między rolkami w układzie równoległym należy umieścić ślizg. Zaleca się stosowanie ślizgu o szerokości 0,50 cala (13 mm), aby zapewnić tolerancję wykonania i instalacji w przenośniku przy jednoczesnym zapewnieniu odpowiedniego podparcia taśmy. Maksymalna dopuszczalna szerokość ślizgu wynosi 0,75 cala (19 mm).
- Zgodność z noskami transferowymi o średnicy 0,75 cala (19,1 mm) zapewnia ciasne transfery. Zaleca się użycie rolek z noskami w zastosowaniach charakteryzujących się wysoką prędkością i obciążeniem.
- Żółte rolki acetalowe mają szerokość 0,30 cala (7,6 mm) i średnicę 0,48 cala (12,1 mm). Rolki znajdują się na pinie taśmy.
- Gęstość rolek: 320 rolek/stopę^2 (3440 rolek/m^2).
- Odstęp rolki od brzegu taśmy do brzegu rolki: 0,70 cala (17,8 mm).
- Koła zębate znajdują się 1,5 cala (38,1 mm) od brzegu taśmy.
- Koła zębate są rozmieszczone co 3,0 cale (76,2 mm).

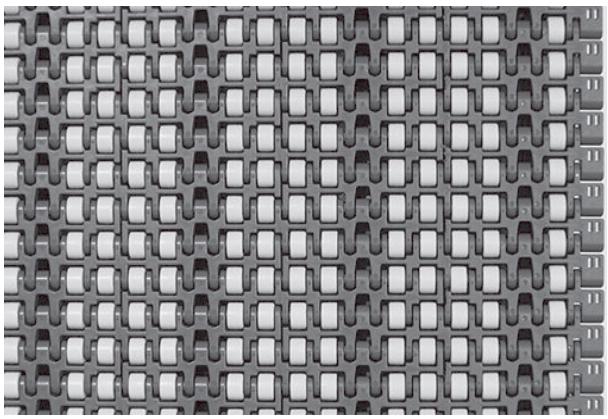

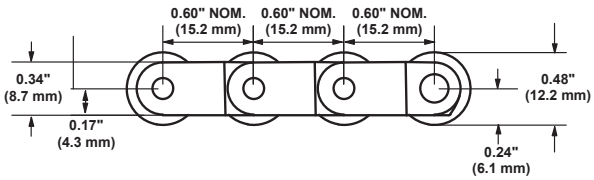

Dane taśmy

Materiał taśmy	Domyślny materiał pinu, średnica 0,18 cala (4,6 mm)	Wytrzymałość taśmy		Zakres temperatury (przy pracy ciągłej)		Masa taśmy	
		funt-siła/stopę	N/m	°F	°C	funty/stopę kw.	kg/m²
Acetal	Nylon	1000	14 600	Od -50 do 200	Od -46 do 93	1,87	9,13

High Density Insert Roller 85 mm

	cale	mm
Podziałka taśmy	0,60	15,2
Szerokość minimalna	10	255
Przyrosty szerokości	3,35	85
Obszar otworów	3,6%	
Model zawiasów	Zamknięty	
Mocowanie pinu; typ pinu	„Drzwi stodoły”, bez łba	

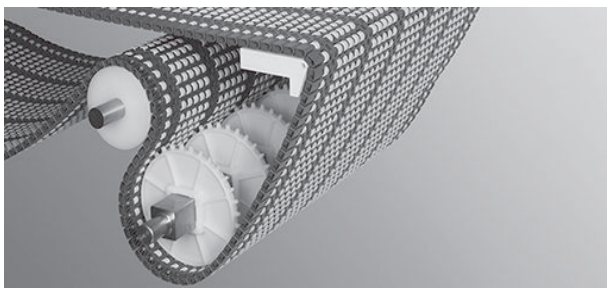

Uwagi na temat produktu

- **Przed przystąpieniem do projektowania przenośnika lub zamówieniem sprzętu należy skontaktować się z firmą Intralox, aby ustalić dokładne wymiary taśmy i stan zapasów.**
- Brzegi o całkowicie wyrównanej powierzchni po jednej stronie i zamknięte brzegi po drugiej stronie.
- Rolki wystają spod i ponad powierzchnię taśmy.
- Wykorzystuje pin bez łba przebiegający w poprzek całej taśmy w każdym rzędzie taśmy.
- Każdy materiał taśmy ma domyślny materiał pinu. Dostępne są inne materiały pinu. Firma Intralox może pomóc w określeniu najlepszej kombinacji materiału taśmy i pinu dla danego zastosowania.
- Szczegółowe informacje na temat materiałów znajdują się na początku Linia produktów.
- Minimalne natężenie wsteczne wymagane do zachowania zazębiania się kół zębatych.
- W zastosowaniach z rolkami aktywnymi ślizg powinien znajdować się bezpośrednio pod rolkami.
- Jeśli w zastosowaniu wymagany jest niski nacisk wsteczny, między rolkami w układzie równoległym należy umieścić ślizg. Stosować ślizgi o szerokości 0,50 cala (13 mm), aby zapewnić tolerancję w zakresie produkcji i montażu, gwarantują jednocześnie odpowiednie podparcie taśmy. Maksymalna szerokość ślizgu wynosi 0,75 cala (19 mm).
- Zgodność z noskami transferowymi o średnicy 0,75 cala (19,1 mm) zapewnia transfer przylegający. Zaleca się użycie rolek z noskami w zastosowaniach charakteryzujących się wysoką prędkością i obciążeniem.
- Żółte rolki acetalowe mają szerokość 0,30 cala 7,6 mm i średnicę 0,48 cala (12,1 mm). Rolki znajdują się na pinie taśmy.
- Gęstość rolek: 360 rolek/stopę^2 (3875 rolek/m^2).
- Odstęp rolki od brzegu taśmy do brzegu rolki: 0,89 cala (22,6 mm).
- Koła zębate znajdują się 1,67 cala (42,5 mm) od brzegu taśmy.
- Koła zębate są rozmieszczone co 3,35 cala (85 mm).

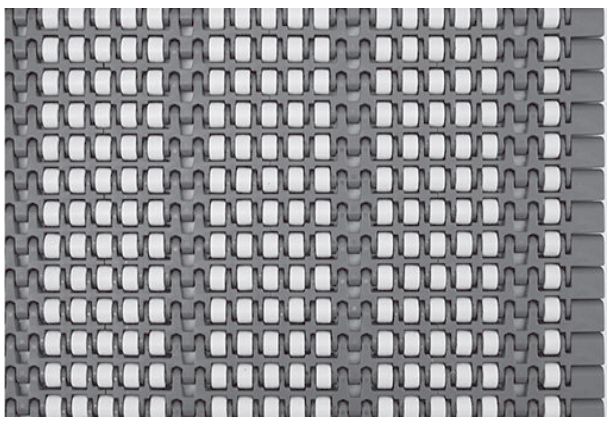

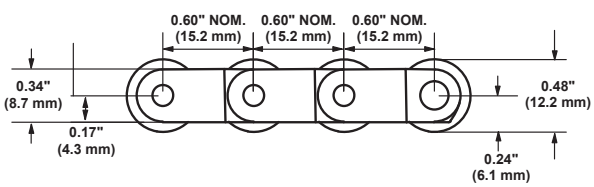

Dane taśmy

Materiał taśmy	Domyślny materiał pinu, średnica 0,18 cala (4,6 mm)	Wytrzymałość taśmy		Zakres temperatury (przy pracy ciągłej)		Masa taśmy	
		funt-siła/ stopę	N/m	°F	°C	funty/ stopę kw.	kg/m²
Acetal	Nylon	1000	14 600	Od -50 do 200	Od -46 do 93	1,95	9,52

Flat Friction Top 85 mm

	cale	mm
Podziałka taśmy	0,60	15,2
Szerokość minimalna	3,35	85,0
Szerokość maksymalna	66,9	1700
Przyrosty szerokości	3,35	85
Rozmiar otworu	-	-
Obszar otworów	0%	
Model zawiasów	Zamknięty	
Mocowanie pinu; typ pinu	„Drzwi stodoły”, bez łba	

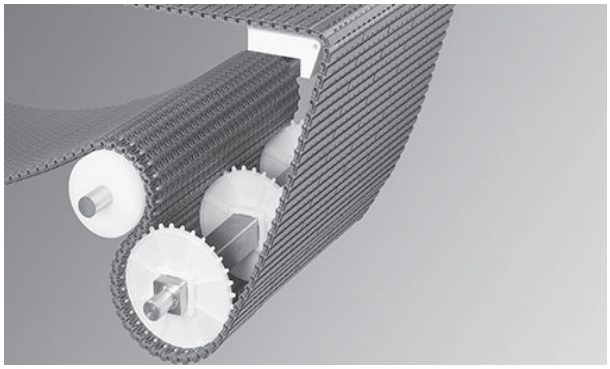

Uwagi na temat produktu

- **Przed przystąpieniem do projektowania przenośnika lub zamówieniem sprzętu należy skontaktować się z firmą Intralox, aby ustalić dokładne wymiary taśmy i stan zapasów.**
- Gładka, zamknięta górna powierzchnia z brzegami o całkowicie wyrównanej powierzchni.
- Zamknięte brzegi z jednej strony taśmy.
- Mała podziałka zmniejsza obrotowy ruch modułów oraz odstęp na płytce statycznej przenoszenia.
- Koła zębate z zakrzywionymi zębami usprawniają zazębianie kół i ułatwiają montaż.
- Minimalne natężenie wsteczne wymagane do zachowania zazębiania się kół zębatych.
- Konstrukcja dolnej części połączona z małą podziałką umożliwia płynne przesuwanie się taśmy wokół noska 0,75 cala (19 mm). Do przenoszenia opakowań należy używać dynamicznych rolek z noskiem.
- Każdy materiał taśmy ma domyślny materiał pinu. Dostępne są inne materiały pinu. Firma Intralox może pomóc w określeniu najlepszej kombinacji materiału taśmy i pinu dla danego zastosowania.
- Szczegółowe informacje na temat materiałów znajdują się na początku Linia produktów.

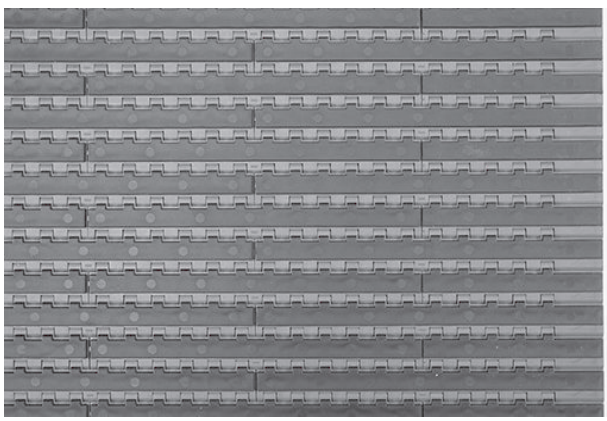

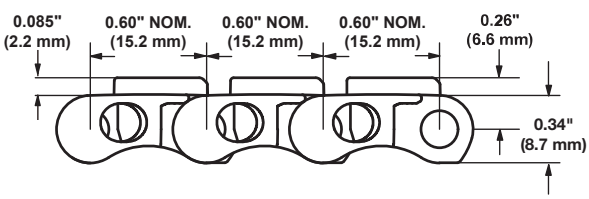

Dane taśmy											
			Wytrzymałość taśmy		Zakres temperatury (przy pracy ciągłej)		Masa taśmy			Dopuszczalność przez agencje	
Podstawowy materiał taśmy	Podstawa / Friction Top	Domyślny materiał pinu, średnica 0,18 cala (4,6 mm)	funt-siła/stopę	N/m	°F	°C	funty/stopę kw.	kg/m²	Twardość taśmy Friction Top	FDA (USA)	EU MC[a]
Acetal	Szary/czarny	Nylon	1500	21 900	Od -10 do 130	Od -23 do 54	1,80	8,79	54 w skali Shore'a A	b	

[a] Europejski certyfikat migracji potwierdza dopuszczenie do kontaktu z żywnością według rozporządzenia UE nr 10/2011.
[b] Pełna zgodność

Mold to Width Flat Top with Tabs

	cale	mm
Podziałka taśmy	0,60	15,2
Szerokości odlewów	3,25	83
	3,35	85
	4,50	114
Rozmiar otworu	—	—
Obszar otworów	0%	
Model zawiasów	Zamknięty	
Mocowanie pinu; typ pinu	Zatrzaskowe piny z łbem	

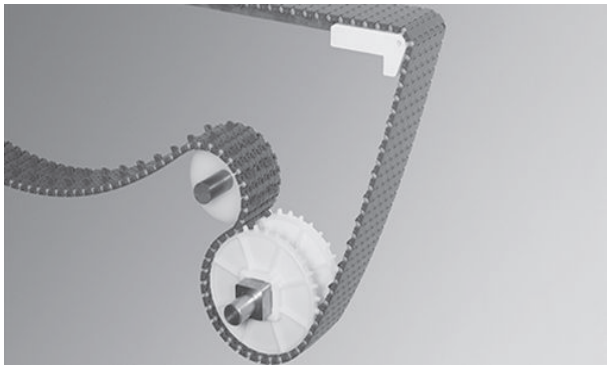

Uwagi na temat produktu

- **Przed przystąpieniem do projektowania przenośnika lub zamówieniem sprzętu należy skontaktować się z firmą Intralox, aby ustalić dokładne wymiary taśmy i stan zapasów.**
- Gładka, zamknięta górna powierzchnia z brzegami o całkowicie wyrównanej powierzchni.
- Uformowane metodą wtrysku z solidnymi zakładkami prowadzącymi, które podpierają taśmę w zastosowaniach z ciężkim załadunkiem bocznym.
- Koła zębate z zakrzywionymi zębami usprawniają zazębianie kół i ułatwiają montaż.
- Każdy materiał taśmy ma domyślny materiał pinu. Dostępne są inne materiały pinu. Firma Intralox może pomóc w określeniu najlepszej kombinacji materiału taśmy i pinu dla danego zastosowania.
- Szczegółowe informacje na temat materiałów znajdują się na początku Linia produktów.
- Minimalne natężenie wsteczne wymagane do zachowania zazębiania się kół zębatych.
- Wykorzystanie taśm z tabami o wymiarach 3,25 cala (83 mm) na jednym kole zębatym.
- Wykorzystanie taśm z tabami o wymiarach 4,50 cala (114 mm) i 3,35 cala (85 mm) na maksymalnie trzech kołach zębatych.
- Użycie w połączeniu z noskami o średnicy 0,75 cala (19,1 mm) zapewnia transfer przylegający.
- Tolerancje szerokości: +0,000/-0,020 cala (+0,00/-0,50 mm).
- Uformowane metodą wtrysku taby o wymiarach 3,35 cala (85 mm) pasują do standardowych torów ślizgowych 1,65625 cala (42,1 mm), zapewniając prawidłowe wyrównanie taśmy.
- Uformowane metodą wtrysku taby o wymiarach 3,25 cala (83 mm) i 4,50 cala (114 mm) pasują do standardowych torów ślizgowych 1,75 cala (44,5 mm), zapewniając prawidłowe wyrównanie taśmy.
- Dowolna długość będąca wielokrotnością 10 stóp (3 m).

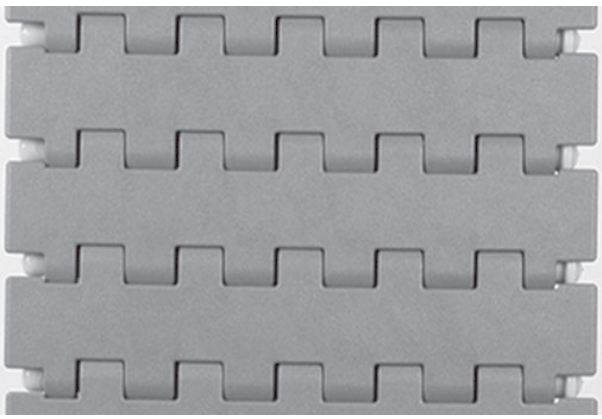

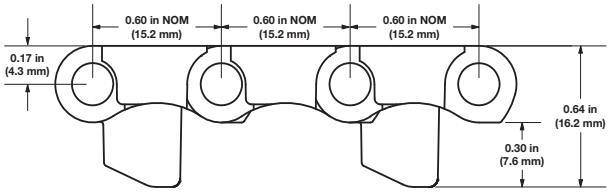

Dane taśmy

Szerokość taśmy		Materiał taśmy	Domyślny materiał pinu, średnica 0,18 cala (4,6 mm)	Wytrzymałość taśmy		Zakres temperatury (przy pracy ciągłej)		Masa taśmy	
cale	mm			funt-siła	N	°F	°C	funty/ stopę	kg/m
3,25	83	Acetal	Nylon	250	1 110	Od -50 do 200	Od -46 do 93	0,44	0,65
3,35	85	Acetal	Nylon	419	1860	Od -50 do 200	Od -46 do 93	0,44	0,65
4,50	114	Acetal	Nylon	563	2,500	Od -50 do 200	Od -46 do 93	0,60	0,89

Flat Top 85 mm

	cale	mm
Podziałka taśmy	0,60	15,2
Szerokość minimalna	3,35	85
Szerokość maksymalna	67	1700
Przyrosty szerokości	3,35	85
Rozmiar otworu	-	-
Obszar otworów	0%	
Model zawiasów	Zamknięty	
Mocowanie pinu; typ pinu	„Drzwi stodoły”, bez łba	

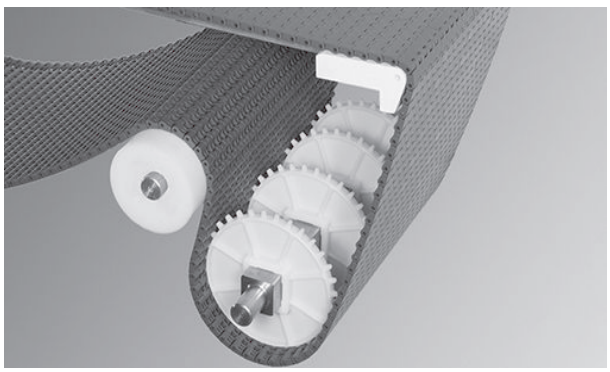

Uwagi na temat produktu

- **Przed przystąpieniem do projektowania przenośnika lub zamówieniem sprzętu należy skontaktować się z firmą Intralox, aby ustalić dokładne wymiary taśmy i stan zapasów.**
- Gładka, zamknięta górna powierzchnia z brzegami o całkowicie wyrównanej powierzchni.
- Zamknięte brzegi wykorzystywane z jednej strony taśmy.
- Mała podziałka zmniejsza obrotowy ruch modułów oraz odstęp na płytce statycznej przenoszenia.
- Koła zębate z zakrzywionymi zębami usprawniają zazębianie kół i ułatwiają montaż.
- Każdy materiał taśmy ma domyślny materiał pinu. Dostępne są inne materiały pinu. Firma Intralox może pomóc w określeniu najlepszej kombinacji materiału taśmy i pinu dla danego zastosowania.
- Szczegółowe informacje na temat materiałów znajdują się na początku Linia produktów.
- Konstrukcja dolnej części połączona z małą podziałką umożliwia płynne przesuwanie się taśmy wokół noska 0,75 cala (19 mm).
- Dynamiczna rolka noska jest zalecana do urządzeń obsługi opakowań.
- Minimalne natężenie wsteczne wymagane do zachowania zazębiania się kół zębatych.

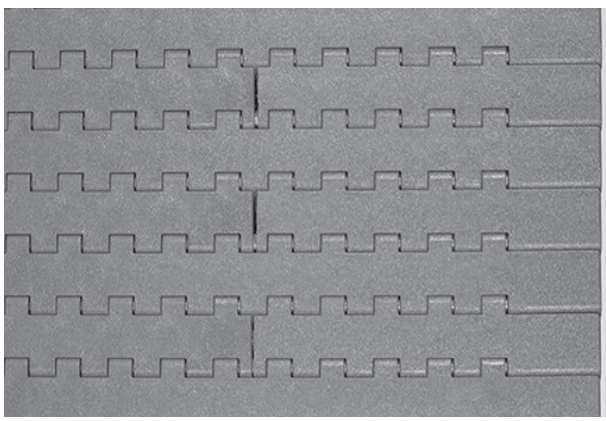

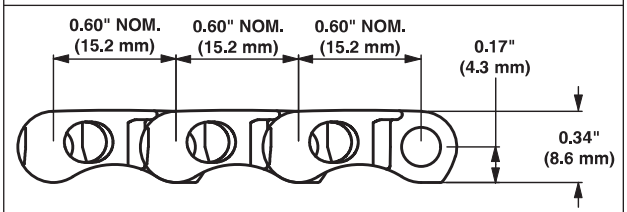

Dane taśmy

Materiał taśmy	Domyślny materiał pinu, średnica 0,18 cala (4,6 mm)	Wytrzymałość taśmy		Zakres temperatury (przy pracy ciągłej)		Masa taśmy	
		funt-siła/ stopę	N/m	°F	°C	funty/ stopę kw.	kg/m²
Acetal	Polipropylen	1500	21 900	Od 34 do 200	Od 1 do 93	1,55	7,57

Flat Top ONEPIECE™ Live Transfer 6,3 cala

	cale	mm
Podziałka taśmy	0,60	15,2
Szerokość odlewu	6,3	160
Przyrosty szerokości	-	-
Obszar otworów	0%	
Model zawiasów	Zamknięty	
Mocowanie pinu; typ pinu	Zatrzaskowe piny z łbem	

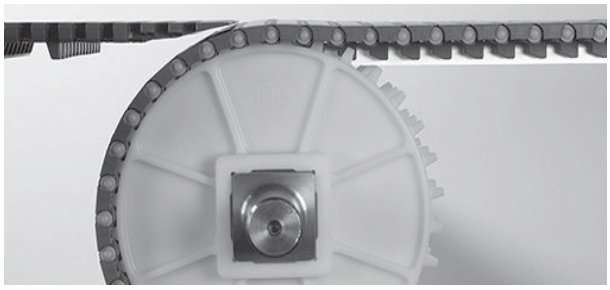

Uwagi na temat produktu

- **Przed przystąpieniem do projektowania przenośnika lub zamówieniem sprzętu należy skontaktować się z firmą Intralox, aby ustalić dokładne wymiary taśmy i stan zapasów.**
- Gładka, zamknięta górna powierzchnia z brzegami o całkowicie wyrównanej powierzchni.
- Brzeg transferowy jest integralną częścią tej taśmy.
- Przeznaczone do łagodnego, samoczyszczącego się transferu pod kątem prostym na taśmach zabierających.
- Każdy materiał taśmy ma domyślny materiał pinu. Dostępne są inne materiały pinu. Firma Intralox może pomóc w określeniu najlepszej kombinacji materiału taśmy i pinu dla danego zastosowania.
- Szczegółowe informacje na temat materiałów znajdują się na początku Linia produktów.
- Należy zastosować trzy koła zębate.
- Koła zębate z zakrzywionymi zębami usprawniają zazębianie kół i ułatwiają montaż.
- Informacje o umiejscowieniu kół zawiera tabela przesunięcia centralnego koła zębatego w Pierścienie ustalające i przesunięcie centralnego koła zębatego.
- Minimalne natężenie wsteczne wymagane do zachowania zazębiania się kół zębatych.
- Konieczne może być dodanie stałego wspornika ramy. Taśma transferowa nie będzie się wtedy zahaczać, przecinając się z taśmą zabierającą. Przed punktem transferu należy dodać podporę pod taśmą transferową. Więcej informacji zawiera Transfer pojemników pod kątem 90°.
- Wymagane jest użycie kół zębatych o średnicy podziałowej wynoszącej co najmniej 1,50 cala (38,1 mm) lub większej.
- Nie można używać w połączeniu z noskami transferowymi o średnicy powyżej 0,75 cala (19,1 mm) w przypadku ciasnych transferów.
- Uformowane metodą wtryskową tabulatory monitorujące pasują do standardowych torów ślizgowych 1,75 cala (44,5 mm), zapewniając prawidłowe wyrównanie taśmy.
- Dostępne o dowolnej długości będącej wielokrotnością 10 stóp (3 m).

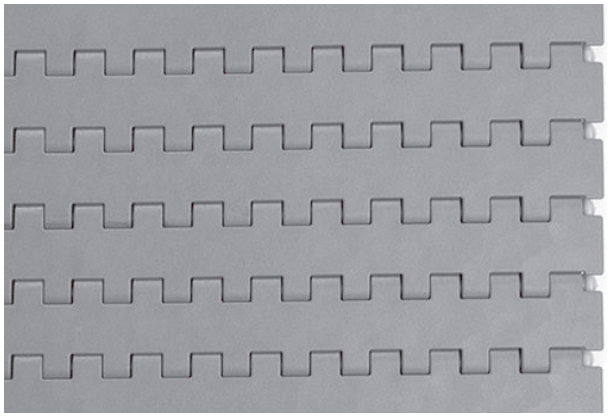

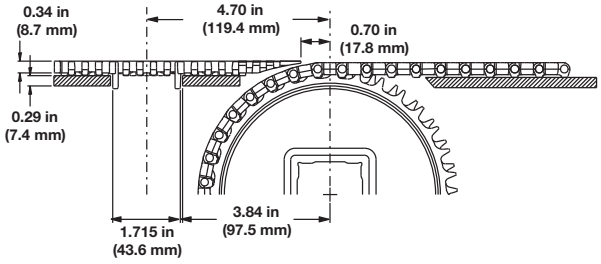

Dane taśmy

Materiał taśmy	Domyślny materiał pinu, średnica 0,18 cala (4,6 mm)	Wytrzymałość taśmy		Zakres temperatury (przy pracy ciągłej)		Masa taśmy	
		funt-siła/stopę	N/m	°F	°C	funty/stopę kw.	kg/m²
Acetal	Nylon	500	7300	Od -50 do 200	Od -46 do 93	0,78	3,81

SERIA 1000

Flat Friction Top

	cale	mm
Podziałka taśmy	0,60	15,2
Szerokość minimalna	3	76
Przyrosty szerokości	0,5	12,7
Rozmiar otworu	-	-
Obszar otworów	0%	
Model zawiasów	Zamknięty	
Mocowanie pinu; typ pinu	„Drzwi stodoły”, bez łba	

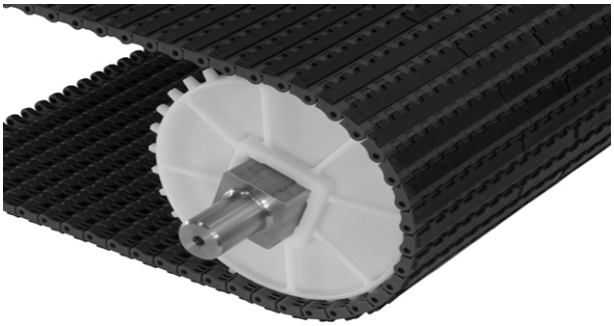

Uwagi na temat produktu

- **Przed przystąpieniem do projektowania przenośnika lub zamówieniem sprzętu należy skontaktować się z firmą Intralox, aby ustalić dokładne wymiary taśmy i stan zapasów.**
- Dostępne z szarego acetalu z czarną gumą.
- Gładka, zamknięta górna powierzchnia z brzegami o całkowicie wyrównanej powierzchni.
- Powierzchnia typu Friction Top rozpościera się do brzegu taśmy (bez odstępu).
- Zamknięte brzegi z jednej strony taśmy.
- Koła zębate z zakrzywionymi zębami usprawniają zazębianie kół i ułatwiają montaż.
- Konstrukcja spodu i mała podziałka sprawia, że taśma płynnie przesuwa się wokół nosków.
- Mała podziałka zmniejsza obrotowy ruch modułów oraz odstęp na płytce statycznej przenoszenia.
- Każdy materiał taśmy ma domyślny materiał pinu. Dostępne są inne materiały pinu. Firma Intralox może pomóc w określeniu najlepszej kombinacji materiału taśmy i pinu dla danego zastosowania.
- Szczegółowe informacje na temat materiałów znajdują się na początku Linia produktów.
- Użycie w połączeniu z noskami o średnicy 0,75 cala (19,1 mm) zapewnia transfer przylegający.

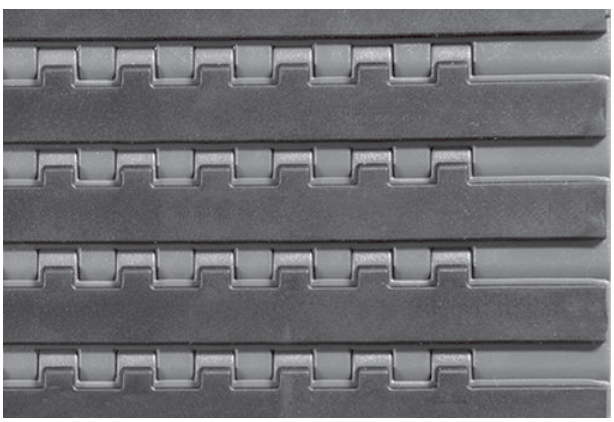

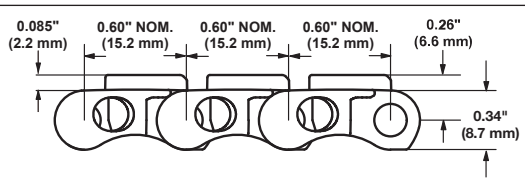

Dane taśmy											
			Wytrzymałość taśmy		Zakres temperatury (przy pracy ciągłej)		Masa taśmy			Dopuszczalność przez agencje	
Podstawowy materiał taśmy	Podstawa / Friction Top	Domyślny materiał pinu, średnica 0,18 cala (4,6 mm)	funt-siła/stopę	N/m	°F	°C	funty/stopę kw.	kg/m²	Twardość taśmy Friction Top	FDA (USA)	EU MC[a]
Acetal	Szary/czarny	Nylon	1500	21 900	Od -10 do 130	Od -23 do 54	1,80	8,79	54 w skali Shore'a A	b	
Acetal	Biały/biały	Nylon	1500	21 900	Od -10 do 130	Od -23 do 54	1,80	8,79	54 w skali Shore'a A	b	

[a] Europejski certyfikat migracji potwierdza dopuszczenie do kontaktu z żywnością według rozporządzenia UE nr 10/2011.
[b] Pełna zgodność

Mold To Width Flat Top

	cale	mm
Podziałka taśmy	0,60	15,2
Szerokości odlewów	1,1	29
	1,5	37
	1,8	46
	2,2	55
Rozmiar otworu	-	-
Obszar otworów	0%	
Model zawiasów	Zamknięty	
Mocowanie pinu; typ pinu	Zatrzaskowe piny z łbem	

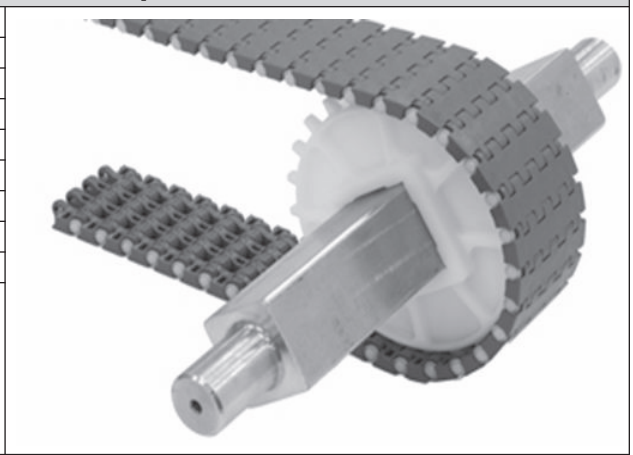

Uwagi na temat produktu

- **Przed przystąpieniem do projektowania przenośnika lub zamówieniem sprzętu należy skontaktować się z firmą Intralox, aby ustalić dokładne wymiary taśmy i stan zapasów.**
- Gładka, zamknięta górna powierzchnia z brzegami o całkowicie wyrównanej powierzchni.
- Konstrukcja spodu i mała podziałka sprawia, że taśma płynnie przesuwa się wokół nosków o niewielkiej średnicy.
- Koła zębate z zakrzywionymi zębami usprawniają zazębianie kół i ułatwiają montaż.
- Każdy materiał taśmy ma domyślny materiał pinu. Dostępne są inne materiały pinu. Firma Intralox może pomóc w określeniu najlepszej kombinacji materiału taśmy i pinu dla danego zastosowania.
- Szczegółowe informacje na temat materiałów znajdują się na początku Linia produktów.
- Minimalne natężenie wsteczne wymagane do zachowania zazębiania się kół zębatych.
- Dowolna długość będąca wielokrotnością 10 stóp (3 m).
- Użycie w połączeniu z noskami o średnicy 0,75 cala (19,1 mm) zapewnia transfer przylegający.
- Taśmy o szerokości 29 mm i 37 mm wymagają jednego koła zębatego.
- Taśmy o szerokości 46 mm i 55 mm wymagają maksymalnie dwóch kół zębatych.

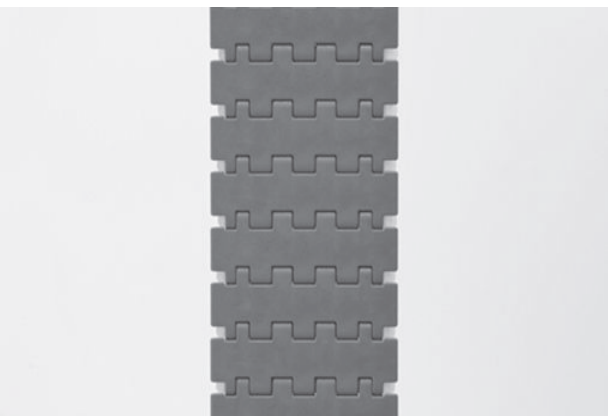

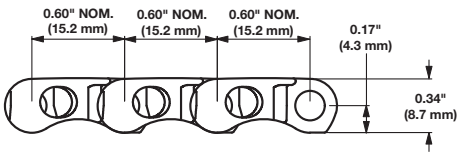

Dane taśmy

Szerokość taśmy		Materiał taśmy	Domyślny materiał pinu, średnica 0,18 cala (4,6 mm)	Wytrzymałość taśmy		Zakres temperatury (przy pracy ciągłej)		Masa taśmy	
cale	mm			funt-siła	N	°F	°C	funty/ stopę	kg/m
1,1	29	Acetal	Nylon	140	623	Od -50 do 200	Od -46 do 93	0,15	0,22
1,5	37	Acetal	Nylon	200	890	Od -50 do 200	Od -46 do 93	0,19	0,28
1,8	46	Acetal	Nylon	230	1020	Od -50 do 200	Od -46 do 93	0,23	0,35
2,2	55	Acetal	Nylon	201[a]	894[a]	Od -50 do 200	Od -46 do 93	0,28	0,42

[a] 270 lb (1200 N) w przypadku taśmy 2,2 cala (55 mm) z dwoma (2) kołami zębatymi

Mold to Width Flat Friction Top

	cale	mm
Podziałka taśmy	0,60	15,2
Szerokości odlewów	1,1	29
	2,2	55
Model zawiasów	Zamknięty	
Mocowanie pinu; typ pinu	Zatrzaskowe piny z łbem	

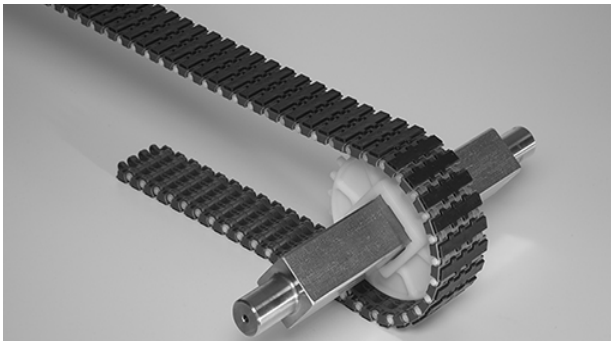

Uwagi na temat produktu

- **Przed przystąpieniem do projektowania przenośnika lub zamówieniem sprzętu należy skontaktować się z firmą Intralox, aby ustalić dokładne wymiary taśmy i stan zapasów.**
- Gładka, zamknięta górna powierzchnia z brzegami o całkowicie wyrównanej powierzchni.
- Powierzchnia typu Friction top rozpościera się do brzegu taśmy, bez odstępu.
- Konstrukcja spodu i mała podziałka sprawia, że taśma płynnie przesuwa się wokół nosków o niewielkiej średnicy.
- Dostępne z szarego acetalu z czarną gumą.
- Każdy materiał taśmy ma domyślny materiał pinu. Dostępne są inne materiały pinu. Firma Intralox może pomóc w określeniu najlepszej kombinacji materiału taśmy i pinu dla danego zastosowania.
- Szczegółowe informacje na temat materiałów znajdują się na początku Linia produktów.
- Koła zębate z zakrzywionymi zębami usprawniają zazębianie kół i ułatwiają montaż.
- Dowolna długość będąca wielokrotnością 10 stóp (3 m).
- Minimalne natężenie wsteczne wymagane do zachowania zazębiania się kół zębatych.
- Użycie w połączeniu z noskami o średnicy 0,75 cala (19,1 mm) zapewnia transfer przylegający.
- Taśmy 29 mm wymagają jednego koła zębatego.
- Taśmy 55 mm mogą używać do dwóch kół zębatych.

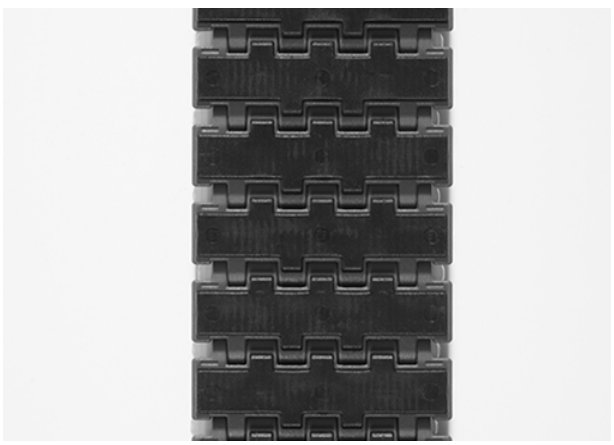

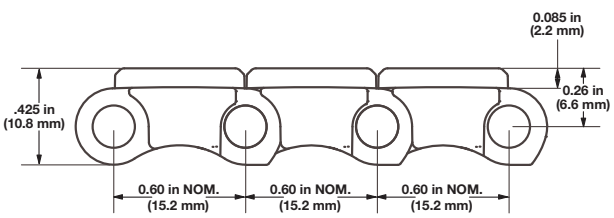

Dane taśmy

Szerokość taśmy		Materiał taśmy	Podstawa / Friction Top	Domyślny materiał pinu, średnica 0,18 cala (4,6 mm)	Wytrzymałość taśmy		Zakres temperatury (przy pracy ciągłej)		Masa taśmy		Twardość taśmy Friction Top	Dopuszczenie przez agencję: 1 = biały, 2 = niebieski, 3 = naturalny, 4 = szary	
cale	mm				funt-siła	N	°F	°C	funty/stopę	kg/m		FDA (USA)	EU MC
1,1	29	Acetal	Szary/czarny	Nylon	140	623	Od 34 do 130	Od 1 do 54	0,17	0,25	54 w skali Shore'a A	a	
2,2	55	Acetal	Szary/czarny	Nylon	200[b]	890	Od 34 do 130	Od 1 do 54	0,34	0,48	54 w skali Shore'a A	a	

[a] Pełna zgodność

[b] 270 lb (1200 N) w przypadku taśmy 2,2 cala (55 mm) z dwoma (2) kołami zębatymi

Non Skid Raised Rib

	cale	mm
Podziałka taśmy	0,60	15,2
Szerokość minimalna	3,0	76,0
Przyrosty szerokości	0,5	12,7
Rozmiar otworu	-	-
Obszar otworów	0%	
Model zawiasów	Zamknięty	
Mocowanie pinu; typ pinu	„Drzwi stodoły”, bez łba	

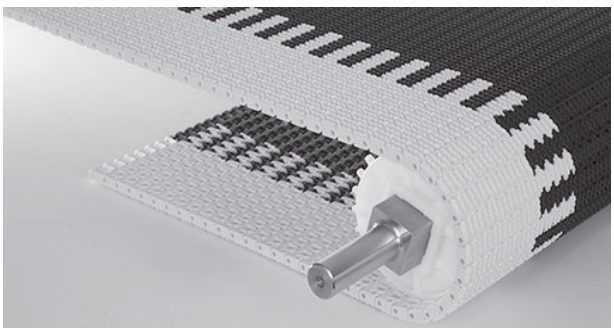

Uwagi na temat produktu

- **Przed przystąpieniem do projektowania przenośnika lub zamówieniem sprzętu należy skontaktować się z firmą Intralox, aby ustalić dokładne wymiary taśmy i stan zapasów.**
- Dostępne dwie opcje brzegów: bez odstępu lub z odstępem 21 mm.
- Powierzchnia Non Skid Raised Rib poprawia trakcję.
- Zamknięte brzegi z jednej strony taśmy.
- Mała podziałka zmniejsza obrotowy ruch modułów oraz odstęp na płytce statycznej przenoszenia.
- Każdy materiał taśmy ma domyślny materiał pinu. Dostępne są inne materiały pinu. Firma Intralox może pomóc w określeniu najlepszej kombinacji materiału taśmy i pinu dla danego zastosowania.
- Szczegółowe informacje na temat materiałów znajdują się na początku Linia produktów.
- Minimalne natężenie wsteczne wymagane do zachowania zazębiania się kół zębatych.
- Koła zębate z zakrzywionymi zębami usprawniają zazębianie kół i ułatwiają montaż.
- Przenośnik o niskim profilu obniża koszty montażu związane z kopaniem dołów.
- Płytki palcowe zapewniają bezpieczny transport — eliminują potrzebę awaryjnego zatrzymywania linii, w ten sposób ograniczając przestoje.

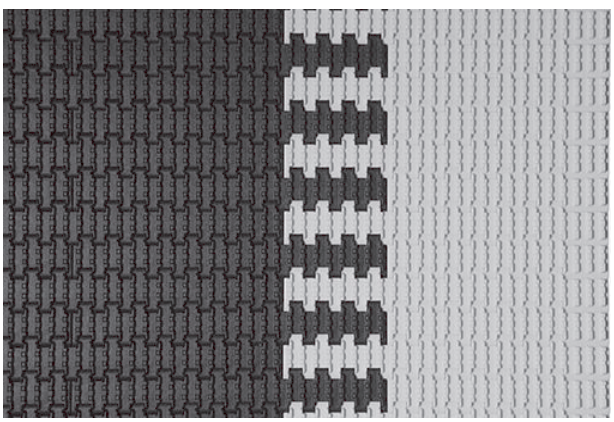

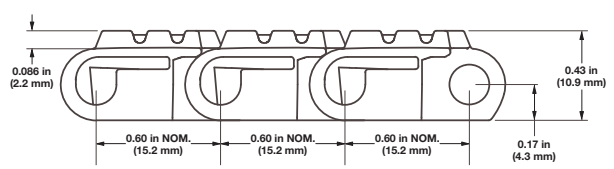

Dane taśmy

Materiał taśmy	Domyślny materiał pinu, średnica 0,18 cala (4,6 mm)	Wytrzymałość taśmy		Zakres temperatury (przy pracy ciągłej)		Masa taśmy	
		funt-siła/ stopę	N/m	°F	°C	funty/ stopę kw.	kg/m²
Acetal	Nylon	2,000	29 200	Od -50 do 200	Od -46 do 93	1,86	9,08
Acetal HSEC	Nylon	1800	26 300	Od -50 do 200	Od -46 do 93	1,88	9,18

Rekomendacja dotycząca liczby kół zębatych i profili ślizgowych				
Zakres szerokości taśmy[a]		Minimalna liczba kół zębatych przypadających na wał[b]	Ślizgi	
cale	mm		Transportowa, górna strona przenośnika	Sekcja powrotna przenośnika[c]
3	76	2	2	2
4	102	2	2	2
6	152	2	2	2
7	178	2	3	2
8	203	2	3	2
10	254	2	3	2
12	305	3	3	2
14	356	3	4	3
15	381	3	4	3
18	457	3	4	3
24	610	5	5	3
30	762	5	6	4
36	914	7	7	4
42	1067	7	8	5
48	1219	9	9	5
54	1372	9	10	6
60	1524	11	11	6
72	1829	13	13	7
84	2134	15	15	8
96	2438	17	17	9
120	3048	21	21	11
144	3658	25	25	13
W przypadku innych szerokości należy zastosować nieparzystą liczbę kół zębatych, oddalonych w osi centralnej o maksymalnie 6 cali (152 mm).[d]			Maksymalny odstęp od osi 6 cali (152 mm)	Maksymalny odstęp od osi 12 cali (305 mm)

[a] Dostępne są taśmy o dowolnej szerokości z przyrostem 0,5 cala (12,7 mm), zaczynając od 3 cali (76 mm). Jeśli faktyczna szerokość ma istotne znaczenie, należy skontaktować się z działem obsługi klienta firmy Intralox.

[b] Ta liczba jest minimalna. W przypadku zastosowań wymagających dużych obciążeń konieczne może być zastosowanie dodatkowych kół zębatych.

[c] W przypadku instalacji taśm Friction Top należy zachować ostrożność i skontaktować się z działem obsługi klienta firmy Intralox.

[d] Zablokować centralne koło zębate. Jeśli używane są tylko dwa koła zębate, należy zablokować koło znajdujące się po stronie czopu w wale napędowym. Aby uzyskać położenie kół zablokowanych, patrz Pierścienie ustalające i przesunięcie centralnego koła zębatego.

Współczynnik wytrzymałości

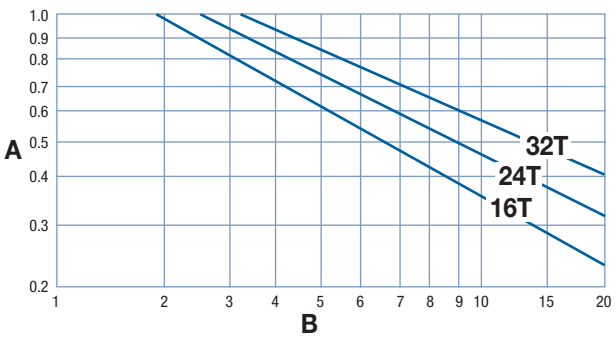

A współczynnik wytrzymałości
B stosunek prędkości do długości (V/L)
T liczba zębów
V prędkość taśmy, stopy/min (m/min)
L odległość między osiami wałów, stopy (m)

W celu uzyskania proporcji prędkości do długości należy podzielić prędkość taśmy (V) przez odległość między osiami wałów (L). Współczynnik wytrzymałości można odczytać na przecięciu kolumny proporcji prędkości do długości i wiersza odpowiedniego koła. Więcej informacji: patrz Instrukcje doboru taśmy.

Koła zębate formowane metodą wtrysku

Liczba zębów (obrotowy ruch modułów wokół pinów)	Nom. Średnica podziałki		Nom. średnica zewnętrzna		Nom. szerokość piasty		Dostępne rozmiary otworów			
	cale	mm	cale	mm	cale	mm	Zaokrąglone w wymiarach[a]	Kwadratowe (cale)	Okrągłe (mm)	Kwadratowe (mm)
16 (1,92%)	3,1[b]	79[b]	3,2	81	0,5	13		1,5		40
					1,0	25	1,0, 1,25			
24 (0,86%)	4,6	117	4,8	121	1,0	25		1,5, 2,5		40, 60
					1,5	38			30	
30 (0,54%)	5,8	147	5,9	150	1,0	25				
					1,5	38	1,0, 1,25, 1-7/16			
32 (0,48%)	6,1	155	6,5	164	1,0	25		1,5		40
					1,5	38	1,25			

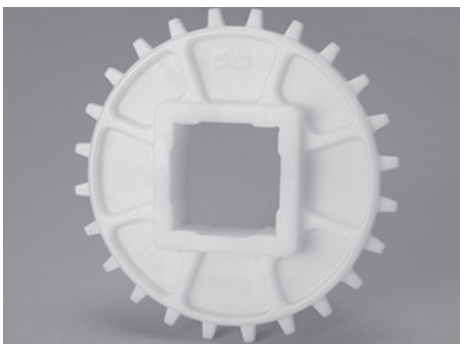

[a] amerykańskich rozmiary klina w kołach zębatych z otworem okrągłym są zgodne z normą ANSI B17.1-1967 (R1989), a metryczne rozmiary klina z normą DIN 6885.

[b] Jeśli jest używane koło o średnicy podziałowej 3,1 cala (79 mm), znamionowa wytrzymałość taśm powyżej 1200 funtów-siła/stopę (17 500 N/m) jest obniżana do 1200 funtów-siła/stopę (17 500 N/m). Wszystkie pozostałe taśmy zachowają swoją opublikowaną wartość znamionową.

Dzielone koła zębate z acetalu

Liczba zębów (obrotowy ruch modułów wokół pinów)	Nom. Średnica podziałki		Nom. średnica zewnętrzna		Nom. szerokość piasty		Dostępne rozmiary otworów			
	cale	mm	cale	mm	cale	mm	Zaokrąglone w wymiarach[a]	Kwadratowe (cale)	Okrągłe (mm)[a]	Kwadratowe (mm)
24 (0,86%)	4,6	117	4,8	121	1,5	38	1,25			
32 (0,48%)	6,1	155	6,5	164	1,5	38			30, 40	

[a] amerykańskich rozmiary klina w kołach zębatych z otworem okrągłym są zgodne z normą ANSI B17.1-1967 (R1989), a metryczne rozmiary klina z normą DIN 6885.

Koła zębate z nylonu HR[a]

Liczba zębów (obrotowy ruch modułów wokół pinów)	Nom. Średnica podziałki		Nom. średnica zewnętrzna		Nom. szerokość piasty		Dostępne rozmiary otworów				
	cale	mm	cale	mm	cale	mm	Okrągłe (cale)	Kwadratowe (cale)	Okrągłe (mm)	Kwadratowe (mm)	
16 (1,92%)	3,1	79	3,2	81	1,0	25	1,9[b]				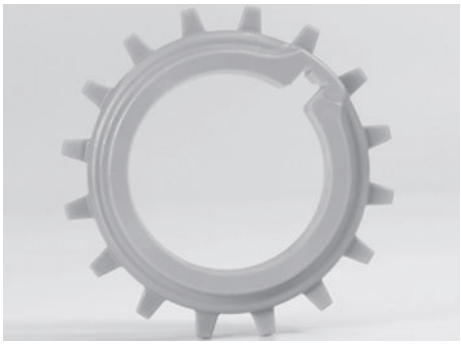

[a] Nie mogą być używane z wbudowanymi rolkami S1000 High Density Insert Rollers.
[b] 0,25 w rowku klinowym

Dzielone koła zębate z nylonu HR

Liczba zębów (obrotowy ruch modułów wokół pinów)	Nom. Średnica podziałki		Nom. średnica zewnętrzna		Nom. szerokość piasty		Dostępne rozmiary otworów				
	cale	mm	cale	mm	cale	mm	Okrągłe (cale)	Kwadratowe (cale)	Okrągłe (mm)	Kwadratowe (mm)	
30 (0,54%)	5,8	147	5,9	150	1,48	38	1-7/16				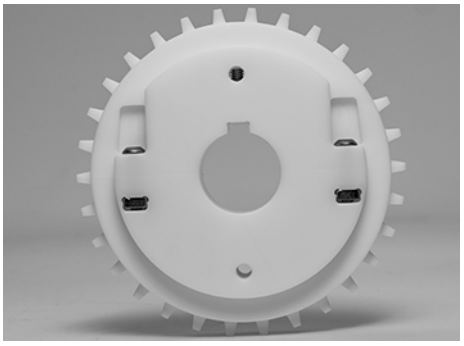

Dzielone koła zębate z nylonu wypełnionego włóknem szklanym

Liczba zębów (obrotowy ruch modułów wokół pinów)	Nom. Średnica podziałki		Nom. średnica zewnętrzna		Nom. szerokość piasty		Dostępne rozmiary otworów[a]				
	cale	mm	cale	mm	cale	mm	Okrągłe (cale)	Kwadratowe (cale)	Okrągłe (mm)	Kwadratowe (mm)	
24 (0,86%)	4,6	117	4,8	121	1,5	38	1,0, 1,25, 1,5	1,5	30, 40	40	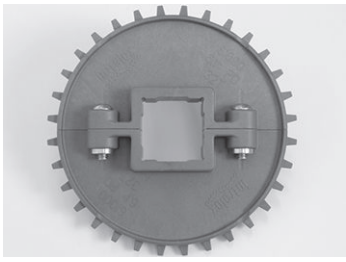
30 (0,54%)	5,8	147	6	152	1,5	38	1,25, 1-7/16, 1,5		30, 40		
32 (0,48%)	6,1	155	6,5	164	1,5	38	1,0, 1,25, 1-7/16, 1,5	1,5	30, 40	40	

[a] Koło zębate z 24 zębami i okrągłym otworem 30 mm jest dostępne z rowkiem klinowym lub bez. Podczas zamawiania tych kół zębatych należy określić wymagania dotyczące rowków klinowych.

Dzielone koła zębate z kompozytu polipropylenu											
Liczba zębów (obrotowy ruch modułów wokół pinów)	Nom. Średnica podziałki		Nom. średnica zewnętrzna		Nom. szerokość piasty		Dostępne rozmiary otworów				
	cale	mm	cale	mm	cale	mm	Okrągłe (cale)	Kwadratowe (cale)	Okrągłe (mm)	Kwadratowe (mm)	
24 (0,86%)	4,6	117	4,8	121	1,5	38		1,5		40	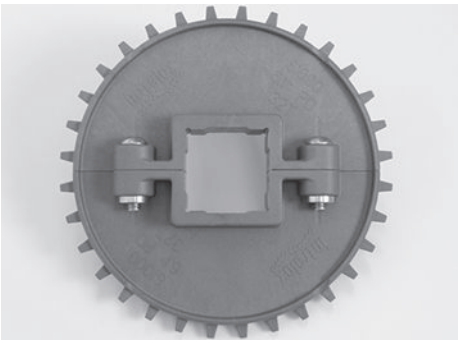
32 (0,48%)	6,1	155	6,5	164	1,5	38		1,5		40	

Dynamiczne rolki końcowe	
Standardowe szerokości rolek końcowych	
Amerykańskie Rozmiary (cale)	Rozmiary metryczne (mm)
4,5	170,0
6,0	255,0
9,0	340,0
12,0	425,0
15,0	
18,0	
24,0	

- Amerykańskie rozmiary: 4,5 cala i 6 cali, a następnie z przyrostem co 3 cale. Metryczne rozmiary dostępne z przyrostem co 85 mm (3.35 cala).
- W przypadku innych szerokości taśmy należy łączyć wiele rolek końcowych z dostępnymi przyrostami. Pomoc można uzyskać w dziale obsługi klienta firmy Intralox.
- Wykonane ze zgodnego z regulacjami FDA, niebieskiego nylonu wypełnionego olejem.
- Średnica rolki: 0,75 cala (19 mm)

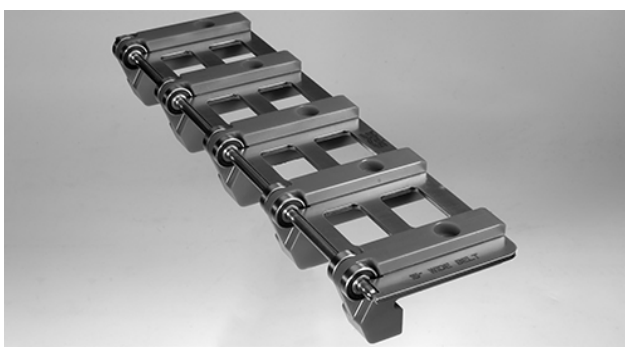

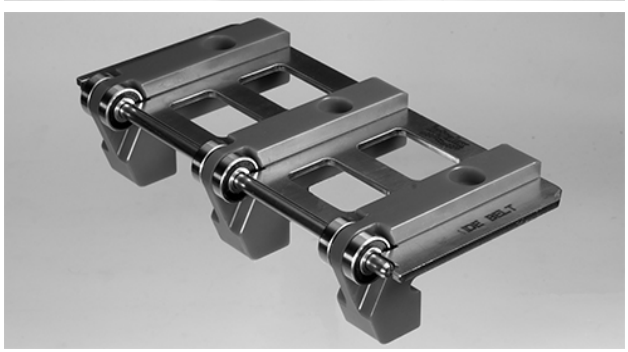

WYMIARY RAMY PRZENOŚNIKA

Wszystkie przenośniki przeznaczone do stosowania z taśmami Intralox mają określone wymagania wymiarowe. Wymiary te podano w poniższej tabeli. Pełne opisy tych wymiarów znajdują się w części Wymiary ramy w rozdziale Wytyczne projektowe.

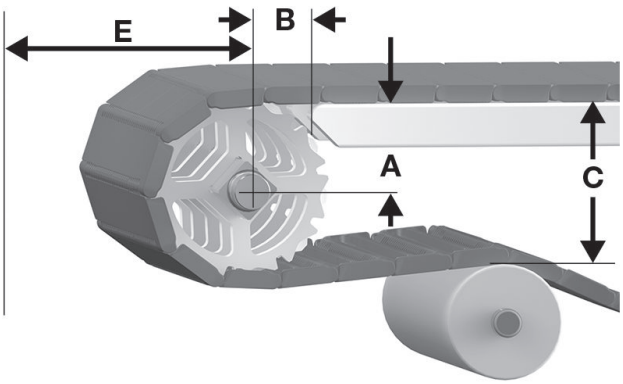

A odległość pionowa pomiędzy osią wału a górną częścią transportowej strony przenośnika, ± 0,03 cala (1 mm)
B odległość pozioma pomiędzy osią wału a początkiem transportowej strony przenośnika, ± 0,125 cala (3 mm)
C odległość pionowa pomiędzy górną częścią transportowej strony przenośnika a górną częścią elementów podtrzymujących na odcinku powrotnym
E minimalna odległość pozioma pomiędzy osią wału i innymi elementami

Rysunek 45: Wymiary A, B, C i E napędu

S1000 Wymiary ramy przenośnika										
Opis koła zębatego			A		B		C		E	
Średnica podziałki		Liczba zębów	Zakres (od dołu do góry)[a]							
cale	mm		cale	mm	cale	mm	cale	mm	cale	mm
Flat Top, Flat Top 85 mm, Mold to Width Flat Top										
3,1	79	16	1,34-1,37	34-35	1,59	40	3,08	78	1,77	45
4,6	117	24	2,11-2,13	54	1,99	50	4,60	117	2,53	64
6,1	155	32	2,88-2,89	73	2,43	62	6,12	155	3,29	84
High Density Insert Roller, wbudowana rolka										
3,1	79	16	1,33	34	1,60	41	3,13	80	1,84	47
4,6	117	24	2,10	53	2,02	51	4,65	118	2,60	66
6,1	155	32	2,87	73	2,46	62	6,18	157	3,36	85
Flat Friction Top, Flat Friction Top 85 mm										
3,1	79	16	1,35	34	1,59	40	3,17	81	1,86	47
4,6	117	24	2,12	54	2,01	51	4,70	119	2,62	67
6,1	155	32	2,88	73	2,44	62	6,22	158	3,39	86

[a] W zastosowaniach ogólnych i zastosowaniach, w których nie jest istotny transport końcowy produktu wrażliwego na przechył, należy użyć najmniejszej wartości wymiaru.

ODSTĘP PŁYTKI STATYCZNEJ

Większość przenośników wymaga przerwy w każdym punkcie transferowym, aby uwzględnić efekt wielokąta przy zazębianiu i obrocie kół zębatych. Wymiary minimalne szczeliny podano w poniższej tabeli. Więcej informacji można znaleźć w Odstęp płytki statycznej w rozdziale Wytyczne projektowe.

S1000 odstęp płytki statycznej				
Opis koła zębatego			Minimalny odstęp	
Średnica podziałki		Liczba zębów		
cale	mm		cale	mm
3,1	79	16	0,029	0,7
4,6	117	24	0,020	0,5
6,1	155	32	0,015	0,4

Flush Grid

	cale	mm
Podziałka taśmy	0,60	15,2
Szerokość minimalna	Patrz *Uwagi na temat produktu*.	
Przyrosty szerokości		
Minimalna wielkość otwarcia (w przybliżeniu)	0,17 × 0,10	4,3 × 2,5
Maksymalna wielkość otwarcia (w przybliżeniu)	0,31 × 0,10	7,9 × 2,5
Obszar otworów	28%	
Model zawiasów	Otwarty	
Mocowanie pinu; typ pinu	Zasłonięty brzeg, bez łba	

Uwagi na temat produktu

- **Przed przystąpieniem do projektowania przenośnika lub zamówieniem sprzętu należy skontaktować się z firmą Intralox, aby ustalić dokładne wymiary taśmy i stan zapasów.**
- Lekka taśma o gładkiej powierzchni siatkowej.
- Mała podziałka zmniejsza obrotowy ruch modułów oraz odstęp na płytce statycznej przenoszenia.
- Na zamówienie dostępna różna szerokość w zależności od materiału.
  - Dostępne są taśmy z acetalu i polipropylenu o szerokości będącej dowolną wielokrotnością 0,5 cala (12,7 mm), począwszy od 3 cali (76 mm).
  - Dostępne są taśmy z termoplastycznego poliestru opóźniającego palenie się (FR-TPES) o szerokości będącej dowolną wielokrotnością 1,0 cala (25,4 mm), począwszy od 5 cali (127 mm).
  - Taśmy wykonane ze wszystkich innych materiałów mają szerokość będącą dowolną wielokrotnością 1,0 cala (25,4 mm), począwszy od 3 cali (76 mm).
- Każdy materiał taśmy ma domyślny materiał pinu. Dostępne są inne materiały pinu. Firma Intralox może pomóc w określeniu najlepszej kombinacji materiału taśmy i pinu dla danego zastosowania.
- Szczegółowe informacje na temat materiałów znajdują się na początku Linia produktów.
- Informacje o umiejscowieniu kół zawiera tabela przesunięcia centralnego koła zębatego w Pozycje zablokowanych kół zębatych na wale.
- Użycie w połączeniu z noskiem transferowym o średnicy 0,875 cala (22,2 mm) zapewnia transfer przylegający.

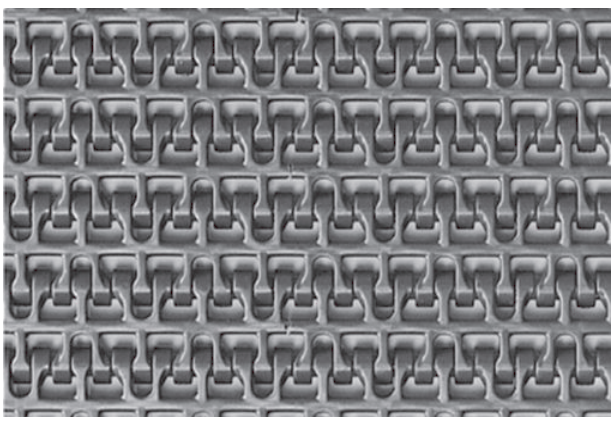

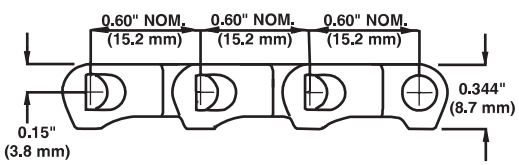

Dane taśmy

Materiał taśmy	Domyślny materiał pinu, średnica 0,18 cala (4,6 mm)	Wytrzymałość taśmy		Zakres temperatury (przy pracy ciągłej)		Masa taśmy	
		funt-siła/stopę	N/m	°F	°C	funty/stopę kw.	kg/m²
Polipropylen	Polipropylen	700	10 200	Od 34 do 220	Od 1 do 104	0,81	3,95
Polietylen	Polietylen	450	6 570	Od -50 do 150	Od -46 do 66	0,87	4,25
Acetal	Polipropylen	1 300	19 000	Od 34 do 200	Od 1 do 93	1,19	5,80
Acetal HSEC	Polipropylen	800	11 700	Od 34 do 200	Od 1 do 93	1,19	5,80
FR TPES	Polipropylen	750	7 355	Od 40 do 150	Od 4 do 66	1,30	6,34
Nylon HHR	Nylon HHR	1 100	14 600	Od -50 do 310	Od -46 do 154	1,14	5,57
Nylon HR	Nylon	1 100	14 600	Od -50 do 240	Od -46 do 116	1,07	5,22
Polipropylen odporny na promienie UV	Polipropylen odporny na promienie UV	700	10 200	Od 34 do 220	Od 1 do 104	0,81	3,98
Polipropylen wykrywalny A22	Polipropylen	450	4 413	Od 34 do 150	Od 1 do 66	1,04	5,08
Acetal[a]	Polietylen	1200	17 500	Od -50 do 70	Od -46 do 21	1,19	5,80
UVFR	UVFR	700	10 200	Od -34 do 200	Od 1 do 93	1,57	7,67
PK	PK	1 300	19 000	Od -40 do 176	Od -40 do 80	1,04	5,08

[a] Piny polietylenowe mogą być wykorzystywane do zastosowań chłodniczych, gdzie występują uderzenia lub gwałtowne uruchomienia/zatrzymania. Powoduje to jednak obniżenie wartości znamionowych.

Flat Top

	cale	mm
Podziałka taśmy	0,60	15,2
Szerokość minimalna	3	76
Przyrosty szerokości	1,00	25,4
Rozmiar otworu	-	-
Obszar otworów	0%	
Model zawiasów	Otwarty	
Mocowanie pinu; typ pinu	Zasłonięty brzeg, bez łba	

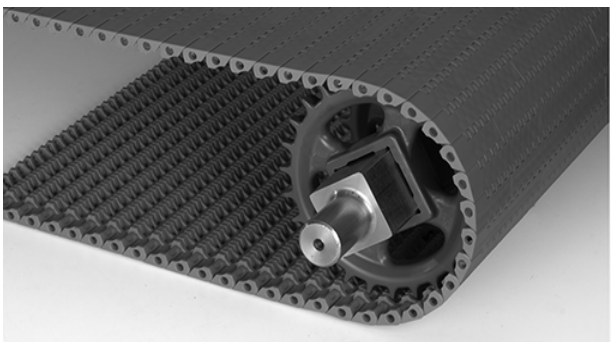

Uwagi na temat produktu

- **Przed przystąpieniem do projektowania przenośnika lub zamówieniem sprzętu należy skontaktować się z firmą Intralox, aby ustalić dokładne wymiary taśmy i stan zapasów.**
- Mała podziałka zmniejsza obrotowy ruch modułów oraz odstęp na płytce statycznej przenoszenia.
- Lekka taśma o gładkiej, zamkniętej powierzchni siatkowej.
- Każdy materiał taśmy ma domyślny materiał pinu. Dostępne są inne materiały pinu. Firma Intralox może pomóc w określeniu najlepszej kombinacji materiału taśmy i pinu dla danego zastosowania.
- Szczegółowe informacje na temat materiałów znajdują się na początku Linia produktów.
- Informacje o umiejscowieniu kół zawiera tabela przesunięcia centralnego koła zębatego w Pozycje zablokowanych kół zębatych na wale.
- Użycie w połączeniu z noskiem transferowym o średnicy 0,875 cala (22,2 mm) zapewnia transfer przylegający. Więcej informacji zawiera Metody transferu ciasnego.

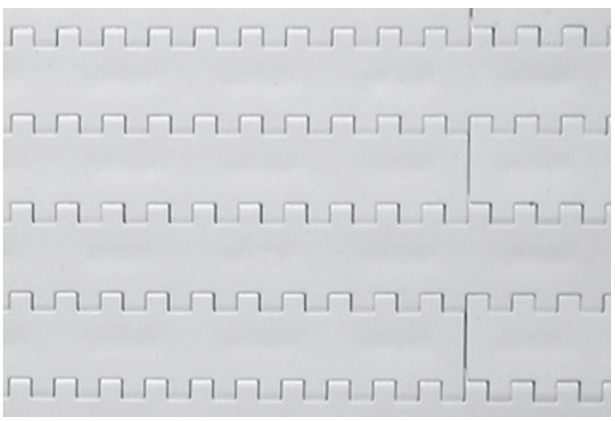

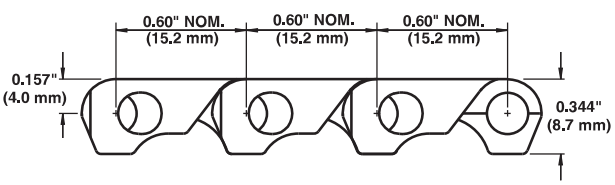

Dane taśmy

Materiał taśmy	Domyślny materiał pinu, średnica 0,18 cala (4,6 mm)	Wytrzymałość taśmy		Zakres temperatury (przy pracy ciągłej)		Masa taśmy	
		funt-siła/stopę	N/m	°F	°C	funty/stopę kw.	kg/m²
Polipropylen	Polipropylen	500[a]	4 903[a]	Od 34 do 220	Od 1 do 104	0,90	4,40
Polietylen	Polietylen	300[a]	2 942[a]	Od -50 do 150	Od -46 do 66	0,96	4,69
Nylon HR	Nylon	500	4 903	Od -50 do 240	Od -46 do 116	1,15	5,61
Nylon HHR	Nylon HHR	800	7 845	Od -50 do 310	Od -46 do 154	1,175	5,74
Acetal	Polipropylen	1000	14 600	Od 34 do 200	Od 1 do 93	1,30	6,35
Acetal[b]	Polietylen	900	8 826	Od -50 do 70	Od -46 do 21	1,30	6,35
Acetal wykrywalny promieniowaniem rentgenowskim	Acetal wykrywalny promieniowaniem rentgenowskim	800	11 700	Od -50 do 200	Od -46 do 93	1,6	7,81
Polipropylen wykrywalny A22	Polipropylen	300	2 942	Od 34 do 150	Od 1 do 66	1,09	5,32
PK	PK	1000	14 600	Od -40 do 176	Od -40 do 80	1,14	5,57

[a] W przypadku korzystania ze stalowego koła dzielonego wytrzymałość taśmy polipropylenowej wynosi 400 funtów-siła/stopę (5840 N/m), a polietylenowej 240 funtów-siła/stopę (3500 N/m)

[b] Piny polietylenowe mogą być wykorzystywane do zastosowań chłodniczych, gdzie występują uderzenia lub gwałtowne uruchomienia/zatrzymania. Powoduje to jednak obniżenie wartości znamionowych.

Perforated Flat Top

	cale	mm
Podziałka taśmy	0,60	15,2
Szerokość minimalna	3	76
Przyrosty szerokości	1,00	25,4
Rozmiar otworu	-	-
Obszar otworów	Patrz *Uwagi na temat produktu*.	
Model zawiasów	Otwarty	
Mocowanie pinu; typ pinu	Zasłonięty brzeg, bez łba	

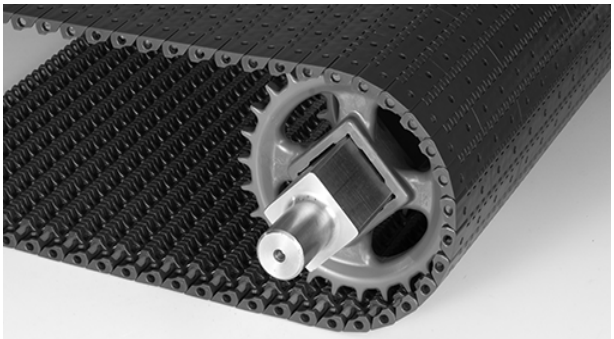

Uwagi na temat produktu

- **Przed przystąpieniem do projektowania przenośnika lub zamówieniem sprzętu należy skontaktować się z firmą Intralox, aby ustalić dokładne wymiary taśmy i stan zapasów.**
- 5,3% obszaru otwarcia obejmuje 2,1% obszaru otwarcia przy zawiasie.
- Dostępne z perforacją okrągłą 5/32 cala (4 mm) o nominalnym wzorze perforacji 1 cal (25,4 mm) × 0,6 cala (15,2 mm).
- Konstrukcja spodu i mała podziałka sprawia, że taśma płynnie przesuwa się wokół nosków o niewielkiej średnicy.
- Każdy materiał taśmy ma domyślny materiał pinu. Dostępne są inne materiały pinu. Firma Intralox może pomóc w określeniu najlepszej kombinacji materiału taśmy i pinu dla danego zastosowania.
- Szczegółowe informacje na temat materiałów znajdują się na początku Linia produktów.
- Informacje o umiejscowieniu kół zawiera tabela przesunięcia centralnego koła zębatego w Pozycje zablokowanych kół zębatych na wale.
- Użycie w połączeniu z noskiem transferowym o średnicy 0,875 cala (22,2 mm) zapewnia transfer przylegający. Więcej informacji zawiera Metody transferu ciasnego.
- Przeznaczone do zastosowań próżniowych wymagających prostego i przylegającego transferu.

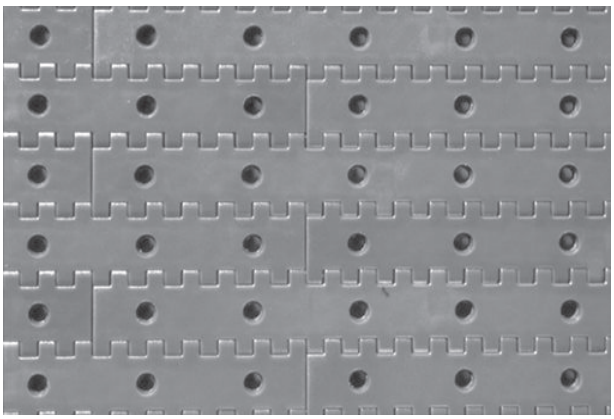

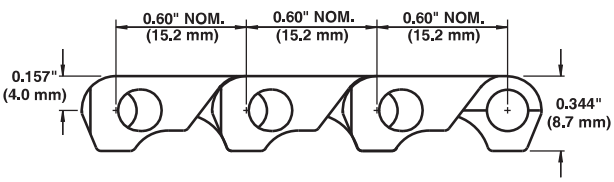

Dane taśmy

Materiał taśmy	Domyślny materiał pinu, średnica 0,18 cala (4,6 mm)	Wytrzymałość taśmy		Zakres temperatury (przy pracy ciągłej)		Masa taśmy	
		funt-siła/ stopę	N/m	°F	°C	funty/ stopę kw.	kg/m²
Acetal	Polipropylen	1000	14 600	Od 34 do 200	Od 1 do 93	1,30	6,35
Acetal[a]	Polietylen	900	13 100	Od -50 do 70	Od -46 do 21	1,30	6,35

[a] Piny polietylenowe mogą być wykorzystywane do zastosowań chłodniczych, gdzie występują uderzenia lub gwałtowne uruchomienia/zatrzymania. Powoduje to jednak obniżenie wartości znamionowych.

Flush Grid Friction Top

	cale	mm
Podziałka taśmy	0,60	15,2
Szerokość minimalna	3	76
Przyrosty szerokości	0,5	12,7
Wielkość otworów (w przybliżeniu)	0,17 × 0,10	4,3 × 2,5
Obszar otworów	28%	
Model zawiasów	Otwarty	
Mocowanie pinu; typ pinu	Zasłonięty brzeg, bez łba	

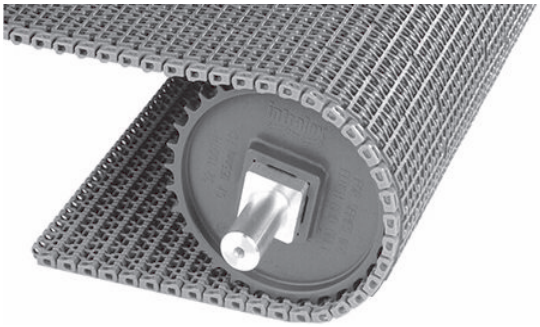

Uwagi na temat produktu

- **Przed przystąpieniem do projektowania przenośnika lub zamówieniem sprzętu należy skontaktować się z firmą Intralox, aby ustalić dokładne wymiary taśmy i stan zapasów.**
- Zalecane są piny odporne na ścieranie.
- Dostępne wersje z szarego polipropylenu z szarą gumą, niebieskiego polipropylenu z niebieską gumą, szarego polipropylenu z czarną gumą oraz białego polipropylenu z białą gumą.
- Każdy materiał taśmy ma domyślny materiał pinu. Dostępne są inne materiały pinu. Firma Intralox może pomóc w określeniu najlepszej kombinacji materiału taśmy i pinu dla danego zastosowania.
- Szczegółowe informacje na temat materiałów znajdują się na początku Linia produktów.
- Informacje o umiejscowieniu kół zawiera tabela przesunięcia centralnego koła zębatego w Pozycje zablokowanych kół zębatych na wale.
- W przypadku używania tej taśmy na przenośniku z napędem centralnym może być konieczne założenie kołnierzy, aby przytrzymywać taśmę z boku na rolce zapewniającej wygięcie w kierunku przeciwnym przed napędem.
- Maksymalny stopień wzniosu zależy od temperatury, warunków środowiskowych i charakterystyki produktu. Elementy te należy wziąć pod uwagę, projektując systemy przenośnikowe zawierające te taśmy.
- Użycie w połączeniu z noskiem transferowym o średnicy 0,875 cala (22,2 mm) zapewnia transfer przylegający.
- Uformowany metodą wtrysku odstęp: 0,34 cala (8,6 mm)

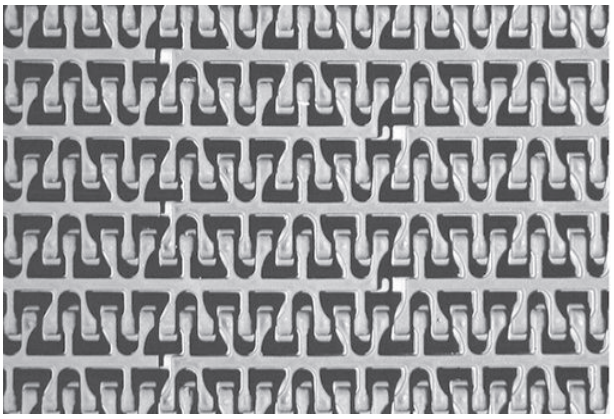

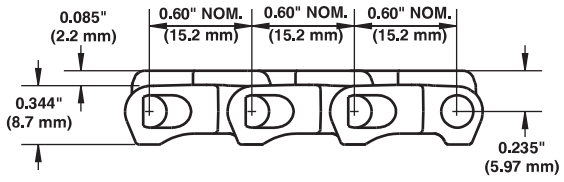

Dane taśmy											
			Wytrzymałość taśmy		Zakres temperatury (przy pracy ciągłej)		Masa taśmy			Dopuszczalność przez agencje	
Podstawowy materiał taśmy	Podstawa / Friction Top	Domyślny materiał pinu, średnica 0,18 cala (4,6 mm)	funt-siła/stopę	N/m	°F	°C	funty/stopę kw.	kg/m²	Twardość taśmy Friction Top	FDA (USA)	EU MC[a]
Polipropylen	Szary/szary	Polipropylen	700	10 200	Od 34 do 150	Od 1 do 66	1,18	5,76	64 w skali Shore'a A		
Polipropylen	Szary/czarny	Polipropylen	700	10 200	Od 34 do 150	Od 1 do 66	1,18	5,76	55 w skali Shore'a A	b	
Polipropylen	Biały/biały	Polipropylen	700	10 200	Od 34 do 150	Od 1 do 66	1,18	5,76	55 w skali Shore'a A	b	c
Polipropylen	FT o wysokiej wytrzymałości, niebieski/niebieski	Polipropylen	700	10 200	Od 34 do 212	Od 1 do 100	1,18	5,76	59 w skali Shore'a A	b	c

[a] Europejski certyfikat migracji potwierdza dopuszczenie do kontaktu z żywnością według rozporządzenia UE nr 10/2011.

[b] Zgodna z regulacjami FDA z ograniczeniem: Nie używać w bezpośrednim kontakcie z tłustą żywnością.

[c] Zgodna z regulacjami UE z ograniczeniem: Nie używać w bezpośrednim kontakcie z tłustą żywnością.

Taśma Flush Grid Friction Top bez odstępów

	cale	mm
Podziałka taśmy	0,60	15,2
Szerokość minimalna	3	76
Przyrosty szerokości	0,5	12,7
Wielkość otworów (w przybliżeniu)	0,17 × 0,10	4,3 × 2,5
Obszar otworów	28%	
Model zawiasów	Otwarty	
Mocowanie pinu; typ pinu	Zasłonięty brzeg, bez łba	

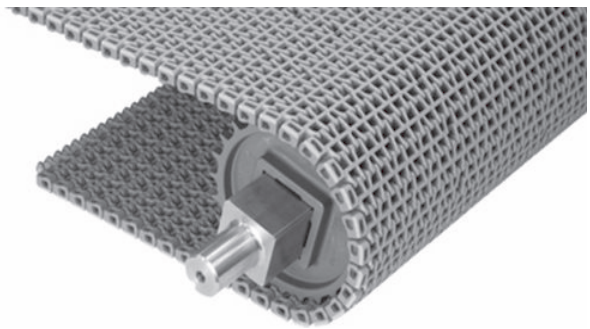

Uwagi na temat produktu

- **Przed przystąpieniem do projektowania przenośnika lub zamówieniem sprzętu należy skontaktować się z firmą Intralox, aby ustalić dokładne wymiary taśmy i stan zapasów.**
- Zalecane są piny odporne na ścieranie.
- Polipropylen dostępny w kolorze niebieskim z niebieską powłoką z gumy.
- Każdy materiał taśmy ma domyślny materiał pinu. Dostępne są inne materiały pinu. Firma Intralox może pomóc w określeniu najlepszej kombinacji materiału taśmy i pinu dla danego zastosowania.
- Szczegółowe informacje na temat materiałów znajdują się na początku Linia produktów.
- Informacje o umiejscowieniu kół zawiera tabela przesunięcia centralnego koła zębatego w Pozycje zablokowanych kół zębatych na wale.
- W przypadku używania tej taśmy na przenośniku z napędem centralnym może być konieczne założenie kołnierzy, aby przytrzymywać taśmę z boku na rolce zapewniającej wygięcie w kierunku przeciwnym przed napędem.
- Maksymalny stopień wzniosu zależy od temperatury, warunków środowiskowych i charakterystyki produktu. Elementy te należy wziąć pod uwagę, projektując systemy przenośnikowe zawierające te taśmy.
- Użycie w połączeniu z noskiem transferowym o średnicy 0,875 cala (22,2 mm) zapewnia transfer przylegający.

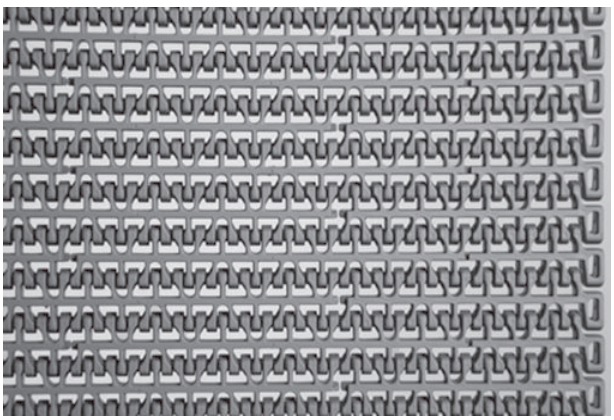

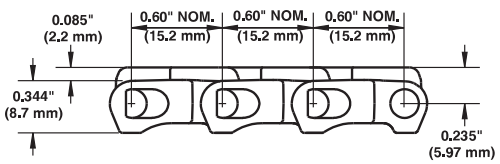

Dane taśmy											
			Wytrzymałość taśmy		Zakres temperatury (przy pracy ciągłej)		Masa taśmy			Dopuszczalność przez agencje	
Podstawowy materiał taśmy	Podstawa / Friction Top	Domyślny materiał pinu, średnica 0,18 cala (4,6 mm)	funt-siła/stopę	N/m	°F	°C	funty/stopę kw.	kg/m²	Twardość taśmy Friction Top	FDA (USA)	EU MC[a]
Polipropylen	FT o wysokiej wytrzymałości niebieski/niebieski	Polipropylen	700	10 200	Od 34 do 212	Od 1 do 100	1,18	5,76	59 w skali Shore'a A	b	c

[a] Europejski certyfikat migracji potwierdza dopuszczenie do kontaktu z żywnością według rozporządzenia UE nr 10/2011.

[b] Zgodna z regulacjami FDA z ograniczeniem: Nie używać w bezpośrednim kontakcie z tłustą żywnością.

[c] Zgodna z regulacjami UE z ograniczeniem: Nie używać w bezpośrednim kontakcie z tłustą żywnością.

ONEPIECE™ Live Transfer Flush Grid

	cale	mm
Podziałka taśmy	0,60	15,2
Szerokość minimalna	6	152
Przyrosty szerokości	1,00	25,4
Minimalna wielkość otwarcia (w przybliżeniu)	0,17 × 0,10	4,3 × 2,5
Maksymalna wielkość otwarcia (w przybliżeniu)	0,31 × 0,10	7,9 × 2,5
Obszar otworów	28%	
Model zawiasów	Otwarty	
Mocowanie pinu; typ pinu	Zatrzaskowe piny z łbem	

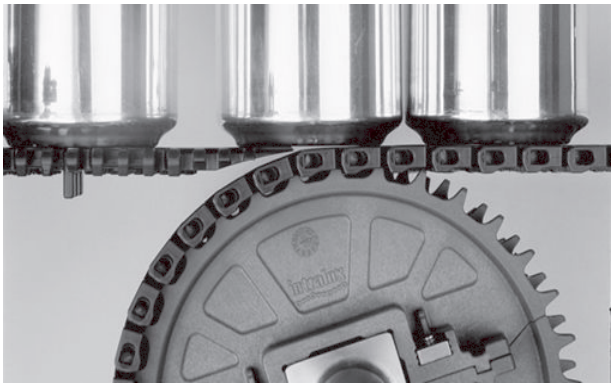

Uwagi na temat produktu

- **Przed przystąpieniem do projektowania przenośnika lub zamówieniem sprzętu należy skontaktować się z firmą Intralox, aby ustalić dokładne wymiary taśmy i stan zapasów.**
- Lekka taśma o gładkiej powierzchni siatkowej.
- Brzeg transferowy jest integralną częścią tej taśmy.
- Nylonowe pręty zapewniają najwyższą odporność na ścieranie.
- Mała podziałka zmniejsza obrotowy ruch modułów oraz odstęp na płytce statycznej przenoszenia.
- Każdy materiał taśmy ma domyślny materiał pinu. Dostępne są inne materiały pinu. Firma Intralox może pomóc w określeniu najlepszej kombinacji materiału taśmy i pinu dla danego zastosowania.
- Szczegółowe informacje na temat materiałów znajdują się na początku Linia produktów.
- Zalecane użycie wraz z kołami zębatymi EZ Track.
- Koła zębate muszą mieć średnicę podziałki co najmniej 3,5 cala (89 mm).
- Przeznaczone do łagodnego, samoczyszczącego się transferu pod kątem prostym na taśmach zabierających.
- Konieczne może być dodanie stałego wspornika ramy. Taśma transferowa nie będzie się wtedy zahaczać, przecinając się z taśmą zabierającą. Przed punktem transferu należy dodać podporę pod taśmą transferową. Patrz Transfer pojemników pod kątem 90°.
- Mogą być również wykonane taśmy Mold To Width o szerokości 6 cali (152 mm).
- Informacji o szerokościach taśm produkowanych na zamówienie udziela dział obsługi klienta firmy Intralox.
- Uformowane metodą wtryskową tabulatory pasują do standardowych torów ślizgowych 1,75 cala (44,5 mm), zapewniając prawidłowe wyrównanie taśmy.

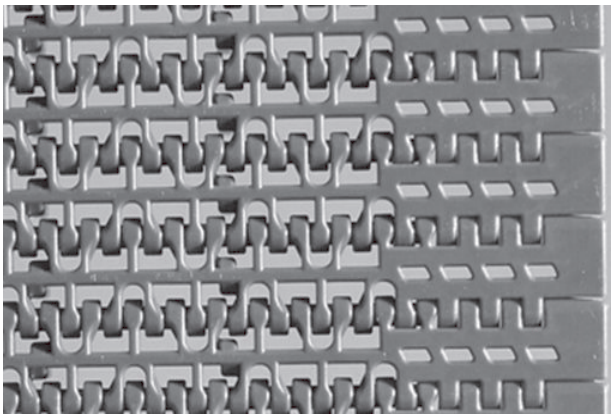

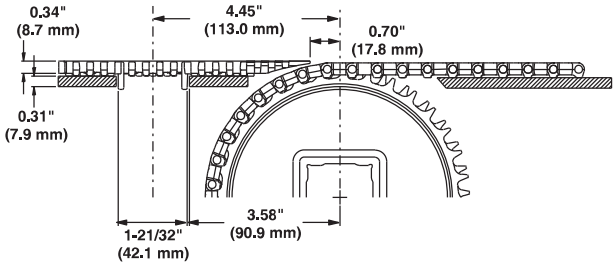

Dane taśmy

Materiał taśmy	Domyślny materiał pinu, średnica 0,18 cala (4,6 mm)	Wytrzymałość taśmy		Zakres temperatury (przy pracy ciągłej)		Masa taśmy	
		funt-siła/stopę	N/m	°F	°C	funty/stopę kw.	kg/m²
Acetal	Nylon	1 300	19 000	Od 34 do 200	Od 1 do 93	1,19	5,80
FR TPES	Nylon	750	10 900	Od 40 do 150	Od 4 do 66	1,30	6,34
Nylon HHR	Nylon HHR	1 100	16 100	Od -50 do 310	Od -46 do 154	1,20	5,80

Flush Grid Nub Top

	cale	mm
Podziałka taśmy	0,60	15,2
Szerokość minimalna	3	76
Przyrosty szerokości	1,00	25,4
Wielkość otworów (w przybliżeniu)	0,18 × 0,09	4,4 × 2,3
Obszar otworów	15%	
Obszar kontaktu z produktem	26%	
Model zawiasów	Otwarty	
Mocowanie pinu; typ pinu	Zasłonięty brzeg, bez łba	

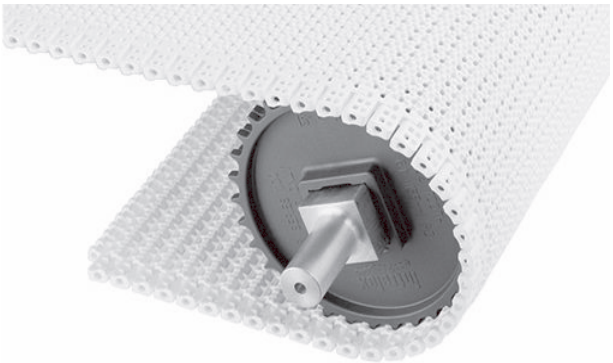

Uwagi na temat produktu

- **Przed przystąpieniem do projektowania przenośnika lub zamówieniem sprzętu należy skontaktować się z firmą Intralox, aby ustalić dokładne wymiary taśmy i stan zapasów.**
- Wzór grudek redukuje kontakt między produktem a powierzchnią taśmy.
- Mogą być wykonane z acetalu, polipropylenu lub polietylenu (do produktów zamrożonych).
- Każdy materiał taśmy ma domyślny materiał pinu. Dostępne są inne materiały pinu. Firma Intralox może pomóc w określeniu najlepszej kombinacji materiału taśmy i pinu dla danego zastosowania.
- Szczegółowe informacje na temat materiałów znajdują się na początku Linia produktów.
- Zalecane w przypadku produktów o wielkości przekraczającej odległość między grudkami.
- Zabieraki Flush Grid Nub Top są dostępne.
- Standardowy odstęp grudki od brzegu taśmy wynosi 1,0 cala (25,4 mm).

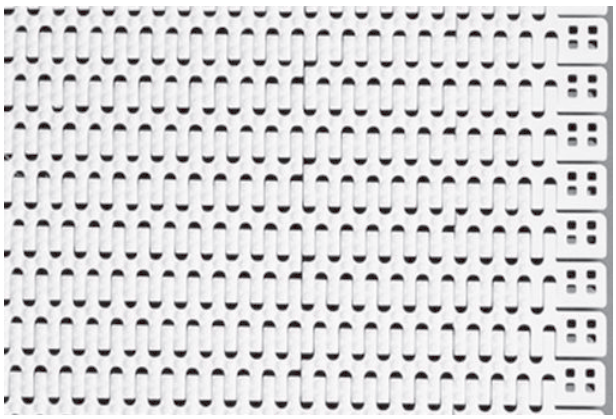

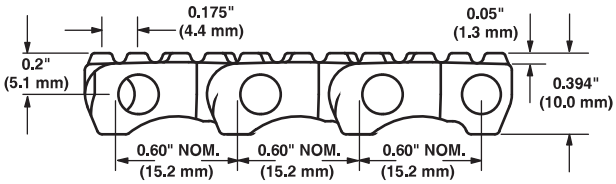

Dane taśmy

Materiał taśmy	Domyślny materiał pinu, średnica 0,18 cala (4,6 mm)	Wytrzymałość taśmy[a]		Zakres temperatury (przy pracy ciągłej)		Masa taśmy	
		funt-siła/stopę	N/m	°F	°C	funty/stopę kw.	kg/m²
Polipropylen	Polipropylen	700	10 200	Od 34 do 220	Od 1 do 104	0,93	4,55
Acetal	Polipropylen	1 300	19 000	Od 34 do 220	Od 7 do 93	1,36	6,65
Polietylen	Polietylen	450	6 570	Od -50 do 150	Od -46 do 66	1,00	4,90
Acetal	Polietylen	1200	17 500	Od -50 do 150	Od -46 do 66	1,36	6,65

[a] Jeśli używane są poliuretanowe koła zębate, wytrzymałość taśmy polipropylenowej, acetalowej i nylonowej wynosi 750 funtów-siła/stopę (10 900 N/m), a zakres temperatury dla koła zębatego wynosi od 0°F do 120°F (od -18°C do 49°C). Informacji o dostępności kół poliuretanowych udziela dział obsługi klienta firmy Intralox.

Embedded Diamond Top

	cale	mm
Podziałka taśmy	0,60	15,2
Szerokość minimalna	3	76
Przyrosty szerokości	1,00	25,4
Rozmiar otworu	-	-
Obszar otworów	0%	
Model zawiasów	Otwarty	
Mocowanie pinu; typ pinu	Zasłonięty brzeg, bez łba	

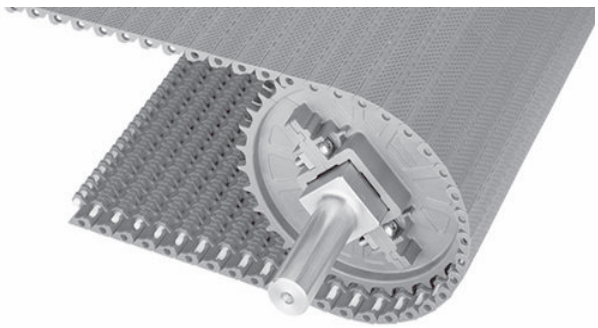

Uwagi na temat produktu

- **Przed przystąpieniem do projektowania przenośnika lub zamówieniem sprzętu należy skontaktować się z firmą Intralox, aby ustalić dokładne wymiary taśmy i stan zapasów.**
- Lekka taśma o gładkiej, zamkniętej powierzchni siatkowej.
- Mała podziałka zmniejsza obrotowy ruch modułów oraz odstęp na płytce statycznej przenoszenia.
- Każdy materiał taśmy ma domyślny materiał pinu. Dostępne są inne materiały pinu. Firma Intralox może pomóc w określeniu najlepszej kombinacji materiału taśmy i pinu dla danego zastosowania.
- Szczegółowe informacje na temat materiałów znajdują się na początku Linia produktów.
- Informacje o umiejscowieniu kół zawiera tabela przesunięcia centralnego koła zębatego w Pozycje zablokowanych kół zębatych na wale.
- Użycie w połączeniu z noskiem transferowym o średnicy 0,875 cala (22,2 mm) zapewnia transfer przylegający.

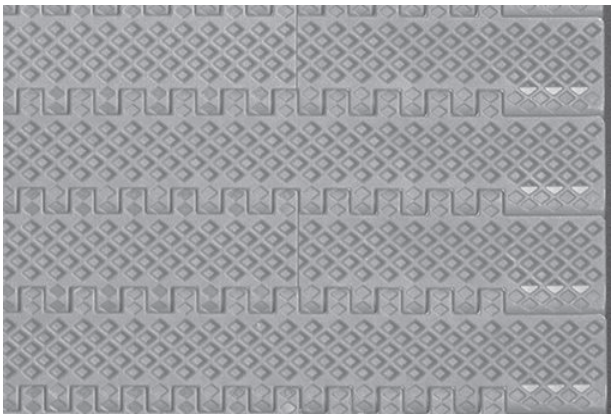

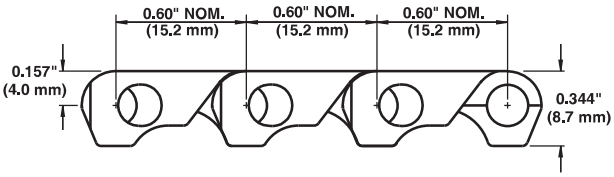

Dane taśmy

Materiał taśmy	Domyślny materiał pinu, średnica 0,18 cala (4,6 mm)	Wytrzymałość taśmy[a]		Zakres temperatury (przy pracy ciągłej)		Masa taśmy	
		funt-siła/stopę	N/m	°F	°C	funty/stopę kw.	kg/m²
Polietylen	Polietylen	300	4 380	Od -50 do 150	Od -46 do 66	0,96	4,69

[a] Jeśli są używane stalowe koła zębate, to wytrzymałość taśmy polietylenowej wynosi 240 funtów-siła/stopę (3400 N/m).

Cone Top™

	cale	mm
Podziałka taśmy	0,60	15,2
Szerokość minimalna	9	229
Przyrosty szerokości	1,00	25,4
Rozmiar otworu	-	-
Obszar otworów	0%	
Model zawiasów	Otwarty	
Mocowanie pinu; typ pinu	Zasłonięty brzeg, bez łba	

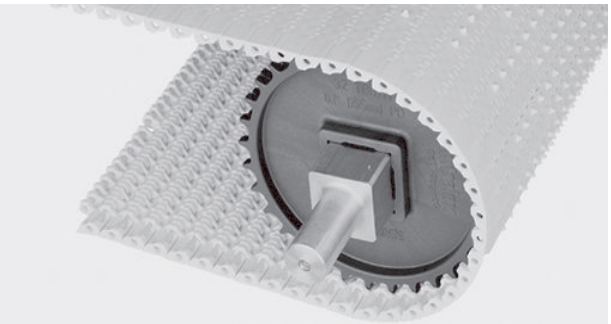

Uwagi na temat produktu

- **Przed przystąpieniem do projektowania przenośnika lub zamówieniem sprzętu należy skontaktować się z firmą Intralox, aby ustalić dokładne wymiary taśmy i stan zapasów.**
- Mała podziałka zmniejsza obrotowy ruch modułów oraz odstęp na płytce statycznej przenoszenia.
- Każdy materiał taśmy ma domyślny materiał pinu. Dostępne są inne materiały pinu. Firma Intralox może pomóc w określeniu najlepszej kombinacji materiału taśmy i pinu dla danego zastosowania.
- Szczegółowe informacje na temat materiałów znajdują się na początku Linia produktów.
- Informacje o umiejscowieniu kół zawiera tabela przesunięcia centralnego koła zębatego w Pozycje zablokowanych kół zębatych na wale.
- Użycie w połączeniu z noskiem transferowym o średnicy 0,875 cala (22,2 mm) zapewnia transfer przylegający.
- Minimalny nominalny odstęp od brzegów wynosi na przemian 2 cale (51 mm) oraz 3 cala (76 mm).

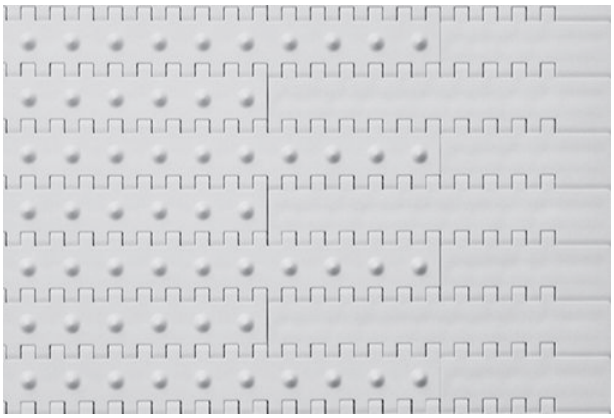

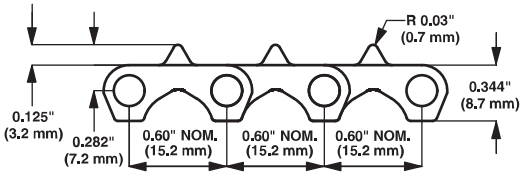

Dane taśmy

Materiał taśmy	Domyślny materiał pinu, średnica 0,18 cala (4,6 mm)	Wytrzymałość taśmy		Zakres temperatury (przy pracy ciągłej)		Masa taśmy	
		funt-siła/ stopę	N/m	°F	°C	funty/ stopę kw.	kg/m²
Acetal	Polipropylen	1000	14 600	Od 34 do 200	Od 1 do 93	1,31	6,40
Nylon HR	Nylon	500	7300	Od -50 do 240	Od -46 do 116	1,18	5,76

Flush Grid Mold to Width – szerokość 38 mm i 46 mm

	cale	mm
Podziałka taśmy	0,60	15,2
Szerokości odlewów	1,5 i 1,8	38 i 46
Minimalna wielkość otwarcia (w przybliżeniu)	0,17 × 0,10	4,3 × 2,5
Maksymalna wielkość otwarcia (w przybliżeniu)	0,31 × 0,10	7,9 × 2,5
Obszar otworów	26%	
Model zawiasów	Otwarty	
Mocowanie pinu; typ pinu	Zatrzaskowe piny z łbem	

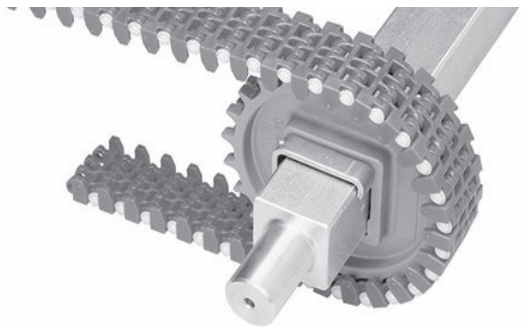

Uwagi na temat produktu

- **Przed przystąpieniem do projektowania przenośnika lub zamówieniem sprzętu należy skontaktować się z firmą Intralox, aby ustalić dokładne wymiary taśmy i stan zapasów.**
- Lekka taśma o gładkiej powierzchni siatkowej.
- Gładkie brzegi.
- Uformowane metodą wtrysku z solidnymi zakładkami prowadzącymi, które podpierają taśmę w zastosowaniach z ciężkim załadunkiem bocznym.
- Standardowe nylonowe piny krótkie z łbem zapewniają większą trwałość.
- Każdy materiał taśmy ma domyślny materiał pinu. Dostępne są inne materiały pinu. Firma Intralox może pomóc w określeniu najlepszej kombinacji materiału taśmy i pinu dla danego zastosowania.
- Szczegółowe informacje na temat materiałów znajdują się na początku Linia produktów.
- Należy używać wyłącznie kół zębatych EZ Track.
- Używać maksymalnie jednego koła zębatego na wał w przypadku obu szerokości.
- Odstępy pomiędzy tabulatorami monitorującymi:
  - taśma 38 mm: 1,2 mm (30,6 cala)
  - taśma 46 mm: 1,54 mm (39,1 cala)
- Użycie w połączeniu z noskiem transferowym o średnicy 0,875 cala (22,2 mm) zapewnia transfer przylegający.
- Dowolna długość będąca wielokrotnością 10 stóp (3 m).

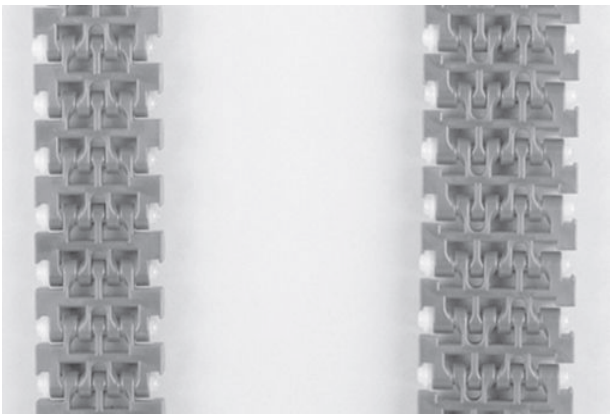

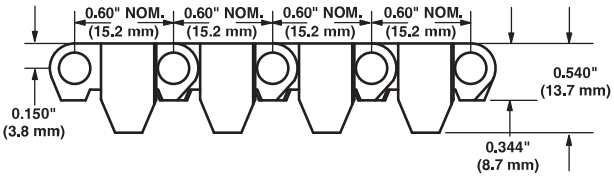

Dane taśmy

Materiał taśmy	Domyślny materiał pinu, średnica 0,18 cala (4,6 mm)	Wytrzymałość taśmy		Zakres temperatury (przy pracy ciągłej)		Masa taśmy	
		funt-siła	N	°F	°C	funty/ stopę kw.	kg/m²
Acetal (38 mm)	Nylon	130	578	Od -50 do 200	Od -46 do 93	0,185	0,275
Acetal (46 mm)	Nylon	150	667	Od -50 do 200	Od -46 do 93	0,216	0,321

Rekomendacja dotycząca liczby kół zębatych i profili ślizgowych[a]				
Zakres szerokości taśmy[b]		Minimalna liczba kół zębatych przypadających na wał[c]	Ślizgi	
cale	mm		Transportowa, górna strona przenośnika	Sekcja powrotna przenośnika[d]
3	76	1	2	2
4	102	1	2	2
6	152	2	2	2
7	178	2	3	2
8	203	2	3	2
10	254	3	3	2
12	305	3	3	2
14	356	5	4	3
15	381	5	4	3
16	406	5	4	3
18	457	5	4	3
20	508	5	5	3
24	610	7	5	3
30	762	9	6	4
32	813	9	7	4
36	914	9	7	4
42	1067	11	8	5
48	1219	13	9	5
54	1372	15	10	6
60	1524	15	11	6
72	1829	19	13	7
84	2134	21	15	8
96	2438	25	17	9
120	3048	31	21	11
144	3658	37	25	13
W przypadku innych szerokości należy zastosować nieparzystą liczbę kół zębatych, oddalonych w osi centralnej o maksymalnie 4 cale (102 mm).[e]			Maksymalny odstęp od osi 6 cali (152 mm)	Maksymalny odstęp od osi 12 cali (305 mm)

[a] Ze względu na jednopłytkową konstrukcję koła stalowego firma Intralox zaleca użycie dwukrotnie większej liczby kół z 8 i 12 zębami niż podana.

[b] Jeśli szerokość taśmy przekracza wartość podaną w tabeli, należy wybrać następny większy zakres szerokości zgodnie z wartościami minimalnymi materiału kół zębatych i profilów ślizgowych. Taśmy mogą mieć dowolną szerokość z przyrostem 1,00 cala (25,4 mm), zaczynając od szerokości minimalnej 3 cali (76 mm). Jeśli faktyczna szerokość ma istotne znaczenie, należy skontaktować się z działem obsługi klienta firmy Intralox.

[c] Ta liczba jest minimalna. W przypadku zastosowań wymagających dużych obciążeń konieczne może być zastosowanie dodatkowych kół zębatych.

[d] W przypadku instalacji taśm Friction Top należy zachować ostrożność i skontaktować się z działem obsługi klienta firmy Intralox.

[e] Zablokować centralne koło zębate. Jeśli używane są tylko dwa koła zębate, należy zablokować koło znajdujące się po stronie czopu w wale napędowym. Aby uzyskać położenie kół zablokowanych, patrz Pierścienie ustalające i przesunięcie centralnego koła zębatego.

Współczynnik wytrzymałości

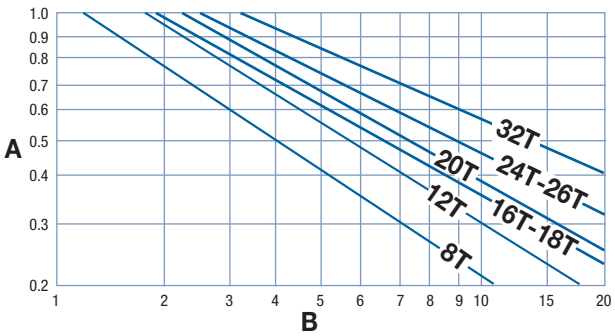

A współczynnik wytrzymałości
B stosunek prędkości do długości (V/L)
T liczba zębów
V prędkość taśmy, stopy/min (m/min)
L odległość między osiami wałów, stopy (m)

W celu uzyskania proporcji prędkości do długości należy podzielić prędkość taśmy przez odległość między osiami wałów. Współczynnik wytrzymałości można odczytać na przecięciu kolumny proporcji prędkości do długości i wiersza odpowiedniego koła. Więcej informacji zawiera Instrukcje doboru taśmy.

Odstęp kół zębatych jako funkcja wykorzystania wytrzymałości taśmy

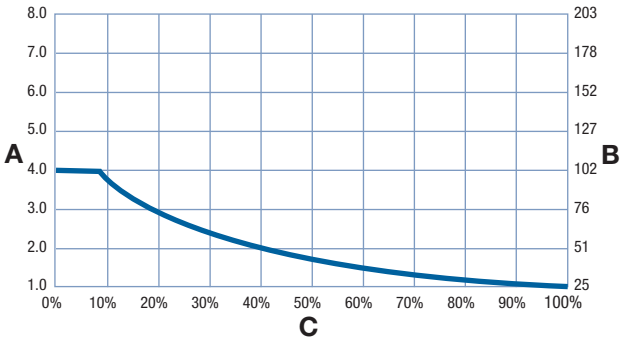

A odstęp kół w calach
B odstęp kół w mm
C dopuszczalne wykorzystanie wytrzymałości taśmy w %

Koło zębate formowane metodą wtrysku

Liczba zębów (obrotowy ruch modułów wokół pinów)	Nom. Średnica podziałki		Nom. średnica zewnętrzna		Nom. szerokość piasty		Dostępne rozmiary otworów			
	cale	mm	cale	mm	cale	mm	Okrągłe w calach[a]	Kwadratowe (cale)	Okrągłe (mm)[a]	Kwadratowe (mm)
12 (3,41%)	2,3	58	2,3	58	0,75	19	1,0	1,0	25	25
16 (1,92%)	3,1	79	3,1	79	1,0	25	1, 1,25	1,5	25 do 30	40
18 (1,52%)	3,5	89	3,5	89	0,75	19		1,0, 1,5		25, 40
20 (1,23%)	3,8	97	3,8	97	1,0	25		1,5		40
24 (0,86%)	4,6	117	4,7	119	1,0	25	1 do 1,25	1,5 m 2.5	25 do 30	40, 60
26 (0,73%)	5,1	130	5,1	130	1,0	25	1 do 1,25	1,5	25 do 30	40
32 (0,48%)	6,1	155	6,2	157	1,0	25	1 do 1,25	1,5, 2,5	25 do 30	40, 60

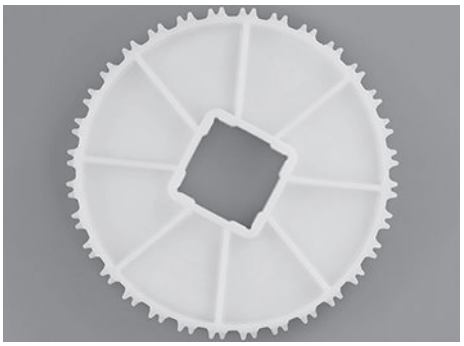

[a] Odlane i dzielone koła zębate z okrągłym otworem są często wyposażone w dwa rowki klinowe. Użycie obu rowków NIE JEST WYMAGANE ani zalecane. Do mocowania kół zębatych z okrągłym otworem nie są używane śruby dociskowe. Podobnie jak w przypadku kół zębatych z otworem kwadratowym, tylko koło centralne musi być unieruchomione. Amerykańskie rozmiary klina w kołach zębatych z otworem okrągłym są zgodne z normą ANSI B17.1-1967 (R1989), a metryczne rozmiary klina z normą DIN 6885.

Koła zębate z metalu odpornego na ścieranie

Liczba zębów (obrotowy ruch modułów wokół pinów)	Nom. Średnica podziałki		Nom. średnica zewnętrzna		Nom. szerokość piasty		Dostępne rozmiary otworów			
	cale	mm	cale	mm	cale	mm	Okrągłe w calach[a]	Kwadratowe (cale)	Okrągłe (mm) [a]	Kwadratowe (mm)
8 (7,61%)	1,6	41	1,6	41	0,164	4,2	0,75	0,625	20	
12 (3,41%)	2,3	58	2,3	58	0,164	4,2	1,0	1,0	25	25

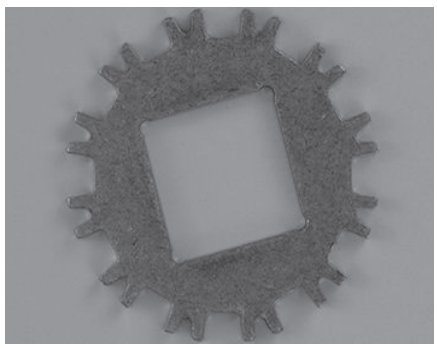

[a] W kołach ze stali nierdzewnej z otworami okrągłymi znajduje się klin męski. Ponieważ ten klin jest częścią koła zębatego, do prowadzenia taśmy wystarczy zablokowanie kół centralnych. Klin męski wymaga, aby rowek klinowy biegł wzdłuż całej długości wału. Amerykańskie rozmiary klina w kołach zębatych z otworem okrągłym są zgodne z normą ANSI B17.1-1967 (R1989), a metryczne rozmiary klina z normą DIN 6885.

Metalowe koła zębate dzielone

Liczba zębów (obrotowy ruch modułów wokół pinów)	Nom. Średnica podziałki		Nom. średnica zewnętrzna		Nom. szerokość piasty		Dostępne rozmiary otworów			
	cale	mm	cale	mm	cale	mm	Zaokrąglone w wymiarach[a]	Kwadratowe (cale)	Okrągłe (mm)[a]	Kwadratowe (mm)
18 (1,54%)	3,5	89	3,5	89	1,7	43		1,5		40
24 (0,86%)	4,6	117	4,7	119	1,7	43	1, 1-3/16, 1-1/4	1,5	30	40
26 (0,73%)	5,1	130	5,1	130	1,7	43	1, 1-3/16, 1-1/4	1,5, 2,5		40, 60
32 (0,48%)	6,1	155	6,2	157	1,7	43	1, 1-3/16, 1-1/4, 1-1/2	1,5, 2,5		40, 60

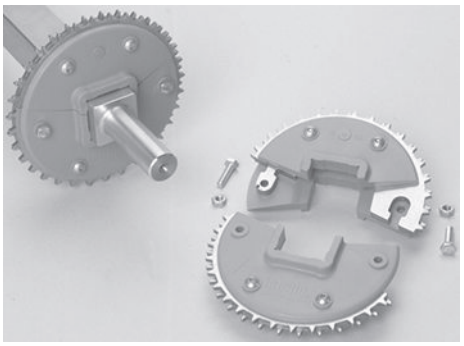

[a] amerykańskich rozmiary klina w kołach zębatych z otworem okrągłym są zgodne z normą ANSI B17.1-1967 (R1989), a metryczne rozmiary klina z normą DIN 6885.

Koła zębate formowane EZ Track™											
Liczba zębów (obrotowy ruch modułów wokół pinów)	Nom. Średnica podziałki		Nom. średnica zewnętrzna		Nom. szerokość piasty		Dostępne rozmiary otworów				
	cale	mm	cale	mm	cale	mm	Okrągłe (cale)	Kwadratowe (cale)	Okrągłe (mm)	Kwadratowe (mm)	
16 (1,92%)	3,1	79	3,1	79	1,0	25		1,5		40	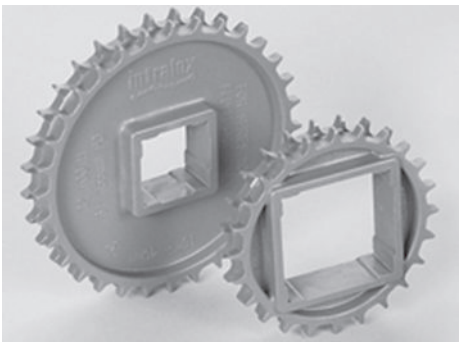
18 (1,52%)	3,5	89	3,5	89	1,0	25		1,5		40	
24 (0,86%)	4,6	117	4,7	119	1,0	25		1,5, 2,5		40, 60	
32 (0,48%)	6,1	155	6,2	157	1,0	25		1,5, 2,5		40, 60	

Dzielone koła zębate EZ Track™ z nylonu wypełnionego włóknem szklanym											
Liczba zębów (obrotowy ruch modułów wokół pinów)	Nom. Średnica podziałki		Nom. średnica zewnętrzna		Nom. szerokość piasty		Dostępne rozmiary otworów				
	cale	mm	cale	mm	cale	mm	Okrągłe (cale)	Kwadratowe (cale)	Okrągłe (mm)	Kwadratowe (mm)	
24 (0,86%)	4,6	117	4,7	119	1,5	38		1,5		40	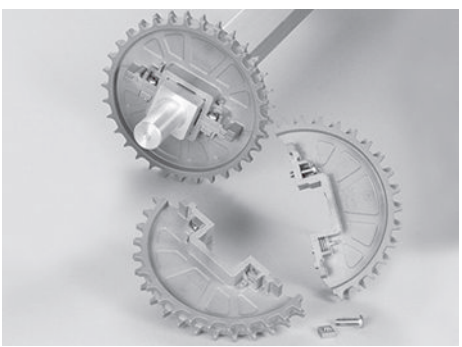
32 (0,48%)	6,1	155	6,2	157	1,5	38		1,5, 2,5		40, 60	

Koła zębate EZ Track™ i EZ Clean™

Liczba zębów (obrotowy ruch modułów wokół pinów)	Nom. Średnica podziałki		Nom. średnica zewnętrzna		Nom. szerokość piasty		Dostępne rozmiary otworów			
	cale	mm	cale	mm	cale	mm	Okrągłe (cale)	Kwadratowe (cale)	Okrągłe (mm)	Kwadratowe (mm)
12 (3,41%)	2,3	58	2,3	58	1,0	25	1,0	1,0	25	25
16 (1,92%)	3,1	79	3,1	79	1,0	25	1,0, 1-1/16, 1-1/8, 1-1/4		25, 30	
18 (1,52%)	3,5	89	3,5	89	1,0	25	1,0	1,0		25
20 (1,23%)	3,8	97	3,8	97	1,0	25		1,5		40
24 (0,86%)	4,6	117	4,7	119	1,0	25	1,0, 1-1/16, 1-1/8, 1-3/16, 1-1/4		25, 30	
26 (0,73%)	5,1	130	5,1	130	1,0	25	1,0, 1-1/16, 1-1/8, 1-1/4	1,5	25, 30	40
32 (0,48%)	6,1	155	6,2	157	1,0	25	1,0, 1-1/16, 1-1/8, 1-3/16, 1-1/4 1-1/2		25, 30, 40	

Zabieraki Flat Top (Streamline)

Dostępna wysokość zabieraków		Dostępne materiały
cale	mm	
2	51	Polipropylen, polietylen, acetal, polipropylen wykrywany AC22

- Zabieraki Streamline są gładkie po obu stronach.
- Każdy zabierak wystaje ze środka modułu, stanowiąc jego integralną część, odlaną wraz z nim. Nie są wymagane żadne elementy łączące.
- Zarówno w taśmach Flat Top, jak i Flush Grid są używane gładkie zabieraki Flat Top.
- Dostępne są niestandardowe wysokości zabieraków. Więcej informacji można uzyskać, kontaktując się z działem obsługi klienta firmy Intralox.
- W celu uzyskania zalecanego minimalnego odstępu należy skontaktować się z działem obsługi klienta firmy Intralox.

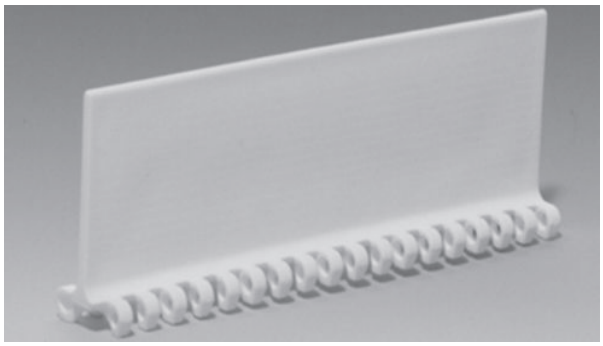

Zabieraki Flush Grid Nub Top (No-Cling)

Dostępna wysokość zabieraków		Dostępne materiały
cale	mm	
2	51	Polipropylen, polietylen, acetal
3	76	Polipropylen, acetal

- Po obu stronach zabieraka znajdują się pionowe nieprzywierające żebra.
- Każdy zabierak wystaje ze środka modułu, stanowiąc jego integralną część, odlaną wraz z nim. Nie są wymagane żadne elementy łączące.
- Dostępne są niestandardowe wysokości zabieraków. Więcej informacji można uzyskać, kontaktując się z działem obsługi klienta firmy Intralox.
- W celu uzyskania zalecanego minimalnego odstępu należy skontaktować się z działem obsługi klienta firmy Intralox.

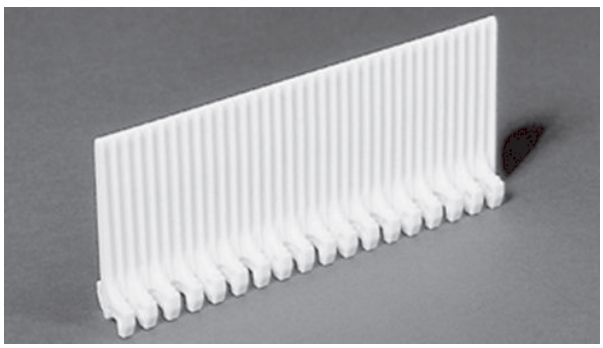

Ograniczenia boczne			
Dostępne rozmiary		Dostępne materiały	
cale	mm		
2	51	Polipropylen, polietylen, acetal	

- Mocowanie do taśmy za pomocą pinów. Nie są wymagane żadne inne elementy mocujące.
- Ograniczenia boczne są montowane z tylnymi częściami nachylonymi do wewnątrz, w kierunku produktu. Jest to orientacja przyjazna dla produktu. Możliwe jest zamówienie opcji wychylenia tylnych części na zewnątrz, w kierunku boków przenośnika.
- Obracając się wokół kół z 8, 12, 16 i 18 zębami, ograniczenia boczne rozstawiają się w wachlarz, pozostawiając nad sobą przerwę, przez którą mogą wypaść małe produkty. Ograniczenia boczne zapewniają całkowite zabezpieczenie, gdy poruszają się wokół koła zębatego z przynajmniej 24 zębami.
- Standardowy odstęp między ograniczeniami bocznymi a brzegiem zabieraka: 0,2 cala (5 mm).
- Minimalny odstęp do brzegu wynosi: 1 cal (25 mm).

WYMIARY RAMY PRZENOŚNIKA

Wszystkie przenośniki przeznaczone do stosowania z taśmami Intralox mają określone wymagania wymiarowe. Wymiary te podano w poniższej tabeli. Pełne opisy tych wymiarów znajdują się w części Wymiary ramy w rozdziale Wytyczne projektowe.

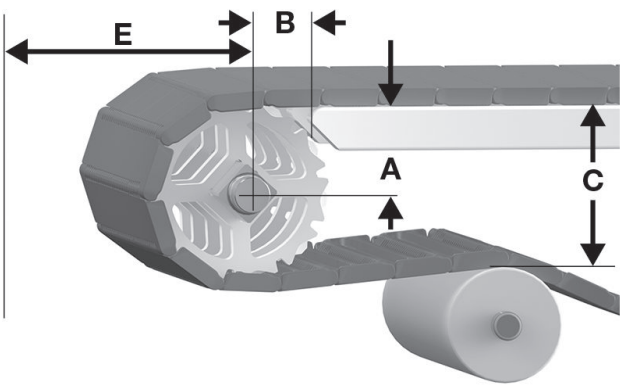

A odległość pionowa pomiędzy osią wału a górną częścią transportowej strony przenośnika, ± 0,03 cala (1 mm)
B odległość pozioma pomiędzy osią wału a początkiem transportowej strony przenośnika, ± 0,125 cala (3 mm)
C odległość pionowa pomiędzy górną częścią transportowej strony przenośnika a górną częścią elementów podtrzymujących na odcinku powrotnym
E minimalna odległość pozioma pomiędzy osią wału i innymi elementami

Rysunek 46: Wymiary A, B, C i E napędu

S1100 Wymiary ramy przenośnika										
Opis koła zębatego			A		B		C		E	
Średnica podziałki		Liczba zębów	Zakres (od dołu do góry)							
cale	mm		cale	mm	cale	mm	cale	mm	cale	mm
Embedded Diamond Top, Flat Top, Flush Grid, Perforated Flat Top[a]										
1,6	41	8	0,53-0,59	13-15	1,02	26	1,70	43	1,00	25
2,3	58	12	0,93-0,97	24-25	1,31	33	2,40	61	1,37	35
3,1	79	16	1,31	33	1,51	38	3,20	81	1,75	44
3,5	89	18	1,51	38	1,66	42	3,60	91	1,94	49
3,8	97	20	1,70	43	1,77	45	3,79	96	2,13	54
4,6	117	24	2,08	53	1,92	49	4,75	121	2,60	66
5,1	130	26	2,28	58	1,96	50	5,14	131	2,73	69
6,1	155	32	2,85	72	2,20	56	6,20	155	3,30	84

S1100 Wymiary ramy przenośnika										
Opis koła zębatego			A		B		C		E	
Średnica podziałki		Liczba zębów	Zakres (od dołu do góry)							
cale	mm		cale	mm	cale	mm	cale	mm	cale	mm
Flush Grid Friction Top[a], Flush Grid Friction Top, bez odstępu od brzegu[a]										
1,6	41	8	0,53-0,59	13-15	1,04	27	1,61	41	1,08	27
2,3	58	12	0,93-0,97	24-25	1,30	33	2,36	60	1,46	37
3,1	79	16	1,31	33	1,55	39	3,12	79	1,84	47
3,5	89	18	1,51	38	1,66	42	3,50	89	2,03	51
3,8	97	20	1,70	43	1,77	45	3,88	98	2,22	56
4,6	117	24	2,08	53	1,97	50	4,64	118	2,60	66
5,1	130	26	2,28	58	2,06	52	5,02	127	2,79	71
6,1	155	32	2,85	72	2,25	57	6,16	157	3,36	85
Flush Grid Nub Top[a]										
1,6	41	8	0,53-0,59	13-15	1,04	27	1,57	40	1,05	27
2,3	58	12	0,93-0,97	24-25	1,30	33	2,32	59	1,42	36
3,1	79	16	1,31	33	1,55	39	3,08	78	1,80	46
3,5	89	18	1,51	38	1,66	42	3,46	88	1,99	51
3,8	97	20	1,70	43	1,70	43	3,84	98	2,18	55
4,6	117	24	2,08	53	1,97	50	4,60	117	2,56	65
5,1	130	26	2,28	58	2,06	52	4,98	127	2,75	70
6,1	155	32	2,85	72	2,25	57	6,13	156	3,32	84
Cone Top[a]										
1,6	41	8	0,54-0,60	14-15	1,04	26	1,66	42	1,13	29
2,3	58	12	0,93-0,97	24-25	1,30	33	2,41	61	1,50	38
3,1	79	16	1,32	34	1,55	39	3,17	81	1,88	48
3,5	89	18	1,51	38	1,66	42	3,55	90	2,07	53
3,8	97	20	1,71	43	1,70	43	3,93	100	2,26	57
4,6	117	24	2,09	53	1,96	50	4,69	119	2,64	67
5,1	130	26	2,28	58	2,05	52	5,07	129	2,83	72
6,1	155	32	2,86	73	2,24	57	6,22	158	3,41	87

[a] Alternatywne plany rozmieszczenia wymiaru B, patrz Rozmieszczenie ślizgów zapobiegające zwisaniu taśmy.

ODSTĘP PŁYTKI STATYCZNEJ

Większość przenośników wymaga przerwy w każdym punkcie transferowym, aby uwzględnić efekt wielokąta przy zazębianiu i obrocie kół zębatych. Wymiary minimalne szczeliny podano w poniższej tabeli. Więcej informacji można znaleźć w Odstęp płytki statycznej w rozdziale Wytyczne projektowe.

S1100 odstęp płytki statycznej				
Opis koła zębatego			Minimalny odstęp	
Średnica podziałki		Liczba zębów		
cale	mm		cale	mm
1,6	41	8	0,058	1,5
2,3	58	12	0,040	1,0
3,1	79	16	0,029	0,7
3,5	89	18	0,026	0,7
3,8	97	20	0,024	0,6
4,6	117	24	0,020	0,5
5,1	130	26	0,018	0,4
6,1	155	32	0,015	0,4

Flush Grid

	cale	mm
Podziałka taśmy	1,44	36,6
Szerokość minimalna	6	152
Przyrosty szerokości	1,00	25,4
Rozmiar otworu	-	-
Obszar otworów	24%	
Model zawiasów	Zamknięty	
Mocowanie pinu; typ pinu	Slidelox; bez łba	

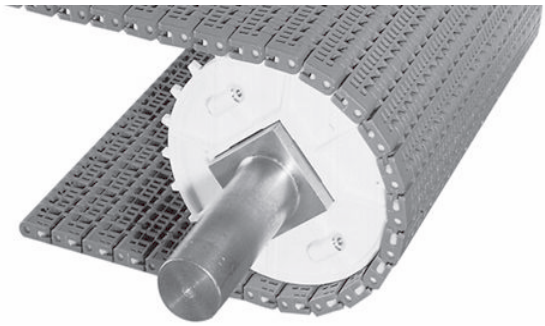

Uwagi na temat produktu

- **Przed przystąpieniem do projektowania przenośnika lub zamówieniem sprzętu należy skontaktować się z firmą Intralox, aby ustalić dokładne wymiary taśmy i stan zapasów.**
- Wykonane z przetworzonej żywicy, aby zwiększyć sztywność i zminimalizować wydłużenie taśmy wskutek rozszerzalności termicznej.
- System Slidelox jest wykonany z polipropylenu wzmocnionego włóknem szklanym.
- Każdy materiał taśmy ma domyślny materiał pinu. Dostępne są inne materiały pinu. Firma Intralox może pomóc w określeniu najlepszej kombinacji materiału taśmy i pinu dla danego zastosowania.
- Szczegółowe informacje na temat materiałów znajdują się na początku Linia produktów.
- Wytrzymałość taśmy zależy od kierunku ruchu. Jeżeli taśma nie jest zamontowana zgodnie z preferowanym kierunkiem ruchu, jej wytrzymałość spada o połowę.
- Są dostępne uformowane metodą wtrysku plastikowe dzielone koła, które zapewniają łatwy montaż.
- Grubość modułu wynosi 0,75 cala (19,1 mm), co zapewnia maksymalną wytrzymałość i sztywność taśmy.

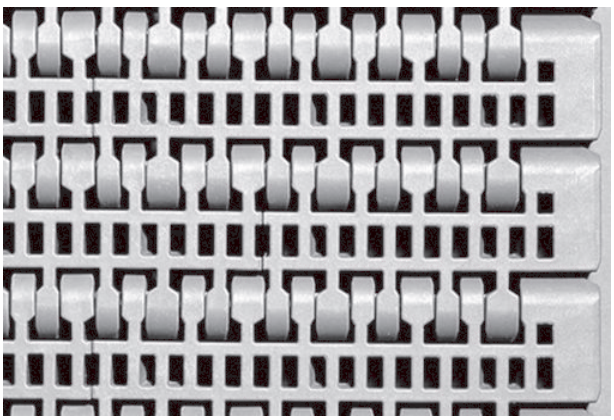

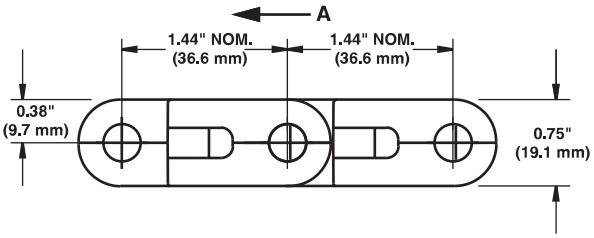

A preferowany kierunek ruchu

Dane taśmy

Materiał taśmy	Domyślny materiał pinu, średnica 0,31 cala (7,9 mm)	Wytrzymałość taśmy[a]		Zakres temperatury (przy pracy ciągłej)		Masa taśmy	
		funt-siła/stopę	N/m	°F	°C	funty/stopę kw.	kg/m²
Kompozyt polipropylenu	Polipropylen	3 300	48 200	Od 34 do 220	Od 1 do 104	2,87	14,01

[a] Znamionowa wytrzymałość taśmy zależy od preferowanego kierunku jej ruchu. Jeśli taśma porusza się w przeciwnym kierunku, jej wytrzymałość znamionowa wynosi 2000 funtów-siła/stopę (29 000 N/m).

Flat Top

	cale	mm
Podziałka taśmy	1,44	36,6
Szerokość minimalna	6	152
Przyrosty szerokości	1,00	25,4
Wielkość otworów (w przybliżeniu)	-	-
Obszar otworów	0%	
Model zawiasów	Zamknięty	
Mocowanie pinu; typ pinu	Slidelox; bez łba	

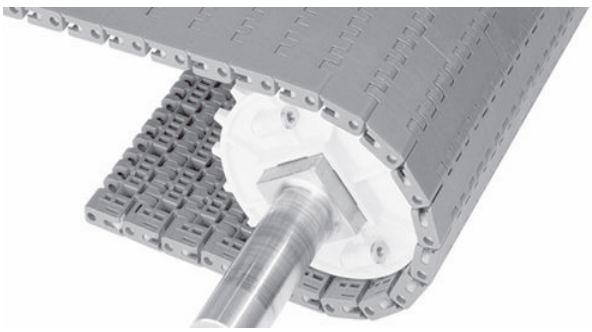

Uwagi na temat produktu

- **Przed przystąpieniem do projektowania przenośnika lub zamówieniem sprzętu należy skontaktować się z firmą Intralox, aby ustalić dokładne wymiary taśmy i stan zapasów.**
- Grubość modułu wynosi 0,75 cala (19,1 mm), co zapewnia maksymalną wytrzymałość i sztywność taśmy.
- Wykonane z przetworzonej żywicy, aby zwiększyć sztywność i zminimalizować wydłużenie taśmy wskutek rozszerzalności termicznej.
- System Slidelox jest wykonany z polipropylenu wzmocnionego włóknem szklanym.
- Każdy materiał taśmy ma domyślny materiał pinu. Dostępne są inne materiały pinu. Firma Intralox może pomóc w określeniu najlepszej kombinacji materiału taśmy i pinu dla danego zastosowania.
- Szczegółowe informacje na temat materiałów znajdują się na początku Linia produktów.
- Są dostępne uformowane metodą wtrysku plastikowe dzielone koła, które zapewniają łatwy montaż.
- Wytrzymałość taśmy zależy od kierunku ruchu. Jeżeli taśma nie jest zamontowana zgodnie z preferowanym kierunkiem ruchu, jej wytrzymałość spada o połowę.
- Wytrzymałość węższych taśm:
  - 3750 funtów-siła/stopę (54 700 N/m) w przypadku szerokości taśmy poniżej 60 cali (1524 mm). Bardziej szczegółowe informacje dotyczące wytrzymałości taśm można uzyskać, kontaktując się z działem obsługi klienta firmy Intralox.
  - 3250 funtów-siła/stopę (47 700 N/m) w przypadku szerokości taśmy poniżej 30 cali (762 mm)
  - 2750 funtów-siła/stopę (40 100 N/m) w przypadku szerokości taśmy poniżej 12 cali (305 mm)

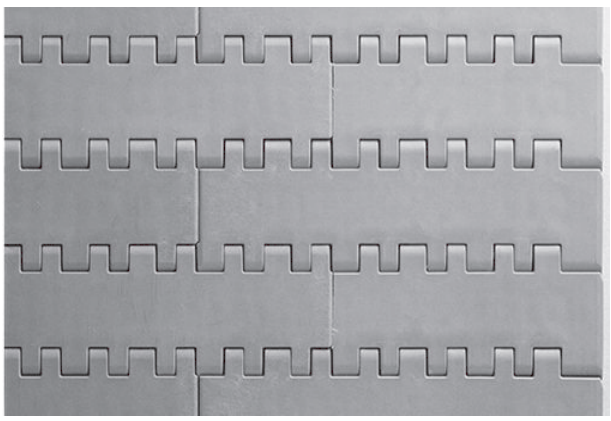

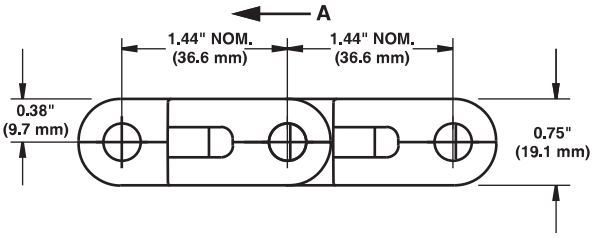

A preferowany kierunek ruchu

Dane taśmy

Materiał taśmy	Domyślny materiał pinu, średnica 0,31 cala (7,9 mm)	Wytrzymałość taśmy[a]		Zakres temperatury (przy pracy ciągłej)		Masa taśmy	
		funt-siła/stopę	N/m	°F	°C	funty/stopę kw.	kg/m²
Kompozyt polipropylenu	Kompozyt polipropylenu	4000	58 400	Od -20 do 220	Od -29 do 104	3,17	15,45
Kompozyt polipropylenu EC	Kompozyt polipropylenu	4000	58 400	Od -20 do 220	Od -29 do 104	3,2	15,66

[a] Znamionowa wytrzymałość taśmy zależy od preferowanego kierunku jej ruchu. Jeśli taśma porusza się w przeciwnym kierunku, jej wytrzymałość znamionowa wynosi 2000 funtów-siła/stopę (29 000 N/m). Wytrzymałość węższych taśm jest zmniejszona do 3750 funtów-siła/stopę (54 700 N/m) w przypadku szerokości taśmy poniżej 60 cali (1524 mm), 3250 funtów-siła/stopę (47 400 N/m) w przypadku szerokości taśmy poniżej 30 cali (762 mm) i 2750 funtów-siła/stopę (40 100 N/m) w przypadku szerokości taśmy poniżej 12 cali (305 mm). Aby dokładniej określić wytrzymałość taśmy o szerokości poniżej 60 cali (1524 mm), należy skontaktować się z działem obsługi klienta firmy Intralox.

Raised Rib

	cale	mm
Podziałka taśmy	1,44	36,6
Szerokość minimalna	6	152
Przyrosty szerokości	1,00	25,4
Obszar otworów	24%	
Obszar kontaktu z produktem	24%	
Model zawiasów	Zamknięty	
Mocowanie pinu; typ pinu	Slidelox; bez łba	

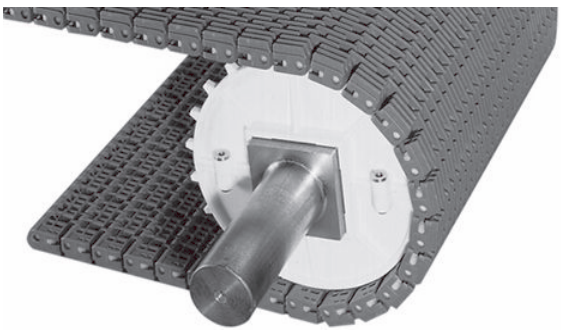

Uwagi na temat produktu

- **Przed przystąpieniem do projektowania przenośnika lub zamówieniem sprzętu należy skontaktować się z firmą Intralox, aby ustalić dokładne wymiary taśmy i stan zapasów.**
- Wykonane z przetworzonej żywicy, aby zwiększyć sztywność i zminimalizować wydłużenie taśmy wskutek rozszerzalności termicznej.
- System Slidelox jest wykonany z polipropylenu wzmocnionego włóknem szklanym.
- Każdy materiał taśmy ma domyślny materiał pinu. Dostępne są inne materiały pinu. Firma Intralox może pomóc w określeniu najlepszej kombinacji materiału taśmy i pinu dla danego zastosowania.
- Szczegółowe informacje na temat materiałów znajdują się na początku Linia produktów.
- Wytrzymałość taśmy zależy od kierunku ruchu. Jeżeli taśma nie jest zamontowana zgodnie z preferowanym kierunkiem ruchu, jej wytrzymałość spada o połowę.
- Są dostępne uformowane metodą wtrysku plastikowe dzielone koła, które zapewniają łatwy montaż.
- Grubość modułu wynosi 1,0 cala (25,4 mm), co zapewnia maksymalną wytrzymałość i sztywność taśmy.

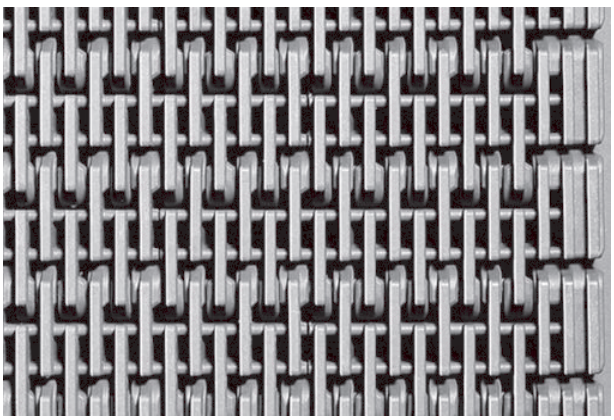

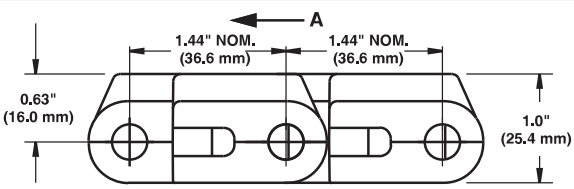

A preferowany kierunek ruchu

Dane taśmy

Materiał taśmy	Domyślny materiał pinu, średnica 0,31 cala (7,9 mm)	Wytrzymałość taśmy[a]		Zakres temperatury (przy pracy ciągłej)		Masa taśmy	
		funt-siła/stopę	N/m	°F	°C	funty/stopę kw.	kg/m²
Kompozyt polipropylenu	Polipropylen	3 300	48 200	Od 34 do 220	Od 1 do 104	3,3	16,11

[a] Znamionowa wytrzymałość taśmy zależy od preferowanego kierunku jej ruchu. Jeśli taśma porusza się w przeciwnym kierunku, jej wytrzymałość znamionowa wynosi 2000 funtów-siła/stopę (29 000 N/m).

Non Skid

	cale	mm
Podziałka taśmy	1,44	36,6
Szerokość minimalna	6	152
Przyrosty szerokości	1,00	25,4
Wielkość otworów (w przybliżeniu)	-	-
Obszar otworów	0%	
Model zawiasów	Zamknięty	
Mocowanie pinu; typ pinu	Slidelox; bez łba	

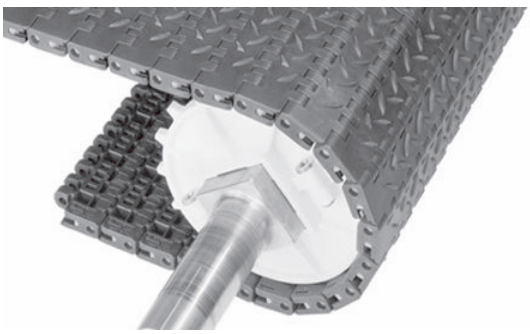

Uwagi na temat produktu

- **Przed przystąpieniem do projektowania przenośnika lub zamówieniem sprzętu należy skontaktować się z firmą Intralox, aby ustalić dokładne wymiary taśmy i stan zapasów.**
- Wykonane z przetworzonej żywicy, aby zwiększyć sztywność i zminimalizować wydłużenie taśmy wskutek rozszerzalności termicznej. Specjalnie opracowana żywica jest materiałem rozpraszającym ładunki elektrostatyczne bez udziału wilgoci, dzięki czemu jest skuteczna we wszystkich środowiskach.
- System Slidelox jest wykonany z polipropylenu wzmocnionego włóknem szklanym.
- Każdy materiał taśmy ma domyślny materiał pinu. Dostępne są inne materiały pinu. Firma Intralox może pomóc w określeniu najlepszej kombinacji materiału taśmy i pinu dla danego zastosowania.
- Szczegółowe informacje na temat materiałów znajdują się na początku Linia produktów.
- Są dostępne uformowane metodą wtrysku plastikowe dzielone koła, które zapewniają łatwy montaż.
- Wytrzymałość taśmy zależy od kierunku ruchu. Jeżeli taśma nie jest zamontowana zgodnie z preferowanym kierunkiem ruchu, jej wytrzymałość spada o połowę.
- Podziałka 1,44 cala (36,6 mm) pozwala na korzystanie z mniejszych kół napędowych niż w tradycyjnych taśmach typu „ruchoma platforma", co przekłada się na ściślejszy transfer i płytsze zagłębienia w podłodze do montażu.
- Grubość modułu wynosi 0,75 cala (19,1 mm), co zapewnia maksymalną wytrzymałość i sztywność taśmy. Wytrzymałość znamionowa taśm serii S1200 wynosi 4000 funtów-siła/stopę (58 400 N/m) pod warunkiem, że biegną zgodnie z preferowanym kierunkiem ruchu.
- Odstęp od brzegu taśmy Non-Skid wynosi 1,0 cala (25,4 mm).

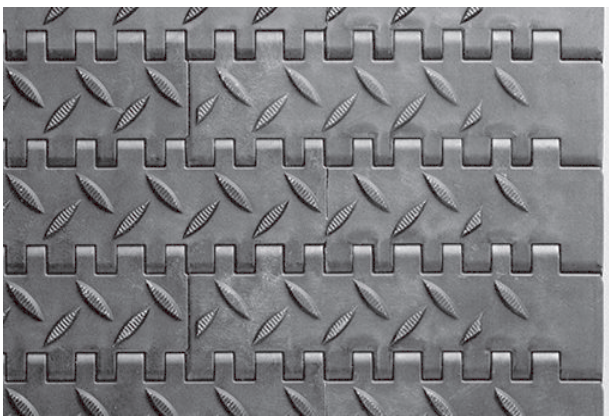

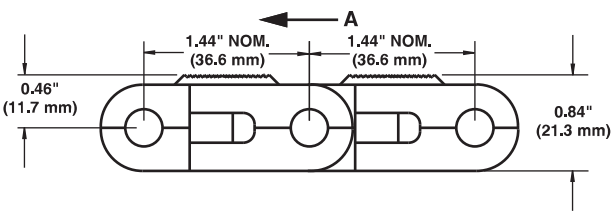

A preferowany kierunek ruchu

Dane taśmy

Materiał taśmy	Domyślny materiał pinu, średnica 0,31 cala (7,9 mm)	Wytrzymałość taśmy[a]		Zakres temperatury (przy pracy ciągłej)		Masa taśmy	
		funt-siła/stopę	N/m	°F	°C	funty/stopę kw.	kg/m²
Kompozyt polipropylenu EC	Kompozyt polipropylenu	4000	58 400	Od -20 do 220	Od -29 do 104	3,21	15,65

[a] Znamionowa wytrzymałość taśmy zależy od preferowanego kierunku jej ruchu. Jeśli taśma porusza się w przeciwnym kierunku, jej wytrzymałość znamionowa wynosi 2000 funtów-siła/stopę (29 000 N/m). Wytrzymałość węższych taśm jest zmniejszona do 3750 funtów-siła/stopę (54 700 N/m) w przypadku szerokości taśmy poniżej 60 cali (1524 mm), 3250 funtów-siła/stopę (47 400 N/m) w przypadku szerokości taśmy poniżej 30 cali (762 mm) i 2750 funtów-siła/stopę (40 100 N/m) w przypadku szerokości taśmy poniżej 12 cali (305 mm). W przypadku taśm o szerokości taśmy poniżej 60 cali (1524 mm) w celu precyzyjnego określenia jej wytrzymałości, należy skontaktować się z działem obsługi klienta firmy Intralox.

Non Skid Raised Rib

	cale	mm
Podziałka taśmy	1,44	36,6
Szerokość minimalna	6	152
Przyrosty szerokości	1,00	25,4
Rozmiar otworu	-	-
Obszar otworów	0%	
Obszar kontaktu z produktem	10%	
Model zawiasów	Zamknięty	
Mocowanie pinu; typ pinu	Slidelox; bez łba	

Uwagi na temat produktu

- **Przed przystąpieniem do projektowania przenośnika lub zamówieniem sprzętu należy skontaktować się z firmą Intralox, aby ustalić dokładne wymiary taśmy i stan zapasów.**
- Wzór bieżnika tworzy specjalną powierzchnię do chodzenia zapobiegającą ślizganiu się, co zwiększa bezpieczeństwo pracy.
- Nieliniowe żółte brzegi sprawiają, że łatwo odróżnić taśmę od nieruchomej podłogi.
- System Slidelox jest wykonany z polipropylenu wzmocnionego włóknem szklanym.
- Wykonane z przetworzonej żywicy, aby zwiększyć sztywność i zminimalizować wydłużenie taśmy wskutek rozszerzalności termicznej. Specjalnie opracowana żywica jest materiałem rozpraszającym ładunki elektrostatyczne bez udziału wilgoci, dzięki czemu jest skuteczna we wszystkich środowiskach.
- Każdy materiał taśmy ma domyślny materiał pinu. Dostępne są inne materiały pinu. Firma Intralox może pomóc w określeniu najlepszej kombinacji materiału taśmy i pinu dla danego zastosowania.
- Szczegółowe informacje na temat materiałów znajdują się na początku Linia produktów.
- Wytrzymałość taśmy zależy od kierunku ruchu. Jeżeli taśma nie jest zamontowana zgodnie z preferowanym kierunkiem ruchu, jej wytrzymałość spada o połowę.
- Nie zaleca się stosowania w warunkach, w których dochodzi do akumulacji produktów.
- Aby uzyskać informacje na temat wartości tarcia między produktem a taśmą, należy skontaktować się z działem obsługi klienta firmy Intralox
- Podziałka 1,44 cala (36,6 mm) pozwala na korzystanie z mniejszych kół napędowych niż w tradycyjnych taśmach typu „ruchoma platforma", co przekłada się na ściślejszy transfer i płytsze zagłębienia w podłodze do montażu.
- Odstęp żebra: 1,0 cal(25 mm).

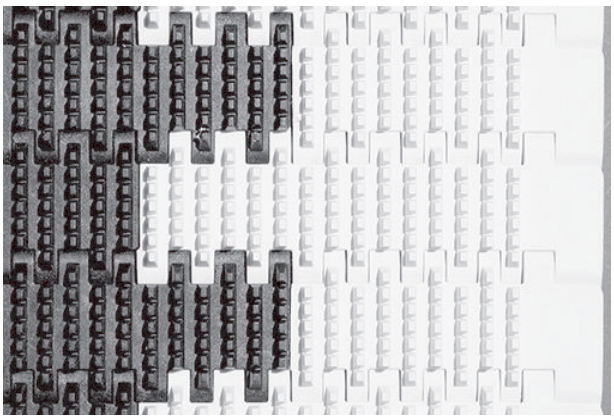

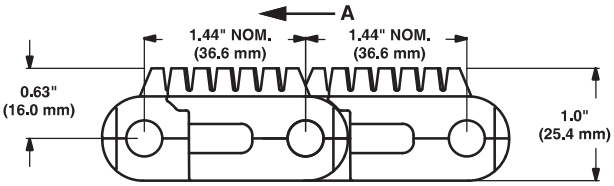

A preferowany kierunek ruchu

Dane taśmy

Materiał taśmy	Domyślny materiał pinu, średnica 0,31 cala (7,9 mm)	Wytrzymałość taśmy[a]		Zakres temperatury (przy pracy ciągłej)		Masa taśmy	
		funt-siła/stopę	N/m	°F	°C	funty/stopę kw.	kg/m²
Kompozyt polipropylenu EC	Kompozyt polipropylenu	4000	58 400	Od -20 do 220	Od -29 do 104	3,58	17,48
Acetal odporny na promienie UV[b]	Acetal	2,500	36 500	Od -50 do 150	Od -46 do 66	4,51	22,02

[a] Znamionowa wytrzymałość taśmy zależy od preferowanego kierunku jej ruchu. Jeśli taśma porusza się w przeciwnym kierunku, jej wytrzymałość znamionowa wynosi 2000 funtów-siła/stopę (29 000 N/m). Wytrzymałość węższych taśm jest zmniejszona do 3750 funtów-siła/stopę (54 700 N/m) w przypadku szerokości taśmy poniżej 60 cali (1524 mm), 3250 funtów-siła/stopę (47 400 N/m) w przypadku szerokości taśmy poniżej 30 cali (762 mm) i 2750 funtów-siła/stopę (40 100 N/m) w przypadku szerokości taśmy poniżej 12 cali (305 mm). W przypadku taśm o szerokości taśmy poniżej 60 cali (1524 mm) w celu precyzyjnego określenia jej wytrzymałości, należy skontaktować się z działem obsługi klienta firmy Intralox.

[b] Acetal odporny na promienie UV wymaga specjalnych kół zębatych. Przed zamówieniem kół zębatych do tej taśmy należy skontaktować się z działem obsługi klienta firmy Intralox.

Rekomendacja dotycząca liczby kół zębatych i profili ślizgowych				
Zakres szerokości taśmy[a]		Minimalna liczba kół zębatych przypadających na wał[b]	Ślizgi	
cale	mm		Transportowa, górna strona przenośnika	Sekcja powrotna przenośnika
6	152	2	2	2
7	178	2	2	2
8	203	2	2	2
9	229	2	2	2
10	254	2	3	2
12	305	3	3	2
14	356	3	3	3
15	381	3	3	3
16	406	3	3	3
18	457	3	3	3
20	508	3	4	3
24	610	5	4	3
30	762	5	5	4
32	813	5	5	4
36	914	7	5	4
42	1067	7	6	5
48	1219	9	7	5
54	1372	9	7	6
60	1524	11	8	6
72	1829	13	9	7
84	2134	15	11	8
96	2438	17	12	9
120	3048	21	15	11
144	3658	25	17	13
145	3 683	25	18	14
146	3 708	25	18	14
147	3 734	25	18	14
148	3 759	25	18	14
149	3 785	25	18	14
150	3 810	25	18	14
151	3 835	25	18	14
152	3 861	25	18	14
153	3 886	25	18	14
154	3 912	25	19	14
155	3 937	25	19	14
156	3 962	27	19	14
157	3 988	27	19	15
158	4 013	27	19	15
159	4 039	27	19	15
160	4 064	27	19	15
161	4 089	27	19	15
162	4 115	27	19	15
163	4 140	27	20	15
164	4 166	27	20	15
165	4 191	27	20	15
166	4 216	27	20	15
167	4 242	27	20	15
168	4 267	29	20	15
169	4 293	29	20	16

Rekomendacja dotycząca liczby kół zębatych i profili ślizgowych				
Zakres szerokości taśmy[a]		Minimalna liczba kół zębatych przypadających na wał[b]	Ślizgi	
cale	mm		Transportowa, górna strona przenośnika	Sekcja powrotna przenośnika
170	4 318	29	20	16
171	4 343	29	20	16
172	4 369	29	21	16
173	4 394	29	21	16
174	4 420	29	21	16
175	4 445	29	21	16
176	4 470	29	21	16
177	4 496	29	21	16
178	4 521	29	21	16
179	4 547	29	21	16
180	4 572	31	21	16
181	4 597	31	22	17
182	4 623	31	22	17
183	4 648	31	22	17
184	4 674	31	22	17
185	4 699	31	22	17
W przypadku innych szerokości należy zastosować nieparzystą liczbę kół zębatych, oddalonych w osi centralnej o maksymalnie 6 cali (152 mm).[c]			Maksymalny odstęp od osi 6 cali (152 mm)	Maksymalny odstęp od osi 12 cali (305 mm)

[a] Jeśli szerokość taśmy przekracza wartość podaną w tabeli, należy wybrać następny większy zakres szerokości zgodnie z wartościami minimalnymi materiału kół zębatych i profilów ślizgowych. Taśmy mogą mieć dowolną szerokość z przyrostem 1,00 cala (25,4 mm), zaczynając od szerokości minimalnej 6 cali (152 mm). Jeśli faktyczna szerokość ma istotne znaczenie, należy skontaktować się z działem obsługi klienta firmy Intralox.

[b] Ta liczba jest minimalna. W przypadku zastosowań wymagających dużych obciążeń konieczne może być zastosowanie dodatkowych kół zębatych.

[c] Zablokować centralne koło zębate. Jeśli używane są tylko dwa koła zębate, należy zablokować koło znajdujące się po stronie czopu w wale napędowym. Aby uzyskać położenie kół zablokowanych, patrz Pierścienie ustalające i przesunięcie centralnego koła zębatego.

Współczynnik wytrzymałości

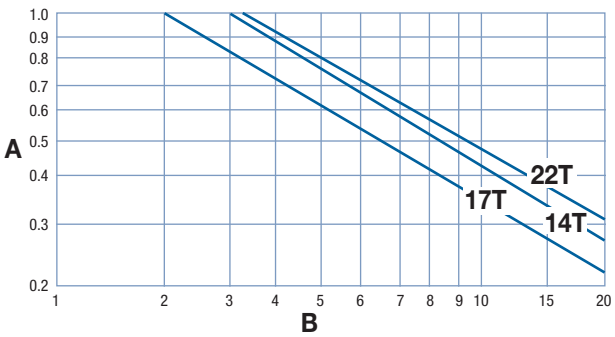

A współczynnik wytrzymałości
B stosunek prędkości do długości (V/L)
T liczba zębów
V prędkość taśmy, stopy/min (m/min)
L odległość między osiami wałów, stopy (m)

W celu uzyskania proporcji prędkości do długości należy podzielić prędkość taśmy przez odległość między osiami wałów. Współczynnik wytrzymałości można odczytać na przecięciu kolumny proporcji prędkości do długości i wiersza odpowiedniego koła. Więcej informacji zawiera Instrukcje doboru taśmy.

Odstęp kół zębatych jako funkcja wykorzystania wytrzymałości taśmy

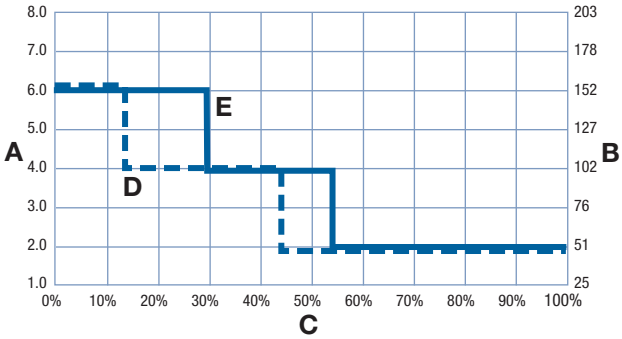

A odstęp kół w calach
B odstęp kół w mm
C dopuszczalne wykorzystanie wytrzymałości taśmy w %
D linia przerywana: piny polipropylenowe
E linia ciągła: piny z kompozytu polipropylenowego

Koło zębate dzielone z tworzywa sztucznego

Liczba zębów (obrotowy ruch modułów wokół pinów)	Nom. Średnica podziałki		Nom. średnica zewnętrzna		Nom. szerokość piasty		Dostępne rozmiary otworów			
	cale	mm	cale	mm	cale	mm	Okrągłe w calach[a]	Kwadratowe w calach[b]	Okrągłe (mm)[a]	Kwadratowe (mm)
14 (2,51%)	6,5	165	6,3	161	1,5	38		1,5, 2,5		
17 (1,70%)	7,9	201	7,7	196	1,5	38		2,5		
22 (1,02%)	10,2	259	10,1	255	1,5, 1,67	38, 44	3,5	2,5, 3,5		90

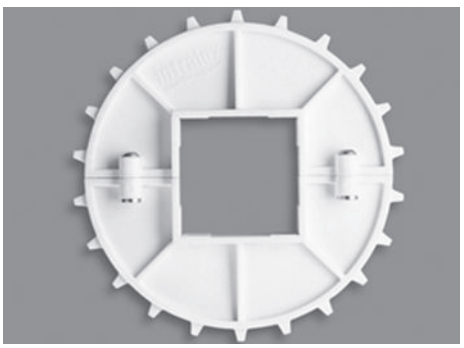

[a] Amerykańskie rozmiary klina w kołach zębatych z okrągłymi otworami są zgodne z normą ANSI B17.1-1967 (R1989), a metryczne rozmiary klina z normą DIN 6885.

[b] Otwór kwadratowy 2,5 cala należy utworzyć, wkładając nasadkę otworu do koła z otworem kwadratowym 3,5 cala.

Metalowe koła zębate dzielone

Liczba zębów (obrotowy ruch modułów wokół pinów)	Nom. Średnica podziałki		Nom. średnica zewnętrzna		Nom. szerokość piasty		Dostępne rozmiary otworów			
	cale	mm	cale	mm	cale	mm	Okrągłe (cale)	Kwadratowe (cale)	Okrągłe (mm)	Kwadratowe (mm)
12 (3,41%)	5,6	142	5,4	137	1,7	43		2,5		
14 (2,51%)	6,5	165	6,3	161	1,7	43		1,5, 2,5		
22 (1,70%)	10,2	259	10,1	255	1,7	43		2,5, 3,5		

Wypustki dociskowo-przytrzymujące

- Dostępne do taśm Non Skid i Flat Top.
- Rolki lub ślizgi górnej strony przenośnika zazębiające się z wypustkami są wymagane tylko na przejściu między odcinkami poziomymi a ukośnymi. Dzięki temu koszt początkowy systemu jest niższy, a także bieżąca konserwacja jest tańsza i wymaga mniej pracy.
- Należy zapewnić adekwatne promienie i/lub kąty na wejściu, aby wypustki nie zaczepiały się o ramę.
- Taby należy rozmieścić co drugi rząd (2,9 cala [73,2 mm]) wzdłuż długości taśmy. W przypadku zastosowań powodujących mniejsze obciążenia taby wystarczy rozmieścić co czwarty rząd (5,8 cala [146,3 mm]).
- Każda linia tabów wzdłuż długości taśmy powoduje zmniejszenie liczby dostępnych kół zębatych o dwa. Każda linia zakładek zmniejsza wytrzymałość znamionową taśmy o 1300 lbs (5780 N).
- Podczas projektowania przenośników należy uwzględnić skręt transportowej, górnej strony przenośnika przy przejściu między sekcjami poziomymi a sekcjami kątowymi. Skręt ten musi wynosić przynajmniej 48 cali (1,22 m), jeśli obciążenie taśm będzie zbliżone do ich znamionowych wytrzymałości. Skręt ten jest jednym z najważniejszych czynników, które należy uwzględnić podczas projektowania mocno obciążonych przenośników wyposażonych w taby dociskowo-przytrzymujące.
- Wytrzymałość znamionowa każdej zakładki dociskowo-przytrzymującej wynosi 100 funtów (445 N) siły działającej prostopadle do dociskanej powierzchni.

Wkładki nakrętkowe

Dostępne modele podstawowe taśmy — materiał			Dostępne rozmiary wkładek nakrętkowych	
Flat Top – kompozyt polipropylenu			0,3125 cala do 18 cali (8 mm do 1,25 mm)	
	Maksymalny ciężar uchwytu		Specyfikacja momentu obrotowego elementu łączącego	
Materiał taśmy	funt/na nakrętkę[a]	kg na nakrętkę[a]	in-lbf	N-m
Kompozyt polipropylenu	355	155	100	11,3

- Wkładki nakrętkowe umożliwiają łatwe mocowanie komponentów do taśmy.
- Wszystkie wymiary umiejscowienia nakrętek w zamówieniu należy podawać względem brzegu taśmy. Informacji o opcjach umiejscowienia nakrętek dostępnych w przypadku konkretnego zastosowania udziela dział obsługi klienta firmy Intralox.
- Elementy łączące przymocowane do więcej niż jednego rzędu nie mogą uniemożliwiać ruchu obrotowego taśmy wokół kół zębatych.
- Nie należy umieszczać kół zębatych w jednej linii z wkładkami nakrętkowymi.
- W przypadku podstaw mocowania, które rozciągają się na wiele rzędów, należy podczas projektowania brać pod uwagę zmniejszone wygięcie w kierunku przeciwnym.
- Minimalny odstęp od brzegu taśmy: 0,833 cala (21 mm) w przypadku taśm o nieparzystej szerokości, 1,833 cala (47 mm) w przypadku taśm o parzystej szerokości.
- Minimalna odległość między nakrętkami na całej szerokości taśmy wynosi 1,33 cala (34 mm).
- Odstępy wzdłuż taśmy: 1,44 cala (36,6 mm).

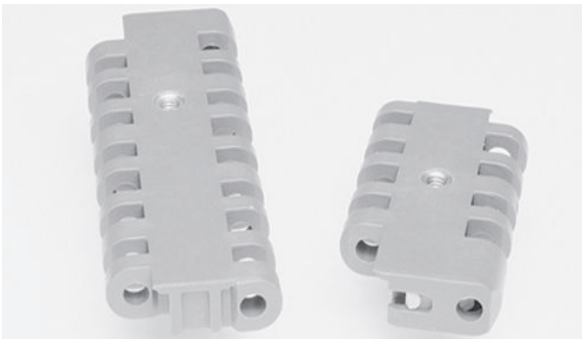

[a] Tylko ciężar samego uchwytu. Nie obejmuje ciężaru produktu.

Palcowe płyty transferowe

Dostępne szerokości		Liczba palców	Dostępne materiały
cale	mm		
6	152	18	Polipropylen

- Identyczne z palcowymi płytami transferowymi serii 400.
- Eliminują problemy z transferem i przechylaniem produktu. Palce rozciągają się między żebrami taśmy, umożliwiając płynne kontynuowanie przepływu produktu w czasie, gdy taśma zazębia się z kołami zębatymi.
- Można je z łatwością zamontować na ramie przenośnikowej za pomocą dołączonych do zestawu śrub kołnierzowych. Śruby należy przykryć kołpakami zatrzaskowymi, aby obce materiały nie wpadały do gniazd.
-

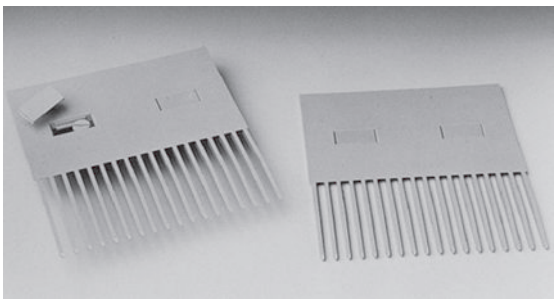

Wymagania dotyczące wymiarów dla montażu palcowych płyt transferowych S1200

	cale	mm
F	3,50	89
G	0,31	8
H	7,25	184
I	5,91	150
J	3,00	76
K	1,45	37
L	2,00	51
M	6,000	152,4

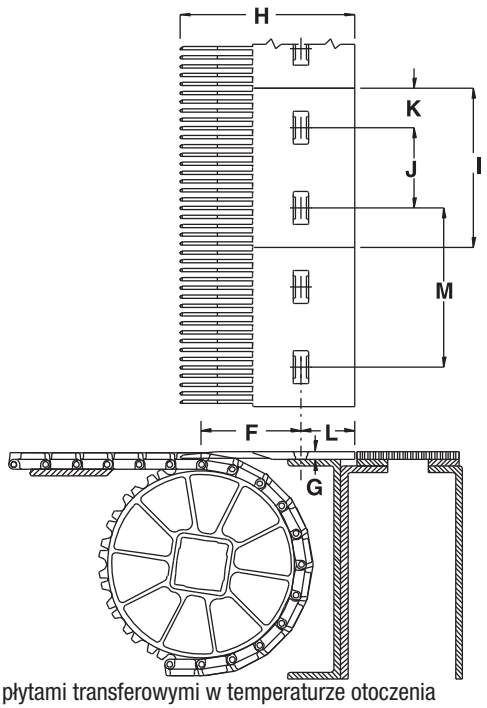

M odstęp między palcowymi płytami transferowymi w temperaturze otoczenia
Rysunek 47: Palcowa płyta transferowa i zespół przenośnika

Palcowe płyty transferowe wykonane z dwóch materiałów

Dostępne szerokości		Liczba palców	Dostępne materiały
cale	mm		
6	152	18	Palce z tworzywa termoplastycznego wypełnionego włóknem szklanym, acetalowa płytka tylna

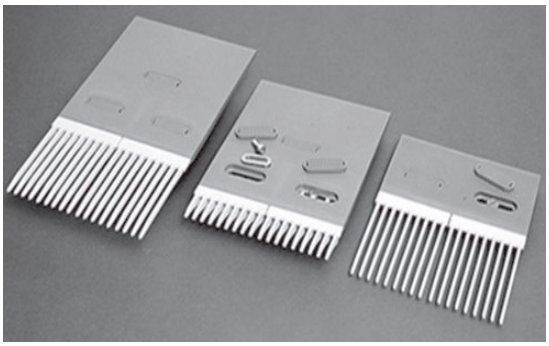

Dostępne układy

Standardowe	Standardowy wydłużony tył	Przeznaczone do transportu opakowań szklanych
Długie palce z krótką płytką tylną	Długie palce z wydłużoną płytką tylną	Krótkie palce z wydłużoną płytką tylną
		krótkie palce z krótką płytką tylną[a]
		średnie palce z krótką płytką tylną
		średnie palce z wydłużoną płytką tylną

- Zapewnia wysoką wytrzymałość palców oraz niskie tarcie części tylnej.
- Eliminują problemy z transferem i przechylaniem produktu. Między żebrami taśmy rozciąga się 18 palców, co umożliwia płynny i ciągły przepływ produktu w czasie, gdy taśma zazębia się z kołami zębatymi.
- Część tylna o niskim współczynniku tarcia jest na stałe przymocowana do dwóch wkładek grzebieniowych od dużej wytrzymałości.
- Dołączone plastikowe śruby kołnierzowe wraz z osłonami pozwalają zamontować standardowe palcowe płyty transferowe z dwóch materiałów (FTP).
- Osprzęt montażowy do wykonanych z dwóch materiałów płytek FTP do transportu opakowań szklanych jest sprzedawany oddzielnie. Osprzęt montażowy składa się z owalnych podkładek i śrub ze stali nierdzewnej, które zapewniają bezpieczniejsze mocowanie w trudnych zastosowaniach dotyczących szkła.
- Do zastosowań wymagających lepszej odporności chemicznej firma Intralox oferuje polipropylenowe, standardowe palcowe płytki transferowe z jednego materiału. Osprzęt montażowy do tych palcowych płyt transferowych obejmuje między innymi plastikowe śruby kołnierzowe i zatrzaskowe osłony śrub.
- Długie palce dobrze podtrzymują niestabilne produkty, jak butelki PET i puszki. Krótkie palce są wystarczająco wytrzymałe, aby można było ich używać w trudnych warunkach, np. z potłuczonym szkłem. Palce te są konstrukcyjnie odporne na złamania, ale zderzając się z głęboko osadzonym szkłem poszczególne z nich będą się wyginać i odłamywać, zapobiegając uszkodzeniom taśmy lub ramy.
- Krótka część tylna zawiera dwa otwory mocujące, a wydłużona trzy.
- S400 i S1200 używają tych samych FTP.
- Najlepszy transfer produktów zapewniają 22-zębowe koła 10,2 cala (259 mm) PD w połączeniu z palcowymi płytkami transferowymi do transportu opakowań szklanych. 22-zębowe koła zębate 10,2 cala (259 mm) PD to również największe koła, jakie mogą być używane w połączeniu z palcowymi płytkami transferowymi do transportu opakowań szklanych.

[a] Skontaktować się z działem obsługi klienta firmy Intralox, aby uzyskać informacje o czasie wykonania.

Wymagania dotyczące wymiarów dla montażu dwumateriałowych palcowych płyt transferowych S1200

	Standardowe długie palce				Krótkie palce do obsługi szkła		Średniej długości palce do obsługi szkła	
	Krótka część tylna		Wydłużona część tylna		Wydłużona część tylna			
	cale	mm	cale	mm	cale	mm	cale	mm
F	3,50	89	3,50	89	3,50	89	3,50	89
G	0,31	8	0,31	8	0,31	8	0,31	8
H	7,25	184	10,75	273	8,26	210	9,04	230
I	5,91	150	5,91	150	5,91	150	5,91	150
J	3,00	76	3,00	76	3,00	76	3,00	76
K	1,45	37	1,45	37	1,45	37	1,45	37
L	2,00	51	5,50	140	5,50	140	5,50	140
1	6,0	152,4	6,0	152,4	6,0	152,4	6,0	152,4

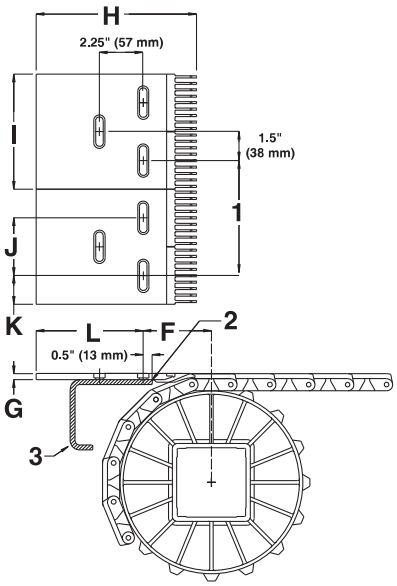

1 odstęp między palcowymi płytami transferowymi w temperaturze otoczenia
2 skręt 0,5 cala (13 mm) (krawędź wiodąca elementu ramy)
3 element ramy
Rysunek 48: Palcowa płyta transferowa i zespół przenośnika

Samoczynnie czyszczące się płytki palcowe[a]

Dostępna szerokość		Liczba palców	Dostępne materiały
cale	mm		
6	152	18	Tworzywo termoplastyczne wypełnione włóknem szklanym

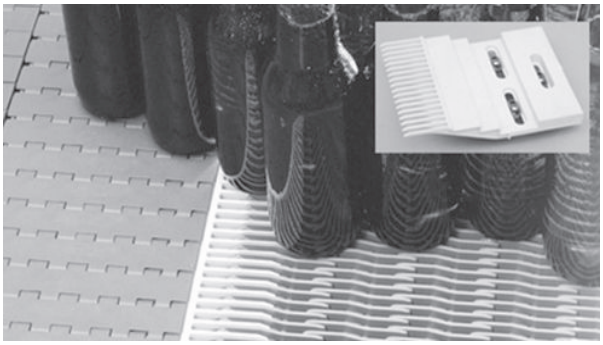

- System składa się z palcowej płyty transferowej i brzegowej taśmy transferowej, które zaprojektowano do współpracy.
- Uformowane metodą wtrysku z solidnymi zakładkami prowadzącymi, które podpierają taśmę w zastosowaniach z ciężkim załadunkiem bocznym.
- Gładka, płaska powierzchnia górna znacznie usprawnia ruch poprzeczny pojemników.
- Ma ona krawędzie o całkowicie wyrównanej powierzchni i jest wyposażona w system utrzymywania z pinami z łbem oraz nylonowe piny zapewniające najwyższą odporność na ścieranie.
- System ten eliminuje konieczność używania zamiatacza, ramienia spychającego lub szerszych płytek transferowych. Transfery przebiegają płynnie, a czyszczenie odbywa się w 100% automatycznie, umożliwiając transfery pod kątem prostym niezależnie od typu pojemnika.
- Idealne do zastosowań w wyższych/niższych temperaturach i przy częstej zmianie produktów.
- Ten system jest dwukierunkowy i umożliwia stosowanie tej samej taśmy do transferu lewo- i prawostronnego.
- Kompatybilne z wszystkimi seriami i typami taśm Intralox na przenośnikach podawana i rozładunku.
- System może transferować produkt z i na taśmy Intralox serii 400, serii 1200 i serii 1900 Raised Rib.
- Konstrukcja jest na tyle solidna, że spełnia wymagania trudnych zastosowań związanych z transportem opakowań szklanych.
- Możliwość łatwego zamontowania i przymocowania do płytek montażowych dowolnej grubości, śrubami ze stali nierdzewnej i owalnymi podkładkami, które pozwalają na ruch zgodnie z rozszerzaniem się i kurczeniem taśmy.
- Osprzęt ze stali nierdzewnej jest sprzedawany osobno.

[a] Na licencji firmy Rexnord U.S. Numery patentów 7,314,130 i 7,448,490

Wymogi dotyczące wymiarów dla montażu samoczynnie czyszczących się palcowych płyt transferowych S1200[a]

	Samoczynne czyszczenie się	
	cale	mm
F	5,25	133,4
G	1,15	29,2
H	8,05	204,5
I	5,93	150,6
J	2,92	74,2
K	1,51	38,4
L	2,71	68,8
1	6,000	152,4

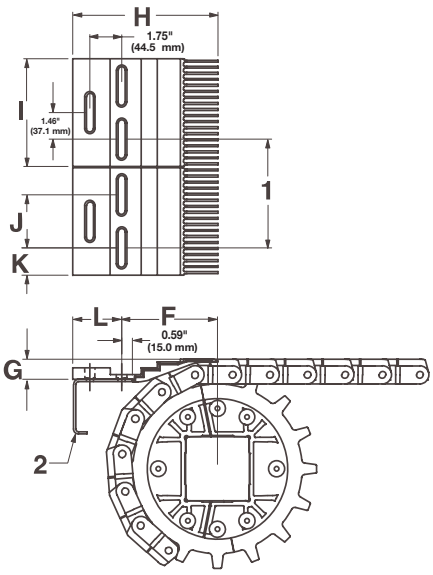

1 odstęp między palcowymi płytami transferowymi w temperaturze otoczenia
2 element ramy
Rysunek 49: Palcowa płyta transferowa i zespół przenośnika

[a] Na licencji firmy Rexnord U.S. Numery patentów 7,314,130 i 7,448,490

WYMIARY RAMY PRZENOŚNIKA

Wszystkie przenośniki przeznaczone do stosowania z taśmami Intralox mają określone wymagania wymiarowe. Wymiary te podano w poniższej tabeli. Pełne opisy tych wymiarów znajdują się w części Wymiary ramy w rozdziale Wytyczne projektowe.

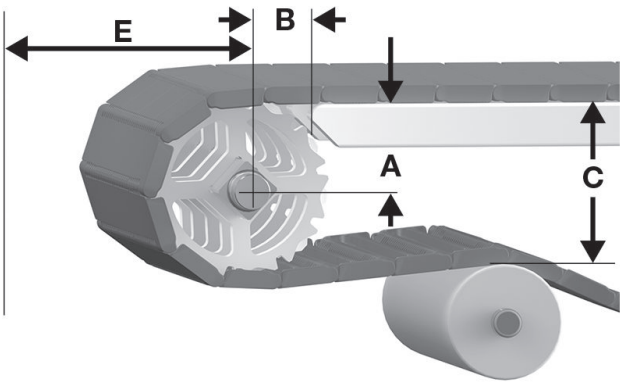

A odległość pionowa pomiędzy osią wału a górną częścią transportowej strony przenośnika, ± 0,03 cala (1 mm)
B odległość pozioma pomiędzy osią wału a początkiem transportowej strony przenośnika, ± 0,125 cala (3 mm)
C odległość pionowa pomiędzy górną częścią transportowej strony przenośnika a górną częścią elementów podtrzymujących na odcinku powrotnym
E minimalna odległość pozioma pomiędzy osią wału i innymi elementami

Rysunek 50: Wymiary A, B, C i E napędu

S1200 Wymiary ramy przenośnika										
Opis koła zębatego			A		B		C		E	
Średnica podziałki		Liczba zębów	Zakres (od dołu do góry)[a]							
cale	mm		cale	mm	cale	mm	cale	mm	cale	mm
Flat Top, Flush Grid										
5,6	142	12	2,31-2,41	59-61	2,15	55	5,56	141	3,22	82
6,5	165	14	2,78-2,87	71-73	2,35	60	6,48	165	3,87	98
7,9	201	17	3,48-3,55	88-90	2,62	67	7,85	199	4,55	116
10,2	259	22	4,64-4,69	118-119	3,02	77	10,13	257	5,69	145
Non Skid Raised Rib, Raised Rib										
5,6	142	12	2,31-2,41	59-61	2,15	55	5,81	148	3,47	88
6,5	165	14	2,78-2,87	71-73	2,35	60	6,73	171	4,12	105
7,9	201	17	3,48-3,55	88-90	2,62	67	8,10	206	4,80	122
10,2	259	22	4,64-4,69	118-119	3,02	77	10,38	264	5,94	151
Non Skid										
5,6	142	12	2,31-2,41	59-61	2,15	55	5,65	144	3,30	84
6,5	165	14	2,78-2,86	71-73	2,34	59	6,56	167	3,76	96
7,9	201	17	3,51-3,58	89-91	2,57	65	7,99	203	4,47	114
10,2	259	22	4,67-4,73	119-120	3,02	77	10,29	261	5,62	143

[a] W zastosowaniach ogólnych i zastosowaniach, w których nie jest istotny transport końcowy produktu wrażliwego na przechył, należy użyć najmniejszej wartości wymiaru.

ODSTĘP PŁYTKI STATYCZNEJ

Większość przenośników wymaga przerwy w każdym punkcie transferowym, aby uwzględnić efekt wielokąta przy zazębianiu i obrocie kół zębatych. Wymiary minimalne szczeliny podano w poniższej tabeli. Więcej informacji można znaleźć w Odstęp płytki statycznej w rozdziale Wytyczne projektowe.

S1200 odstęp płytki statycznej				
Opis koła zębatego			Minimalny odstęp	
Średnica podziałki		Liczba zębów		
cale	mm		cale	mm
5,6	142	12	0,095	2,4
6,5	165	14	0,081	2,1

S1200 odstęp płytki statycznej				
Opis koła zębatego			Minimalny odstęp	
Średnica podziałki				
cale	mm	Liczba zębów	cale	mm
7,9	201	17	0,067	1,7
10,2	259	22	0,052	1,3

Flat Top

	cale	mm
Podziałka taśmy	1,00	25,4
Szerokość minimalna	5	127
Przyrosty szerokości	1,00	25,4
Rozmiar otworu	-	-
Obszar otworów	0%	
Model zawiasów	Zamknięty	
Mocowanie pinu; typ pinu	Slidelox; bez łba	

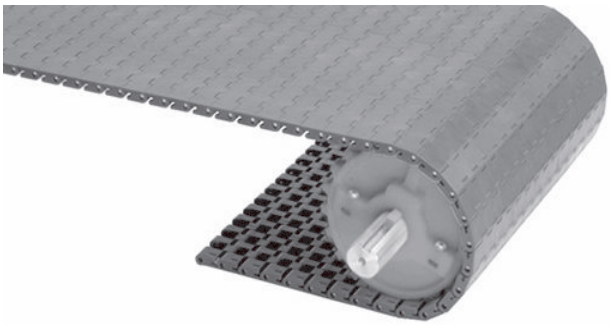

Uwagi na temat produktu

- **Przed przystąpieniem do projektowania przenośnika lub zamówieniem sprzętu należy skontaktować się z firmą Intralox, aby ustalić dokładne wymiary taśmy i stan zapasów.**
- Gładka, zamknięta powierzchnia z brzegami o całkowicie wyrównanej powierzchni.
- Powierzchnia Flat top znacznie usprawnia ruch poprzeczny pojemników. Idealnie nadaje się do transportu pojemników.
- System Slidelox może być wykonany z polipropylenu lub acetalu. W przypadku taśm Easy Release PLUS należy stosować system Slidelox z polipropylenu. W przypadku taśm Easy Release Traceable z polipropylenu wykorzystuje się system Slidelox z wykrywalnego polipropylenu.
- Każdy materiał taśmy ma domyślny materiał pinu. Dostępne są inne materiały pinu. Firma Intralox może pomóc w określeniu najlepszej kombinacji materiału taśmy i pinu dla danego zastosowania.
- Szczegółowe informacje na temat materiałów znajdują się na początku Linia produktów.
- Koła zębate są wykonane w całości z tworzywa sztucznego, a ich duże zęby zapewniają doskonałą trwałość i odporność na zużycie.
- Większość kół zębatych jest dzielonych, w związku z czym w celu przeprowadzenia modernizacji lub wymiany nie trzeba demontować wałów.
- Solidna konstrukcja zapewnia znakomitą trwałość koła zębatego i taśmy, zwłaszcza w trudnych zastosowaniach związanych z transportem opakowań szklanych.

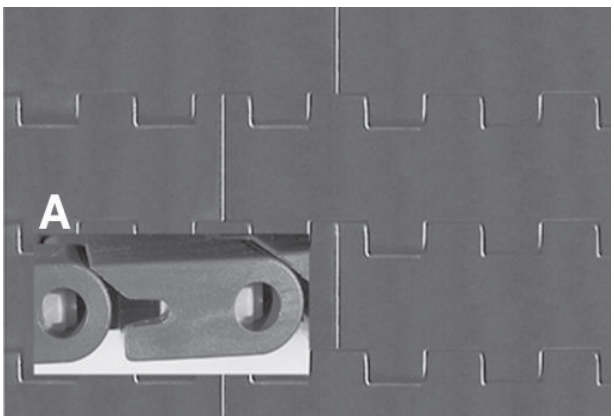

A Wstawka: brzeg Slidelox

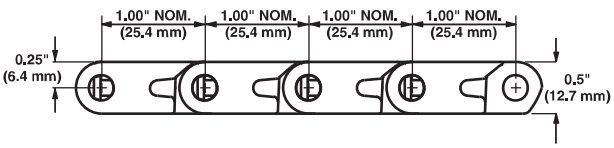

Dane taśmy

Materiał taśmy	Domyślny materiał pinu, średnica 0,24 cala (6,1 mm)	Wytrzymałość taśmy		Zakres temperatury (przy pracy ciągłej)		Masa taśmy	
		funt-siła/ stopę	N/m	°F	°C	funty/ stopę kw.	kg/m²
Acetal	Nylon	2,500	36 500	Od -50 do 200	Od -46 do 93	2,75	13,43
Polipropylen	Nylon	1800	26 300	Od 34 do 220	Od 1 do 104	1,85	9,03
Nylon HHR	Nylon	2,000	29 200	Od -50 do 310	Od -46 do 154	2,32	11,33
Acetal HSEC	Nylon	1 600	23 400	Od -50 do 200	Od -46 do 93	2,69	13,13

Mold To Width Flat Top

	cale	mm
Podziałka taśmy	1,00	25,4
Szerokości odlewów	3,25	83
	4.5	114
	6,0	152
	7,5	191
	-	85,0
Wielkość otworów (w przybliżeniu)	-	-
Obszar otworów	0%	
Model zawiasów	Zamknięty	
Mocowanie pinu; typ pinu	Slidelox; bez łba	

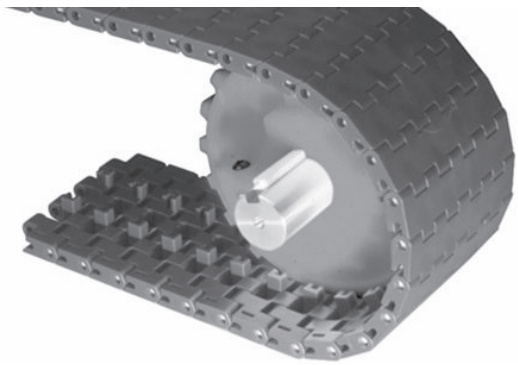

Uwagi na temat produktu

- **Przed przystąpieniem do projektowania przenośnika lub zamówieniem sprzętu należy skontaktować się z firmą Intralox, aby ustalić dokładne wymiary taśmy i stan zapasów.**
- Gładka, zamknięta powierzchnia z brzegami o całkowicie wyrównanej powierzchni.
- Powierzchnia Flat Top znacznie usprawnia poprzeczny ruch pojemników. Idealnie nadaje się do transportu pojemników.
- Uformowane metodą wtrysku z solidnymi zakładkami prowadzącymi, które podpierają taśmę w zastosowaniach z ciężkim załadunkiem bocznym.
- System Slidelox może być wykonany z polipropylenu lub acetalu.
- Każdy materiał taśmy ma domyślny materiał pinu. Dostępne są inne materiały pinu. Firma Intralox może pomóc w określeniu najlepszej kombinacji materiału taśmy i pinu dla danego zastosowania.
- Szczegółowe informacje na temat materiałów znajdują się na początku Linia produktów.
- Koła zębate są wykonane z plastiku.
- Większość kół zębatych jest dzielonych, w związku z czym w celu przeprowadzenia modernizacji lub wymiany nie trzeba demontować wałków.
- Dzielone koła zębate z grubymi, dużymi zębami zapewniają doskonałą wytrzymałość i ograniczają zużycie.
- Solidna konstrukcja zapewnia znakomitą trwałość koła zębatego i taśmy, zwłaszcza w trudnych zastosowaniach związanych z transportem opakowań szklanych.
- Rozmieszczenie kół zębatych:
  - Na taśmie Mold To Width z tabami o szerokości 3,25 cala (83 mm) i 4,5 cala (114 mm) można umieścić jedno koło zębate.
  - Na taśmie Mold To Width bez tabów o szerokości 4,5 cala (114 mm) można umieścić jedno lub dwa koła zębate.
  - Na taśmach Mold To Width 6,0 cali (152 mm) oraz 7,5 cala (191 mm) można umieścić do trzech kół zębatych.
- W jednym baryłkowym profilu ślizgu taśmy można opcjonalnie zamontować tabulatory monitorujące w odstępach co 1,75 cala (44,5 mm).
- Tolerancje szerokości: +0,000/-0,020 cala (+0,000/-0,500 mm).
- Dostępne o dowolnej długości będącej wielokrotnością 10 stóp (3 m).

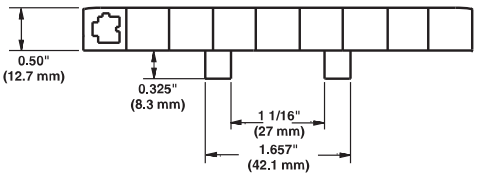

Rysunek 51: S1400 Mold To Width Flat Top

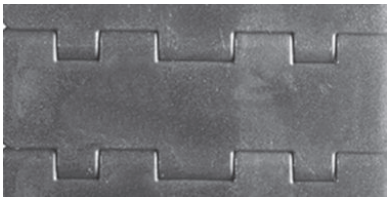

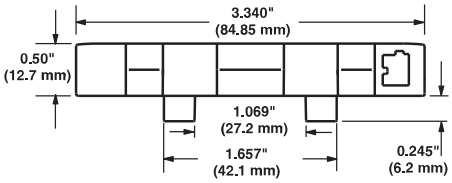

Rysunek 52: S1400 Mold To Width Flat Top 85 mm

Dane taśmy											
Szerokość taśmy		Materiał taśmy	Domyślny materiał pinu, średnica 0,24 cala (6,1 mm)	Wytrzymałość taśmy[a]		Zakres temperatury (przy pracy ciągłej)		Masa taśmy			
								Z tabami		Bez tabów	
cale	mm			funt-siła	N	°F	°C	funty/stopę	kg/m	funty/stopę	kg/m
3,25	83	Acetal	Nylon	700	3 110	Od -50 do 200	Od -46 do 93	0,80	1,19	0,75	1,12
–	85	Acetal	Nylon	700	3 110	Od -50 do 200	Od -46 do 93	0,80	1,19	–	–
4.5	114	Acetal	Nylon	850	3 780	Od -50 do 200	Od -46 do 93	1,13	1,68	1,07	1,59
6,0	152	Acetal	Nylon	1200	5340	Od -50 do 200	Od -46 do 93	1,40	2,08	1,35	2,01
7,5	191	Acetal	Nylon	1550	6890	Od -50 do 200	Od -46 do 93	1,75	2,60	1,71	2,54
6,0	152	Polipropylen	Nylon	850	3 780	Od 34 do 220	Od 1 do 104	0,95	1,14	0,90	1,34
3,25	83	Nylon HHR	Nylon	700	3 110	Od -50 do 310	Od -46 do 154	0,85	1,27	–	–
4.5	114	Nylon HHR	Nylon	850	3 780	Od -50 do 310	Od -46 do 154	0,95	1,41	1,07	1,59
6,0	152	Nylon HHR	Nylon	1200	5340	Od -50 do 310	Od -46 do 154	1,18	1,76	1,35	2,01
7,5	191	Nylon HHR	Nylon	1550	6890	Od -50 do 310	Od -46 do 154	1,47	2,19	1,71	2,54

[a] Wytrzymałość znamionowa dotyczy taśm bez tabów z maksymalną liczbą kół zębatych.

ONEPIECE™ Live Transfer Flat Top

	cale	mm
Podziałka taśmy	1,00	25,4
Szerokość odlewu	6	152
Przyrosty szerokości	-	-
Obszar otworów	0%	
Model zawiasów	Zamknięty	
Mocowanie pinu; typ pinu	Slidelox; bez łba	

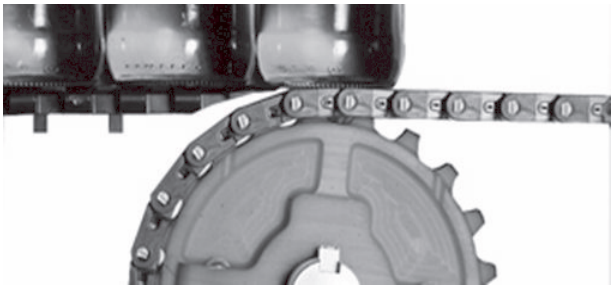

Uwagi na temat produktu

- **Przed przystąpieniem do projektowania przenośnika lub zamówieniem sprzętu należy skontaktować się z firmą Intralox, aby ustalić dokładne wymiary taśmy i stan zapasów.**
- Gładka, płaska powierzchnia z krawędziami o całkowicie wyrównanej powierzchni.
- Brzeg transferowy jest integralną częścią taśmy.
- Uformowane metodą wtrysku z solidnymi zakładkami prowadzącymi, które podpierają taśmę w zastosowaniach z ciężkim załadunkiem bocznym.
- Nylonowe piny zapewniają doskonałą odporność na zużycie.
- System Slidelox może być wykonany z polipropylenu lub acetalu.
- Każdy materiał taśmy ma domyślny materiał pinu. Dostępne są inne materiały pinu. Firma Intralox może pomóc w określeniu najlepszej kombinacji materiału taśmy i pinu dla danego zastosowania.
- Szczegółowe informacje na temat materiałów znajdują się na początku Linia produktów.
- Koła zębate są wykonane w całości z tworzywa sztucznego, a ich duże zęby zapewniają doskonałą trwałość i odporność na zużycie.
- Większość kół zębatych jest dzielonych, w związku z czym w celu przeprowadzenia modernizacji lub wymiany nie trzeba demontować wałów.
- Przeznaczone do łagodnego, samoczyszczącego się transferu pod kątem prostym na taśmach zabierających.
- Znacznie usprawnia ruch poprzeczny pojemników PET, szkła i innych. Konstrukcja zapewnia znakomitą trwałość koła zębatego i taśmy, zwłaszcza w trudnych zastosowaniach związanych z transportem opakowań szklanych.
- Konieczne może być dodanie stałego wspornika ramy. Taśma transferowa nie będzie się wtedy zahaczać, przecinając się z taśmą zabierającą. Przed punktem transferu należy dodać podporę pod taśmą transferową. Patrz Transfer pojemników pod kątem 90°.
- Podczas przenoszenia produktów z taśmy transferowej na taśmę zabierającą należy upewnić się, że powierzchnia taśmy transferowej nie przekracza 0,06 cala (1,5 mm) nad powierzchnią taśmy zabierającej. Gdy produkt schodzi z taśmy podającej na taśmę transferową, wierzchy obu taśm powinny znajdować się na tym samym poziomie.
- Dowolna długość będąca wielokrotnością 10 stóp (3 m).

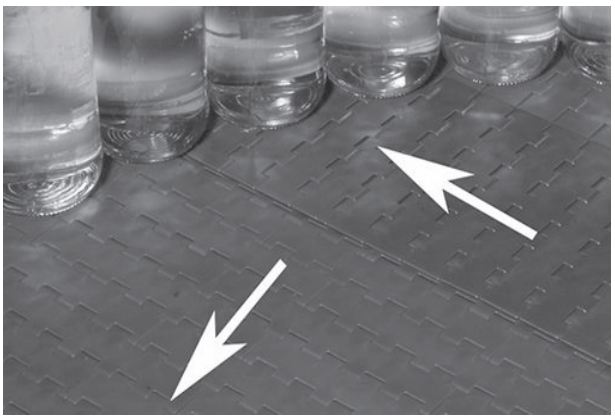

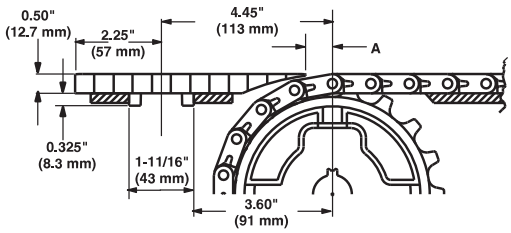

Dane taśmy

Materiał taśmy	Domyślny materiał pinu, średnica 0,24 cala (6,1 mm)	Wytrzymałość taśmy		Zakres temperatury (przy pracy ciągłej)		Masa taśmy	
		funt-siła	N	°F	°C	funty/stopę	kg/m
Acetal	Nylon	850	3 780	Od -50 do 200	Od -46 do 93	1,25	1,86

Flat Top Mold 6 cali (152 mm) z brzegiem samooczyszczającym

	cale	mm
Podziałka taśmy	1,00	25,4
Szerokość minimalna	6	152
Przyrosty szerokości	-	-
Rozmiar otworu	-	-
Obszar otworów	0%	
Model zawiasów	Zamknięty	
Mocowanie pinu; typ pinu	Zatrzaskowe piny z łbem	

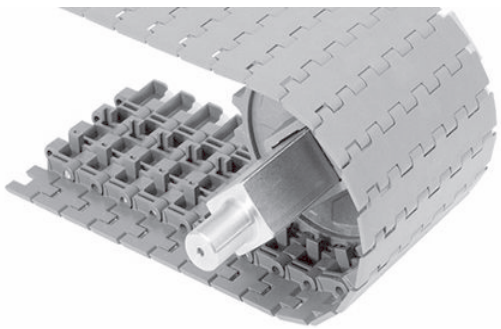

Uwagi na temat produktu

- **Przed przystąpieniem do projektowania przenośnika lub zamówieniem sprzętu należy skontaktować się z firmą Intralox, aby ustalić dokładne wymiary taśmy i stan zapasów.**
- Krawędzie o całkowicie wyrównanej powierzchni.
- Solidna konstrukcja zapewnia znakomitą trwałość koła zębatego i taśmy, zwłaszcza w trudnych zastosowaniach transportu materiałów.
- Taśma jest dwukierunkowa. Taśma może służyć do transferów lewo- i prawostronnych.
- Każdy materiał taśmy ma domyślny materiał pinu. Dostępne są inne materiały pinu. Firma Intralox może pomóc w określeniu najlepszej kombinacji materiału taśmy i pinu dla danego zastosowania.
- Szczegółowe informacje na temat materiałów znajdują się na początku Linia produktów.
- Wszystkie koła zębate są wykonane z plastiku.
- Większość kół zębatych jest dzielonych, w związku z czym w celu przeprowadzenia modernizacji lub wymiany nie trzeba demontować wałów.
- Zapewnia 100% samoczynnie czyszczące się transfery wszystkich typów pojemników, w tym puszek z napojami energetycznymi, jeśli są używane w połączeniu z palcową płytą transferową.

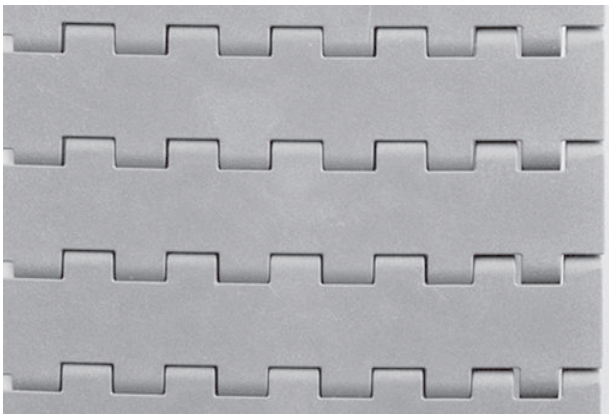

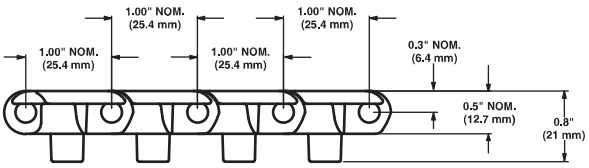

Dane taśmy

Materiał taśmy	Domyślny materiał pinu, średnica 0,24 cala (6,1 mm)	Wytrzymałość taśmy		Zakres temperatury (przy pracy ciągłej)		Masa taśmy	
		funt-siła	N	°F	°C	funty/stopę	kg/m
Acetal	Nylon	1000	4450	Od -50 do 200	Od -46 do 93	1,08	1,61

ONEPIECE™ 9,3 cala (236 mm) Live Transfer Flat Top

	cale	mm
Podziałka taśmy	1,00	25,4
Szerokość odlewu	9,3	236
Przyrosty szerokości	-	-
Obszar otworów	0%	
Model zawiasów	Zamknięty	
Mocowanie pinu; typ pinu	Slidelox; bez łba	

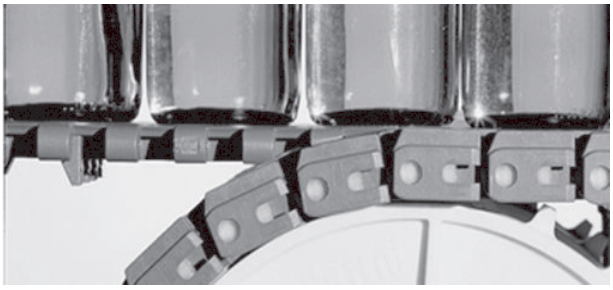

Uwagi na temat produktu

- **Przed przystąpieniem do projektowania przenośnika lub zamówieniem sprzętu należy skontaktować się z firmą Intralox, aby ustalić dokładne wymiary taśmy i stan zapasów.**
- Gładka, płaska powierzchnia z krawędziami o całkowicie wyrównanej powierzchni.
- Brzeg transferowy jest integralną częścią tej taśmy.
- Uformowane metodą wtrysku z solidnymi zakładkami prowadzącymi, które podpierają taśmę w zastosowaniach z ciężkim załadunkiem bocznym.
- Nylonowe piny zapewniają doskonałą odporność na zużycie.
- System Slidelox może być wykonany z polipropylenu lub acetalu.
- Każdy materiał taśmy ma domyślny materiał pinu. Dostępne są inne materiały pinu. Firma Intralox może pomóc w określeniu najlepszej kombinacji materiału taśmy i pinu dla danego zastosowania.
- Szczegółowe informacje na temat materiałów znajdują się na początku Linia produktów.
- Koła zębate są wykonane w całości z tworzywa sztucznego, a ich duże zęby zapewniają doskonałą trwałość i odporność na zużycie.
- Większość kół zębatych jest dzielonych, w związku z czym w celu przeprowadzenia modernizacji lub wymiany nie trzeba demontować wałów.
- Przeznaczone do łagodnego, samoczyszczącego się transferu pod kątem prostym na taśmach zabierających.
- Znacznie usprawnia ruch poprzeczny pojemników PET, szkła i innych. Konstrukcja zapewnia znakomitą trwałość koła zębatego i taśmy, zwłaszcza w trudnych zastosowaniach związanych z transportem opakowań szklanych.
- Konieczne może być dodanie stałego wspornika ramy. Taśma transferowa nie będzie się wtedy zahaczać, przecinając się z taśmą zabierającą. Przed punktem transferu należy dodać podporę pod taśmą transferową. Patrz Transfer pojemników pod kątem 90°.
- Podczas przenoszenia produktów z taśmy transferowej na taśmę odbierającą należy upewnić się, że powierzchnia taśmy transferowej nie znajduje się wyżej niż 0,06 cala (1,5 mm) nad powierzchnią taśmy odbierającej. Gdy produkt schodzi z taśmy podającej na taśmę transferową, wierzchy obu taśm powinny znajdować się na tym samym poziomie.
- Wysokość tabulatora monitorującego: 0,35 cala (8,9 mm).
- Odstępy między tabami 1,6875 cala (43 mm).
- Dostępne o dowolnej długości będącej wielokrotnością 10 stóp (3 m).

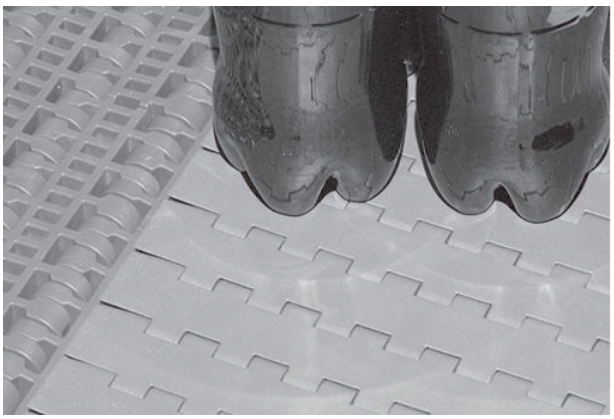

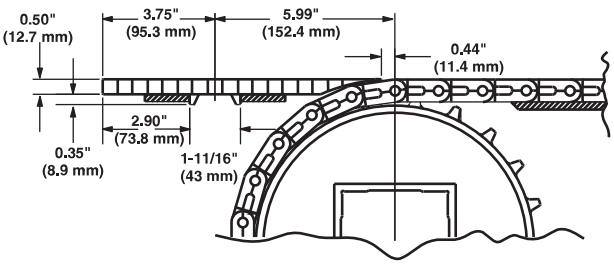

Dane taśmy

Materiał taśmy	Domyślny materiał pinu, średnica 0,24 cala (6,1 mm)	Wytrzymałość taśmy		Zakres temperatury (przy pracy ciągłej)		Masa taśmy	
		funt-siła	N	°F	°C	funty/stopę	kg/m
Acetal	Nylon	1550	6890	Od -50 do 200	Od -46 do 93	1,86	2,77

SERIA 1400

Flush Grid

	cale	mm
Podziałka taśmy	1,0	25,4
Szerokość minimalna	9	229
Przyrosty szerokości	1,0	25,4
Wielkość otworów (w przybliżeniu)	0,17 × 0,30	4,2 × 7,6
Obszar otworów	21%	
Model zawiasów	Zamknięty	
Mocowanie pinu; typ pinu	Slidelox; bez łba	

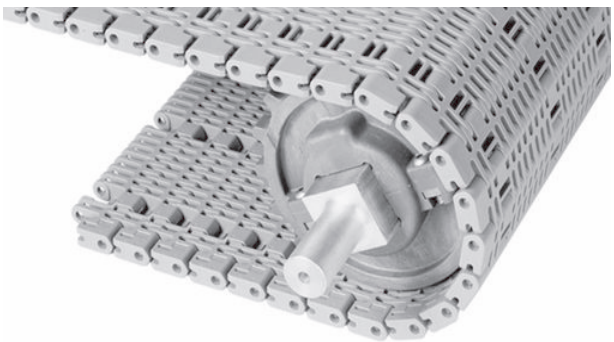

Uwagi na temat produktu

- **Przed przystąpieniem do projektowania przenośnika lub zamówieniem sprzętu należy skontaktować się z firmą Intralox, aby ustalić dokładne wymiary taśmy i stan zapasów.**
- Krawędzie o całkowicie wyrównanej powierzchni.
- Taśmy polipropylenowe są szarego koloru z systemem Slidelox z niebieskiego polipropylenu. Taśmy acetalowe są szarego koloru z systemem Slidelox z żółtego acetalu.
- System Slidelox może być wykonany z polipropylenu lub acetalu.
- Każdy materiał taśmy ma domyślny materiał pinu. Dostępne są inne materiały pinu. Firma Intralox może pomóc w określeniu najlepszej kombinacji materiału taśmy i pinu dla danego zastosowania.
- Szczegółowe informacje na temat materiałów znajdują się na początku Linia produktów.
- Minimalny odstęp pomiędzy kołami zębatymi: 3 cale (76,2 mm).
- Maksymalny zalecany odstęp między kołami zębatymi: 6 cali (152,4 mm).
- Montaż odbywa się tak samo, jak w przypadku bieżących taśm serii S1400, z zastrzeżeniem, że należy dodatkowo uwzględnić tabelę położenia koła zablokowanego i preferowany kierunek ruchu.
- Zalecana dostosowana siła ciągnąca taśmy: powyżej 900 funtów-siła/stopę (13 100 N/m).

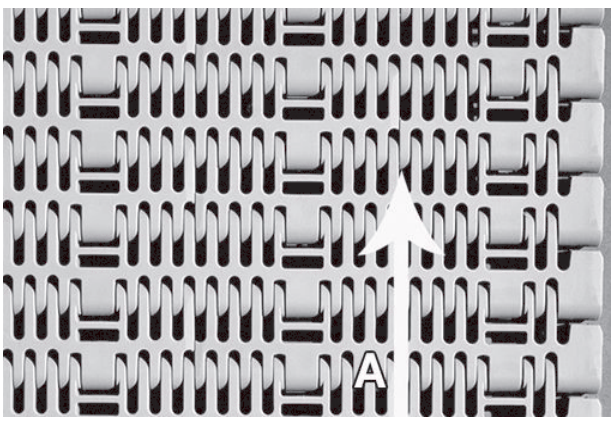

A kierunek ruchu

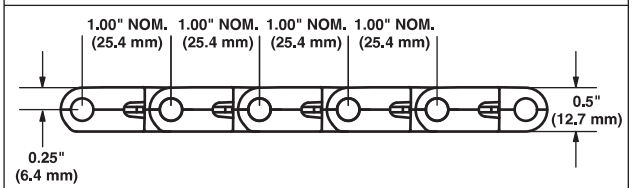

Dane taśmy

Materiał taśmy	Domyślny materiał pinu, średnica 0,24 cala (6,1 mm)	Wytrzymałość taśmy[a]		Zakres temperatury (przy pracy ciągłej)		Masa taśmy	
		funt-siła/ stopę	N/m	°F	°C	funty/ stopę kw.	kg/m²
Polipropylen	Polipropylen	1800	26 300	Od 34 do 220	Od 1 do 104	1,61	7,86
Polipropylen	Nylon	1800	26 300	Od 34 do 220	Od 1 do 104	1,66	8,10
Acetal	Nylon	2,500	36 500	Od -50 do 200	Od -46 do 93	2,52	12,30

[a] Wytrzymałość taśmy należy podzielić przez 2, jeśli odstęp kół zębatych wynosi 6 cali (15,2 cm), natomiast pełną wytrzymałość uzyskuje się przy odstępie kół zębatych wynoszącym 3 cale (7,6 cm).

Flat Friction Top

	cale	mm
Podziałka taśmy	1,00	25,4
Szerokość minimalna	5	127
Przyrosty szerokości	1,00	25,4
Model zawiasów	Zamknięty	
Mocowanie pinu; typ pinu	Slidelox; bez łba	

Uwagi na temat produktu

- **Przed przystąpieniem do projektowania przenośnika lub zamówieniem sprzętu należy skontaktować się z firmą Intralox, aby ustalić dokładne wymiary taśmy i stan zapasów.**
- Krawędzie o całkowicie wyrównanej powierzchni.
- Dostępne wersje z szarego polipropylenu z szarą gumą, szarego polipropylenu z czarną gumą, białego polipropylenu z białą gumą oraz czarnego polietylenu z czarną gumą.
- System Slidelox może być wykonany z polipropylenu lub acetalu.
- Każdy materiał taśmy ma domyślny materiał pinu. Dostępne są inne materiały pinu. Firma Intralox może pomóc w określeniu najlepszej kombinacji materiału taśmy i pinu dla danego zastosowania.
- Szczegółowe informacje na temat materiałów znajdują się na początku Linia produktów.
- Większość kół zębatych jest dzielonych, w związku z czym w celu przeprowadzenia modernizacji lub wymiany nie trzeba demontować wałów.
- Solidna konstrukcja zapewnia znakomitą trwałość koła zębatego i taśmy, zwłaszcza w trudnych zastosowaniach transportu materiałów.
- W przypadku używania tej taśmy na przenośniku z napędem centralnym może być konieczne założenie kołnierzy, aby przytrzymywać taśmę z boku na rolce zapewniającej wygięcie w kierunku przeciwnym przed napędem.
- Maksymalny stopień wzniosu zależy od temperatury, warunków środowiskowych i charakterystyki produktu. Elementy te należy wziąć pod uwagę, projektując systemy przenośnikowe zawierające te taśmy.
- Standardowe odstępy od brzegu taśmy Friction Top: 2,0 cale (50,8 mm) i 0,22 cala (5,6 mm). Wcięcia różnią się w zależności od materiału. Więcej informacji można uzyskać, kontaktując się z działem obsługi klienta firmy Intralox.

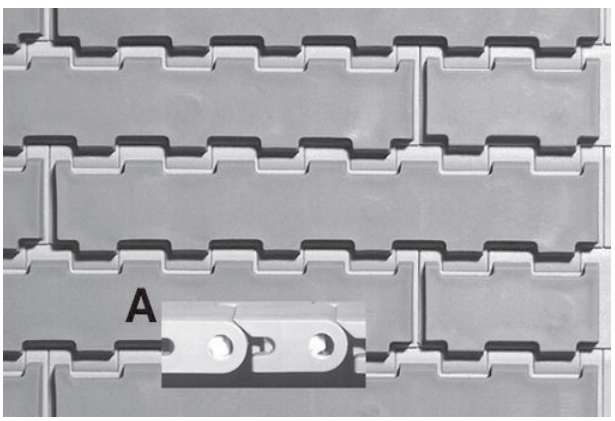

A Wstawka: układ zatrzymania pinu Slidelox

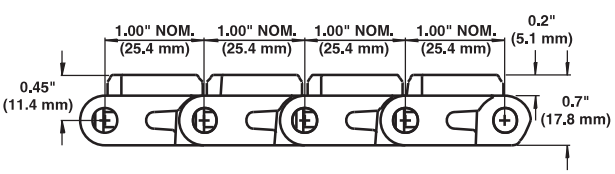

Dane taśmy											
			Wytrzymałość taśmy		Zakres temperatury (przy pracy ciągłej)		Masa taśmy			Dopuszczalność przez agencje	
Podstawowy materiał taśmy	Podstawa / Friction Top	Domyślny materiał pinu, średnica 0,24 cala (6,1 mm)	funt-siła/stopę	N/m	°F	°C	funty/stopę kw.	kg/m²	Twardość taśmy Friction Top	FDA (USA)	EU MC[a]
Polipropylen	Szary/szary	Nylon	1800	26 300	Od 34 do 150	Od 1 do 66	2,62	12,79	64 w skali Shore'a A		
Polipropylen	Szary/czarny	Nylon	1800	26 300	Od 34 do 150	Od 1 do 66	2,62	12,79	55 w skali Shore'a A	b	
Polipropylen	Biały/biały	Nylon	1800	26 300	Od 34 do 150	Od 1 do 66	2,62	12,79	55 w skali Shore'a A	b	c
Polipropylen	Czarny/czarny TPV 65A	Nylon	1800	26 300	Od 34 do 150	Od 1 do 66	2,62	12,79	65 w skali Shore'a A		
Polietylen	Czarny/czarny	Nylon	1000	14 600	Od -50 do 120	Od -46 do 49	2,70	13,18	50 w skali Shore'a A	b	

[a] Europejski certyfikat migracji potwierdza dopuszczenie do kontaktu z żywnością według rozporządzenia UE nr 10/2011.
[b] Zgodna z regulacjami FDA z ograniczeniem: Nie używać w bezpośrednim kontakcie z tłustą żywnością.
[c] Zgodna z regulacjami UE z ograniczeniem: Nie używać w bezpośrednim kontakcie z tłustą żywnością.

Square Friction Top

	cale	mm
Podziałka taśmy	1,00	25,4
Szerokość minimalna	6	152
Przyrosty szerokości	1,00	25,4
Model zawiasów	Zamknięty	
Mocowanie pinu; typ pinu	Slidelox; bez łba	

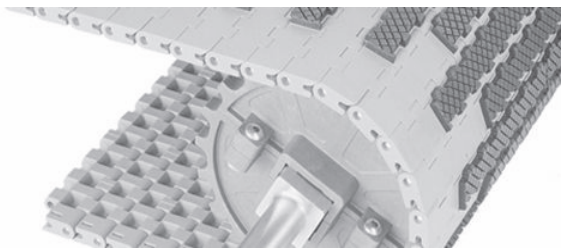

Uwagi na temat produktu

- **Przed przystąpieniem do projektowania przenośnika lub zamówieniem sprzętu należy skontaktować się z firmą Intralox, aby ustalić dokładne wymiary taśmy i stan zapasów.**
- Krawędzie o całkowicie wyrównanej powierzchni.
- Dostępne z szarego polipropylenu z czarną gumą i z czarnego polietylenu z czarną gumą.
- System Slidelox może być wykonany z polipropylenu lub acetalu.
- Każdy materiał taśmy ma domyślny materiał pinu. Dostępne są inne materiały pinu. Firma Intralox może pomóc w określeniu najlepszej kombinacji materiału taśmy i pinu dla danego zastosowania.
- Szczegółowe informacje na temat materiałów znajdują się na początku Linia produktów.
- Koła zębate są wykonane z plastiku.
- Większość kół zębatych jest dzielonych, w związku z czym w celu przeprowadzenia modernizacji lub wymiany nie trzeba demontować wałów.
- Solidna konstrukcja zapewnia znakomitą trwałość koła zębatego i taśmy, zwłaszcza w trudnych zastosowaniach transportu materiałów.
- W przypadku używania tej taśmy na przenośniku z napędem centralnym może być konieczne założenie kołnierzy, aby przytrzymywać taśmę z boku na rolce zapewniającej wygięcie w kierunku przeciwnym przed napędem.
- Maksymalny stopień wzniosu zależy od temperatury, warunków środowiskowych i charakterystyki produktu. Elementy te należy wziąć pod uwagę, projektując systemy przenośnikowe zawierające te taśmy.
- Minimalny nominalny odstęp od brzegów wynosi na przemian: 2 cale (51 mm) i 3 cale (76 mm).

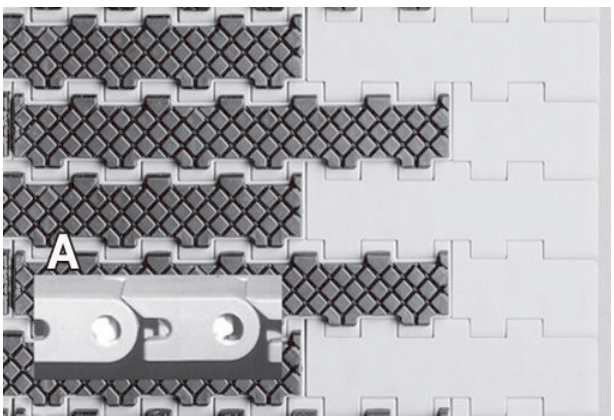

A Wstawka: układ zatrzymania pinu Slidelox

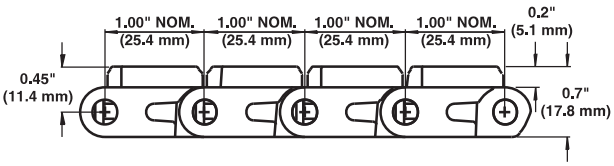

Dane taśmy											
			Wytrzymałość taśmy		Zakres temperatury (przy pracy ciągłej)		Masa taśmy			Dopuszczalność przez agencje	
Podstawowy materiał taśmy	Podstawa / Friction Top	Domyślny materiał pinu, średnica 0,24 cala (6,1 mm)	funt-siła/stopę	N/m	°F	°C	funty/stopę kw.	kg/m²	Twardość taśmy Friction Top	FDA (USA)	EU MC[a]
Polipropylen	Szary/czarny	Nylon	1800	26 300	Od 34 do 150	Od 1 do 66	2,60	12,69	50 w skali Shore'a A	b	
Polietylen	Czarny/czarny	Nylon	1000	14 600	Od -50 do 120	Od -46 do 49	2,68	13,08	50 w skali Shore'a A	b	

[a] Europejski certyfikat migracji potwierdza dopuszczenie do kontaktu z żywnością według rozporządzenia UE nr 10/2011.

[b] Zgodna z regulacjami FDA z ograniczeniem: Nie używać w bezpośrednim kontakcie z tłustą żywnością.

3,25 cala Mold To Width Flat Friction Top with Tabs

	cale	mm
Podziałka taśmy	1,00	25,4
Szerokość odlewu	3,25	83
Wielkość otworów (w przybliżeniu)	-	-
Obszar otworów	0%	
Model zawiasów	Zamknięty	
Mocowanie pinu; typ pinu	Slidelox; bez łba	

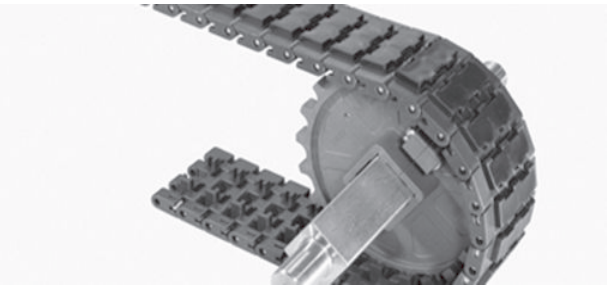

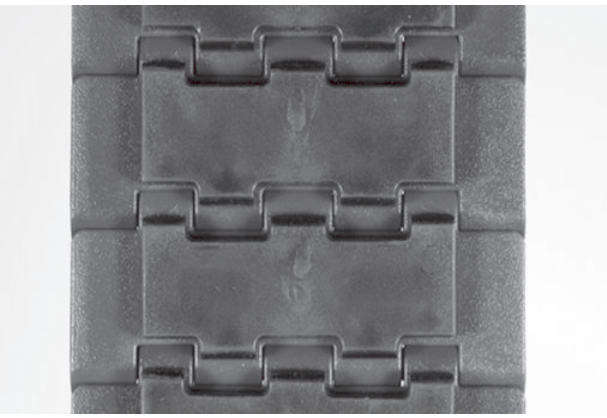

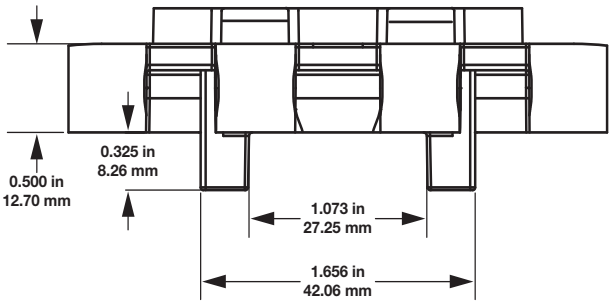

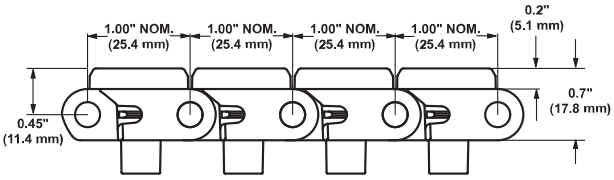

Uwagi na temat produktu

- **Przed przystąpieniem do projektowania przenośnika lub zamówieniem sprzętu należy skontaktować się z firmą Intralox, aby ustalić dokładne wymiary taśmy i stan zapasów.**
- Krawędzie o całkowicie wyrównanej powierzchni.
- Uformowane metodą wtrysku z solidnymi zakładkami prowadzącymi, które podpierają taśmę w zastosowaniach z ciężkim załadunkiem bocznym.
- Dostępne z niebieskiego acetalu z czarną gumą.
- Każdy materiał taśmy ma domyślny materiał pinu. Dostępne są inne materiały pinu. Firma Intralox może pomóc w określeniu najlepszej kombinacji materiału taśmy i pinu dla danego zastosowania.
- Szczegółowe informacje na temat materiałów znajdują się na początku Linia produktów.
- Koła zębate są wykonane z plastiku.
- Większość kół zębatych jest dzielonych, w związku z czym w celu przeprowadzenia modernizacji lub wymiany nie trzeba demontować wałów.
- Na taśmie wykonanej metodą wtrysku na szerokość 3,25 cala (83 mm) z wypustkami można umieścić jedno koło zębate.
- Solidna konstrukcja zapewnia znakomitą trwałość koła zębatego i taśmy, zwłaszcza w trudnych zastosowaniach transportu materiałów.
- Nie zaleca się stosowania w warunkach, w których dochodzi do akumulacji produktów.
- Aby uzyskać informacje na temat wartości tarcia między produktem a taśmą, należy skontaktować się z działem obsługi klienta firmy Intralox
- Maksymalny stopień wzniosu zależy od temperatury, warunków środowiskowych i charakterystyki produktu. Elementy te należy wziąć pod uwagę, projektując systemy przenośnikowe zawierające te taśmy.
- Tolerancje szerokości: +0,000/-0,020 cala (+0,000/-0,500 mm).
- Odstęp od brzegu taśmy Friction Top: 0,5 cala (12,7 mm).
- Dowolna długość będąca wielokrotnością 10 stóp (3 m).

Dane taśmy

Podstawowy materiał taśmy	Podstawa / Friction Top	Domyślny materiał pinu, średnica 0,24 cala (6,1 mm)	Wytrzymałość taśmy		Zakres temperatury (przy pracy ciągłej)		Masa taśmy		Twardość taśmy Friction Top	Dopuszczalność przez agencje	
			funt-siła	N	°F	°C	funty/stopę	kg/m		FDA (USA)	EU MC[a]
Acetal	Niebieska/czarna	Nylon	700	3 110	Od -10 do 130	Od -23 do 54	0,94	1,40	54 w skali Shore'a A	b	

[a] Europejski certyfikat migracji potwierdza dopuszczenie do kontaktu z żywnością według rozporządzenia UE nr 10/2011.
[b] Zgodna z regulacjami FDA z ograniczeniem: Nie używać w bezpośrednim kontakcie z tłustą żywnością.

Mold To Width Square Friction Top

	cale	mm
Podziałka taśmy	1,00	25,4
Szerokość odlewu	6	152
Obszar otworów	0%	
Model zawiasów	Zamknięty	
Mocowanie pinu; typ pinu	Slidelox; bez łba	

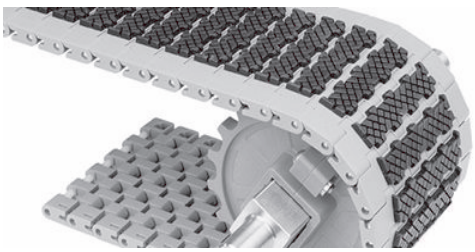

Uwagi na temat produktu

- **Przed przystąpieniem do projektowania przenośnika lub zamówieniem sprzętu należy skontaktować się z firmą Intralox, aby ustalić dokładne wymiary taśmy i stan zapasów.**
- Krawędzie o całkowicie wyrównanej powierzchni.
- Dostępne z szarego polipropylenu z czarną gumą.
- System Slidelox może być wykonany z polipropylenu lub acetalu.
- Każdy materiał taśmy ma domyślny materiał pinu. Dostępne są inne materiały pinu. Firma Intralox może pomóc w określeniu najlepszej kombinacji materiału taśmy i pinu dla danego zastosowania.
- Szczegółowe informacje na temat materiałów znajdują się na początku Linia produktów.
- Koła zębate są wykonane z plastiku.
- Większość kół zębatych jest dzielonych, w związku z czym w celu przeprowadzenia modernizacji lub wymiany nie trzeba demontować wałów.
- Na taśmie Mold To Width o szerokości 6,0 cali(152 mm) można umieścić maksymalnie trzy koła zębate.
- Solidna konstrukcja zapewnia znakomitą trwałość koła zębatego i taśmy, zwłaszcza w trudnych zastosowaniach transportu materiałów.
- W przypadku używania tej taśmy na przenośniku z napędem centralnym może być konieczne założenie kołnierzy, aby przytrzymywać taśmę z boku na rolce zapewniającej wygięcie w kierunku przeciwnym przed napędem.
- Maksymalny stopień wzniosu zależy od temperatury, warunków środowiskowych i charakterystyki produktu. Elementy te należy wziąć pod uwagę, projektując systemy przenośnikowe zawierające te taśmy.
- Tolerancje szerokości: +0,000/-0,020 cala (+0,000/-0,500 mm).
- Odstęp gumy od brzegu taśmy wynosi 1,0 cala (25,4 mm).
- Dowolna długość będąca wielokrotnością 10 stóp (3 m).

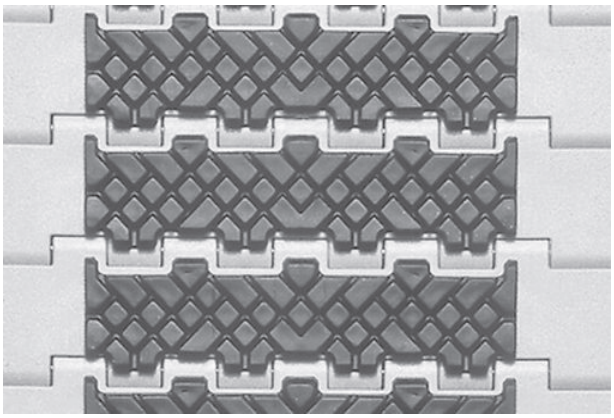

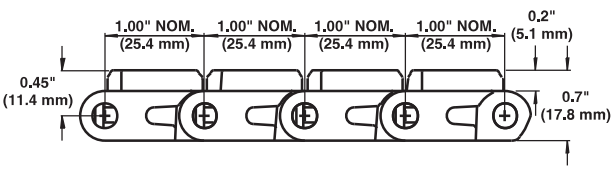

Dane taśmy											
Podstawowy materiał taśmy	Podstawa / Friction Top	Domyślny materiał pinu, średnica 0,24 cala (6,1 mm)	Wytrzymałość taśmy		Zakres temperatury (przy pracy ciągłej)		Masa taśmy		Twardość taśmy Friction Top	Dopuszczalność przez agencje	
			funt-siła	N	°F	°C	funty/stopę	kg/m		FDA (USA)	EU MC[a]
Polipropylen	Szary/czarny	Nylon	800	3 560	Od 34 do 150	Od 1 do 66	1,15	1,71	50 w skali Shore'a A	b	

[a] Europejski certyfikat migracji potwierdza dopuszczenie do kontaktu z żywnością według rozporządzenia UE nr 10/2011.
[b] Zgodna z regulacjami FDA z ograniczeniem: Nie używać w bezpośrednim kontakcie z tłustą żywnością.

Oval Friction Top

	cale	mm
Podziałka taśmy	1,00	25,4
Szerokość minimalna	5	127
Przyrosty szerokości	1,00	25,4
Obszar otworów	0%	
Model zawiasów	Zamknięty	
Mocowanie pinu; typ pinu	Slidelox; bez łba	

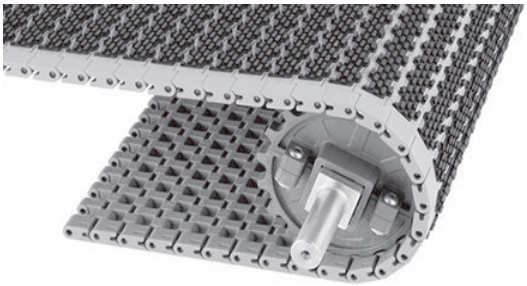

Uwagi na temat produktu

- **Przed przystąpieniem do projektowania przenośnika lub zamówieniem sprzętu należy skontaktować się z firmą Intralox, aby ustalić dokładne wymiary taśmy i stan zapasów.**
- Krawędzie o całkowicie wyrównanej powierzchni.
- Dostępne z szarego polipropylenu z czarną gumą.
- System Slidelox może być wykonany z polipropylenu lub acetalu.
- Każdy materiał taśmy ma domyślny materiał pinu. Dostępne są inne materiały pinu. Firma Intralox może pomóc w określeniu najlepszej kombinacji materiału taśmy i pinu dla danego zastosowania.
- Szczegółowe informacje na temat materiałów znajdują się na początku Linia produktów.
- Koła zębate są wykonane z plastiku.
- Większość kół zębatych jest dzielonych, w związku z czym w celu przeprowadzenia modernizacji lub wymiany nie trzeba demontować wałów.
- Solidna konstrukcja zapewnia znakomitą trwałość koła zębatego i taśmy, zwłaszcza w trudnych zastosowaniach transportu materiałów.
- W przypadku używania tej taśmy na przenośniku z napędem centralnym może być konieczne założenie kołnierzy, aby przytrzymywać taśmę z boku na rolce zapewniającej wygięcie w kierunku przeciwnym przed napędem.
- Maksymalny stopień wzniosu zależy od temperatury, warunków środowiskowych i charakterystyki produktu. Elementy te należy wziąć pod uwagę, projektując systemy przenośnikowe zawierające te taśmy.
- Odstęp gumy od brzegu taśmy wynosi 1,0 cala (25,4 mm).

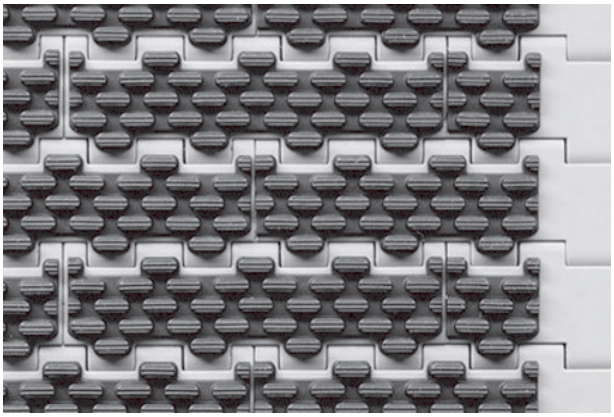

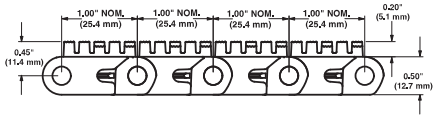

Dane taśmy											
			Wytrzymałość taśmy		Zakres temperatury (przy pracy ciągłej)		Masa taśmy			Dopuszczalność przez agencje	
Podstawowy materiał taśmy	Podstawa / Friction Top	Domyślny materiał pinu, średnica 0,24 cala (6,1 mm)	funt-siła/stopę	N/m	°F	°C	funty/stopę kw.	kg/m²	Twardość taśmy Friction Top	FDA (USA)	EU MC[a]
Polipropylen	Szary/czarny	Nylon	1800	26 300	Od 34 do 150	Od 1 do 66	2,29	11,18	55 w skali Shore'a A	b	

[a] Europejski certyfikat migracji potwierdza dopuszczenie do kontaktu z żywnością według rozporządzenia UE nr 10/2011.

[b] Zgodna z regulacjami FDA z ograniczeniem: Nie używać w bezpośrednim kontakcie z tłustą żywnością.

Mold To Width Oval Friction Top

	cale	mm
Podziałka taśmy	1,00	25,4
Szerokość odlewu	6	152
Obszar otworów	0%	
Model zawiasów	Zamknięty	
Mocowanie pinu; typ pinu	Slidelox; bez łba	

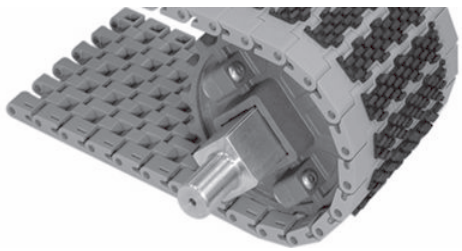

Uwagi na temat produktu

- **Przed przystąpieniem do projektowania przenośnika lub zamówieniem sprzętu należy skontaktować się z firmą Intralox, aby ustalić dokładne wymiary taśmy i stan zapasów.**
- Krawędzie o całkowicie wyrównanej powierzchni.
- Dostępne z szarego polipropylenu z czarną gumą.
- System Slidelox może być wykonany z polipropylenu lub acetalu.
- Każdy materiał taśmy ma domyślny materiał pinu. Dostępne są inne materiały pinu. Firma Intralox może pomóc w określeniu najlepszej kombinacji materiału taśmy i pinu dla danego zastosowania.
- Szczegółowe informacje na temat materiałów znajdują się na początku Linia produktów.
- Koła zębate są wykonane z plastiku.
- Większość kół zębatych jest dzielonych, w związku z czym w celu przeprowadzenia modernizacji lub wymiany nie trzeba demontować wałów.
- Na taśmie Mold To Width o szerokości 6,0 cali(152 mm) można umieścić maksymalnie trzy koła zębate.
- Solidna konstrukcja zapewnia znakomitą trwałość koła zębatego i taśmy, zwłaszcza w trudnych zastosowaniach transportu materiałów.
- W przypadku używania tej taśmy na przenośniku z napędem centralnym może być konieczne założenie kołnierzy, aby przytrzymywać taśmę z boku na rolce zapewniającej wygięcie w kierunku przeciwnym przed napędem.
- Maksymalny stopień wzniosu zależy od temperatury, warunków środowiskowych i charakterystyki produktu. Elementy te należy wziąć pod uwagę, projektując systemy przenośnikowe zawierające te taśmy.
- Tolerancje szerokości: +0,000/-0,020 cala (+0,000/-0,500 mm).
- Odstęp od brzegu gumy wynosi 1,0 cal (25,4 mm).
- Dostępne o dowolnej długości będącej wielokrotnością 10 stóp (3 m).

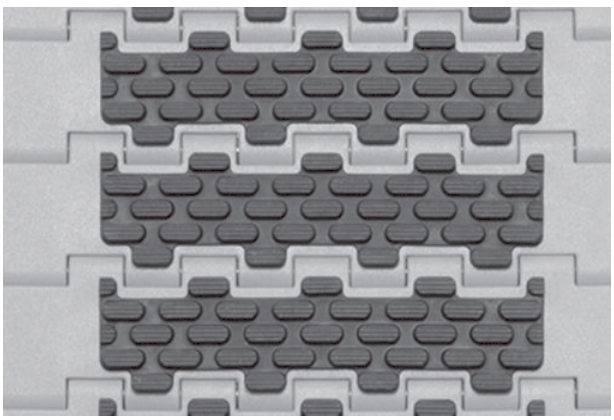

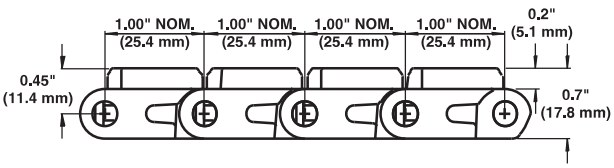

Dane taśmy											
Podstawowy materiał taśmy	Podstawa / Friction Top	Domyślny materiał pinu, średnica 0,24 cala (6,1 mm)	Wytrzymałość taśmy		Zakres temperatury (przy pracy ciągłej)		Masa taśmy		Twardość taśmy Friction Top	Dopuszczalność przez agencje	
			funt-siła	N	°F	°C	funty/stopę	kg/m		FDA (USA)	EU MC[a]
Polipropylen	Szary/czarny	Nylon	800	3 560	Od 34 do 150	Od 1 do 66	1,15	1,71	55 w skali Shore'a A	b	

[a] Europejski certyfikat migracji potwierdza dopuszczenie do kontaktu z żywnością według rozporządzenia UE nr 10/2011.
[b] Zgodna z regulacjami FDA z ograniczeniem: Nie używać w bezpośrednim kontakcie z tłustą żywnością.

Roller Top

	cale	mm
Podziałka taśmy	1,00	25,4
Szerokość minimalna	5	127
Przyrosty szerokości	1,00	25,4
Średnica rolki	0,70	17,8
Długość rolki	0,83	21,0
Obszar otworów	0%	
Model zawiasów	Zamknięty	
Mocowanie pinu; typ pinu	Slidelox; bez łba	

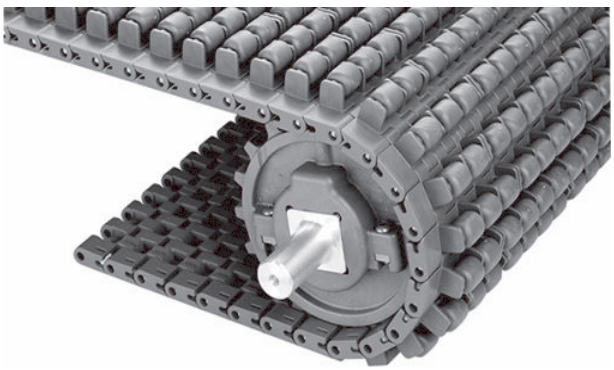

Uwagi na temat produktu

- **Przed przystąpieniem do projektowania przenośnika lub zamówieniem sprzętu należy skontaktować się z firmą Intralox, aby ustalić dokładne wymiary taśmy i stan zapasów.**
- Gładkie brzegi.
- Mogą być wykonane z białego lub szarego acetalu.
- 144 rolki na stopę kwadratową taśmy zapewniają lepszy kontakt produktu z rolką.
- System Slidelox może być wykonany z polipropylenu lub acetalu.
- Każdy materiał taśmy ma domyślny materiał pinu. Dostępne są inne materiały pinu. Firma Intralox może pomóc w określeniu najlepszej kombinacji materiału taśmy i pinu dla danego zastosowania.
- Szczegółowe informacje na temat materiałów znajdują się na początku Linia produktów.
- Piny osiowe rolki są wykonane ze stali nierdzewnej, aby były trwalsze.
- Solidna konstrukcja zapewnia znakomitą trwałość koła zębatego i taśmy.
- Umożliwia niską akumulację nacisku wstecznego zapewniającą delikatny transport produktów.
- Ciężar akumulacji produktu: od 5% do 10% ciężaru produktu.
- Odstęp rolek: 1 cal (25,4 mm).
- Standardowy odstęp rolki od brzegu taśmy: 0,75 cala (19 mm).

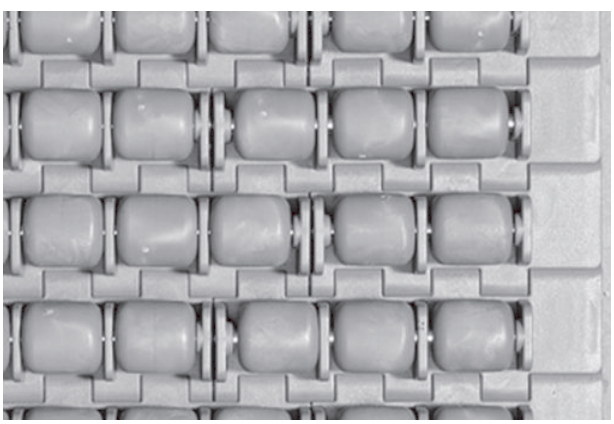

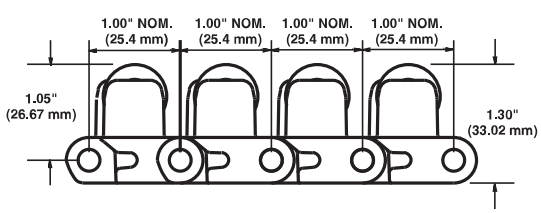

Dane taśmy

Materiał taśmy	Domyślny materiał pinu, średnica 0,24 cala (6,1 mm)	Wytrzymałość taśmy		Zakres temperatury (przy pracy ciągłej)		Masa taśmy	
		funt-siła/stopę	N/m	°F	°C	funty/stopę kw.	kg/m²
Acetal	Nylon	2,500	36 500	Od -50 do 200	Od -46 do 93	5,83	28,47

Non Skid

	cale	mm
Podziałka taśmy	1,00	25,4
Szerokość minimalna	9	229
Przyrosty szerokości	1,00	25,4
Rozmiar otworu	-	-
Obszar otworów	0%	
Model zawiasów	Zamknięty	
Mocowanie pinu; typ pinu	Slidelox; bez łba	

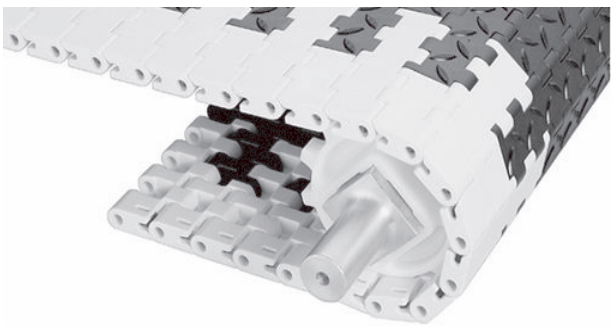

Uwagi na temat produktu

- **Przed przystąpieniem do projektowania przenośnika lub zamówieniem sprzętu należy skontaktować się z firmą Intralox, aby ustalić dokładne wymiary taśmy i stan zapasów.**
- Solidna konstrukcja zapewnia znakomitą trwałość koła zębatego i taśmy.
- Rombowy wzór bieżnika tworzy specjalną powierzchnię do chodzenia zapobiegającą ślizganiu się, co zwiększa bezpieczeństwo pracy.
- Nieliniowe żółte brzegi sprawiają, że łatwo odróżnić taśmę od nieruchomej podłogi.
- Brzegi mają powierzchnię Flat Top, bez bieżnika.
- System Slidelox może być wykonany z polipropylenu lub acetalu.
- Każdy materiał taśmy ma domyślny materiał pinu. Dostępne są inne materiały pinu. Firma Intralox może pomóc w określeniu najlepszej kombinacji materiału taśmy i pinu dla danego zastosowania.
- Szczegółowe informacje na temat materiałów znajdują się na początku Linia produktów.
- Długość wynosząca 1,00 cal (25,4 mm) umożliwia dopasowanie do małych kół napędowych używanych w niskoprofilowych przenośnikach ludzi.
- Minimalny nominalny odstęp od brzegów wynosi na przemian 2 cale (51 mm) oraz 3 cala (76 mm).

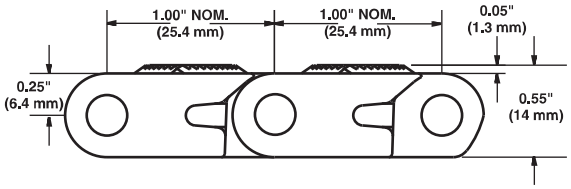

Dane taśmy

Materiał taśmy	Domyślny materiał pinu, średnica 0,24 cala (6,1 mm)	Wytrzymałość taśmy		Zakres temperatury (przy pracy ciągłej)		Masa taśmy	
		funt-siła/ stopę	N/m	°F	°C	funty/ stopę kw.	kg/m²
Acetal HSEC	Nylon	1875	27 400	Od -50 do 200	Od -46 do 93	2,78	13,57
Polipropylen	Nylon	1800	26 300	Od 34 do 220	Od 1 do 104	2,32	11,33

Embedded Diamond Top

	cale	mm
Podziałka taśmy	1,00	25,4
Szerokość minimalna	12,0	304,8
Rozmiar otworu	-	-
Obszar otworów	0%	
Model zawiasów	Zamknięty	
Mocowanie pinu; typ pinu	Slidelox; bez łba	

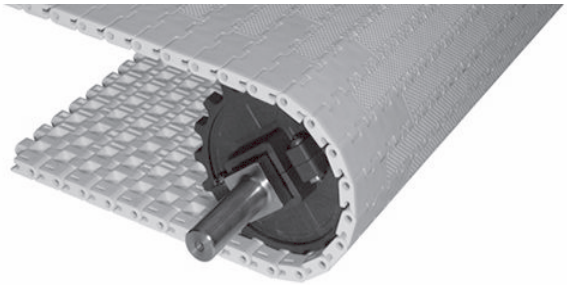

Uwagi na temat produktu

- **Przed przystąpieniem do projektowania przenośnika lub zamówieniem sprzętu należy skontaktować się z firmą Intralox, aby ustalić dokładne wymiary taśmy i stan zapasów.**
- Gładka, zamknięta powierzchnia z brzegami o całkowicie wyrównanej powierzchni.
- Solidna konstrukcja zapewnia znakomitą trwałość koła zębatego i taśmy.
- Każdy materiał taśmy ma domyślny materiał pinu. Dostępne są inne materiały pinu. Firma Intralox może pomóc w określeniu najlepszej kombinacji materiału taśmy i pinu dla danego zastosowania.
- Szczegółowe informacje na temat materiałów znajdują się na początku Linia produktów.
- Większość kół zębatych jest dzielonych, w związku z czym w celu przeprowadzenia modernizacji lub wymiany nie trzeba demontować wałów.
- Dzielone koła zębate z grubymi, dużymi zębami zapewniają doskonałą wytrzymałość i ograniczają zużycie.
- Minimalny nominalny odstęp od brzegów wynosi na przemian 3 cale (76 mm) oraz 4 cala (102 mm).

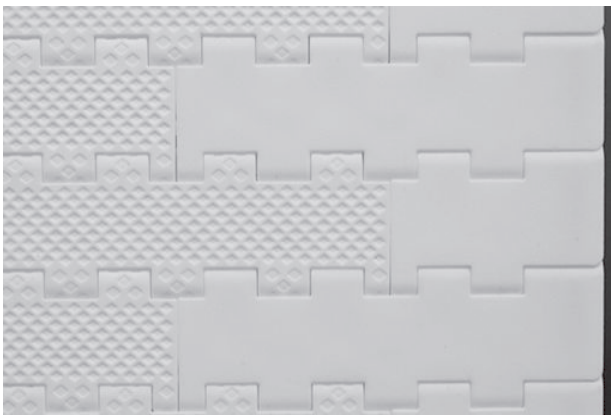

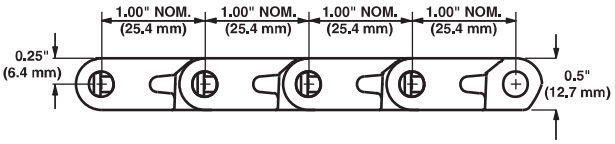

Dane taśmy

Materiał taśmy	Domyślny materiał pinu, średnica 0,24 cala (6,1 mm)	Wytrzymałość taśmy		Zakres temperatury (przy pracy ciągłej)		Masa taśmy	
		funt-siła/ stopę	N/m	°F	°C	funty/ stopę kw.	kg/m²
Polipropylen	Nylon	1800	26 300	Od 34 do 220	Od 1 do 104	1,70	8,30

Flat Top Easy Release PLUS

	cale	mm
Podziałka taśmy	1,00	25,4
Szerokość minimalna	5	127
Przyrosty szerokości	1,00	25,4
Rozmiar otworu	-	-
Obszar otworów	0%	
Model zawiasów	Zamknięty	
Mocowanie pinu; typ pinu	Slidelox; bez łba	

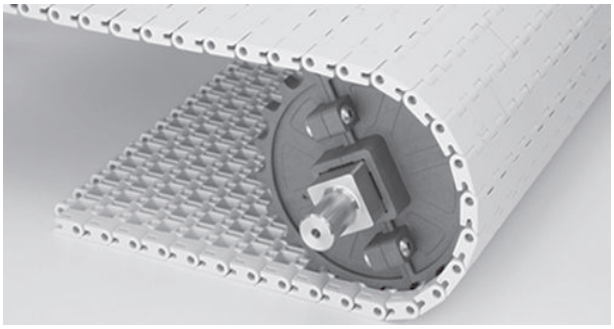

Uwagi na temat produktu

- **Przed przystąpieniem do projektowania przenośnika lub zamówieniem sprzętu należy skontaktować się z firmą Intralox, aby ustalić dokładne wymiary taśmy i stan zapasów.**
- Gładka, zamknięta powierzchnia z brzegami o całkowicie wyrównanej powierzchni.
- Nieprzywierający materiał Easy Release PLUS jest odporny na przywieranie powierzchni gumowych, a wystawiony na działanie oleju i wysokich temperatur wykazuje minimalną rozszerzalność.
- Elementy Slidelox są wykonane z polipropylenu.
- Każdy materiał taśmy ma domyślny materiał pinu. Dostępne są inne materiały pinu. Firma Intralox może pomóc w określeniu najlepszej kombinacji materiału taśmy i pinu dla danego zastosowania.
- Szczegółowe informacje na temat materiałów znajdują się na początku Linia produktów.
- Zapewnia znakomitą trwałość koła zębatego i taśmy, zwłaszcza w trudnych zastosowaniach transportu materiałów.
- Większość kół zębatych jest dzielonych, w związku z czym w celu przeprowadzenia modernizacji lub wymiany nie trzeba demontować wałów.
- Dzielone koła zębate z grubymi, dużymi zębami zapewniają doskonałą wytrzymałość i ograniczają zużycie.

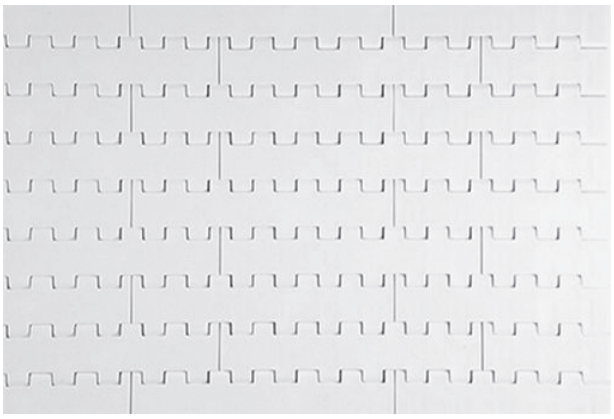

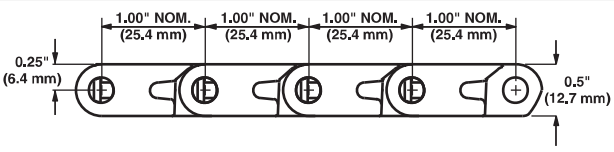

Dane taśmy

Materiał taśmy	Domyślny materiał pinu, średnica 0,24 cala (6,1 mm)	Wytrzymałość taśmy		Zakres temperatury (przy pracy ciągłej)		Masa taśmy	
		funt-siła/ stopę	N/m	°F	°C	funty/ stopę kw.	kg/m²
Nieprzywierający Easy Release PLUS	Pomarańczowy polipropylen (bez atestu FDA)	1 600	23 400	Od 34 do 220	Od 1 do 104	2,00	9,78

Flat Top Easy Release Traceable Polypropylene

	cale	mm
Podziałka taśmy	1,00	25,4
Szerokość minimalna	5	127
Przyrosty szerokości	1,00	25,4
Rozmiar otworu	-	-
Obszar otworów	0%	
Model zawiasów	Zamknięty	
Mocowanie pinu; typ pinu	Slidelox; bez łba	

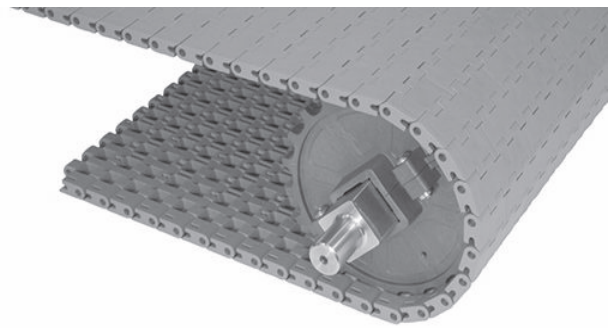

Uwagi na temat produktu

- **Przed przystąpieniem do projektowania przenośnika lub zamówieniem sprzętu należy skontaktować się z firmą Intralox, aby ustalić dokładne wymiary taśmy i stan zapasów.**
- Gładka, zamknięta powierzchnia z brzegami o całkowicie wyrównanej powierzchni.
- Elementy Slidelox są wykonane z polipropylenu możliwego do śledzenia.
- Koła zębate z plastiku z grubymi, dużymi zębami zapewniają doskonałą wytrzymałość i ograniczają zużycie.
- Każdy materiał taśmy ma domyślny materiał pinu. Dostępne są inne materiały pinu. Firma Intralox może pomóc w określeniu najlepszej kombinacji materiału taśmy i pinu dla danego zastosowania.
- Szczegółowe informacje na temat materiałów znajdują się na początku Linia produktów.
- Większość kół zębatych jest dzielonych, w związku z czym w celu przeprowadzenia modernizacji lub wymiany nie trzeba demontować wałów.
- Solidna konstrukcja zapewnia znakomitą trwałość koła zębatego i taśmy, zwłaszcza w trudnych zastosowaniach związanych z transportem opakowań szklanych.

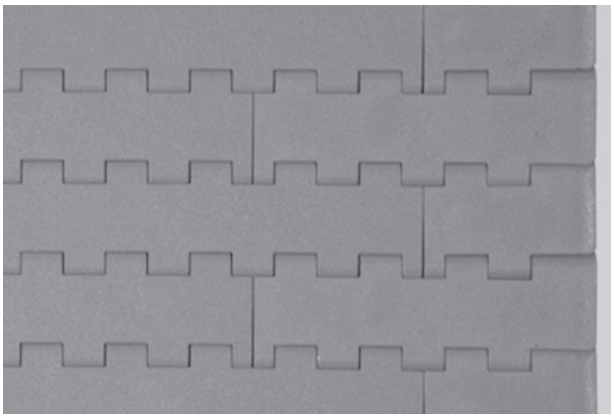

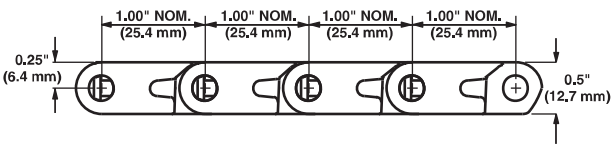

Dane taśmy

Materiał taśmy	Domyślny materiał pinu, średnica 0,24 cala (6,1 mm)	Wytrzymałość taśmy		Zakres temperatury (przy pracy ciągłej)		Masa taśmy	
		funt-siła/ stopę	N/m	°F	°C	funty/ stopę kw.	kg/m²
Łatwo uwalniany, możliwy do śledzenia polipropylen	Pomarańczowy polipropylen (bez atestu FDA)	1200	17 500	Od 34 do 220	Od 1 do 104	1,86	9,08

Taśma ProTrax™ z tabami

	cale	mm
Podziałka taśmy	1,00	25,4
Szerokości odlewów	4.5	114,3
Wielkość otworów (w przybliżeniu)	-	-
Obszar otworów	0%	
Model zawiasów	Zamknięty	
Mocowanie pinu; typ pinu	Slidelox; bez łba	

Uwagi na temat produktu

- **Przed przystąpieniem do projektowania przenośnika lub zamówieniem sprzętu należy skontaktować się z firmą Intralox, aby ustalić dokładne wymiary taśmy i stan zapasów.**
- W taśmę wbudowane są mocne magnesy.
- Standardowa konfiguracja taśmy składa się z modułów magnetycznych oraz modułów Raised Flat Top z serii S1400 występujących naprzemiennie w co drugim rzędzie dla maksymalnej odporności na zużycie.
- Uformowane metodą wtrysku z solidnymi zakładkami prowadzącymi, które podpierają taśmę w zastosowaniach z ciężkim załadunkiem bocznym.
- Taby są dopasowane do przenośnika transportującego w linii prostej w odstępach co 1,75 cala (44,5 mm).
- System Slidelox zapewnia zatrzymywanie pinów i nakładek.
- Każdy materiał taśmy ma domyślny materiał pinu. Dostępne są inne materiały pinu. Firma Intralox może pomóc w określeniu najlepszej kombinacji materiału taśmy i pinu dla danego zastosowania.
- Szczegółowe informacje na temat materiałów znajdują się na początku Linia produktów.
- Wymagane jest tylko jedno koło napędowe i jedno koło swobodne na każdy tor taśmy.
- Koła zębate są wykonane w całości z tworzywa sztucznego z mocowaniami ze stali nierdzewnej, a ich duże zęby zapewniają doskonałą trwałość i odporność na zużycie.
- Większość kół zębatych jest dzielonych, w związku z czym w celu przeprowadzenia modernizacji lub wymiany nie trzeba demontować wałów.
- Idealnie sprawdzają się w przenośnikach wznoszących, opadających, pionowych, indeksujących i mierzących.
- Zamontować pasma taśmy w taki sposób, aby poruszały się w preferowanym kierunku.
- Odstępy na taśmie należy ustalić na podstawie wartości maksymalnej powierzchni styku ze spodem transportowanego produktu.

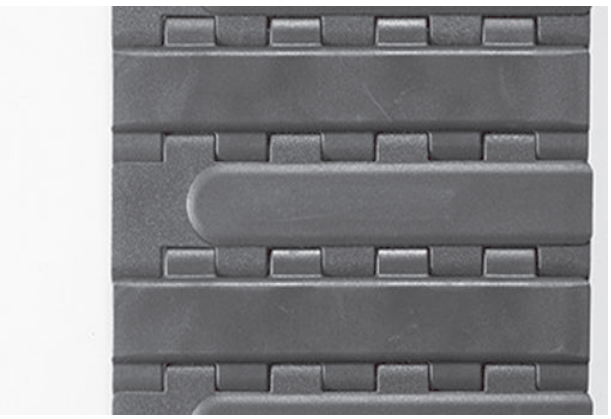

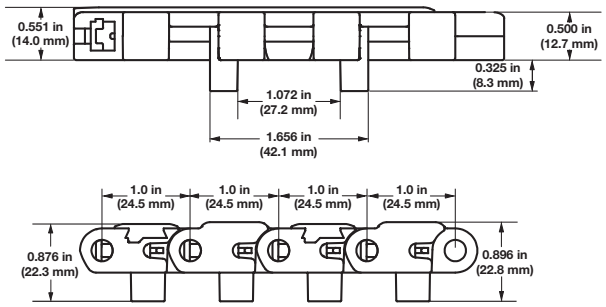

Dane taśmy

Materiał taśmy	Domyślny materiał pinu, średnica 0,18 cala (4,6 mm)	Wytrzymałość taśmy		Zakres temperatury (przy pracy ciągłej)		Masa taśmy	
		funt-siła	N	°F	°C	funty/stopę	kg/m
Acetal	Nylon	550	2 450	Od -50 do 200	Od -46 do 93	1,46	2,18
Nylon HHR	Nylon	550	2 450	Od -50 do 310	Od -46 do 154	1,296	1,95

Rekomendacja dotycząca liczby kół zębatych i profili ślizgowych				
Zakres szerokości taśmy[a]		Minimalna liczba kół zębatych przypadających na wał[b]	Ślizgi	
cale	mm		Transportowa, górna strona przenośnika	Sekcja powrotna przenośnika[c]
5	127	2	2	2
6	152	2	2	2
7	178	2	3	2
8	203	2	3	2
10	254	2	3	2
12	305	3	3	2
14	356	3	4	3
16	406	3	4	3
18	457	3	4	3
20	508	5	5	3
24	610	5	5	3
30	762	5	6	4
32	813	7	7	4
36	914	7	7	4
42	1067	7	8	5
48	1219	9	9	5
54	1372	9	10	6
60	1524	11	11	6
72	1829	12	13	7
84	2134	15	15	8
96	2438	17	17	9
W przypadku innych szerokości należy zastosować nieparzystą liczbę kół zębatych w odstępach wynoszących maksymalnie 6 cali (152 mm) od osi.[de]			Maksymalny odstęp od osi 6 cali (152 mm)	Maksymalny odstęp od osi 12 cali (305 mm)

[a] Jeśli szerokość taśmy przekracza wartość podaną w tabeli, należy wybrać następny większy zakres szerokości zgodnie z wartościami minimalnymi materiału kół zębatych i profilów ślizgowych. Taśmy mogą mieć dowolną szerokość z przyrostem 1,00 cala (25,4 mm), zaczynając od szerokości minimalnej 5 cala (127 mm). Jeśli faktyczna szerokość ma istotne znaczenie, należy skontaktować się z działem obsługi klienta firmy Intralox.

[b] Ta liczba jest minimalna. W przypadku zastosowań wymagających dużych obciążeń konieczne może być zastosowanie dodatkowych kół zębatych.

[c] W przypadku instalacji taśm Friction Top należy zachować ostrożność i skontaktować się z działem obsługi klienta firmy Intralox.

[d] Zablokować centralne koło zębate. Jeśli używane są tylko dwa koła zębate, należy zablokować koło znajdujące się po stronie czopu w wale napędowym. Aby uzyskać położenie kół zablokowanych, patrz Pierścienie ustalające i przesunięcie centralnego koła zębatego.

[e] W przypadku Flush Grid należy zapoznać się z tabelą lokalizacji koła zablokowanego w Wytycznych dotyczących montażu lub skontaktować się z działem obsługi klienta firmy Intralox.

Współczynnik wytrzymałości

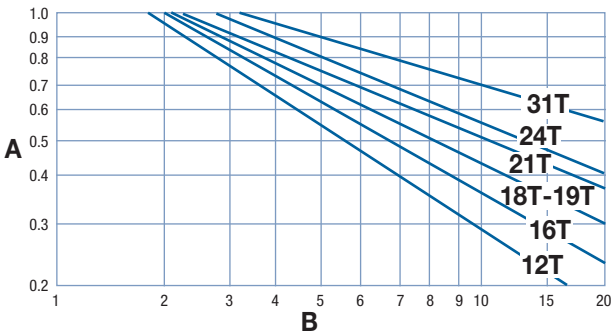

A współczynnik wytrzymałości
B stosunek prędkości do długości (V/L)
T liczba zębów
V prędkość taśmy, stopy/min (m/min)
L odległość między osiami wałów, stopy (m)

W celu uzyskania proporcji prędkości do długości należy podzielić prędkość taśmy przez odległość między osiami wałów. Współczynnik wytrzymałości można odczytać na przecięciu kolumny proporcji prędkości do długości i wiersza odpowiedniego koła. Więcej informacji zawiera Instrukcje doboru taśmy.

Odstęp kół zębatych jako funkcja wykorzystania wytrzymałości taśmy

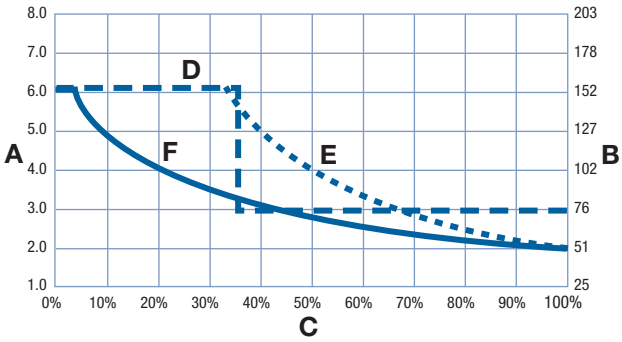

A odstęp kół w calach
B odstęp kół w mm
C dopuszczalne wykorzystanie wytrzymałości taśmy w %
D długa linia przerywana: Flush Grid
E krótka linia przerywana: okrągłe otwory
F linia ciągła: wszystkie inne modele

ZALEŻNOŚĆ MOCY MAGNESU OD GRUBOŚCI METALU

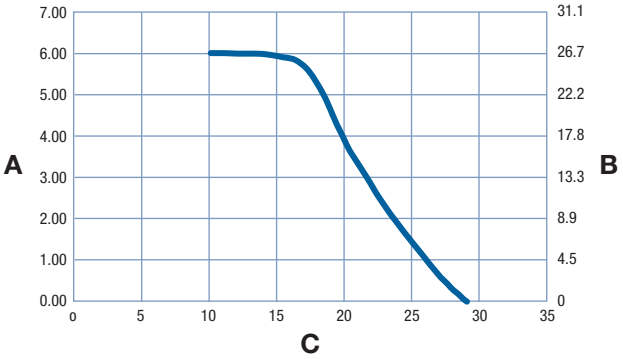

A moc magnesu (funt-siła)
B moc magnesu (N)
C grubość metalu (grubość stali)

Rysunek 53: S1400 ProTrax z występami mocy magnesu zależnej od grubości metalu

UWAGA: Wskazana moc magnesu jest typową wartością w przypadku produktów ze stali aluminiowanej o płaskiej powierzchni i maksymalnej powierzchni styku. Wyniki mogą być różne, w zależności od materiału i faktury powierzchni.

Koła zębate obrabiane maszynowo											
Liczba zębów (obrotowy ruch modułów wokół pinów)	Nom. Średnica podziałki		Nom. średnica zewnętrzna		Nom. szerokość piasty		Dostępne rozmiary otworów				
	cale	mm	cale	mm	cale	mm	Okrągłe (cale)	Kwadratowe (cale)	Okrągłe (mm)	Kwadratowe (mm)	
18 (1,52%)	5,7	145	5,8	148	0,75	19			30, 40		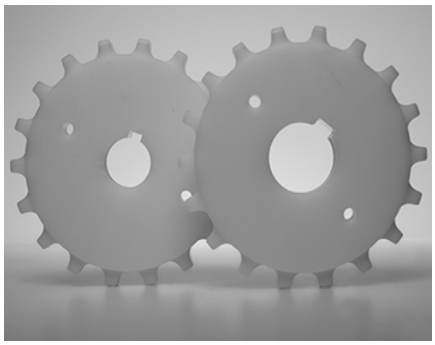

Koła zębate formowane metodą wtrysku											
Liczba zębów (obrotowy ruch modułów wokół pinów)	Nom. Średnica podziałki		Nom. średnica zewnętrzna		Nom. szerokość piasty		Dostępne rozmiary otworów				
	cale	mm	cale	mm	cale	mm	Okrągłe (cale)	Kwadratowe (cale)	Okrągłe (mm)	Kwadratowe (mm)	
12 (3,41%)	3,9	99	3,9	99	1,5	38		1,5		40	
15 (2,19%)	4,9	124	4,9	124	1,5	38		2,5		60	
18 (1,52%)	5,7	145	5,8	148	1,5	38	2	2,5	50	60	
24 (0,86%)	7,7	196	7,8	198	1,5	38		2,5		60	

Dzielone koło zębate z nylonu wypełnionego włóknem szklanym

Liczba zębów (obrotowy ruch modułów wokół pinów)	Nom. Średnica podziałki		Nom. średnica zewnętrzna		Nom. szerokość piasty		Dostępne rozmiary otworów			
	cale	mm	cale	mm	cale	mm	Okrągłe w calach[a]	Kwadratowe (cale)	Okrągłe w mm[b]	Kwadratowe (mm)
16 (1,92%)	5,1	130	5,2	132	2,0	51	1 do 2[c]	1,5	25 do 50[d]	40
18 (1,52%)	5,7	145	5,8	148	2,0	51	1 do 2[c]	1,5, 2,5	25 do 50[d]	40, 60
21 (1,12%)	6,7	170	6,8	172	2,0	51	1 do 2[b,c]	1,5, 2,5	25 do 50[d]	40, 60

[a] Amerykańskie rozmiary klina w kołach zębatych z okrągłymi otworami są zgodne z normą ANSI B17.1-1967 (R1989), a metryczne rozmiary klina z normą DIN 6885.
[b] Ciasne otwory okrągłe dostępne w rozmiarach 1-1/4, 1-3/16, 1-1/2 i 1-7/16 cala.
[c] Dostępne w przyrostach co 1/16 cala
[d] Dostępne w przyrostach co 5 mm

Maksymalna wytrzymałość znamionowa taśmy z dzielonymi kołami zębatymi z otworem okrągłym wykonanymi z nylonu wypełnionego włóknem szklanym zależnie od zakresu rozmiarów otworu okrągłego[a]

Liczba zębów	Nom. Średnica podziałki		1 cal do 1-3/16 cala		1-1/4 cala do 1-3/8 cala		1-7/16 cala do 1-3/4 cala		1-13/16 cala do 2 cali		25 mm do 35 mm		40 mm do 50 mm	
	cale	mm	funt-siła/stopę	N/m	funt-siła/stopę	N/m	funt-siła/stopę	N/m	funt-siła/stopę	N/m	funt-siła/stopę	N/m	funt-siła/stopę	N/m
16	5,1	130	1500	21 900	1740	25 400	2100	30 600	2160	31 500	1140	16 600	2160	31 500
18	5,7	145	1800	26 300	2040	29 800	2400	35 000	3240	47 300	1440	21 000	2460	35 900
21	6,7	170	1350	19 700	1650	24 100	2100	30 600	3000	43 800	1050	15 300	2400	35 000

[a] Wartość znamionowa taśmy zależna od rozmiaru koła zębatego z otworem okrągłym służy do określenia odstępu kół w funkcji użytej wytrzymałości taśmy. Może także być używana do wszystkich innych obliczeń. Jeśli jednak wartość znamionowa danego materiału i modelu taśmy jest niższa niż wartość znamionowa taśmy na podstawie rozmiaru koła zębatego z otworem okrągłym, we wszystkich innych obliczeniach poza odstępem kół należy użyć niższej wartości znamionowej.

Dzielone koła zębate z nylonu z atestem FDA

Liczba zębów (obrotowy ruch modułów wokół pinów)	Nom. Średnica podziałki		Nom. średnica zewnętrzna		Nom. szerokość piasty		Dostępne rozmiary otworów			
	cale	mm	cale	mm	cale	mm	Zaokrąglone w wymiarach[a]	Kwadratowe (cale)	Okrągłe (mm)[a]	Kwadratowe (mm)
12 (3,41%)	3,9	99	3,9	99	0,75	19	1,25	1,5		40
16 (1,92%)	5,1	130	5,2	132	1,5	38	1,25, 1,5	1,5	30	40
18 (1,52%)	5,7	145	5,8	148	1,5	38	1,25	1,5	25, 30, 40	40

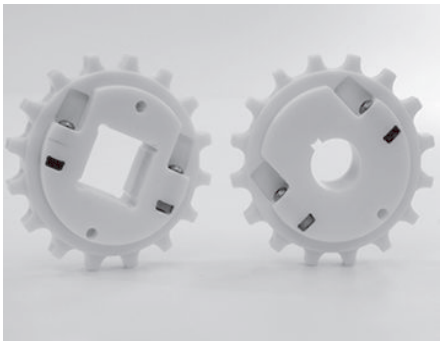

[a] amerykańskich rozmiary klina w kołach zębatych z otworem okrągłym są zgodne z normą ANSI B17.1-1967 (R1989), a metryczne rozmiary klina z normą DIN 6885.

Koło zębate dzielone Enduralox z kompozytu polipropylenowego

Liczba zębów (obrotowy ruch modułów wokół pinów)	Nom. Średnica podziałki		Nom. średnica zewnętrzna		Nom. szerokość piasty		Dostępne rozmiary otworów			
	cale	mm	cale	mm	cale	mm	Okrągłe (cale)	Kwadratowe (cale)	Okrągłe (mm)	Kwadratowe (mm)
16 (1,92%)	5,1	130	5,2	132	2,0	51		1,5		40
18 (1,52%)	5,7	145	5,8	148	2,0	51		1,5, 2,5		40, 60
21 (1,12%)	6,7	170	6,8	172	2,0	51		1,5, 2,5		40
31 (0,51%)	9,9	251	10,1	257	2,0	51		3,5		

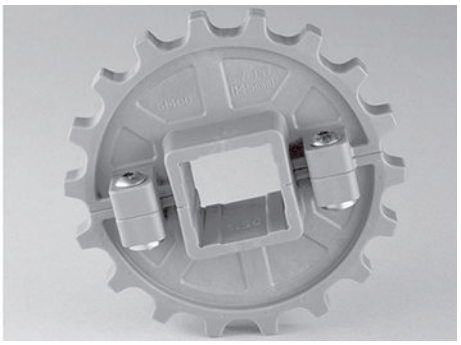

Dzielone koła zębate z kompozytu poliuretanu

Liczba zębów (obrotowy ruch modułów wokół pinów)	Nom. Średnica podziałki		Nom. średnica zewnętrzna		Nom. szerokość piasty		Dostępne rozmiary otworów			
	cale	mm	cale	mm	cale	mm	Okrągłe (cale)	Kwadratowe (cale)	Okrągłe (mm)	Kwadratowe (mm)
31 (0,51%)	9,9	251	10,1	257	1,50, 1,67	38, 44		3,5, 2,5[a]		

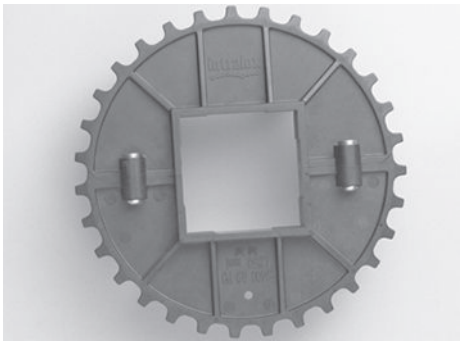

[a] Otwór kwadratowy 2,5 cala należy utworzyć, wkładając nasadkę otworu do koła zębatego z otworem kwadratowym 3,5 cala.

Zabieraki Flat Top (Streamline)

Dostępna wysokość zabieraków		Dostępne materiały
cale	mm	
0,43	11	Polipropylen wykrywalny, redukujący przywieranie

- Zabieraki Streamline są gładkie po obu stronach.
- Każdy zabierak wystaje ze środka modułu, stanowiąc jego integralną część, odlaną wraz z nim. Nie są wymagane żadne elementy łączące.
- Minimalny odstęp zależy od szerokości taśmy. Skontaktuj się z działem obsługi klienta firmy Intralox, aby uzyskać informacje dotyczące prawidłowych wartości zwiększania wcięć.

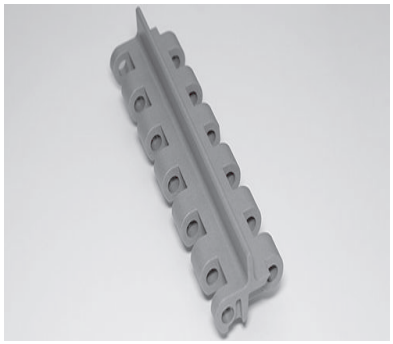

Samoczynnie czyszczące się płytki palcowe[a]				
Dostępna szerokość		Liczba palców	Dostępne materiały	
cale	mm			
6	152	18	Tworzywo termoplastyczne z wypełnieniem szklanym	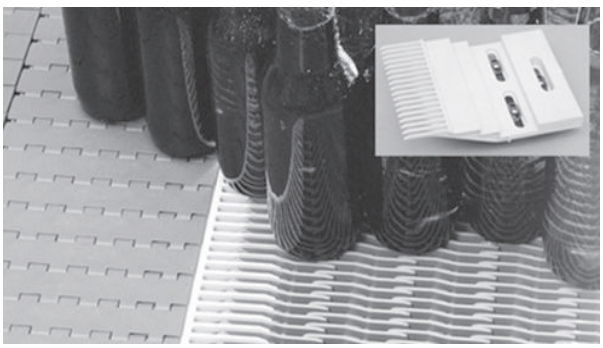

- System składa się z palcowej płyty transferowej i brzegowej taśmy transferowej, które zaprojektowano do współpracy.
- Uformowane metodą wtrysku z solidnymi zakładkami prowadzącymi, które podpierają taśmę w zastosowaniach z ciężkim załadunkiem bocznym.
- Gładka, płaska powierzchnia górna znacznie usprawnia ruch poprzeczny pojemników.
- Ma ona krawędzie o całkowicie wyrównanej powierzchni i jest wyposażona w system utrzymywania z pinami z łbem oraz nylonowe piny zapewniające najwyższą odporność na ścieranie.
- System ten eliminuje konieczność używania zamiatacza, ramienia spychającego lub szerszych płytek transferowych. Transfery przebiegają płynnie, a czyszczenie odbywa się w 100% automatycznie, umożliwiając transfery pod kątem prostym niezależnie od typu pojemnika.
- Idealne do zastosowań w wyższych/niższych temperaturach i przy częstej zmianie produktów.
- Ten system jest dwukierunkowy i umożliwia stosowanie tej samej taśmy do transferu lewo- i prawostronnego.
- Kompatybilne z wszystkimi seriami i typami taśm Intralox na przenośnikach podawana i rozładunku.
- System może transferować produkt z i na taśmy serii 400, serii 1200 i serii 1900 Raised Rib.
- Konstrukcja jest na tyle solidna, że spełnia wymagania trudnych zastosowań związanych z transportem opakowań szklanych.
- Możliwość łatwego zamontowania i przymocowania do płytek montażowych dowolnej grubości, śrubami ze stali nierdzewnej i owalnymi podkładkami, które pozwalają na ruch zgodnie z rozszerzaniem się i kurczeniem taśmy.
- Osprzęt ze stali nierdzewnej jest sprzedawany osobno.

[a] Na licencji firmy Rexnord U.S. Numery patentów 7,314,130 i 7,448,490

WYMIARY RAMY PRZENOŚNIKA

Wszystkie przenośniki przeznaczone do stosowania z taśmami Intralox mają określone wymagania wymiarowe. Wymiary te podano w poniższej tabeli. Pełne opisy tych wymiarów znajdują się w części Wymiary ramy w rozdziale Wytyczne projektowe.

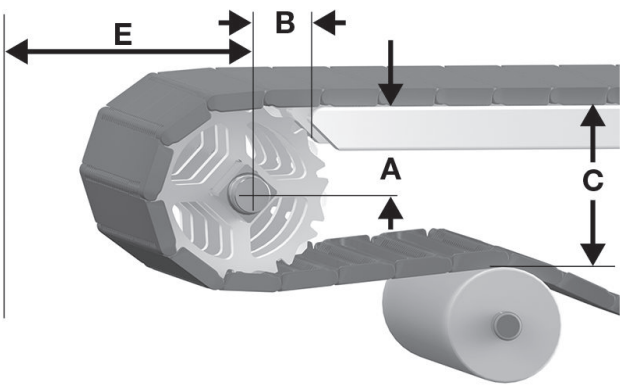

A odległość pionowa pomiędzy osią wału a górną częścią transportowej strony przenośnika, ± 0,03 cala (1 mm)
B odległość pozioma pomiędzy osią wału a początkiem transportowej strony przenośnika, ± 0,125 cala (3 mm)
C odległość pionowa pomiędzy górną częścią transportowej strony przenośnika a górną częścią elementów podtrzymujących na odcinku powrotnym
E minimalna odległość pozioma pomiędzy osią wału i innymi elementami

Rysunek 54: Wymiary A, B, C i E napędu

S1400 Wymiary ramy przenośnika										
Opis koła zębatego			A		B		C		E	
Średnica podziałki		Liczba zębów	Zakres (od dołu do góry)[a]							
cale	mm		cale	mm	cale	mm	cale	mm	cale	mm
Embedded Diamond Top, Flat Top, Flush Grid										
3,9	99	12	1,62-1,68	41-43	1,80	46	3,86	98	2,24	57
4,9	124	15	2,10-2,15	53-55	2,06	52	4,81	122	2,72	69
5,1	130	16	2,26-2,32	57-59	2,11	54	5,13	130	2,88	73
5,7	145	18	2,59-2,63	66-67	2,22	56	5,76	146	3,19	81
6,7	170	21	3,07-3,10	78-79	2,44	62	6,71	170	3,75	95
7,7	196	24	3,55-3,58	90-91	2,64	67	7,66	195	4,14	105
9,9	251	31	4,67	119	3,07	78	9,88	251	5,25	133
Flat Friction Top, Oval Friction Top, Square Friction Top										
3,9	99	12	1,62-1,68	41-43	1,80	46	4,06	103	2,44	62
4,9	124	15	2,10-2,15	53-55	2,06	52	5,01	127	2,92	74
5,1	130	16	2,26-2,31	57-59	2,11	54	5,33	135	3,08	78
5,7	147	18	2,59-2,63	66-67	2,22	56	5,96	151	3,39	86
6,7	170	21	3,07-3,10	78-79	2,44	62	6,91	176	3,87	98
7,7	196	24	3,55-3,58	90-91	2,64	67	7,86	200	4,34	110
9,9	251	31	4,67	119	3,07	78	10,08	256	5,45	138
Roller Top										
3,9	99	12	1,62-1,68	41-43	1,80	46	4,66	118	3,04	77
4,9	124	15	2,10-2,15	53-55	2,06	52	5,61	142	3,52	89
5,1	130	16	2,26-2,31	57-59	2,11	54	5,93	151	3,68	93
5,7	145	18	2,59-2,63	66-67	2,22	56	6,56	167	3,99	101
6,7	170	21	3,07-3,10	78-79	2,44	62	7,51	191	4,47	113
7,7	196	24	3,55-3,58	90-91	2,64	67	8,46	215	4,94	125
9,9	251	31	4,67	119	3,07	78	10,68	271	6,05	154
Non Skid, ProTrax										
3,9	99	12	1,62-1,68	41-43	1,80	46	3,91	99	2,29	58
4,9	124	15	2,05-2,10	52-53	2,06	52	4,86	123	2,77	70
5,1	130	16	2,26-2,31	57-59	2,11	54	5,18	132	2,93	74
5,7	145	18	2,59-2,63	66-67	2,22	56	5,81	148	3,24	82
6,7	170	21	3,07-3,10	78-79	2,44	62	6,76	172	3,72	94
7,7	196	24	3,55-3,58	90-91	2,64	67	7,71	196	4,19	106
9,9	251	31	4,67	119	3,07	78	9,93	252	5,30	135

[a] W zastosowaniach ogólnych i zastosowaniach, w których nie jest istotny transport końcowy produktu wrażliwego na przechył, należy użyć najmniejszej wartości wymiaru.

ODSTĘP PŁYTKI STATYCZNEJ

Większość przenośników wymaga przerwy w każdym punkcie transferowym, aby uwzględnić efekt wielokąta przy zazębianiu i obrocie kół zębatych. Wymiary minimalne szczeliny podano w poniższej tabeli. Więcej informacji można znaleźć w Odstęp płytki statycznej w rozdziale Wytyczne projektowe.

S1400 odstęp płytki statycznej				
Opis koła zębatego			Minimalny odstęp	
Średnica podziałki		Liczba zębów		
cale	mm		cale	mm
3,9	99	12	0,066	1,7
4,9	124	15	0,053	1,3
5,1	130	16	0,050	1,3
5,7	145	18	0,044	1,1
6,7	170	21	0,038	1,0
7,7	196	24	0,033	0,8
9,9	251	31	0,025	0,6

Flush Grid

	cale	mm
Podziałka taśmy	0,50	12,7
Szerokość minimalna	8	203
Przyrosty szerokości	0,50	12,7
Wielkości otwarcia (w przybliżeniu)	0,87 × 0,30	22,1 × 7,6
	0,66 × 0,30	16,8 × 7,6
Obszar otworów	48%	
Model zawiasów	Otwarty	
Mocowanie pinu; typ pinu	Zasłonięty brzeg, bez łba	

Uwagi na temat produktu

- **Przed przystąpieniem do projektowania przenośnika lub zamówieniem sprzętu należy skontaktować się z firmą Intralox, aby ustalić dokładne wymiary taśmy i stan zapasów.**
- Gładka powierzchnia górna z brzegami o całkowicie wyrównanej powierzchni.
- Rezystywność powierzchni materiału wykrywalnego wynosi 545 omów na kwadrat, licząc zgodnie z normą ASTM_D257.
- Każdy materiał taśmy ma domyślny materiał pinu. Dostępne są inne materiały pinu. Firma Intralox może pomóc w określeniu najlepszej kombinacji materiału taśmy i pinu dla danego zastosowania.
- Szczegółowe informacje na temat materiałów znajdują się na początku Linia produktów.
- Szczegółowe informacje na temat materiałów znajdują się na początku Linia produktów.
- Średnica pinu: 0,140 cala (3,6 mm).
- Przeznaczone do użycia z noskiem transferowym o średnicy 0,5 cala (12,7 mm).

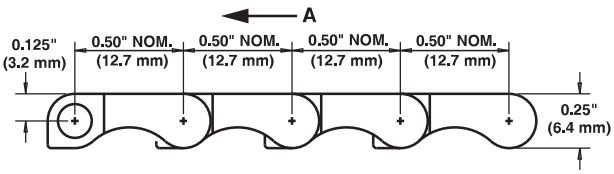

A preferowany kierunek ruchu

Dane taśmy

Materiał taśmy	Domyślny materiał pinu, średnica 0,14 cala (3,6 mm)	Wytrzymałość taśmy		Zakres temperatury (przy pracy ciągłej)		Masa taśmy	
		funt-siła/stopę	N/m	°F	°C	funty/stopę kw.	kg/m²
Polipropylen	Polipropylen	125	1820	Od 34 do 220	Od 1 do 104	0,44	2,12
Polipropylen	Acetal	150	2190	Od 34 do 200	Od 1 do 93	0,51	2,40
Nylon HR	Nylon	175	2 550	Od -50 do 240	Od -46 do 116	0,58	2,83
Nylon HHR	Nylon HHR	175	2 550	Od -50 do 310	Od -46 do 154	0,58	2,83
Acetal	Acetal	240	3 500	Od -50 do 200	Od -46 do 93	0,73	3,56
Acetal wykrywalny	Acetal	200	2920	Od -50 do 200	Od -46 do 93	0,69	3,35
Polipropylen wykrywalny A22	Acetal	80	1 170	Od 0 do 150	Od -18 do 66	0,57	2,78
Acetal wykrywalny promieniowaniem rentgenowskim[a]	Acetal	240	3 500	Od -50 do 200	Od -46 do 93	0,78	3,66

[a] Zaprojektowany specjalnie do wykrywania przez aparaty rentgenowskie.

Flush Grid With Contained Edge

	cale	mm
Podziałka taśmy	0,50	12,7
Szerokość minimalna	8	203
Przyrosty szerokości	2,0	50,8
Minimalna wielkość otwarcia (w przybliżeniu)	0,87 × 0,30	22,1 × 7,6
Maksymalna wielkość otwarcia (w przybliżeniu)	0,66 × 0,30	16,8 × 7,6
Obszar otworów	48%	
Model zawiasów	Otwarty	
Mocowanie pinu; typ pinu	Zasłonięty brzeg, bez łba	

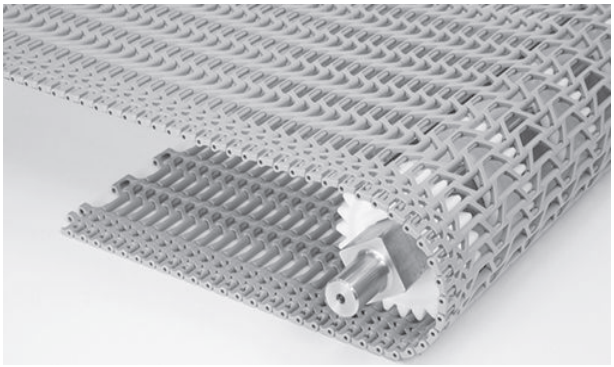

Uwagi na temat produktu

- **Przed przystąpieniem do projektowania przenośnika lub zamówieniem sprzętu należy skontaktować się z firmą Intralox, aby ustalić dokładne wymiary taśmy i stan zapasów.**
- Gładka powierzchnia górna z brzegami o całkowicie wyrównanej powierzchni.
- System uniemożliwiający wydostanie się pinu łączącego zapewnia lepsze zabezpieczenie przed wypadaniem pinów.
- Każdy materiał taśmy ma domyślny materiał pinu. Dostępne są inne materiały pinu. Firma Intralox może pomóc w określeniu najlepszej kombinacji materiału taśmy i pinu dla danego zastosowania.
- Szczegółowe informacje na temat materiałów znajdują się na początku Linia produktów.
- Dostępne długości to 2 cale (50,8 mm).
- Przeznaczone do użycia z noskiem transferowym o średnicy 0,5 cala (12,7 mm).
- Średnica pinu: 0,140 cala (3,6 mm).

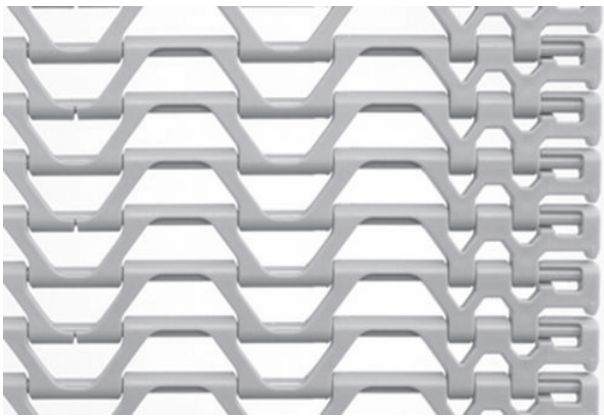

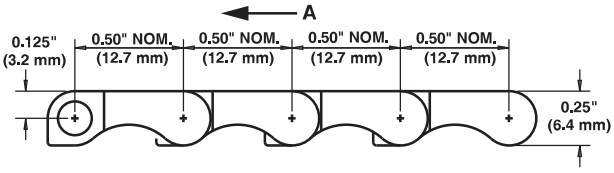

A preferowany kierunek ruchu

Dane taśmy

Materiał taśmy	Domyślny materiał pinu, średnica 0,14 cala (3,6 mm)	Wytrzymałość taśmy		Zakres temperatury (przy pracy ciągłej)		Masa taśmy	
		funt-siła/stopę	N/m	°F	°C	funty/stopę kw.	kg/m²
Nylon HR	Nylon	175	2 550	Od -50 do 240	Od -46 do 116	0,58	2,83

Rekomendacja dotycząca liczby kół zębatych i profili ślizgowych				
Zakres szerokości taśmy[a]		Minimalna liczba kół zębatych przypadających na wał[b]	Ślizgi	
cale	mm		Transportowa, górna strona przenośnika	Sekcja powrotna przenośnika
8	203	3	3	2
10	254	3	3	2
12	305	3	3	2
14	356	3	4	3
16	406	5	4	3
18	457	5	4	3
20	508	5	5	3
22	559	5	5	3
24	610	7	5	3
26	660	7	6	4
28	711	7	6	4
30	762	7	6	4
32	813	9	7	4
34	864	9	7	4
36	914	9	7	4
38	965	9	8	5
40	1016	11	8	5
42	1067	11	8	5
44	1118	11	9	5
46	1168	11	9	5
48	1219	13	9	5
50	1270	13	10	6
52	1321	13	10	6
54	1372	13	10	6
56	1422	15	11	6
58	1473	15	11	6
60	1524	15	11	6
62	1575	15	12	7
64	1 626	17	12	7
W przypadku innych szerokości należy zastosować nieparzystą liczbę kół zębatych w odstępach wynoszących maksymalnie 4 cale (102 mm).[c]			Maksymalny odstęp od osi 6 cali (152 mm)	Maksymalny odstęp od osi 12 cali (305 mm)

[a] Dostępne są taśmy o dowolnej szerokości z przyrostem 0,50 cala (12,7 mm), zaczynając od 8 cali (203 mm). Jeśli faktyczna szerokość ma istotne znaczenie, należy skontaktować się z działem obsługi klienta firmy Intralox.

[b] Ta liczba jest minimalna. W przypadku zastosowań wymagających dużych obciążeń konieczne może być zastosowanie dodatkowych kół zębatych.

[c] Zablokować centralne koło zębate. Jeśli używane są tylko dwa koła zębate, należy zablokować koło znajdujące się po stronie czopu w wale napędowym. Aby uzyskać położenie kół zablokowanych, patrz Pierścienie ustalające i przesunięcie centralnego koła zębatego.

Współczynnik wytrzymałości

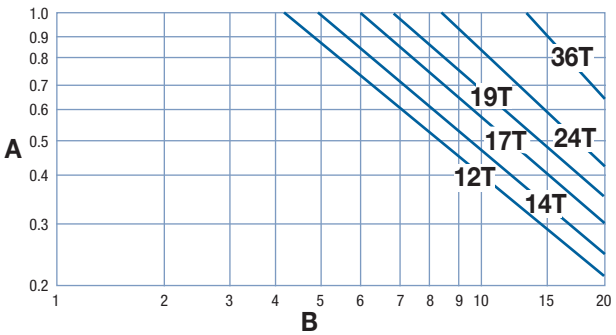

A współczynnik wytrzymałości
B stosunek prędkości do długości (V/L)
T liczba zębów
V prędkość taśmy, stopy/min (m/min)
L odległość między osiami wałów, stopy (m)

W celu uzyskania proporcji prędkości do długości należy podzielić prędkość taśmy przez odległość między osiami wałów. Współczynnik wytrzymałości można odczytać na przecięciu kolumny proporcji prędkości do długości i wiersza odpowiedniego koła. Więcej informacji zawiera Instrukcje doboru taśmy.

Odstęp kół zębatych jako funkcja wykorzystania wytrzymałości taśmy

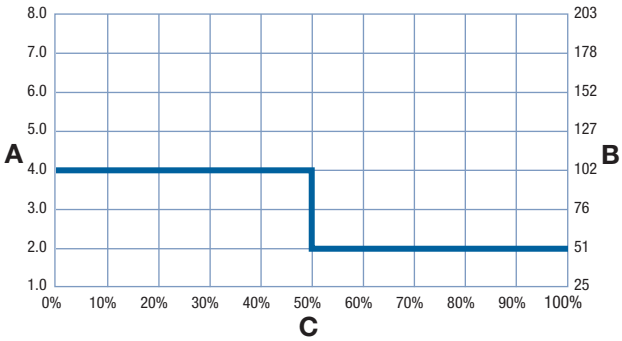

A odstęp kół w calach
B odstęp kół w mm
C dopuszczalne wykorzystanie wytrzymałości taśmy w %

Koło zębate formowane metodą wtrysku

Liczba zębów (obrotowy ruch modułów wokół pinów)	Nom. Średnica podziałki		Nom. średnica zewnętrzna		Nom. szerokość piasty		Dostępne rozmiary otworów			
	cale	mm	cale	mm	cale	mm	Zaokrąglone w wymiarach[a]	Kwadratowe (cale)	Okrągłe (mm) [a]	Kwadratowe (mm)
10 (4,89%)	1,6	41	1,8	46	0,65	17		5/8		
12 (3,41%)	1,9	48	2,1	53	0,65	17	1	1,0	25	
14 (2,51%)	2,3	58	2,4	61	0,75	19	3/4, 1, 1-3/16, 1-1/4	1,0	25	
17 (1,70%)	2,7	69	2,9	73	0,75	19	3/4, 1, 1-3/16, 1-1/4, 1-3/8		25	
19 (1,36%)	3,1	79	3,2	82	0,75	19	1, 1-3/8			
24 (0,86%)	3,8	97	4,0	101	0,75	19	1	1,5	25	40
36 (0,38%)	5,7	145	5,9	150	0,75	19	1	1,5, 2		40

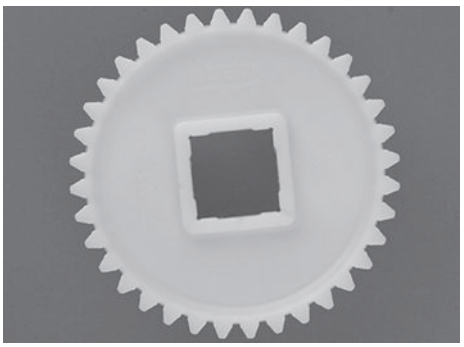

[a] amerykańskich rozmiary klina w kołach zębatych z otworem okrągłym są zgodne z normą ANSI B17.1-1967 (R1989), a metryczne rozmiary klina z normą DIN 6885.

Dzielone koła zębate z nylonu z atestem FDA											
Liczba zębów (obrotowy ruch modułów wokół pinów)	Nom. Średnica podziałki		Nom. średnica zewnętrzna		Nom. szerokość piasty		Dostępne rozmiary otworów				
	cale	mm	cale	mm	cale	mm	Okrągłe (cale)	Kwadratowe (cale)	Okrągłe (mm)	Kwadratowe (mm)	
24 (0,86%)	3,8	97	4,0	101	1,5	38				40	
36 (0,38%)	5,7	145	5,9	150	1,5	38				40	

Zabieraki Flush Grid (Streamline)			
Dostępna wysokość zabieraków		Dostępne materiały	
cale	mm		
1	25	Acetal, Nylon HR	

- Zabieraki Streamline są gładkie po obu stronach.
- Każdy zabierak wystaje ze środka modułu, stanowiąc jego integralną część, odlaną wraz z nim. Nie są wymagane żadne elementy łączące.
- Dostępne są niestandardowe wysokości zabieraków. Więcej informacji można uzyskać, kontaktując się z działem obsługi klienta firmy Intralox.
- Minimalny odstęp zależy od szerokości taśmy. Minimalny zakres odstępu: Od 3 cali (76 mm) do 3,75 cala (95 mm).

WYMIARY RAMY PRZENOŚNIKA

Wszystkie przenośniki przeznaczone do stosowania z taśmami Intralox mają określone wymagania wymiarowe. Wymiary te podano w poniższej tabeli. Pełne opisy tych wymiarów znajdują się w części Wymiary ramy w rozdziale Wytyczne projektowe.

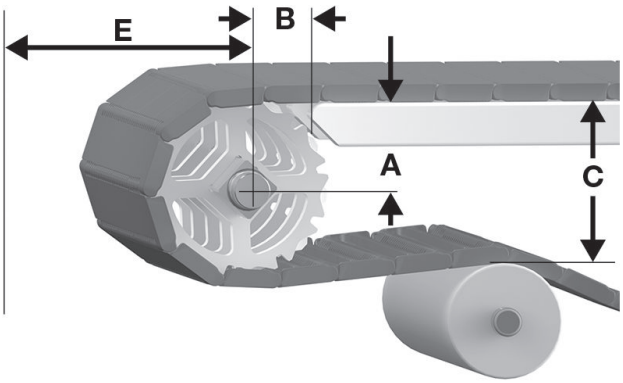

A odległość pionowa pomiędzy osią wału a górną częścią transportowej strony przenośnika, ± 0,03 cala (1 mm)
B odległość pozioma pomiędzy osią wału a początkiem transportowej strony przenośnika, ± 0,125 cala (3 mm)
C odległość pionowa pomiędzy górną częścią transportowej strony przenośnika a górną częścią elementów podtrzymujących na odcinku powrotnym
E minimalna odległość pozioma pomiędzy osią wału i innymi elementami

Rysunek 55: Wymiary A, B, C i E napędu

S1500 — wymiary ramy przenośnika										
Opis koła zębatego			A		B		C		E	
Średnica podziałki		Liczba zębów	Zakres (od dołu do góry)[a]							
cale	mm		cale	mm	cale	mm	cale	mm	cale	mm
Flush Grid, Flush Grid with Contained Edge										
1,6	41	10	0,64-0,68	16-17	1,13	29	1,62	41	1,00	25
1,9	48	12	0,81-0,84	21	1,24	31	1,93	49	1,15	29
2,3	58	14	0,97-1,00	25	1,34	34	2,25	57	1,31	33
2,7	69	17	1,21-1,24	31	1,49	38	2,72	69	1,55	39
3,1	79	19	1,37-1,39	35	1,59	40	3,04	77	1,71	43
3,8	97	24	1,77-1,79	45	1,76	45	3,83	97	2,10	53
5,7	145	36	2,73-2,74	69-70	2,71	55	5,74	146	3,06	78

[a] W zastosowaniach ogólnych i zastosowaniach, w których nie jest istotny transport końcowy produktu wrażliwego na przechył, należy użyć najmniejszej wartości wymiaru.

ODSTĘP PŁYTKI STATYCZNEJ

Większość przenośników wymaga przerwy w każdym punkcie transferowym, aby uwzględnić efekt wielokąta przy zazębianiu i obrocie kół zębatych. Wymiary minimalne szczeliny podano w poniższej tabeli. Więcej informacji można znaleźć w Odstęp płytki statycznej w rozdziale Wytyczne projektowe.

S1500 odstęp płytki statycznej				
Opis koła zębatego			Minimalny odstęp	
Średnica podziałki		Liczba zębów	cale	mm
cale	mm			
1,6	41	10	0,040	1,0
1,9	48	12	0,033	0,8
2,3	58	14	0,028	0,7
2,7	69	17	0,023	0,6
3,1	79	19	0,021	0,5
3,8	97	24	0,017	0,4
5,7	145	36	0,011	0,3

Open Hinge Flat Top

	cale	mm
Podziałka (nominalna)	1,00	25,4
Szerokość minimalna	5	127
Przyrosty szerokości	0,50	12,7
Wielkość otworów (w przybliżeniu)	—	—
Obszar otworów	0%	
Model zawiasów	Otwarty	
Mocowanie pinu; typ pinu	Zasłonięty brzeg, bez łba	

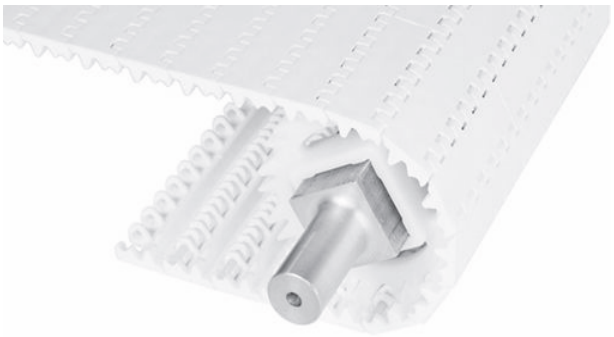

Uwagi na temat produktu

- **Przed przystąpieniem do projektowania przenośnika lub zamówieniem sprzętu należy skontaktować się z firmą Intralox, aby ustalić dokładne wymiary taśmy i stan zapasów.**
- Gładka, zamknięta górna powierzchnia z brzegami o całkowicie wyrównanej powierzchni.
- W pełni wykształcone i zaokrąglone narożniki.
- Brak kieszeni i ostrych narożników, które mogłyby zbierać i utrzymywać zanieczyszczenia.
- Zawiasy z zakrzywioną powierzchnią ogniwa łączącego ułatwiają czyszczenie poprzez większą odsłoniętą powierzchnię zawiasu i pinu w czasie, gdy taśma obraca się wokół koła zębatego. To stosowane wyłącznie przez firmę Intralox rozwiązanie umożliwia znacznie lepszy proces czyszczenia tego obszaru.
- Listwa napędowa na spodzie taśmy odprowadza wodę i zanieczyszczenia na zewnątrz taśmy, ułatwiając i przyspieszając czyszczenie. Efektywność listwy napędowej została potwierdzona w próbach przeprowadzonych zarówno wewnętrznie, jak i na istniejących instalacjach.
- Każdy materiał taśmy ma domyślny materiał pinu. Dostępne są inne materiały pinu. Firma Intralox może pomóc w określeniu najlepszej kombinacji materiału taśmy i pinu dla danego zastosowania.
- Szczegółowe informacje na temat materiałów znajdują się na początku Linia produktów.
- Są dostępne zabieraki o powierzchni zapobiegającej przywieraniu.
- Standardowa wysokość zabieraka: 4 cale (102 mm).
- Dostępne są niestandardowe wysokości zabieraków. Więcej informacji można uzyskać, kontaktując się z działem obsługi klienta firmy Intralox.

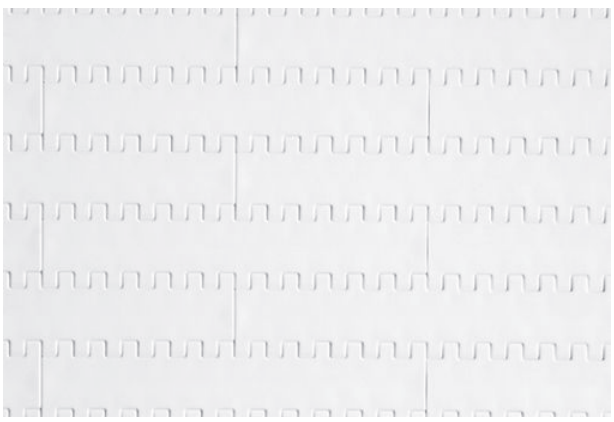

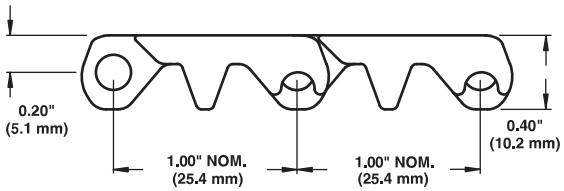

Dane taśmy

Materiał taśmy	Domyślny materiał pinu, średnica 0,18 cala (4,6 mm)	Wytrzymałość taśmy		Zakres temperatury (przy pracy ciągłej)		Masa taśmy	
		funt-siła/ stopę	N/m	°F	°C	funty/ stopę kw.	kg/m²
Polipropylen	Polipropylen	700	10 200	Od 34 do 220	Od 1 do 104	1,05	5,13
Polietylen	Polietylen	350	5110	Od -50 do 150	Od -46 do 66	1,10	5,37
Acetal	Polipropylen	1 400	20 400	Od 34 do 200	Od 1 do 93	1,58	7,71
Acetal	Polietylen[a]	1000	14 600	Od -50 do 150	Od -46 do 66	1,58	7,71
Materiał odporny na wysokie temperatury	Materiał odporny na wysokie temperatury	1000	14 600	Od 70 do 400	Od 21 do 204	1,54	7,52
Acetal wykrywalny promieniowaniem rentgenowskim[b]	Acetal wykrywalny promieniowaniem rentgenowskim	1000	14 600	Od -50 do 150	Od -46 do 66	1,92	9,35
PK	PK	1000	14 600	Od -40 do 176	Od -40 do 80	1,39	6,79

[a] Piny polietylenowe mogą być używane do zastosowań chłodniczych, gdzie występują uderzenia lub gwałtowne uruchomienia/zatrzymania. Powoduje to jednak obniżenie wartości znamionowych.

[b] Zaprojektowany specjalnie do wykrywania przez aparaty rentgenowskie.

Mold To Width Open Hinge Flat Top

	cale	mm
Podziałka taśmy	1,00	25,4
Szerokość odlewu	7,5	190,5
Obszar otworów	0%	
Model zawiasów	Otwarty	
Mocowanie pinu; typ pinu	Zatrzaskowe piny z łbem	

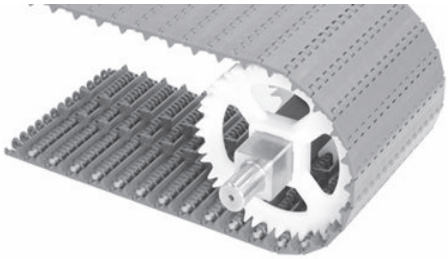

Uwagi na temat produktu

- **Przed przystąpieniem do projektowania przenośnika lub zamówieniem sprzętu należy skontaktować się z firmą Intralox, aby ustalić dokładne wymiary taśmy i stan zapasów.**
- Gładka, zamknięta górna powierzchnia z brzegami o całkowicie wyrównanej powierzchni.
- Uformowane metodą wtrysku z solidnymi zakładkami prowadzącymi, które podpierają taśmę w zastosowaniach z ciężkim załadunkiem bocznym.
- Wykorzystuje piny schowane.
- Dowolna długość będąca wielokrotnością 10 stóp (3 m).
- Każdy materiał taśmy ma domyślny materiał pinu. Dostępne są inne materiały pinu. Firma Intralox może pomóc w określeniu najlepszej kombinacji materiału taśmy i pinu dla danego zastosowania.
- Szczegółowe informacje na temat materiałów znajdują się na początku Linia produktów.
- Nie należy używać z kołami zębatymi o średnicy mniejszej niż 3,9 cala (99 mm) (12 zębów).

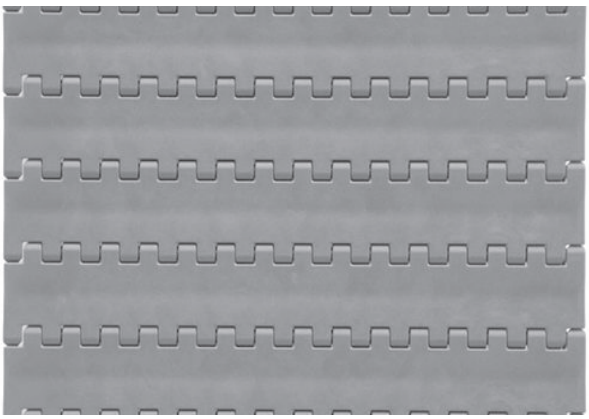

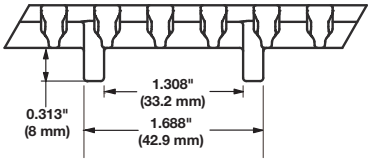

Rysunek 56: Widok z przodu

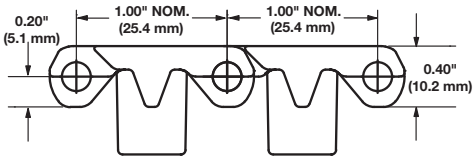

Rysunek 57: Widok z boku

Dane taśmy

Materiał taśmy	Domyślny materiał pinu, średnica 0,18 cala (4,6 mm)	Wytrzymałość taśmy		Zakres temperatury (przy pracy ciągłej)		Masa taśmy	
		funt-siła	N	°F	°C	funty/stopę	kg/m
Acetal	Polietylen	625	2 780	Od -50 do 150	Od -46 do 66	1,02	1,52

Nub Top

	cale	mm
Podziałka taśmy	1,00	25,4
Szerokość minimalna	5	127
Przyrosty szerokości	0,50	12,7
Obszar otworów	0%	
Obszar kontaktu z produktem	10%	
Model zawiasów	Otwarty	
Mocowanie pinu; typ pinu	Zasłonięty brzeg, bez łba	

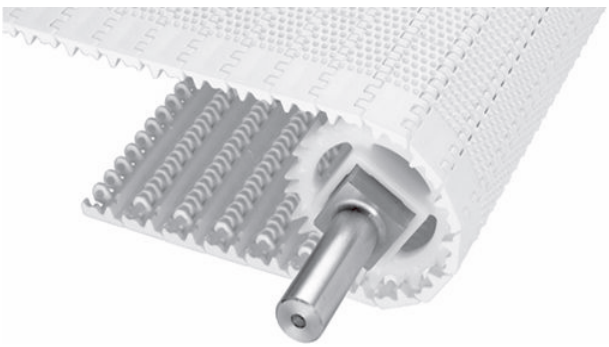

Uwagi na temat produktu

- **Przed przystąpieniem do projektowania przenośnika lub zamówieniem sprzętu należy skontaktować się z firmą Intralox, aby ustalić dokładne wymiary taśmy i stan zapasów.**
- Zamknięta górna powierzchnia z brzegami o całkowicie wyrównanej powierzchni.
- Każdy materiał taśmy ma domyślny materiał pinu. Dostępne są inne materiały pinu. Firma Intralox może pomóc w określeniu najlepszej kombinacji materiału taśmy i pinu dla danego zastosowania.
- Szczegółowe informacje na temat materiałów znajdują się na początku Linia produktów.
- Nie zaleca się stosowania w warunkach, w których dochodzi do akumulacji produktów. Aby uzyskać informacje na temat wartości tarcia między produktem a taśmą, należy skontaktować się z działem obsługi klienta firmy Intralox.
- Zabieraki standardowe są dostępne w wersjach z polipropylenu, polietylenu i acetalu. Zabieraki są formowane jako część taśmy i mogą być przycinane do dowolnego rozmiaru.
- Zalecane do produktów o wielkości przekraczającej odległość między grudkami wynoszącą [0,250 cala (6,35 mm)].
- Standardowy odstęp grudki od brzegu taśmy wynosi 1,3 cala (33,0 mm).
- Wysokość zabieraka: 4 cale (102 mm).

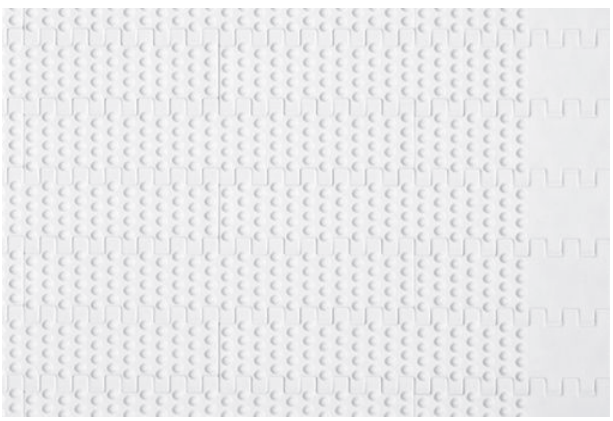

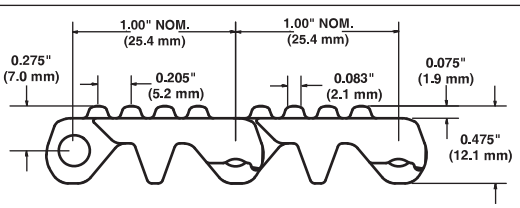

Dane taśmy

Materiał taśmy	Domyślny materiał pinu, średnica 0,18 cala (4,6 mm)	Wytrzymałość taśmy		Zakres temperatury (przy pracy ciągłej)		Masa taśmy	
		funt-siła/ stopę	N/m	°F	°C	funty/ stopę kw.	kg/m²
Polipropylen	Polipropylen	700	10 200	Od 34 do 220	Od 1 do 104	1,13	5,52
Polietylen	Polietylen	350	5110	Od -50 do 150	Od -46 do 66	1,18	5,76
Acetal	Polipropylen	1 400	20 400	Od 34 do 200	Od 1 do 93	1,74	8,49
Acetal	Polietylen[a]	1000	14 600	Od -50 do 150	Od -46 do 66	1,74	8,49
Acetal wykrywalny promieniowaniem rentgenowskim	Acetal wykrywalny promieniowaniem rentgenowskim	1 400	20 400	Od -50 do 200	Od -46 do 93	2,01	9,81

[a] Piny polietylenowe mogą być używane do zastosowań chłodniczych, gdzie występują uderzenia lub gwałtowne uruchomienia/zatrzymania. Powoduje to jednak obniżenie wartości znamionowych.

Mini Rib

	cale	mm
Podziałka (nominalna)	1,00	25,4
Szerokość minimalna	5	127
Przyrosty szerokości	0,50	12,7
Wielkość otworów (w przybliżeniu)	—	—
Obszar otworów	0%	
Model zawiasów	Otwarty	
Mocowanie pinu; typ pinu	Zasłonięty brzeg, bez łba	

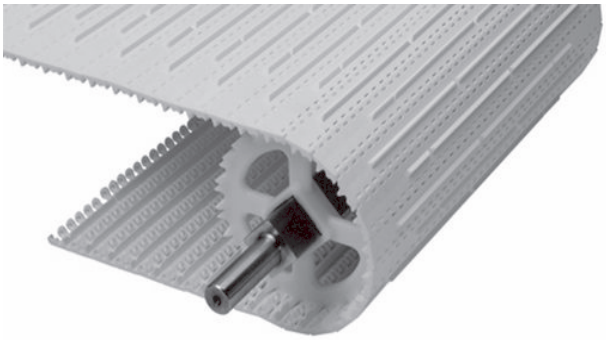

Uwagi na temat produktu

- **Przed przystąpieniem do projektowania przenośnika lub zamówieniem sprzętu należy skontaktować się z firmą Intralox, aby ustalić dokładne wymiary taśmy i stan zapasów.**
- Zamknięta górna powierzchnia z brzegami o całkowicie wyrównanej powierzchni.
- W pełni wyrzeźbione i zaokrąglone rogi: brak jakichkolwiek zagłębień lub ostrych krawędzi, gdzie mogłyby się zaczepiać i utrzymywać zanieczyszczenia.
- Zawiasy z zakrzywioną powierzchnią ogniwa łączącego ułatwiają czyszczenie poprzez większą odsłoniętą powierzchnię zawiasu i pinu w czasie, gdy taśma obraca się wokół koła zębatego. To stosowane wyłącznie przez firmę Intralox rozwiązanie umożliwia znacznie lepszy proces czyszczenia tego obszaru.
- Każdy materiał taśmy ma domyślny materiał pinu. Dostępne są inne materiały pinu. Firma Intralox może pomóc w określeniu najlepszej kombinacji materiału taśmy i pinu dla danego zastosowania.
- Listwa napędowa na spodzie taśmy odprowadza wodę i zanieczyszczenia na zewnątrz taśmy, ułatwiając i przyspieszając czyszczenie. Efektywność listwy napędowej została potwierdzona w próbach przeprowadzonych zarówno wewnętrznie, jak i na istniejących instalacjach.
- Szczegółowe informacje na temat materiałów znajdują się na początku Linia produktów.
- Na powierzchni znajdują się żebra Mini Rib o wysokości 0,16 cala (4 mm), które umożliwiają pokonywanie stopniowych wzniosów i spadków. Nie zaleca się stosowania w zastosowaniach, w których dochodzi do akumulacji produktów.
- Są dostępne zabieraki o powierzchni zapobiegającej przywieraniu.
- Standardowa wysokość zabieraka: 4 cale (102 mm).
- Dostępne są niestandardowe wysokości zabieraków. Więcej informacji można uzyskać, kontaktując się z działem obsługi klienta firmy Intralox.
- Minimalny nominalny odstęp od brzegów wynosi na przemian 1,5 cale (38 mm) oraz 2 cala (51 mm).

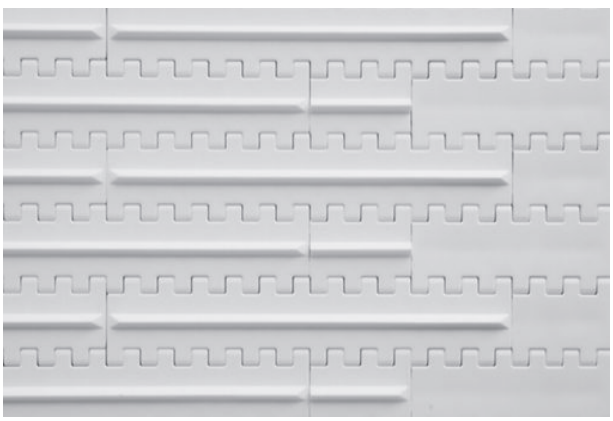

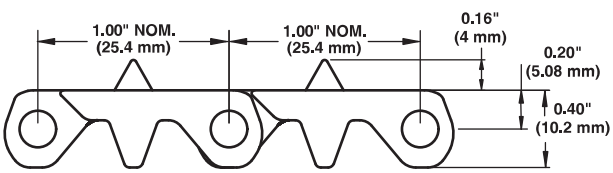

Dane taśmy

Materiał taśmy	Domyślny materiał pinu, średnica 0,18 cala (4,6 mm)	Wytrzymałość taśmy		Zakres temperatury (przy pracy ciągłej)		Masa taśmy	
		funt-siła/ stopę	N/m	°F	°C	funty/ stopę kw.	kg/m²
Polipropylen	Polipropylen	700	10 200	Od 34 do 220	Od 1 do 104	1,135	5,54
Acetal	Polipropylen	1 400	20 400	Od 34 do 200	Od 1 do 93	1,705	8,32

Mesh Top

	cale	mm
Podziałka taśmy	1,00	25,4
Szerokość minimalna	5	127
Przyrosty szerokości	0,50	12,7
Minimalna wielkość otwarcia (w przybliżeniu)	0,06 × 0,12	1,5 × 3,0
Maksymalna wielkość otwarcia (w przybliżeniu)	0,06 × 0,20	1,5 × 5,1
Obszar otworów	16%	
Model zawiasów	Otwarty	
Mocowanie pinu; typ pinu	Zasłonięty brzeg, bez łba	

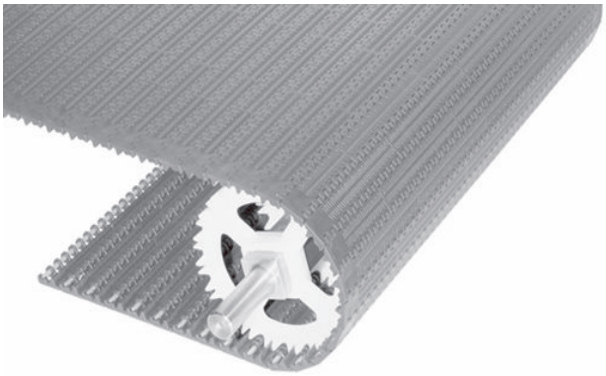

Uwagi na temat produktu

- **Przed przystąpieniem do projektowania przenośnika lub zamówieniem sprzętu należy skontaktować się z firmą Intralox, aby ustalić dokładne wymiary taśmy i stan zapasów.**
- W pełni wyrzeźbione i zaokrąglone rogi: brak jakichkolwiek zagłębień lub ostrych krawędzi, gdzie mogłyby się zaczepiać i utrzymywać zanieczyszczenia.
- Zawiasy z zakrzywioną powierzchnią ogniwa łączącego ułatwiają czyszczenie poprzez większą odsłoniętą powierzchnię zawiasu i pinu w czasie, gdy taśma obraca się wokół koła zębatego. To stosowane wyłącznie przez firmę Intralox rozwiązanie umożliwia znacznie lepszy proces czyszczenia tego obszaru.
- Listwa napędowa na spodzie taśmy odprowadza wodę i zanieczyszczenia na zewnątrz taśmy, ułatwiając i przyspieszając czyszczenie. Efektywność listwy napędowej została potwierdzona w próbach przeprowadzonych zarówno wewnętrznie, jak i na istniejących instalacjach.
- Każdy materiał taśmy ma domyślny materiał pinu. Dostępne są inne materiały pinu. Firma Intralox może pomóc w określeniu najlepszej kombinacji materiału taśmy i pinu dla danego zastosowania.
- Szczegółowe informacje na temat materiałów znajdują się na początku Linia produktów.
- Standardowy odstęp od brzegu taśmy Mesh Top: 1,0 cal (25,4 mm).
- Są dostępne zabieraki o powierzchni zapobiegającej przywieraniu.
- Dostępne są niestandardowe wysokości zabieraków. Więcej informacji można uzyskać, kontaktując się z działem obsługi klienta firmy Intralox.

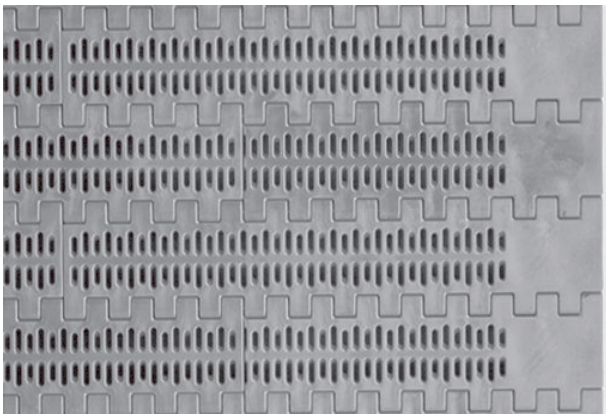

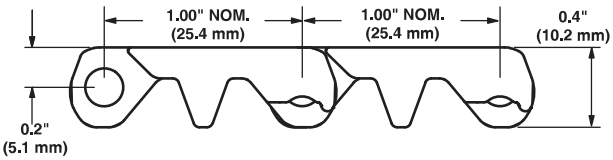

Dane taśmy

Materiał taśmy	Domyślny materiał pinu, średnica 0,18 cala (4,6 mm)	Wytrzymałość taśmy		Zakres temperatury (przy pracy ciągłej)		Masa taśmy	
		funt-siła/stopę	N/m	°F	°C	funty/stopę kw.	kg/m²
Acetal	Polipropylen	1200	17 500	Od 34 do 200	Od 1 do 93	1,40	6,84
Polipropylen	Polipropylen	700	10 200	Od 34 do 220	Od 1 do 104	0,94	4,59
LMAR	Nylon HR	1 100	16 000	Od 0 do 240	Od -18 do 116	1,18	5,76

Mesh Nub Top

	cale	mm
Podziałka taśmy	1,00	25,4
Szerokość minimalna	5	127
Przyrosty szerokości	0,50	12,7
Minimalna wielkość otwarcia (w przybliżeniu)	0,06 × 0,12	1,5 × 3,0
Maksymalna wielkość otwarcia (w przybliżeniu)	0,06 x 0,20	1,5 × 5,1
Obszar otworów	16%	
Model zawiasów	Otwarty	
Mocowanie pinu; typ pinu	Zasłonięty brzeg, bez łba	

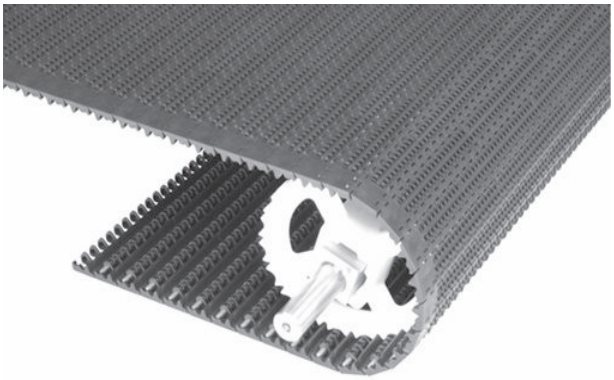

Uwagi na temat produktu

- **Przed przystąpieniem do projektowania przenośnika lub zamówieniem sprzętu należy skontaktować się z firmą Intralox, aby ustalić dokładne wymiary taśmy i stan zapasów.**
- W pełni wyrzeźbione i zaokrąglone rogi: brak jakichkolwiek zagłębień lub ostrych krawędzi, gdzie mogłyby się zaczepiać i utrzymywać zanieczyszczenia.
- Listwa napędowa na spodzie taśmy odprowadza wodę i zanieczyszczenia na zewnątrz taśmy, ułatwiając i przyspieszając czyszczenie. Efektywność listwy napędowej została potwierdzona w próbach przeprowadzonych zarówno wewnętrznie, jak i na istniejących instalacjach.
- Każdy materiał taśmy ma domyślny materiał pinu. Dostępne są inne materiały pinu. Firma Intralox może pomóc w określeniu najlepszej kombinacji materiału taśmy i pinu dla danego zastosowania.
- Szczegółowe informacje na temat materiałów znajdują się na początku Linia produktów.
- Standardowy odstęp do brzegu taśmy Mesh Nub Top wynosi 1,0 cal (25,4 mm).
- Dostępne są zabieraki o powierzchni zapobiegającej przywieraniu.
- Standardowa wysokość zabieraka: 4 cale (102 mm).
- Dostępne są niestandardowe wysokości zabieraków. Więcej informacji można uzyskać, kontaktując się z działem obsługi klienta firmy Intralox.

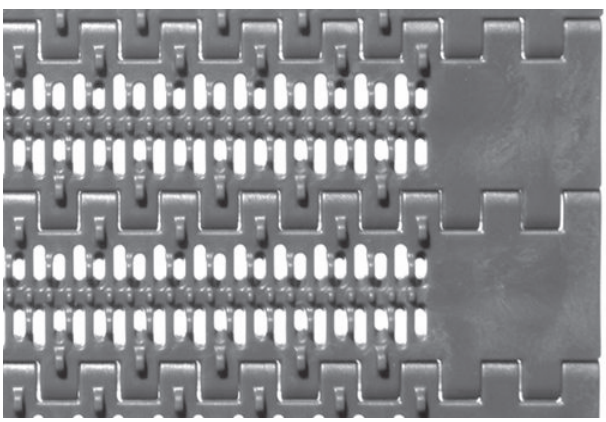

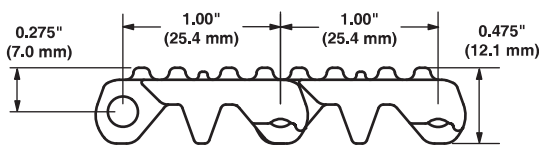

Dane taśmy

Materiał taśmy	Domyślny materiał pinu, średnica 0,18 cala (4,6 mm)	Wytrzymałość taśmy		Zakres temperatury (przy pracy ciągłej)		Masa taśmy	
		funt-siła/ stopę	N/m	°F	°C	funty/ stopę kw.	kg/m²
Acetal	Polipropylen	1200	17 500	Od 34 do 200	Od 1 do 93	1,45	7,08
Polipropylen	Polipropylen	700	10 200	Od 34 do 220	Od 1 do 104	0,98	4,81

Raised Open Grid

	cale	mm
Podziałka taśmy	1,00	25,4
Szerokość minimalna	5	127
Szerokość maksymalna	60	1524
Przyrosty szerokości	0,50	12,7
Wielkość otworów (w przybliżeniu)	0,20 × 0,16	5,1 × 4,1
Obszar otworów	28%	
Minimalny obszar otwarcia	ND	
Model zawiasów	Otwarty	
Mocowanie pinu; typ pinu	Zasłonięty brzeg, bez łba	

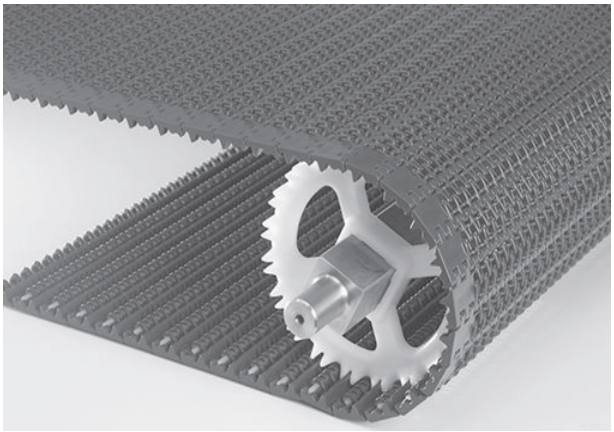

Uwagi na temat produktu

- **Przed przystąpieniem do projektowania przenośnika lub zamówieniem sprzętu należy skontaktować się z firmą Intralox, aby ustalić dokładne wymiary taśmy i stan zapasów.**
- W pełni wyrzeźbione i zaokrąglone rogi: brak jakichkolwiek zagłębień lub ostrych krawędzi, gdzie mogłyby się zaczepiać i utrzymywać zanieczyszczenia.
- Duży obszar otwarcia ogranicza zbieranie się wody i zapewnia jej optymalne odprowadzanie.
- Każdy materiał taśmy ma domyślny materiał pinu. Dostępne są inne materiały pinu. Firma Intralox może pomóc w określeniu najlepszej kombinacji materiału taśmy i pinu dla danego zastosowania.
- Szczegółowe informacje na temat materiałów znajdują się na początku Linia produktów.
- Podobnie jak w przypadku S800 i S1800, listwa napędowa na spodzie tej taśmy odprowadza wodę i zanieczyszczenia na zewnątrz taśmy, ułatwiając i przyspieszając czyszczenie. Efektywność listwy napędowej została potwierdzona w próbach przeprowadzonych zarówno wewnętrznie, jak i na istniejących instalacjach.
- Standardowy odstęp od brzegu taśmy: 1 cal (25,4 mm).

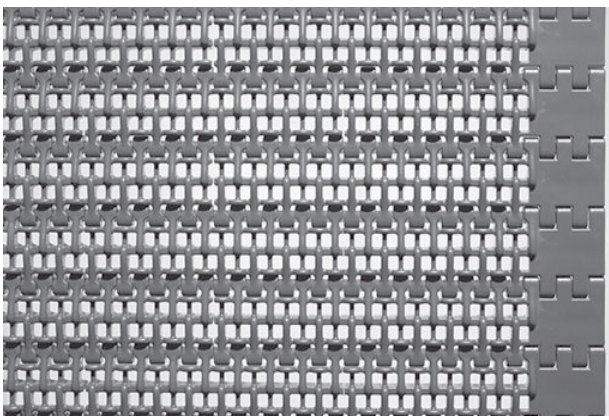

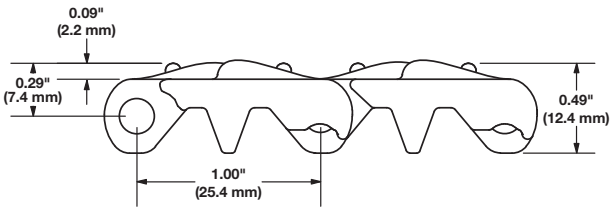

Dane taśmy

Materiał taśmy	Domyślny materiał pinu, średnica 0,18 cala (4,6 mm)	Wytrzymałość taśmy		Zakres temperatury (przy pracy ciągłej)		Masa taśmy	
		funt-siła/ stopę	N/m	°F	°C	funty/ stopę kw.	kg/m²
Acetal	Polipropylen	800	11 700	Od 34 do 200	Od 1 do 93	1,32	6,44
Polipropylen	Polipropylen	400	5 840	Od 34 do 220	Od 1 do 104	0,89	4,35
Polietylen	Polietylen	200	2920	Od -50 do 150	Od -46 do 66	0,92	4,49

Rekomendacja dotycząca liczby kół zębatych i profili ślizgowych				
Zakres szerokości taśmy[a]		Minimalna liczba kół zębatych przypadających na wał[b]	Ślizgi	
cale	mm		Transportowa, górna strona przenośnika	Sekcja powrotna przenośnika
5	127	2	2	2
6	152	2	2	2
7	178	2	3	2
8	203	3	3	2
9	229	3	3	2
10	254	3	3	2
12	305	3	3	2
14	356	5	4	3
15	381	5	4	3
16	406	5	4	3
18	457	5	4	3
20	508	5	5	3
24	610	7	5	3
30	762	9	6	4
32	813	9	7	4
36	914	9	7	4
42	1067	11	8	5
48	1219	13	9	5
54	1372	15	10	6
60	1524	15	11	6
72	1829	19	13	7
84	2134	21	15	8
96	2438	25	17	9
120	3048	31	21	11
144	3658	37	25	13
W przypadku innych szerokości należy zastosować nieparzystą liczbę kół zębatych, oddalonych w osi centralnej o maksymalnie 4 cale (102 mm).[c]			Maksymalny odstęp od osi 6 cali (152 mm).	Maksymalny odstęp od osi 12 cali (305 mm)

[a] Dostępne są taśmy o dowolnej szerokości z przyrostem 0,50 cala (12,7 mm), zaczynając od 5 cali (127 mm). Jeśli faktyczna szerokość ma istotne znaczenie, należy skontaktować się z działem obsługi klienta firmy Intralox.

[b] Ta liczba jest minimalna. W przypadku zastosowań wymagających dużych obciążeń konieczne może być zastosowanie dodatkowych kół zębatych.

[c] Zablokować centralne koło zębate. Jeśli używane są tylko dwa koła zębate, należy zablokować koło znajdujące się po stronie czopu w wale napędowym. Aby uzyskać położenie kół zablokowanych, patrz Pierścienie ustalające i przesunięcie centralnego koła zębatego.

Współczynnik wytrzymałości

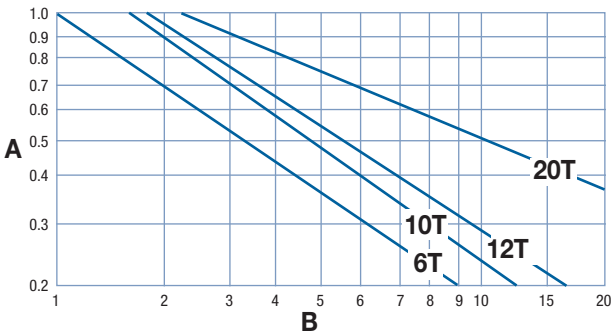

A współczynnik wytrzymałości
B stosunek prędkości do długości (V/L)
T liczba zębów
V prędkość taśmy, stopy/min (m/min)
L odległość między osiami wałów, stopy (m)

W celu uzyskania proporcji prędkości do długości należy podzielić prędkość taśmy przez odległość między osiami wałów. Współczynnik wytrzymałości można odczytać na przecięciu kolumny proporcji prędkości do długości i wiersza odpowiedniego koła. Więcej informacji zawiera Instrukcje doboru taśmy.

Odstęp kół zębatych jako funkcja wykorzystania wytrzymałości taśmy

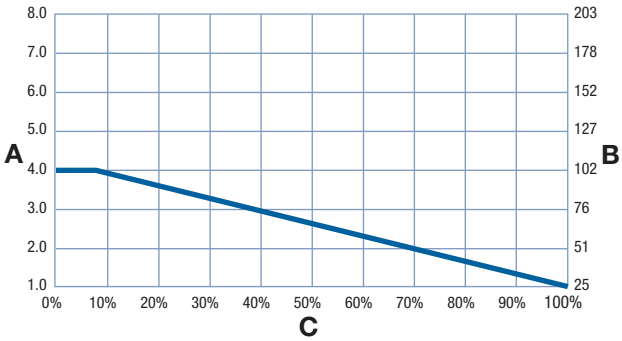

A odstęp kół w calach
B odstęp kół w mm
C dopuszczalne wykorzystanie wytrzymałości taśmy w %

Koło zębate EZ Clean™[a]

Liczba zębów (obrotowy ruch modułów wokół pinów)	Nom. Średnica podziałki		Nom. średnica zewnętrzna		Nom. szerokość piasty		Dostępne rozmiary otworów			
	cale	mm	cale	mm	cale	mm	Zaokrąglone w wymiarach[b]	Kwadratowe (cale)	Okrągłe (mm)[b]	Kwadratowe (mm)
6 (13,40%)	2,0	51	1,8	46	1,0	25	1,0		25	
10 (4,89%)	3,2	81	3,2	81	1,0	25	1,0	1,5	25	40
12 (3,41%)	3,9	99	3,8	97	1,0	25		1,5		40
20 (1,23%)	6,4	163	6,4	163	1,0	25		1,5		40

[a] Jeśli są używane koła poliuretanowe do taśm, których wytrzymałość szacowana jest na ponad 500 funtów-siła/stopę (7300 N/m), wartość ta zostanie obniżona do 500 funtów-siła/stopę (7300 N/m), a wszystkie pozostałe taśmy zachowują swoje opublikowane wartości znamionowe. Zakres temperatury poliuretanu wynosi od 0°F do 120°F(od -18°C do 49°C). Informacji o dostępności kół poliuretanowych udziela dział obsługi klienta firmy Intralox.

[b] amerykańskich rozmiary klina w kołach zębatych z otworem okrągłym są zgodne z normą ANSI B17.1-1967 (R1989), a metryczne rozmiary klina z normą DIN 6885.

Ukośne koła zębate EZ Clean™

Liczba zębów (obrotowy ruch modułów wokół pinów)	Nom. Średnica podziałki		Nom. średnica zewnętrzna		Nom. szerokość piasty		Dostępne rozmiary otworów			
	cale	mm	cale	mm	cale	mm	Okrągłe (cale)	Kwadratowe (cale)	Okrągłe (mm)	Kwadratowe (mm)
12 (3,41%)	3,9	99	3,8	97	2,0	50,8		1,5		40
16 (1,92%)	5,2	132	5,1	130	2,0	50,8		1,5		40
20 (1,23%)	6,4	163	6,4	163	2,0	50,8		1,5		40

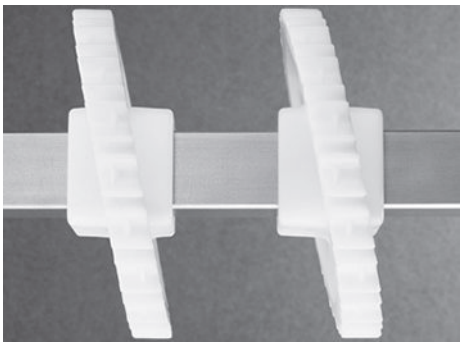

Koła zębate z polietylenu UHMW

Liczba zębów (obrotowy ruch modułów wokół pinów)	Nom. Średnica podziałki		Nom. średnica zewnętrzna		Nom. szerokość piasty		Dostępne rozmiary otworów			
	cale	mm	cale	mm	cale	mm	Okrągłe (cale)	Kwadratowe (cale)	Okrągłe (mm)	Kwadratowe (mm)
16 (1,92%)	5,3	135	5,1	130	1,0	25				40

Zabierak Open Hinge Flat Top (No-Cling)

Dostępna wysokość zabieraków		Dostępne materiały
cale	mm	
4,0	102	Acetal, polietylen, polipropylen, acetal wykrywalny promieniowaniem rentgenowskim

- Po obu stronach zabieraka znajdują się pionowe nieprzywierające żebra.
- Każdy zabierak wystaje ze środka modułu, stanowiąc jego integralną część, odlaną wraz z nim. Nie są wymagane żadne elementy łączące.
- Minimalny odstęp do brzegu wynosi 1,0 cal (25,4 mm)
- Można je przycinać na dowolną wysokość. Minimalna wysokość: 0,25 cala (6,4 mm).

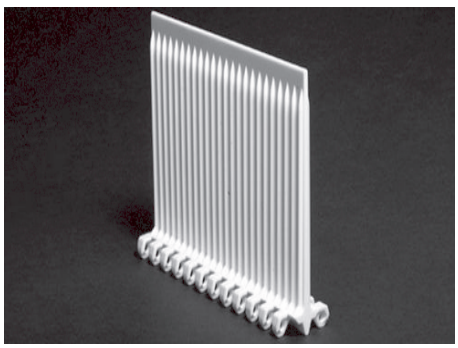

Zabieraki Mesh Nub Top Base (No-Cling)			
Dostępna wysokość zabieraków		Dostępne materiały	
cale	mm		
4,0	102	Acetal, polietylen	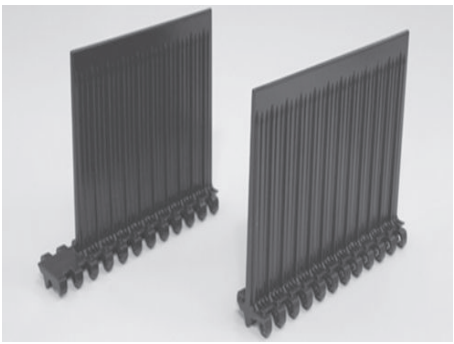

- Po obu stronach zabieraka znajdują się pionowe nieprzywierające żebra.
- Każdy zabierak wystaje ze środka modułu, stanowiąc jego integralną część, odlaną wraz z nim. Nie są wymagane żadne elementy łączące.
- Dostępne są niestandardowe wysokości zabieraków. Więcej informacji można uzyskać, kontaktując się z działem obsługi klienta firmy Intralox.
- Minimalny odstęp do brzegu wynosi 1,0 cal (25,4 mm).

Ograniczenia boczne			
Dostępne rozmiary		Dostępne materiały	
cale	mm		
2	51	Polipropylen	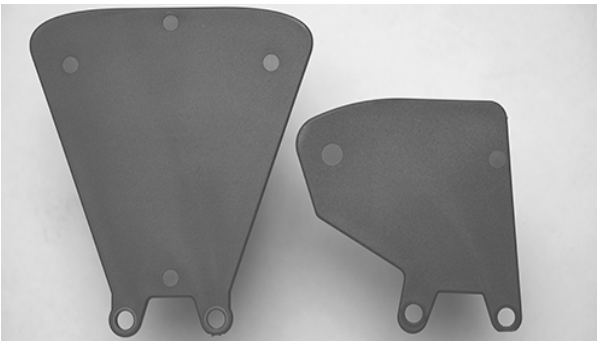
3	76		

- Mocowanie do taśmy za pomocą pinów. Nie są wymagane żadne inne elementy mocujące.
- Może być używany w wielu rzędach w celu oddzielenia produktu.
- Ograniczenia boczne są montowane z tylnymi częściami nachylonymi do wewnątrz, w kierunku produktu. Jest to orientacja przyjazna dla produktu. Możliwe jest zamówienie opcji wychylenia tylnych części na zewnątrz, w kierunku boków przenośnika.
- Obracając się wokół kół z 6 i 10 zębami, ograniczenia boczne rozstawiają się w wachlarz, pozostawiając nad sobą przerwę, przez którą mogą wypaść małe produkty. Ograniczenia boczne zapewniają całkowite zabezpieczenie, gdy poruszają się wokół koła zębatego z 12, 16 lub 20 zębami.
- Standardowy odstęp między ograniczeniami bocznymi a brzegiem zabieraka: 0,3 cala (7,6 mm).
- Minimalny odstęp od brzegu taśmy: 1,0 cala (25 mm)

WYMIARY RAMY PRZENOŚNIKA

Wszystkie przenośniki przeznaczone do stosowania z taśmami Intralox mają określone wymagania wymiarowe. Wymiary te podano w poniższej tabeli. Pełne opisy tych wymiarów znajdują się w części Wymiary ramy w rozdziale Wytyczne projektowe.

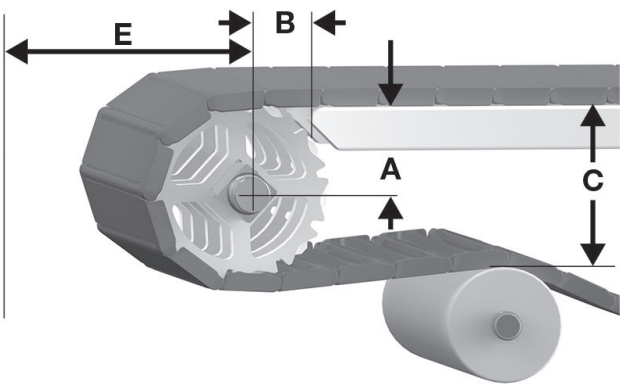

A odległość pionowa pomiędzy osią wału a górną częścią transportowej strony przenośnika, ± 0,03 cala (1 mm)
B odległość pozioma pomiędzy osią wału a początkiem transportowej strony przenośnika, ± 0,125 cala (3 mm)
C odległość pionowa pomiędzy górną częścią transportowej strony przenośnika a górną częścią elementów podtrzymujących na odcinku powrotnym
E minimalna odległość pozioma pomiędzy osią wału i innymi elementami

Rysunek 58: Wymiary A, B, C i E napędu

S1600 Wymiary ramy przenośnika										
Opis koła zębatego			A		B		C		E	
Średnica podziałki		Liczba zę-bów	Zakres (od dołu do góry)[a]							
cale	mm		cale	mm	cale	mm	cale	mm	cale	mm
Mesh Top, Open Hinge Flat Top										
2,0	51	6	0,67-0,80	17-20	1,10	28	2,00	51	1,26	32
3,2	81	10	1,34-1,42	34-36	1,56	40	3,24	82	1,88	48
3,9	99	12	1,67-1,73	42-44	1,70	43	3,86	98	2,19	56
5,2	132	16	2,31-2,36	59-60	1,99	51	5,13	130	2,83	72
6,4	163	20	2,96-3,00	75-76	2,25	57	6,39	162	3,46	88
Mesh Nub Top, Nub Top										
2,0	51	6	0,67-0,80	17-20	1,10	28	2,08	53	1,34	34
3,2	81	10	1,34-1,42	34-36	1,56	40	3,31	84	1,96	50
3,9	99	12	1,67-1,73	42-44	1,70	43	3,94	100	2,27	58
5,2	132	16	2,31-2,36	59-60	1,99	51	5,13	130	2,83	72
6,4	163	20	2,96-3,00	75-76	2,25	57	6,47	164	3,53	90
Mini Rib										
2,0	51	6	0,67-0,80	17-20	1,10	28	2,16	55	1,42	36
3,2	81	10	1,34-1,42	34-36	1,56	40	3,40	86	2,04	52
3,9	99	12	1,67-1,73	42-44	1,70	43	4,02	102	2,35	60
5,2	132	16	2,31-2,36	59-60	1,99	51	5,13	130	2,83	72
6,4	163	20	2,96-3,00	75-76	2,25	57	6,55	166	3,62	92

[a] W zastosowaniach ogólnych i zastosowaniach, w których nie jest istotny transport końcowy produktu wrażliwego na przechył, należy użyć najmniejszej wartości wymiaru.

ODSTĘP PŁYTKI STATYCZNEJ

Większość przenośników wymaga przerwy w każdym punkcie transferowym, aby uwzględnić efekt wielokąta przy zazębianiu i obrocie kół zębatych. Wymiary minimalne szczeliny podano w poniższej tabeli. Więcej informacji można znaleźć w Odstęp płytki statycznej w rozdziale Wytyczne projektowe.

S1600 odstęp płytki statycznej				
Opis koła zębatego			Minimalny odstęp	
Średnica podziałki		Liczba zębów		
cale	mm		cale	mm
2,0	51	6	0,134	3,4
3,2	81	10	0,079	2,0
3,9	99	12	0,066	1,7
6,4	163	20	0,039	1,0

SeamFree™ Minimum Hinge Flat Top

	cale	mm
Podziałka taśmy	1,00	25,4
Szerokość minimalna	4	102
Przyrosty szerokości	1,00	25,4
Wielkość otworów (w przybliżeniu)	-	-
Obszar otworów	0%	
Model zawiasów	Otwarty	
Mocowanie pinu; typ pinu	Zatrzaskowe piny z łbem	

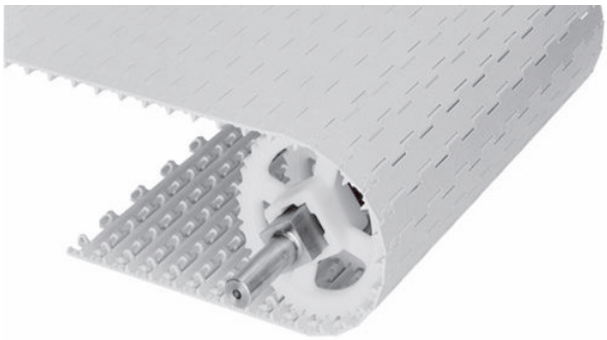

Uwagi na temat produktu

- **Przed przystąpieniem do projektowania przenośnika lub zamówieniem sprzętu należy skontaktować się z firmą Intralox, aby ustalić dokładne wymiary taśmy i stan zapasów.**
- Gładka, zamknięta górna powierzchnia z brzegami o całkowicie wyrównanej powierzchni.
- W pełni wyrzeźbione i zaokrąglone rogi: brak jakichkolwiek zagłębień lub ostrych krawędzi, gdzie mogłyby się zaczepiać i utrzymywać zanieczyszczenia.
- Taśmy o szerokości ponad 18 cali (457 mm) zawierają wiele modułów w jednym rzędzie, ale spoiny między nimi są zminimalizowane.
- Zawiasy z zakrzywioną powierzchnią ogniwa łączącego ułatwiają czyszczenie poprzez większą odsłoniętą powierzchnię zawiasu i pinu w czasie, gdy taśma obraca się wokół koła zębatego. To stosowane wyłącznie przez firmę Intralox rozwiązanie umożliwia znacznie lepszy proces czyszczenia tego obszaru.
- Listwa napędowa na spodzie taśmy w połączeniu opatentowanymi rynienkami odprowadza wodę i zanieczyszczenia na zewnątrz taśmy, ułatwiając i przyspieszając czyszczenie. Efektywność listwy napędowej została potwierdzona w próbach przeprowadzonych zarówno wewnętrznie, jak i na istniejących instalacjach.
- Każdy materiał taśmy ma domyślny materiał pinu. Dostępne są inne materiały pinu. Firma Intralox może pomóc w określeniu najlepszej kombinacji materiału taśmy i pinu dla danego zastosowania.
- Szczegółowe informacje na temat materiałów znajdują się na początku Linia produktów.
- Zaprojektowano pod kątem współpracy z ukośnymi kołami zębatymi EZ Clean S1600. Można używać także ze standardowymi kołami zębatymi EZ Clean S1600.

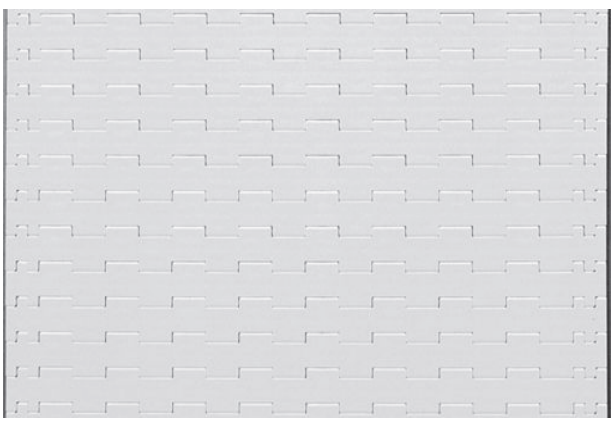

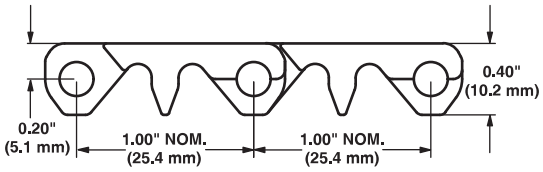

Dane taśmy

Materiał taśmy	Domyślny materiał pinu, średnica 0,18 cala (4,6 mm)	Wytrzymałość taśmy		Zakres temperatury (przy pracy ciągłej)		Masa taśmy	
		funt-siła/ stopę	N/m	°F	°C	funty/ stopę kw.	kg/m²
Acetal	Acetal	350	5110	Od -50 do 200	Od -46 do 93	1,47	7,18
Acetal	Polipropylen	325	4 740	Od 34 do 200	Od 1 do 93	1,40	6,84
Acetal	Polietylen	225	3 280	Od -50 do 150	Od -46 do 66	1,40	6,83

Rekomendacja dotycząca liczby kół zębatych i profili ślizgowych				
Zakres szerokości taśmy[a]		Minimalna liczba kół zębatych przypadających na wał[b]	Ślizgi	
cale	mm		Transportowa, górna strona przenośnika	Sekcja powrotna przenośnika
4	102	2	2	2
5	127	2	2	2
6	152	2	2	2
7	178	2	3	2
8	203	3	3	2
9	229	3	3	2
10	254	3	3	2
12	305	3	3	2
14	356	5	4	3
15	381	5	4	3
16	406	5	4	3
18	457	5	4	3
20	508	5	5	3
24	610	7	5	3
30	762	9	6	4
32	813	9	7	4
36	914	9	7	4
42	1067	11	8	5
48	1219	13	9	5
54	1372	15	10	6
60	1524	15	11	6
72	1829	19	13	7
84	2134	21	15	8
96	2438	25	17	9
120	3048	31	21	11
144	3658	37	25	13
W przypadku innych szerokości należy zastosować nieparzystą liczbę kół zębatych, oddalonych w osi centralnej o maksymalnie 4 cale (102 mm).[c]			Maksymalny odstęp od osi 6 cali (152 mm)	Maksymalny odstęp od osi 12 cali (305 mm)

[a] Dostępne są taśmy o dowolnej szerokości z przyrostem 1,0 cala (25,4 mm), zaczynając od 4 cali (101,6 mm). Jeśli faktyczna szerokość ma istotne znaczenie, należy skontaktować się z działem obsługi klienta firmy Intralox.

[b] Ta liczba jest minimalna. W przypadku zastosowań wymagających dużych obciążeń konieczne może być zastosowanie dodatkowych kół zębatych.

[c] Zablokować centralne koło zębate. Jeśli używane są tylko dwa koła zębate, należy zablokować koło znajdujące się po stronie czopu w wale napędowym. Aby uzyskać położenie kół zablokowanych, patrz Pierścienie ustalające i przesunięcie centralnego koła zębatego.

Współczynnik wytrzymałości

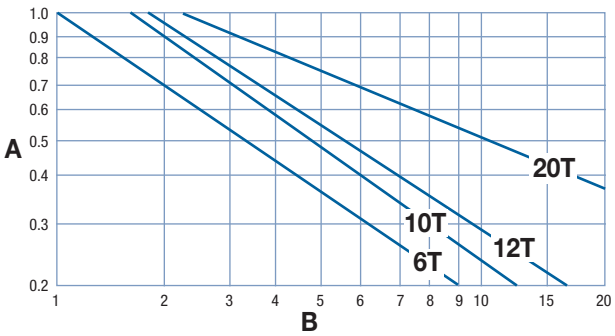

A współczynnik wytrzymałości
B stosunek prędkości do długości (V/L)
T liczba zębów
V prędkość taśmy, stopy/min (m/min)
L odległość między osiami wałów, stopy (m)

W celu uzyskania proporcji prędkości do długości należy podzielić prędkość taśmy przez odległość między osiami wałów. Współczynnik wytrzymałości można odczytać na przecięciu kolumny proporcji prędkości do długości i wiersza odpowiedniego koła. Więcej informacji zawiera Instrukcje doboru taśmy.

Odstęp kół zębatych jako funkcja wykorzystania wytrzymałości taśmy

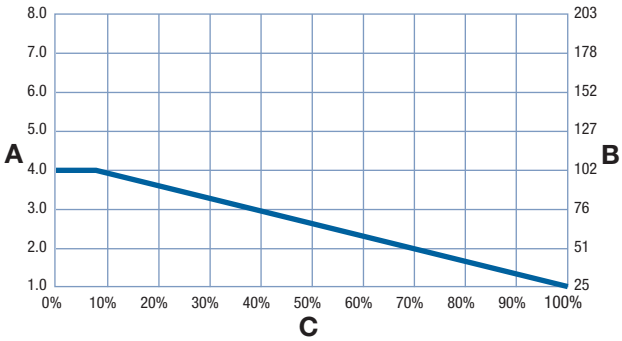

A odstęp kół w calach
B odstęp kół w mm
C dopuszczalne wykorzystanie wytrzymałości taśmy w %

Ukośne koła zębate EZ Clean™

Liczba zębów (obrotowy ruch modułów wokół pinów)	Nom. Średnica podziałki		Nom. średnica zewnętrzna		Nom. szerokość piasty		Dostępne rozmiary otworów			
	cale	mm	cale	mm	cale	mm	Okrągłe (cale)	Kwadratowe (cale)	Okrągłe (mm)	Kwadratowe (mm)
12 (3,41%)	3,9	99	3,8	97	2,0	50,8		1,5		40
16 (1,92%)	5,2	132	5,1	130	2,0	50,8		1,5		40
20 (1,23%)	6,4	163	6,4	163	2,0	50,8		1,5		40

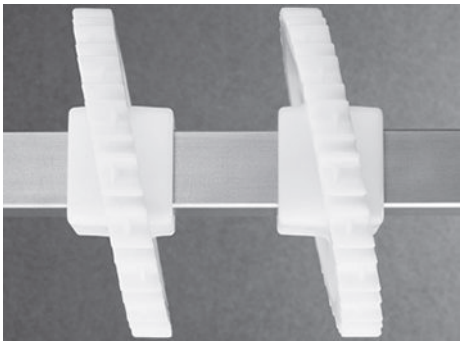

Zabierak Minimum Hinge Flat Top (podwójny typu No-Cling)

Dostępna wysokość zabieraków		Dostępne materiały
cale	mm	
3,0	76,2	Acetal

- Po obu stronach zabieraka znajdują się pionowe nieprzywierające żebra.
- Każdy zabierak wystaje ze środka modułu, stanowiąc jego integralną część, odlaną wraz z nim. Nie są wymagane żadne elementy łączące.
- Zabieraki można dociąć na minimalną wysokość 0,5 cala (12,7 mm).
- Zabieraki o nieparzystych szerokościach calowych mają marginesy o rozmiarze 1 cala (25,4 mm). Zabieraki o parzystych szerokościach calowych są dostępne do celów modernizacyjnych i wymagają zastosowania maszynowego wykonania marginesów, co wiąże się z widocznymi śladami po obróbce i modyfikacjach.

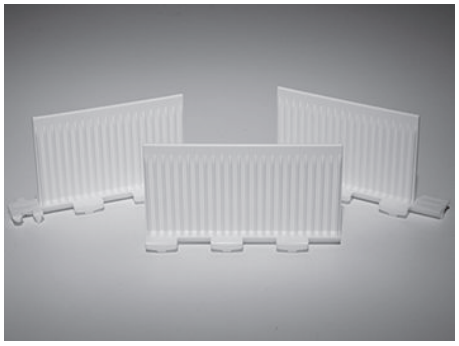

WYMIARY RAMY PRZENOŚNIKA

Wszystkie przenośniki przeznaczone do stosowania z taśmami Intralox mają określone wymagania wymiarowe. Wymiary te podano w poniższej tabeli. Pełne opisy tych wymiarów znajdują się w części Wymiary ramy w rozdziale Wytyczne projektowe.

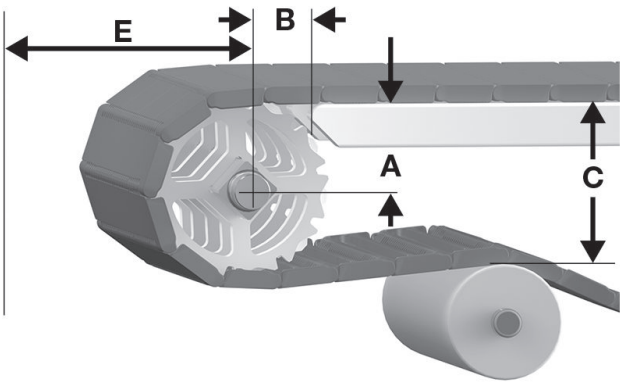

A odległość pionowa pomiędzy osią wału a górną częścią transportowej strony przenośnika, ± 0,03 cala (1 mm)
B odległość pozioma pomiędzy osią wału a początkiem transportowej strony przenośnika, ± 0,125 cala (3 mm)
C odległość pionowa pomiędzy górną częścią transportowej strony przenośnika a górną częścią elementów podtrzymujących na odcinku powrotnym
E minimalna odległość pozioma pomiędzy osią wału i innymi elementami

Rysunek 59: Wymiary A, B, C i E napędu

S1650 Wymiary ramy przenośnika										
Opis koła zębatego			A		B		C		E	
Średnica podziałki		Liczba zębów	Zakres (od dołu do góry)[a]							
cale	mm		cale	mm	cale	mm	cale	mm	cale	mm
SeamFree Minimum Hinge Flat Top										
2,0	51	6	0,67-0,80	17-20	1,10	28	2,00	51	1,26	32
3,2	81	10	1,34-1,42	34-36	1,56	40	3,24	82	1,88	48
3,9	99	12	1,67-1,73	42-44	1,70	43	3,86	98	2,19	56
5,2	132	16	2,31-2,36	59-60	1,99	51	5,13	130	2,83	72
6,4	163	20	2,96-3,00	75-76	2,25	57	6,40	163	3,46	88

[a] W zastosowaniach ogólnych i zastosowaniach, w których nie jest istotny transport końcowy produktu wrażliwego na przechył, należy użyć najmniejszej wartości wymiaru.

ODSTĘP PŁYTKI STATYCZNEJ

Większość przenośników wymaga przerwy w każdym punkcie transferowym, aby uwzględnić efekt wielokąta przy zazębianiu i obrocie kół zębatych. Wymiary minimalne szczeliny podano w poniższej tabeli. Więcej informacji można znaleźć w Odstęp płytki statycznej w rozdziale Wytyczne projektowe.

S1650 odstęp płytki statycznej				
Opis koła zębatego			Minimalny odstęp	
Średnica podziałki		Liczba zębów		
cale	mm		cale	mm
2,0	51	6	0,134	3,4
3,2	81	10	0,079	2,0
3,9	99	12	0,066	1,7
6,4	163	20	0,039	1,0

Flush Grid

	cale	mm
Podziałka taśmy	1,50	38,1
Szerokość minimalna	5	127
Przyrosty szerokości	1,00	25,4
Wielkość otworów (w przybliżeniu)	0,62 × 0,50	15,7 × 12,7
	0,70 × 0,26	17,8 × 6,6
Obszar otworów	37%	
Model zawiasów	Zamknięty	
Mocowanie pinu; typ pinu	Slidelox; bez łba	

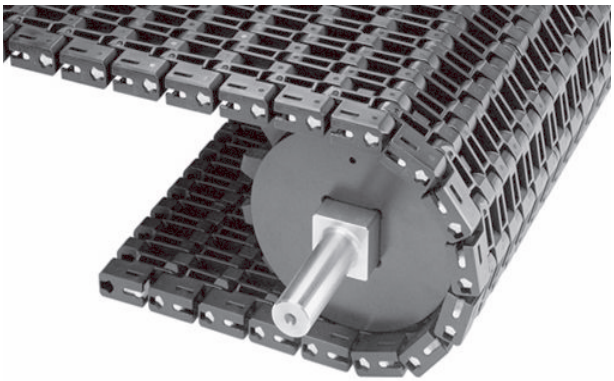

Uwagi na temat produktu

- **Przed przystąpieniem do projektowania przenośnika lub zamówieniem sprzętu należy skontaktować się z firmą Intralox, aby ustalić dokładne wymiary taśmy i stan zapasów.**
- Krawędzie o całkowicie wyrównanej powierzchni.
- Elementy Slidelox są dobrze widoczne, wykonane z pomarańczowego acetalu.
- Wielopinowa konstrukcja zawiasów znacznie ogranicza wykrzywianie. Każdy rząd zawiera dwa prostokątne piny.
- Każdy materiał taśmy ma domyślny materiał pinu. Dostępne są inne materiały pinu. Firma Intralox może pomóc w określeniu najlepszej kombinacji materiału taśmy i pinu dla danego zastosowania.
- Szczegółowe informacje na temat materiałów znajdują się na początku Linia produktów.
- Bardzo odporne na ścieranie koła zębate z poliuretanu z dużymi zębami z nadlewem.
- System odporny na ścieranie, którego trwałość jest od 2,5 do 3 razy większa niż w przypadku konwencjonalnych modułowych taśm z tworzyw sztucznych.
- Zapewnia znakomitą trwałość koła zębatego i taśmy, zwłaszcza w trudnych zastosowaniach związanych z transportem materiałów.
- Wymagania dotyczące przenośników: Firma Intralox zaleca stalowe powierzchnie transportowe z wzorem w jodełkę lub powierzchnie płaskie i ciągłe. Nie stosować prostych, równoległych ślizgów. Nie stosować w przenośnikach pchających.

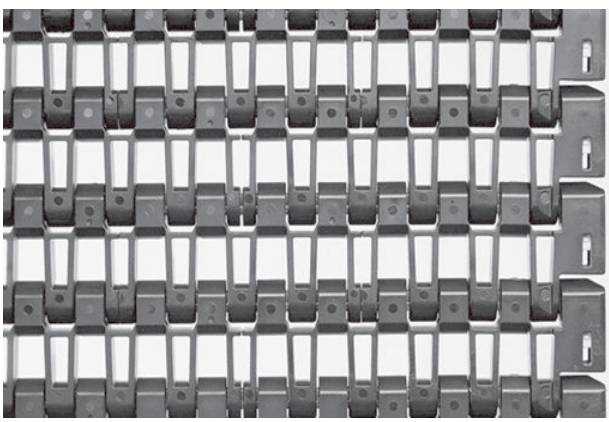

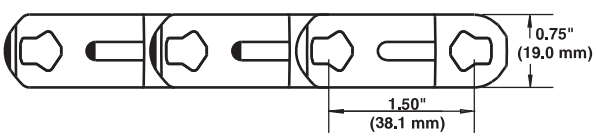

Dane taśmy

Materiał taśmy	Domyślny materiał pinu 0,25 × 0,17 cala (6,4 × 4,3 mm)	Wytrzymałość taśmy		Zakres temperatury (ciągły)[a]		Masa taśmy	
		funt-siła/ stopę	N/m	°F	°C	funty/ stopę kw.	kg/m²
Nylon AR	Nylon	1800	26 300	Od -50 do 240	Od -46 do 116	2,21	10,78
Wykrywalny nylon	Nylon	1500	21 900	Od -50 do 180	Od -46 do 82	2,28	11,13
Low Wear Plus	Low Wear Plus	500	7300	Od 0 do 120	Od -18 do 49	2,56	12,50

[a] Temperatura pracy koła zębatego musi mieścić się w zakresie od -40 do 160°F (-40 do 70°C). Taśmy używane w zakresie temperatury od 212 F do 240°F (100 C do 116°C) nie spełniają wymagań norm FDA.

Flush Grid Nub Top

	cale	mm
Podziałka taśmy	1,50	38,1
Szerokość minimalna	16	406,4
Przyrosty szerokości	1,00	25,4
Wielkość otworów (w przybliżeniu)	0,70 × 0,26	18 × 7
Obszar otworów	37%	
Obszar kontaktu z produktem	8%	
Model zawiasów	Zamknięty	
Mocowanie pinu; typ pinu	Slidelox; bez łba	

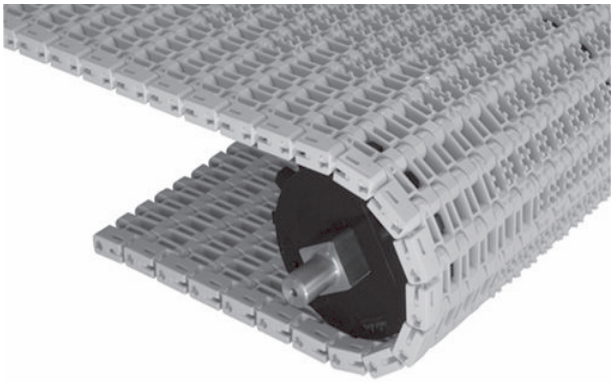

Uwagi na temat produktu

- **Przed przystąpieniem do projektowania przenośnika lub zamówieniem sprzętu należy skontaktować się z firmą Intralox, aby ustalić dokładne wymiary taśmy i stan zapasów.**
- Krawędzie o całkowicie wyrównanej powierzchni.
- Elementy Slidelox są dobrze widoczne, wykonane z pomarańczowego acetalu.
- Wielopinowa konstrukcja zawiasów znacznie ogranicza wykrzywianie. Każdy rząd zawiera dwa prostokątne piny.
- Każdy materiał taśmy ma domyślny materiał pinu. Dostępne są inne materiały pinu. Firma Intralox może pomóc w określeniu najlepszej kombinacji materiału taśmy i pinu dla danego zastosowania.
- Szczegółowe informacje na temat materiałów znajdują się na początku Linia produktów.
- Bardzo odporne na ścieranie, dzielone koła zębate z poliuretanu z dużymi zębami z nadlewem.
- System odporny na ścieranie, którego trwałość jest od 2,5 do 3 razy większa niż w przypadku konwencjonalnych modułowych taśm z tworzyw sztucznych.
- Zapewnia znakomitą trwałość koła zębatego i taśmy, zwłaszcza w trudnych zastosowaniach transportu materiałów.
- Wymagania dotyczące przenośników: Firma Intralox zaleca stalowe powierzchnie transportowe z wzorem w jodełkę lub powierzchnie płaskie i ciągłe. Nie stosować prostych, równoległych ślizgów. Nie stosować w przenośnikach pchających.
- Minimalny nominalny odstęp od brzegów wynosi na przemian 4 cale (102 mm) oraz 6 cali (152 mm).

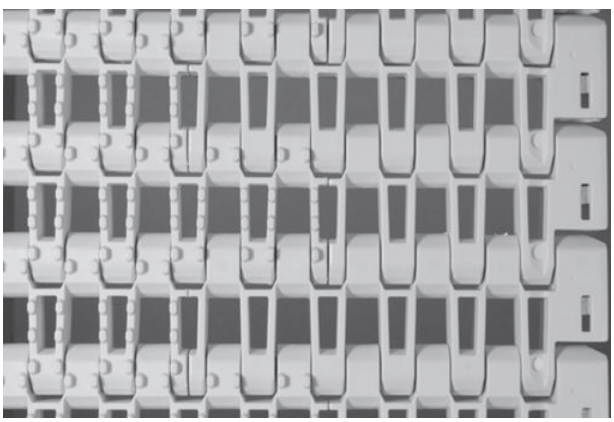

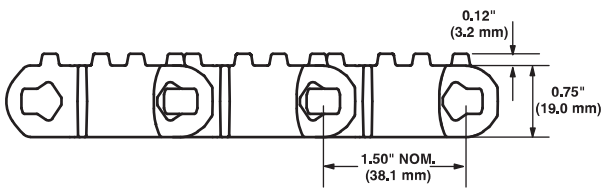

Dane taśmy

Materiał taśmy	Domyślny materiał pinu 0,25 × 0,17 cala (6,4 × 4,3 mm)	Wytrzymałość taśmy		Zakres temperatury (ciągły)[a]		Masa taśmy	
		funt-siła/ stopę	N/m	°F	°C	funty/ stopę kw.	kg/m²
Nylon (z atestem FDA)	Nylon	1800	26 300	Od -50 do 240	Od -46 do 116	2,21	10,78
Łatwo uwalniany, możliwy do śledzenia polipropylen	Nylon	1500	21 900	Od 34 do 220	Od 1 do 104	1,84	8,98
Low Wear Plus	Low Wear Plus	500	7300	Od 0 do 120	Od -18 do 49	2,58	12,60

[a] Temperatury koła zębatego muszą mieścić się w zakresie od -40 F do 160°F (-40 C do 70°C). Taśmy używane w temperaturze w zakresie od 212 F do 240°F (od 100 C do 116°C) nie spełniają wymagań norm FDA.

Transverse Roller Top™ (TRT™)

	cale	mm
Podziałka taśmy	1,475	37,5
Szerokość minimalna	12	304,8
Przyrosty szerokości (patrz *Uwagi na temat produktu*.)	2,00	50,8
Minimalna wielkość otwarcia (w przybliżeniu)	0,62 × 0,50	16 × 13
Maksymalna wielkość otwarcia (w przybliżeniu)	0,70 × 0,26	18 × 7
Obszar otworów	26%	
Model zawiasów	Zamknięty	
Mocowanie pinu; typ pinu	Zasłonięty brzeg, bez łba	

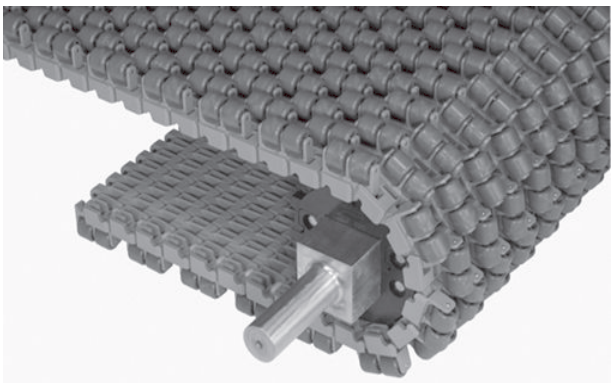

Uwagi na temat produktu

- **Przed przystąpieniem do projektowania przenośnika lub zamówieniem sprzętu należy skontaktować się z firmą Intralox, aby ustalić dokładne wymiary taśmy i stan zapasów.**
- Ośki rolek wykonano ze stali nierdzewnej w celu zwiększenia trwałości.
- Wymagany montaż co dwa rzędy.
- Dostępne w szerokościach stanowiących wielokrotność 2 cali (50,8 mm) poza szerokością taśmy 14 cali (356 mm), która nie jest dostępna.
- Każdy materiał taśmy ma domyślny materiał pinu. Dostępne są inne materiały pinu. Firma Intralox może pomóc w określeniu najlepszej kombinacji materiału taśmy i pinu dla danego zastosowania.
- Szczegółowe informacje na temat materiałów znajdują się na początku Linia produktów.
- Bardzo odporne na ścieranie, dzielone koła zębate z poliuretanu z dużymi zębami z nadlewem.
- Dostępne są dzielone koła zębate.
- Zapewnia znakomitą trwałość koła zębatego i taśmy, zwłaszcza w trudnych zastosowaniach transportu materiałów.
- Średnica rolki: 0,95 cala (24,1 mm).
- Długość rolki: 0,825 cala (21 mm).
- Odstęp rolek: 1,0 cal (25,4 mm).
- Minimalna średnica rolki w sekcji powrotnej przenośnika: 6,0 cali (152,4 mm).

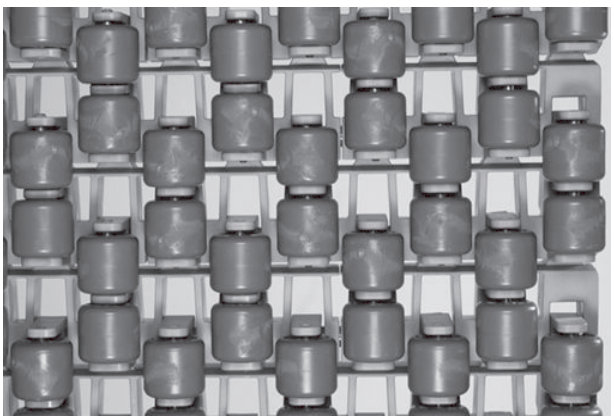

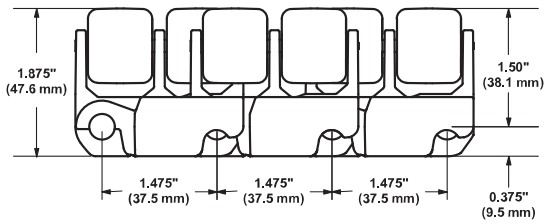

Dane taśmy

Materiał taśmy	Domyślny materiał pinu, średnica 0,31 cala (7,9 mm)	Wytrzymałość taśmy		Zakres temperatury (przy pracy ciągłej)		Masa taśmy	
		funt-siła/stopę	N/m	°F	°C	funty/stopę kw.	kg/m²
Polipropylen	Nylon	2 200	32 100	Od 34 do 200	Od 1 do 93	4,70	22,96

Rekomendacja dotycząca liczby kół zębatych i profili ślizgowych taśm Flush Grid oraz Flush Grid Nub Top				
Zakres szerokości taśmy[a]		Minimalna liczba kół zębatych przypadających na wał[b]	Ślizgi	
cale	mm		Transportowa, górna strona przenośnika	Sekcja powrotna przenośnika
5	127	2	Ślizgi należy umieszczać w układzie jodełkowym lub użyć płaskiej, ciągłej stronie transportowej. Nie stosować prostych, równoległych ślizgów.	Ślizgi należy umieszczać w układzie jodełkowym lub użyć sekcji powrotnej przenośnika. Nie stosować prostych, równoległych ślizgów.
6	152	2		
7	178	3		
8	203	3		
9	229	3		
10	254	3		
12	305	3		
14	356	3		
15	381	3		
16	406	5		
18	457	5		
20	508	5		
24	610	5		
30	762	7		
32	813	9		
36	914	11		
42	1067	13		
48	1219	15		
54	1372	17		
60	1524	19		
72	1829	23		
84	2134	27		
96	2438	31		
120	3048	39		
144	3658	47		
W przypadku innych szerokości należy zastosować nieparzystą liczbę kół zębatych w odstępach linii centrum wynoszących maksymalnie 4 cale (102 mm).[c]			Maksymalny odstęp od osi 6 cali (152 mm)	Maksymalny odstęp od osi 12 cali (305 mm)

[a] Dostępne są taśmy o dowolnej szerokości z przyrostem 1,00 cala (25,4 mm), zaczynając od 5 cali (127 mm). Jeśli faktyczna szerokość ma istotne znaczenie, należy skontaktować się z działem obsługi klienta firmy Intralox.

[b] Ta liczba jest minimalna. W przypadku zastosowań wymagających dużych obciążeń konieczne może być zastosowanie dodatkowych kół zębatych.

[c] Zablokować centralne koło zębate. Jeśli używane są tylko dwa koła zębate, należy zablokować koło znajdujące się po stronie czopu w wale napędowym. Aby uzyskać położenie kół zablokowanych, patrz Pierścienie ustalające i przesunięcie centralnego koła zębatego.

Rekomendacja dotycząca ilości kół zębatych i profili ślizgowych do Transverse Roller Top				
Zakres szerokości taśmy[a]		Minimalna liczba kół zębatych przypadających na wał[b]	Ślizgi	
cale	mm		Transportowa, górna strona przenośnika	Sekcja powrotna przenośnika
5	127	2	2	2
6	152	2	2	2
7	178	3	2	2
8	203	3	2	2
9	229	3	3	2
10	254	3	3	2
12	305	3	3	2
14	356	3	3	3
15	381	3	3	3
16	406	5	3	3
18	457	5	3	3
20	508	5	4	3
24	610	5	4	3

Rekomendacja dotycząca ilości kół zębatych i profili ślizgowych do Transverse Roller Top				
Zakres szerokości taśmy[a]		Minimalna liczba kół zębatych przypadających na wał[b]	Ślizgi	
cale	mm		Transportowa, górna strona przenośnika	Sekcja powrotna przenośnika
30	762	7	5	4
32	813	7	5	4
36	914	9	5	4
42	1067	9	6	5
48	1219	11	7	5
54	1372	11	7	6
60	1524	13	8	6
72	1829	15	9	7
84	2134	17	11	8
96	2438	21	12	9
120	3048	25	15	11
144	3658	29	17	13
W przypadku innych szerokości należy zastosować nieparzystą liczbę kół zębatych, oddalonych w osi centralnej o maksymalnie 4 cale (102 mm).[c]			Maksymalny odstęp od osi 6 cali (152 mm)	Maksymalny odstęp od osi 12 cali (305 mm)

[a] Dostępne są taśmy o dowolnej szerokości z przyrostem 1,00 cal (25,4 mm), zaczynając od 5 cali (127 mm). Jeśli faktyczna szerokość ma istotne znaczenie, należy skontaktować się z działem obsługi klienta firmy Intralox.

[b] Ta liczba jest minimalna. W przypadku zastosowań wymagających dużych obciążeń konieczne może być zastosowanie dodatkowych kół zębatych.

[c] Zablokować centralne koło zębate. Jeśli używane są tylko dwa koła zębate, należy zablokować koło znajdujące się po stronie czopu w wale napędowym. Aby uzyskać położenie kół zablokowanych, patrz Pierścienie ustalające i przesunięcie centralnego koła zębatego.

Współczynnik wytrzymałości

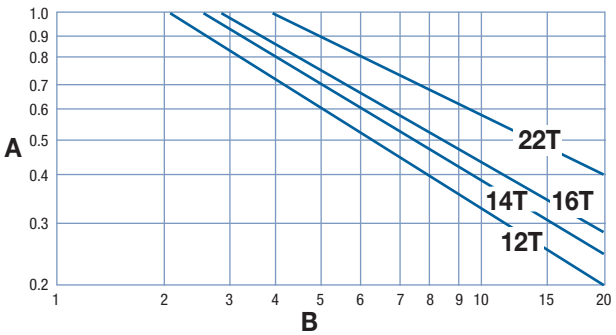

A współczynnik wytrzymałości
B stosunek prędkości do długości (V/L)
T liczba zębów
V prędkość taśmy, stopy/min (m/min)
L odległość między osiami wałów, stopy (m)

W celu uzyskania proporcji prędkości do długości należy podzielić prędkość taśmy przez odległość między osiami wałów. Współczynnik wytrzymałości można odczytać na przecięciu kolumny proporcji prędkości do długości i wiersza odpowiedniego koła. Więcej informacji zawiera Instrukcje doboru taśmy.

Odstęp kół zębatych jako funkcja wykorzystania wytrzymałości taśmy

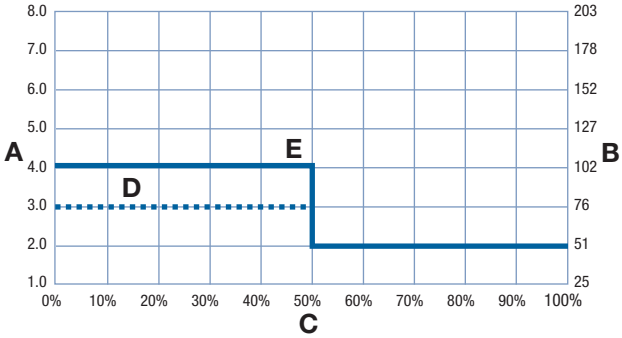

A odstęp kół w calach
B odstęp kół w mm
C dopuszczalne wykorzystanie wytrzymałości taśmy w %
D linia przerywana: Transverse Roller Top
E linia ciągła: taśmy Flush Grid i Flush Grid Nub Top

Koła zębate z poliuretanu bardzo odpornego na ścieranie

Liczba zębów (obrotowy ruch modułów wokół pinów)	Nom. Średnica podziałki		Nom. średnica zewnętrzna		Nom. szerokość piasty		Dostępne rozmiary otworów			
	cale	mm	cale	mm	cale	mm	Okrągłe (cale)	Kwadratowe (cale)	Okrągłe (mm)	Kwadratowe (mm)
12 (3,41%)	5,8	147	5,85	149	1,5	38		1,5		40
14 (2,51%)	6,7	170	6,80	173	1,5	38		1,5		40
16 (1,92%)	7,7	196	7,74	197	1,5	38		1,5, 2,5		40, 60
22 (1,02%)	10,5	267	10,59	269	1,5	38		2,5		

Koła zębate dzielone z poliuretanu bardzo odpornego na ścieranie

Liczba zębów (obrotowy ruch modułów wokół pinów)	Nom. Średnica podziałki		Nom. średnica zewnętrzna		Nom. szerokość piasty		Dostępne rozmiary otworów			
	cale	mm	cale	mm	cale	mm	Okrągłe (cale)	Kwadratowe (cale)	Okrągłe (mm)	Kwadratowe (mm)
14 (2,51%)	6,7	170	6,80	173	1,5	38		1,5, 2,5		40, 60
16 (1,92%)	7,7	196	7,74	197	1,5	38		1,5, 2,5		40, 60
22 (1,02%)	10,5	267	10,59	269	1,5	38		2,5, 3,5		60

Zabieraki typu Streamline

Dostępna wysokość zabieraków		Dostępne materiały
cale	mm	
4,0	102	Nylon (AR), wykrywalny nylon
6,0	152	

- Zabieraki Streamline są gładkie po obu stronach.
- Każdy zabierak wystaje ze środka modułu, stanowiąc jego integralną część, odlaną wraz z nim. Nie są wymagane żadne elementy łączące.
- Dostępne są niestandardowe wysokości zabieraków. Więcej informacji można uzyskać, kontaktując się z działem obsługi klienta firmy Intralox.
- Minimalny odstęp do brzegu wynosi 2,0 cale (51 mm).

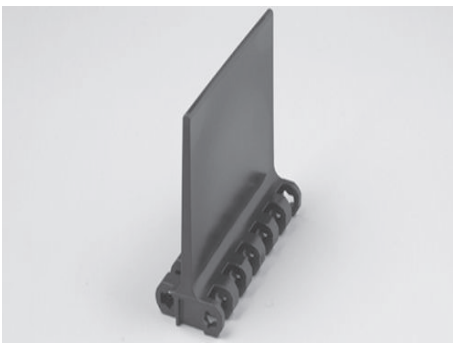

WYMIARY RAMY PRZENOŚNIKA

Wszystkie przenośniki przeznaczone do stosowania z taśmami Intralox mają określone wymagania wymiarowe. Wymiary te podano w poniższej tabeli. Pełne opisy tych wymiarów znajdują się w części Wymiary ramy w rozdziale Wytyczne projektowe.

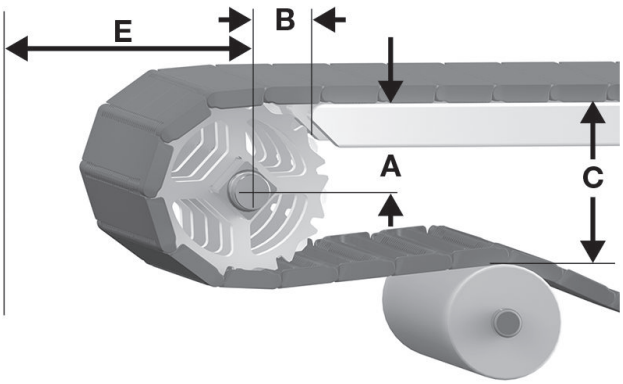

A odległość pionowa pomiędzy osią wału a górną częścią transportowej strony przenośnika, ± 0,03 cala (1 mm)
B odległość pozioma pomiędzy osią wału a początkiem transportowej strony przenośnika, ± 0,125 cala (3 mm)
C odległość pionowa pomiędzy górną częścią transportowej strony przenośnika a górną częścią elementów podtrzymujących na odcinku powrotnym
E minimalna odległość pozioma pomiędzy osią wału i innymi elementami

Rysunek 60: Wymiary A, B, C i E napędu

S1700 Wymiary ramy przenośnika										
Opis koła zębatego			A		B		C		E	
Średnica podziałki		Liczba zębów	Zakres (od dołu do góry)[a]							
cale	mm		cale	mm	cale	mm	cale	mm	cale	mm
Flush Grid										
5,8	147	12	2,36-2,46	60-62	2,42	61	5,67	144	3,27	83
6,7	170	14	2,85-2,93	72-74	2,63	67	6,61	168	3,74	95
7,7	196	16	3,33-3,40	85-86	2,81	71	7,56	192	4,22	107
10,5	267	22	4,78-4,83	121–123	3,30	84	10,41	264	5,64	143
Flush Grid Nub Top										
5,8	147	12	2,36-2,46	60-62	2,42	61	5,79	147	3,39	86
6,7	170	14	2,85-2,93	72-74	2,63	67	6,73	171	3,86	98
7,7	196	16	3,33-3,40	85-86	2,81	71	7,68	195	4,34	110
10,5	267	22	4,78-4,83	121–123	3,30	84	10,53	267	5,76	146
Transverse Roller Top										
5,8	147	12	2,42-2,52	61-64	2,36	60	6,92	176	4,46	113
6,7	170	14	2,91-3,00	74-76	2,56	65	7,87	200	4,93	125
7,7	196	16	3,40-3,47	86-88	2,73	69	8,81	224	5,41	137
10,5	267	22	4,84-4,90	123-124	3,20	81	11,67	296	6,83	173

[a] W zastosowaniach ogólnych i zastosowaniach, w których nie jest istotny transport końcowy produktu wrażliwego na przechył, należy użyć najmniejszej wartości wymiaru.

ODSTĘP PŁYTKI STATYCZNEJ

Większość przenośników wymaga przerwy w każdym punkcie transferowym, aby uwzględnić efekt wielokąta przy zazębianiu i obrocie kół zębatych. Wymiary minimalne szczeliny podano w poniższej tabeli. Więcej informacji można znaleźć w Odstęp płytki statycznej w rozdziale Wytyczne projektowe.

S1700 odstęp płytki statycznej				
Opis koła zębatego			Minimalny odstęp	
Średnica podziałki		Liczba zębów	cale	mm
cale	mm			
5,8	147	12	0,099	2,5
6,7	170	14	0,085	2,2
7,7	196	16	0,074	1,9
10,5	267	22	0,054	1,4

Flush Grid

	cale	mm
Podziałka taśmy	1,52	38,6
Szerokość minimalna	12	304,8
Szerokość maksymalna	120	3048
Przyrosty szerokości	1,00	25,4
Wielkość otworów (w przybliżeniu)	0,66 × 0,53	16,7 × 13,5
Obszar otworów	21%	
Model zawiasów	Zamknięty	
Mocowanie pinu; typ pinu	Slidelox; bez łba	

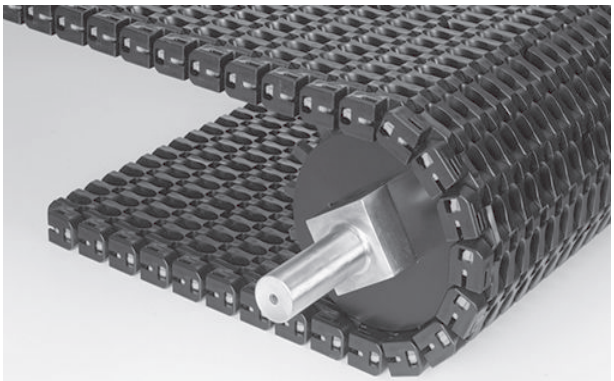

Uwagi na temat produktu

- **Przed przystąpieniem do projektowania przenośnika lub zamówieniem sprzętu należy skontaktować się z firmą Intralox, aby ustalić dokładne wymiary taśmy i stan zapasów.**
- Krawędzie o całkowicie wyrównanej powierzchni.
- Doskonale widoczny system zatrzymywania pinu łączącego Slidelox.
- Duże prześwity taśmy umożliwiają swobodny przepływ i odprowadzania wody.
- Półokrągła konstrukcja pinu w znaczący sposób redukuje jego zużycie i rozciąganie podziałki, co gwarantuje przewidywalną pracę i pozwala na zaplanowanie czynności konserwacyjnych w trudnych zastosowaniach.
- Każdy materiał taśmy ma domyślny materiał pinu. Dostępne są inne materiały pinu. Firma Intralox może pomóc w określeniu najlepszej kombinacji materiału taśmy i pinu dla danego zastosowania.
- Szczegółowe informacje na temat materiałów znajdują się na początku Linia produktów.
- Koła zębate z poliuretanu bardzo odpornego na ścieranie. Koło zębate z dużymi występami, które zapewniają niezawodne połączenie, wydłużają żywotność koła i usuwają zanieczyszczenia z kieszeni napędowych.
- Zapewnia znakomitą trwałość koła zębatego i taśmy, zwłaszcza w trudnych zastosowaniach transportu materiałów.
- Wymagania dotyczące przenośników: firma Intralox zaleca stalowe powierzchnie transportowe z wzorem w jodełkę lub powierzchnie płaskie i ciągłe. Nie stosować prostych, równoległych ślizgów. Nie stosować w przenośnikach pchających.
- Aby uzyskać szczegółowe wytyczne projektowe dotyczące przenośników, należy skontaktować się z działem obsługi klienta firmy Intralox.

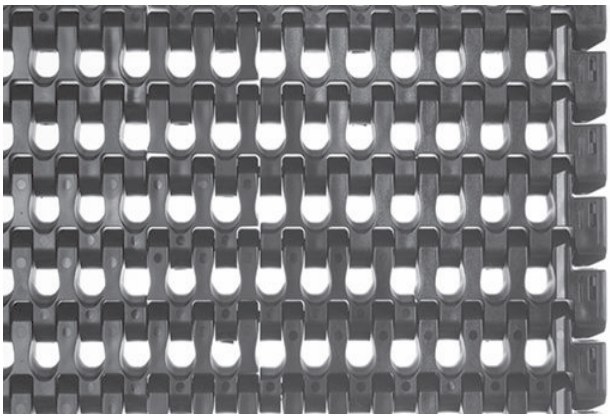

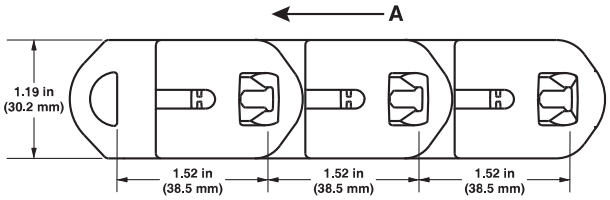

A preferowany kierunek ruchu

Dane taśmy

Materiał taśmy	Domyślny materiał pinu 0,5 cala (12,5 mm) półokrągły	Wytrzymałość taśmy		Zakres temperatury (przy pracy ciągłej)		Masa taśmy	
		funt-siła/ stopę	N/m	°F	°C	funty/ stopę kw.	kg/m²
Low Wear Plus	Stal nierdzewna	1200	17 500	Od 0 do 120	Od -18 do 49	7,10	34,66
LMAR	Stal nierdzewna	1800	26 300	Od 0 do 212	Od -18 do 100	6,73	32,86

Rekomendacja dotycząca ilości kół zębatych i profili ślizgowych Flush Grid				
Zakres szerokości taśmy[a]		Minimalna liczba kół zębatych przypadających na wał[b]	Ślizgi	
cale	mm		Transportowa, górna strona przenośnika	Sekcja powrotna przenośnika
12-14	305-356	5	Aby uzyskać konkretne wytyczne dotyczące transportowej strony przenośnika, należy skontaktować się z działem obsługi klienta firmy Intralox lub zapoznać się z wytycznymi dotyczącymi projektowania S1750.	Aby uzyskać konkretne wytyczne dotyczące sekcji powrotnej przenośnika, należy skontaktować się z działem obsługi klienta firmy Intralox lub zapoznać się z wytycznymi dotyczącymi projektowania S1750.
15-18	381-457	7		
20	508	9		
24	610	11		
30	762	13		
32	813	15		
36	914	17		
42	1067	19		
48	1219	23		
54	1372	25		
60	1524	29		
72	1829	35		
84	2134	41		
96	2438	47		
108	2743	53		
120	3038	59		
W przypadku innych szerokości należy zastosować nieparzystą liczbę kół zębatych w odstępach wynoszących maksymalnie 2 cale (51 mm) od osi.[c]				

[a] Dostępne są taśmy o dowolnej szerokości z przyrostem 1,00 cala (25,4 mm), zaczynając od 12 cali (305 mm). Jeśli faktyczna szerokość ma istotne znaczenie, należy skontaktować się z działem obsługi klienta firmy Intralox.

[b] Ta liczba jest minimalna. W przypadku zastosowań wymagających dużych obciążeń konieczne może być zastosowanie dodatkowych kół zębatych.

[c] Zablokować centralne koło zębate. Jeśli używane są tylko dwa koła zębate, należy zablokować koło znajdujące się po stronie czopu w wale napędowym. Aby uzyskać położenie kół zablokowanych, patrz Pierścienie ustalające i przesunięcie centralnego koła zębatego.

Współczynnik wytrzymałości

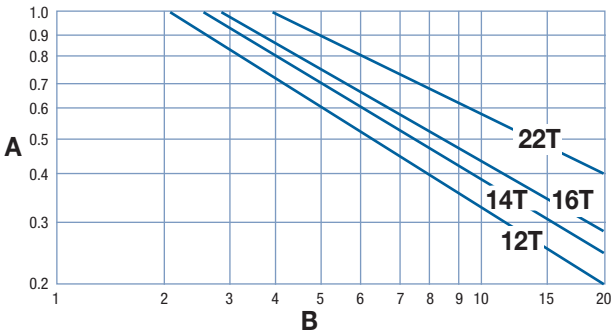

A współczynnik wytrzymałości
B stosunek prędkości do długości (V/L)
T liczba zębów
V prędkość taśmy, stopy/min (m/min)
L odległość między osiami wałów, stopy (m)

W celu uzyskania proporcji prędkości do długości należy podzielić prędkość taśmy przez odległość między osiami wałów. Współczynnik wytrzymałości można odczytać na przecięciu kolumny proporcji prędkości do długości i wiersza odpowiedniego koła. Więcej informacji zawiera Instrukcje doboru taśmy.

Odstęp kół zębatych jako funkcja wykorzystania wytrzymałości taśmy

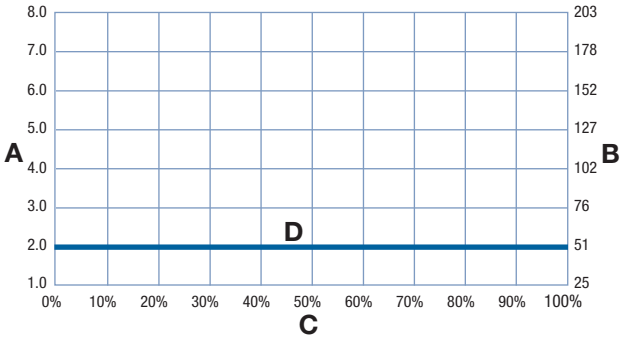

A odstęp kół w calach
B odstęp kół w mm
C dopuszczalne wykorzystanie wytrzymałości taśmy w %
D linia ciągła: Flush Grid

Koła zębate z poliuretanu bardzo odpornego na ścieranie											
Liczba zębów (obrotowy ruch modułów wokół pinów)	Nom. Średnica podziałki		Nom. średnica zewnętrzna		Nom. szerokość piasty		Dostępne rozmiary otworów				
	cale	mm	cale	mm	cale	mm	Okrągłe (cale)	Kwadratowe (cale)	Okrągłe (mm)	Kwadratowe (mm)	
16 (1,92%)	7,8	198	7,9	201	1,5	38		2,5		60	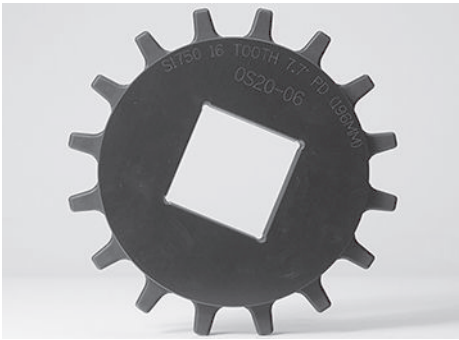
22 (1,02%)	10,6	269	10,9	277	1,5	38		2,5, 3,5		60	

Rozdzielające koło zębate łańcuchowe, bardzo odporne na ścieranie											
Liczba zębów (obrotowy ruch modułów wokół pinów)	Nom. Średnica podziałki		Nom. średnica zewnętrzna		Nom. szerokość piasty		Dostępne rozmiary otworów				
	cale	mm	cale	mm	cale	mm	Okrągłe (cale)	Kwadratowe (cale)	Okrągłe (mm)	Kwadratowe (mm)	
14 (2,51%)	6,8	173	6,9	175	1,5	38		1,5, 2,5		40, 60	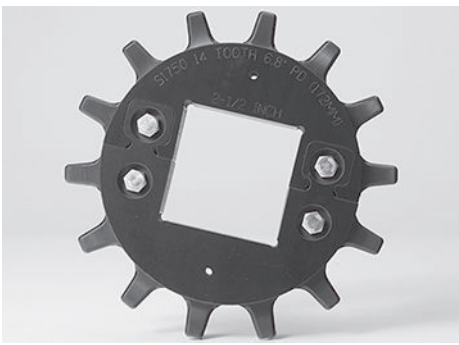
16 (1,92%)	7,8	198	7,9	201	1,5	38		1,5, 2,5		40, 60	
22 (1,02%)	10,6	269	10,9	277	1,5	38		2,5, 3,5		60	

Trzyczęściowy zabierak typu Streamline			
Wysokość zabieraków		Materiały	
cale	mm		
3.0	76	Low Wear Plus, LMAR	
4,0	102		

- Zabierak składa się z trzech części: modułu bazowego, załącznika i pinu.
- Zabieraki Streamline są gładkie po obu stronach.
- Dostępny w wersji bez wcięć. Pierwsze dostępne wcięcie wynosi 1,625 cala (41 mm). Więcej informacji można uzyskać, kontaktując się z działem obsługi klienta firmy Intralox.
- Możliwe jest przycięcie zabieraka do wymiaru 1,5 cala (38 mm). Jeżeli potrzebny jest krótszy zabierak, wówczas moduł bazowy zabieraka bez załącznika działa jako podniesione ogniwo o wymiarach 0,75 cala (19 mm). Więcej informacji można uzyskać, kontaktując się z działem obsługi klienta firmy Intralox.

Ślizg uretanowy			
Wymiary		Dostępne kolory	
cale	mm		
0,50 x 2 x 216	13 x 51 x 5486	Niebieski	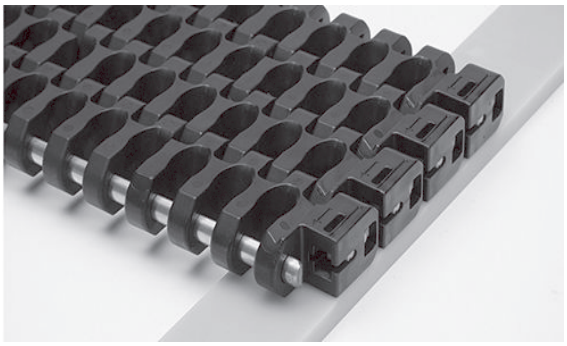

- Przeznaczone do użytku w suchych i mokrych zastosowaniach spożywczych oraz w kontakcie z jadalnymi tłuszczami stałymi. Nie używać do zastosowań wykorzystujących olej płynny.
- Informacje dotyczące obliczeń tarcia i wytrzymałości taśm skrętnych można uzyskać, kontaktując się z działem obsługi klienta firmy Intralox.
- Zakres temperatury wynosi od 32°F do 120°F (0°C to 49°C).

Metalowe koła zębate dzielone											
Liczba zębów (obrotowy ruch modułów wokół pinów)	Nom. Średnica podziałki		Nom. średnica zewnętrzna		Nom. szerokość piasty		Dostępne rozmiary otworów				
	cale	mm	cale	mm	cale	mm	Okrągłe (cale)	Kwadratowe (cale)	Okrągłe (mm)	Kwadratowe (mm)	
22 (1,02%)	10,6	269	10,7	272	1,625	41		2,5, 3,5		90	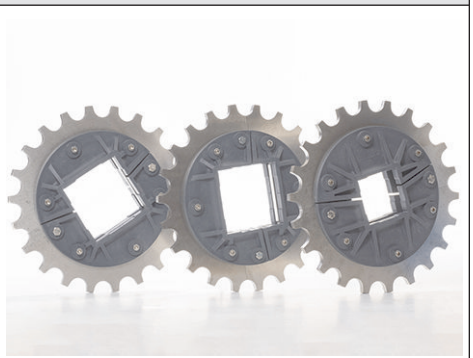

WYMIARY RAMY PRZENOŚNIKA

Wszystkie przenośniki przeznaczone do stosowania z taśmami Intralox mają określone wymagania wymiarowe. Wymiary te podano w poniższej tabeli. Pełne opisy tych wymiarów znajdują się w części Wymiary ramy w rozdziale Wytyczne projektowe.

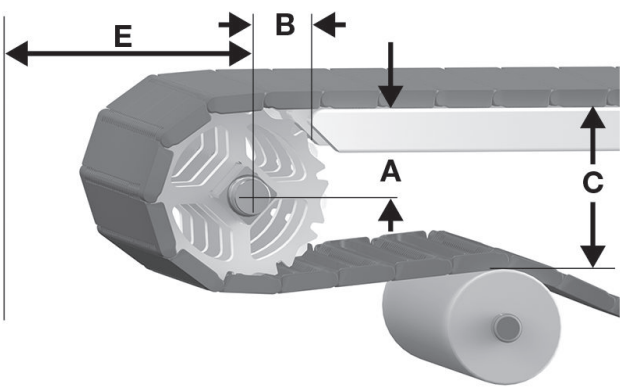

A odległość pionowa pomiędzy osią wału a górną częścią transportowej strony przenośnika, ± 0,03 cala (1 mm)
B odległość pozioma pomiędzy osią wału a początkiem transportowej strony przenośnika, ± 0,125 cala (3 mm)
C odległość pionowa pomiędzy górną częścią transportowej strony przenośnika a górną częścią elementów podtrzymujących na odcinku powrotnym
E minimalna odległość pozioma pomiędzy osią wału i innymi elementami

Rysunek 61: Wymiary A, B, C i E napędu

S1750 Wymiary ramy przenośnika										
Opis koła zębatego			A		B		C		E	
Średnica podziałki		Liczba zę-bów	Zakres (od dołu do góry)[a]							
cale	mm		cale	mm	cale	mm	cale	mm	cale	mm
Flush Grid										
6,8	173	14	2,72-2,81	69-71	2,83	72	6,81	173	4,06	103
7,8	198	16	3,21-3,29	82-84	3,04	77	7,77	197	4,54	115
10,6	269	22	4,67-4,73	119-120	3,68	93	10,65	271	5,98	152

[a] W zastosowaniach ogólnych i zastosowaniach, w których nie jest istotny transport końcowy produktu wrażliwego na przechył, należy użyć najmniejszej wartości wymiaru.

ODSTĘP PŁYTKI STATYCZNEJ

Większość przenośników wymaga przerwy w każdym punkcie transferowym, aby uwzględnić efekt wielokąta przy zazębianiu i obrocie kół zębatych. Wymiary minimalne szczeliny podano w poniższej tabeli. Więcej informacji można znaleźć w Odstęp płytki statycznej w rozdziale Wytyczne projektowe.

S1750 odstęp płytki statycznej				
Opis koła zębatego			Minimalny odstęp	
Średnica podziałki		Liczba zębów	cale	mm
cale	mm			
6,8	173	14	0,085	2,2
7,8	198	16	0,075	1,9
10,6	269	22	0,054	1,4

Flat Top

	cale	mm
Podziałka taśmy	2,50	63,5
Szerokość minimalna	5	127
Przyrosty szerokości	1,00	25,4
Rozmiar otworu	-	-
Obszar otworów	0%	
Model zawiasów	Otwarty	
Mocowanie pinu; typ pinu	Zasłonięty brzeg, bez łba	

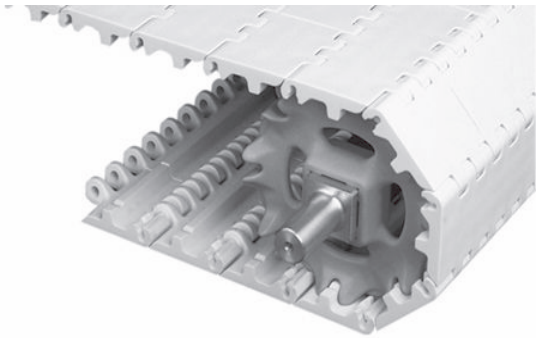

Uwagi na temat produktu

- **Przed przystąpieniem do projektowania przenośnika lub zamówieniem sprzętu należy skontaktować się z firmą Intralox, aby ustalić dokładne wymiary taśmy i stan zapasów.**
- Gładka, zamknięta górna powierzchnia z brzegami o całkowicie wyrównanej powierzchni.
- Odporna na uderzenia taśma przeznaczona do stosowania w szczególnie trudnych warunkach.
- Podobnie jak w przypadku S800 i S1600, listwa napędowa na spodzie tej taśmy odprowadza wodę i zanieczyszczenia na zewnątrz taśmy, ułatwiając i przyspieszając czyszczenie. Efektywność listwy napędowej została potwierdzona w próbach przeprowadzonych zarówno wewnętrznie, jak i na istniejących instalacjach.
- Zawiasy z zakrzywioną powierzchnią ogniwa łączącego ułatwiają czyszczenie poprzez większą odsłoniętą powierzchnię zawiasu i pinu w czasie, gdy taśma obraca się wokół koła zębatego.
- Każdy materiał taśmy ma domyślny materiał pinu. Dostępne są inne materiały pinu. Firma Intralox może pomóc w określeniu najlepszej kombinacji materiału taśmy i pinu dla danego zastosowania.
- Szczegółowe informacje na temat materiałów znajdują się na początku Linia produktów.
- Możliwość łatwej konwersji z S800 bez wprowadzania zbyt wielu zmian w ramie przenośnikowej w większości zastosowań w przemyśle mięsnym, ponieważ różnice wymiarów A, B, C i E w porównaniu do S800 nie przekraczają 0,25 cala (6 mm).

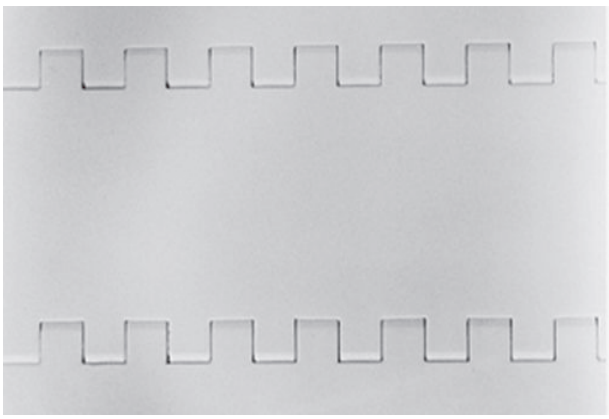

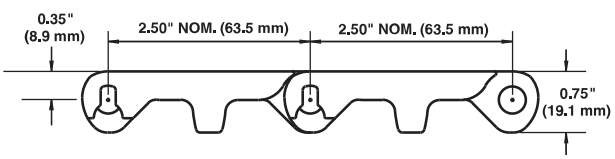

Dane taśmy

Materiał taśmy	Domyślny materiał pinu, średnica 0,31 cala (7,9 mm)	Wytrzymałość taśmy		Zakres temperatury (przy pracy ciągłej)		Masa taśmy	
		funt-siła/ stopę	N/m	°F	°C	funty/ stopę kw.	kg/m²
Polipropylen	Polipropylen	1200	17 500	Od 34 do 220	Od 1 do 104	2,06	10,06
Acetal	Polietylen	1200	17 500	Od -50 do 150	Od -46 do 66	3,36	16,40
Acetal	Polipropylen	1500	21 900	Od 34 do 200	Od 1 do 93	3,36	16,40
Acetal wykrywalny promieniowaniem rentgenowskim[a]	Polietylen	1000	14 600	Od -50 do 150	Od -46 do 66	3,77	18,41
PK	PK	1200	17 500	Od -40 do 176	Od -40 do 80	3,02	14,74
PK wykrywalny promieniowaniem rentgenowskim	PK	1200	17 500	Od -40 do 176	Od -40 do 80	3,52	17,19

[a] Zaprojektowany specjalnie do wykrywania przez aparaty rentgenowskie.

Mesh Top

	cale	mm
Podziałka taśmy	2,50	63,5
Szerokość minimalna	5	127
Przyrosty szerokości	1,00	25,4
Wielkość otworów (w przybliżeniu)	0,07 × 0,75	1,7 × 19,1
Obszar otworów	32%	
Model zawiasów	Otwarty	
Mocowanie pinu; typ pinu	Zasłonięty brzeg, bez łba	

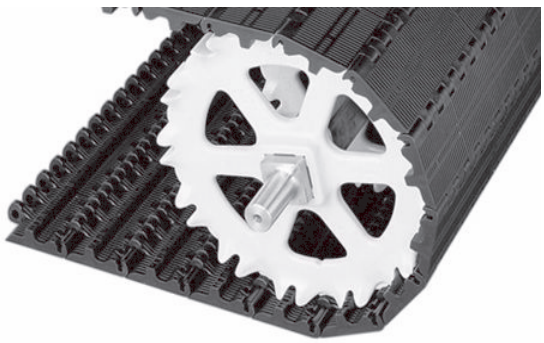

Uwagi na temat produktu

- **Przed przystąpieniem do projektowania przenośnika lub zamówieniem sprzętu należy skontaktować się z firmą Intralox, aby ustalić dokładne wymiary taśmy i stan zapasów.**
- Krawędzie o całkowicie wyrównanej powierzchni z pinami schowanymi w niszy zapobiegają uszkodzeniu brzegów i przemieszczaniu się pinów.
- Każdy materiał taśmy ma domyślny materiał pinu. Dostępne są inne materiały pinu. Firma Intralox może pomóc w określeniu najlepszej kombinacji materiału taśmy i pinu dla danego zastosowania.
- Szczegółowe informacje na temat materiałów znajdują się na początku Linia produktów.
- Dostępne są zabieraki i inne akcesoria.

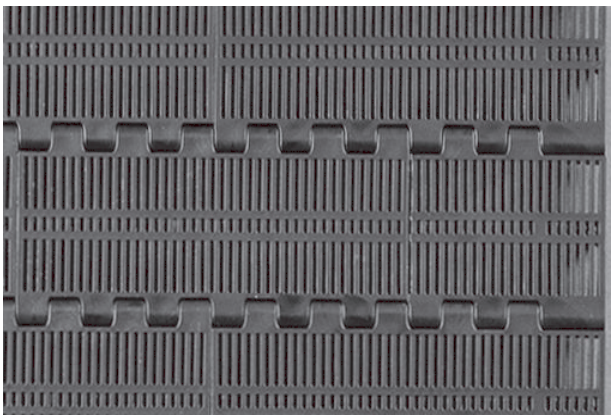

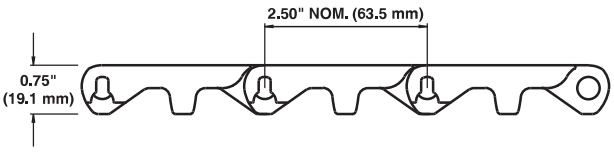

Dane taśmy

Materiał taśmy	Domyślny materiał pinu, średnica 0,31 cala (7,9 mm)	Wytrzymałość taśmy		Zakres temperatury (przy pracy ciągłej)		Masa taśmy	
		funt-siła/ stopę	N/m	°F	°C	funty/ stopę kw.	kg/m²
Polipropylen	Polipropylen	800	11 700	Od 34 do 220	Od 1 do 104	1,44	7,03
Acetal odporny na promienie UV	Acetal	1500	21 900	Od -50 do 200	Od -46 do 93	2,27	11,08
Polietylen	Polietylen	400	5 840	Od -50 do 150	Od -46 do 66	1,50	7,32
Nylon	Nylon	1000	14 600	Od -50 do 240	Od -46 do 116	1,81	8,84

Rekomendacja dotycząca liczby kół zębatych i profili ślizgowych				
Zakres szerokości taśmy[a]		Minimalna liczba kół zębatych przypadających na wał[b]	Ślizgi	
cale	mm		Transportowa, górna strona przenośnika	Sekcja powrotna przenośnika
5	127	1	2	2
6	152	2	2	2
7	178	2	2	2
8	203	2	2	2
9	229	2	2	2
10	254	2	3	2
12	305	3	3	2
14	356	3	3	3
15	381	3	3	3
16	406	3	3	3
18	457	3	3	3
20	508	3	4	3
24	610	5	4	3
30	762	5	5	4
32	813	5	5	4
36	914	7	5	4
42	1067	7	6	5
48	1219	9	7	5
54	1372	9	7	6
60	1524	11	8	6
72	1829	13	9	7
84	2134	15	11	8
96	2438	17	12	9
W przypadku innych szerokości należy zastosować nieparzystą liczbę kół zębatych w odstępach wynoszących maksymalnie 6 cali (152 mm) od osi.[c]			Maksymalny odstęp od osi 9 cali(229 mm)	Maksymalny odstęp od osi 12 cali (305 mm)

[a] Jeśli szerokość taśmy przekracza wartość podaną w tabeli, należy wybrać następny większy zakres szerokości zgodnie z wartościami minimalnymi materiału kół zębatych i profilów ślizgowych. Taśmy mogą mieć dowolną szerokość z przyrostem 1,00 cala (25,4 mm), zaczynając od 5,0 cali (127 mm). Jeśli faktyczna szerokość ma istotne znaczenie, należy skontaktować się z działem obsługi klienta firmy Intralox.

[b] Ta liczba jest minimalna. W przypadku zastosowań wymagających dużych obciążeń konieczne może być zastosowanie dodatkowych kół zębatych.

[c] Zablokować centralne koło zębate. Jeśli używane są tylko dwa koła zębate, należy zablokować koło znajdujące się po stronie czopu w wale napędowym. Aby uzyskać położenie kół zablokowanych, patrz Pierścienie ustalające i przesunięcie centralnego koła zębatego.

Współczynnik wytrzymałości

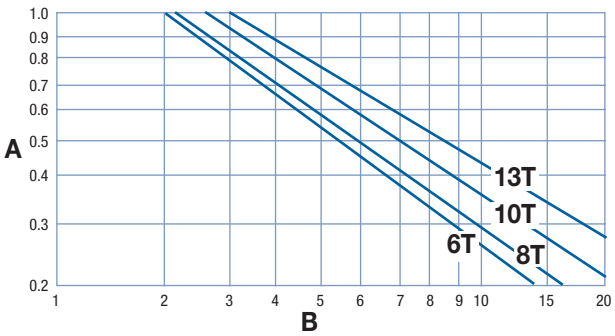

A współczynnik wytrzymałości
B stosunek prędkości do długości (V/L)
T liczba zębów
V prędkość taśmy, stopy/min (m/min)
L odległość między osiami wałów, stopy (m)

W celu uzyskania proporcji prędkości do długości należy podzielić prędkość taśmy przez odległość między osiami wałów. Współczynnik wytrzymałości można odczytać na przecięciu kolumny proporcji prędkości do długości i wiersza odpowiedniego koła. Więcej informacji zawiera Instrukcje doboru taśmy.

Odstęp kół zębatych jako funkcja wykorzystania wytrzymałości taśmy

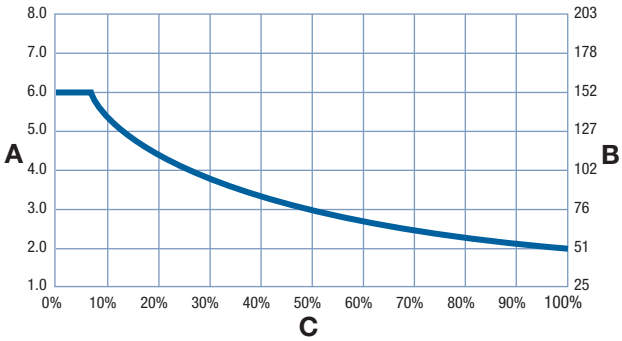

A odstęp kół w calach
B odstęp kół w mm
C dopuszczalne wykorzystanie wytrzymałości taśmy w %

Koła zębate EZ Clean™

Liczba zębów (obrotowy ruch modułów wokół pinów)	Nom. Średnica podziałki		Nom. średnica zewnętrzna		Nom. szerokość piasty		Dostępne rozmiary otworów			
	cale	mm	cale	mm	cale	mm	Okrągłe (cale)	Kwadratowe (cale)	Okrągłe (mm)	Kwadratowe (mm)
6 (13,40%)	5,0	127	4,6	117	1,5	38		1,5		40
8 (7,61%)	6,5	165	6,2	157	1,5	38		1,5		40
10 (4,89%)	8,1	206	7,8	198	1,5	38		1,5		40
13 (2,91%)	10,5	267	10,3	262	1,5	38		1,5, 2,5		40, 60

Ukośne koła zębate EZ Clean™

Liczba zębów (obrotowy ruch modułów wokół pinów)	Nom. Średnica podziałki		Nom. średnica zewnętrzna		Nom. szerokość piasty		Dostępne rozmiary otworów			
	cale	mm	cale	mm	cale	mm	Okrągłe (cale)	Kwadratowe (cale)	Okrągłe (mm)	Kwadratowe (mm)
8 (7,61%)	6,5	165	6,2	157	2,0	50,8		1,5		40

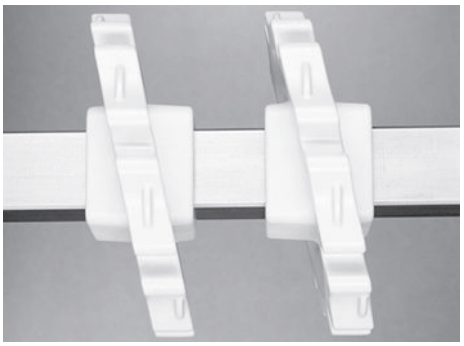

Zabieraki odporne na uderzenia

Dostępna wysokość zabieraków		Dostępne materiały
cale	mm	
4,0	102	Acetal, PK, polietylen, polipropylen, acetal wykrywalny promieniowaniem rentgenowskim

- Każdy zabierak wystaje ze środka modułu, stanowiąc jego integralną część, odlaną wraz z nim. Nie są wymagane żadne elementy łączące.
- Dostępne są niestandardowe wysokości zabieraków. Więcej informacji można uzyskać, kontaktując się z działem obsługi klienta firmy Intralox.

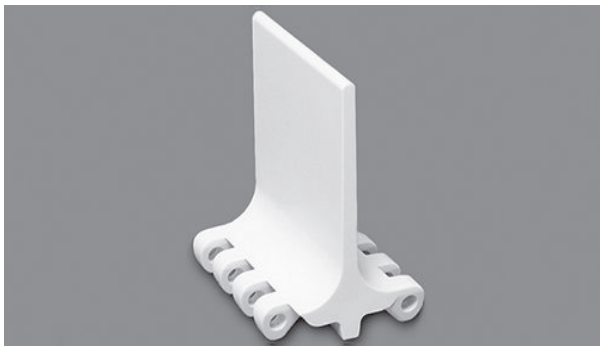

Zestaw ściągacza taśmy Intralox

Ściągacz jednotaśmowy	Amerykańskie Jednostki amerykańskie	Jednostki metryczne
Długość	14,4 cala	365,8 mm
Szerokość	4,2 cala	106,7 mm
Wysokość	0,5 cala	12,7 mm
Waga	2 lb	0,9 kg
Zestaw ściągacza taśmy		
Waga	6 lb	2,7 kg

- Możliwość stosowania na powierzchniach transportowych i sekcjach powrotnych przenośników, aby montować, złączać lub rozłączać zgodne z nimi taśmy.
- Podwyższone bezpieczeństwo pracowników.
- Zmniejszenie liczby osób potrzebnych do zamontowania lub wymontowania dużych lub nachylonych taśm.
- Zmniejszenie ryzyka uszkodzenia taśmy, które może doprowadzić do zanieczyszczenia obcymi materiałami.
- W zestawie znajdują się dwa ściągacze taśmy i jeden pas z mechanizmem grzechotkowym Intralox.
- Solidna metalowa konstrukcja z dedykowanym metalowym prętem, który blokuje się w ściągaczu taśmy.
- Wytrawiony kod QR na narzędziu umożliwia przejście do filmu instruktażowego.
- Zgodność z taśmami S800, S888 i S1800. Informacje na temat bieżącej zgodności można uzyskać w dziale obsługi klienta firmy Intralox

WYMIARY RAMY PRZENOŚNIKA

Wszystkie przenośniki przeznaczone do stosowania z taśmami Intralox mają określone wymagania wymiarowe. Wymiary te podano w poniższej tabeli. Pełne opisy tych wymiarów znajdują się w części Wymiary ramy w rozdziale Wytyczne projektowe.

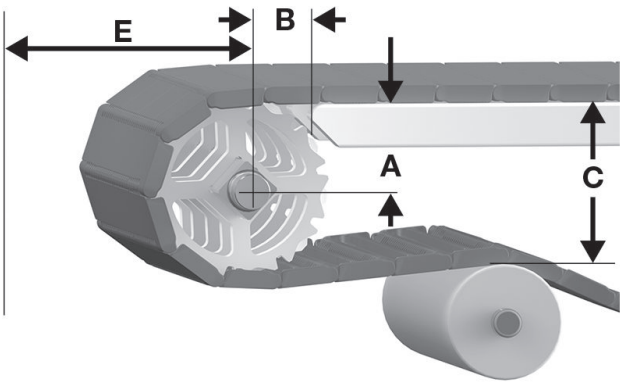

A odległość pionowa pomiędzy osią wału a górną częścią transportowej strony przenośnika, ± 0,03 cala (1 mm)
B odległość pozioma pomiędzy osią wału a początkiem transportowej strony przenośnika, ± 0,125 cala (3 mm)
C odległość pionowa pomiędzy górną częścią transportowej strony przenośnika a górną częścią elementów podtrzymujących na odcinku powrotnym
E minimalna odległość pozioma pomiędzy osią wału i innymi elementami

Rysunek 62: Wymiary A, B, C i E napędu

S1800 Wymiary ramy przenośnika										
Opis koła zębatego			A		B		C		E	
Średnica podziałki		Liczba zębów	Zakres (od dołu do góry)[a]							
cale	mm		cale	mm	cale	mm	cale	mm	cale	mm
Flat Top, Mesh Top										
5,0	127	6	1,77-2,10	45-53	1,87	47	4,95	126	2,91	74
6,5	165	8	2,62-2,87	66-73	2,23	57	6,48	165	3,68	93
8,1	206	10	3,45-3,65	88-93	2,59	66	8,04	204	4,46	113
10,5	267	13	4,67-4,82	119-123	3,02	77	10,40	264	5,64	143

[a] W zastosowaniach ogólnych i zastosowaniach, w których nie jest istotny transport końcowy produktu wrażliwego na przechył, należy użyć najmniejszej wartości wymiaru.

ODSTĘP PŁYTKI STATYCZNEJ

Większość przenośników wymaga przerwy w każdym punkcie transferowym, aby uwzględnić efekt wielokąta przy zazębianiu i obrocie kół zębatych. Wymiary minimalne szczeliny podano w poniższej tabeli. Więcej informacji można znaleźć w Odstęp płytki statycznej w rozdziale Wytyczne projektowe.

S1800 odstęp płytki statycznej				
Opis koła zębatego			Minimalny odstęp	
Średnica podziałki				
cale	mm	Liczba zębów	cale	mm
5,0	127	6	0,150	3,8
6,5	165	8	0,108	2,8
8,1	206	10	0,091	2,3
10,5	267	13	0,074	1,9

Raised Rib

	cale	mm
Podziałka taśmy	2,07	52,6
Szerokość minimalna	15	381
Przyrosty szerokości	1,00	25,4
Rozmiar otworu	-	-
Obszar otworów	27%	
Model zawiasów	Zamknięty	
Mocowanie pinu; typ pinu	Shuttleplug; bez łba	

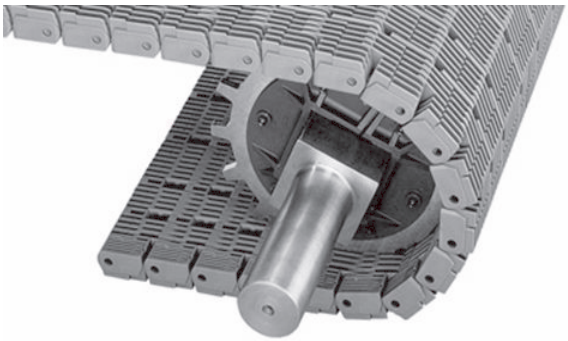

Uwagi na temat produktu

- **Przed przystąpieniem do projektowania przenośnika lub zamówieniem sprzętu należy skontaktować się z firmą Intralox, aby ustalić dokładne wymiary taśmy i stan zapasów.**
- Zwiększona grubość modułu i średnica pinu zapewniają lepszą wytrzymałość taśmy i dłuższy okres użytkowania.
- Wysokie żebra taśmy i mocne palce zapewniają niezawodne transfery.
- Specjalnie zaprojektowany materiał modułu z żywicy zapewnia zwiększoną odporność na chemikalia i zmiany temperatury.
- Każdy materiał taśmy ma domyślny materiał pinu. Dostępne są inne materiały pinu. Firma Intralox może pomóc w określeniu najlepszej kombinacji materiału taśmy i pinu dla danego zastosowania.
- Szczegółowe informacje na temat materiałów znajdują się na początku Linia produktów.
- Minimalne natężenie wsteczne wymagane do zachowania zazębiania się kół zębatych.
- Dostępność dzielonych kół zębatych dla ułatwienia montażu.

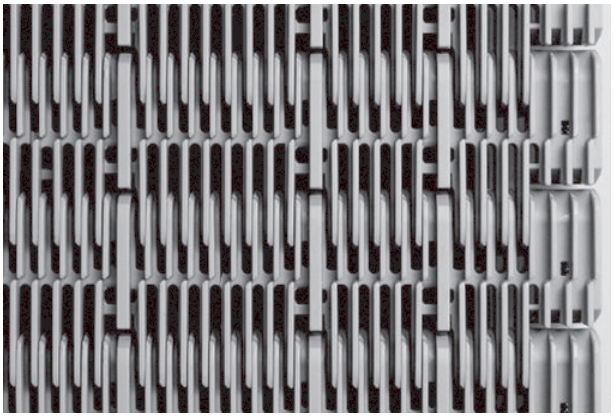

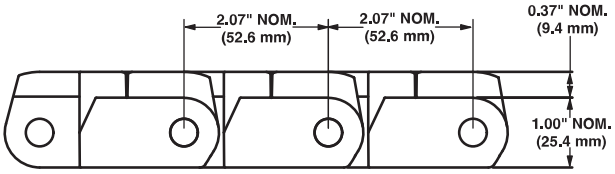

Dane taśmy

Materiał taśmy	Domyślny materiał pinu, średnica 0,38 cala (9,7 mm)	Wytrzymałość taśmy		Zakres temperatury (przy pracy ciągłej)		Masa taśmy	
		funt-siła/ stopę	N/m	°F	°C	funty/ stopę kw.	kg/m²
Polipropylen Enduralox	Polipropylen	4000	58 400	Od 34 do 220	Od 1 do 104	3,90	19,04

Rekomendacja dotycząca liczby kół zębatych i profili ślizgowych				
Zakres szerokości taśmy[a]		Minimalna liczba kół zębatych przypadających na wał[b]	Ślizgi	
cale	mm		Transportowa, górna strona przenośnika	Sekcja powrotna przenośnika
15	381	3	3	3
18	457	3	3	3
24	610	5	4	3
30	762	5	5	4
36	914	7	5	4
42	1067	7	6	5
48	1219	9	7	5
54	1372	9	7	6
60	1524	11	8	6
72	1829	13	9	7
84	2134	15	11	8
96	2438	17	12	9
120	3048	21	15	11
144	3658	25	17	13
W przypadku innych szerokości należy zastosować nieparzystą liczbę kół zębatych, oddalonych w osi centrum o maksymalnie 6 cali (152 mm).[c]			Maksymalny odstęp od osi 9 cali(229 mm)	Maksymalny odstęp od osi 12 cali (305 mm)

[a] Jeśli szerokość taśmy przekracza wartość podaną w tabeli, należy wybrać następny większy zakres szerokości zgodnie z wartościami minimalnymi materiału kół zębatych i profilów ślizgowych. Jeśli faktyczna szerokość ma istotne znaczenie, należy skontaktować się z działem obsługi klienta firmy Intralox.

[b] Ta liczba jest minimalna. W przypadku zastosowań wymagających dużych obciążeń konieczne może być zastosowanie dodatkowych kół zębatych.

[c] Zablokować centralne koło zębate. Jeśli używane są tylko dwa koła zębate, należy zablokować koło znajdujące się po stronie czopu w wale napędowym. Aby uzyskać położenie kół zablokowanych, patrz Pierścienie ustalające i przesunięcie centralnego koła zębatego.

Współczynnik wytrzymałości

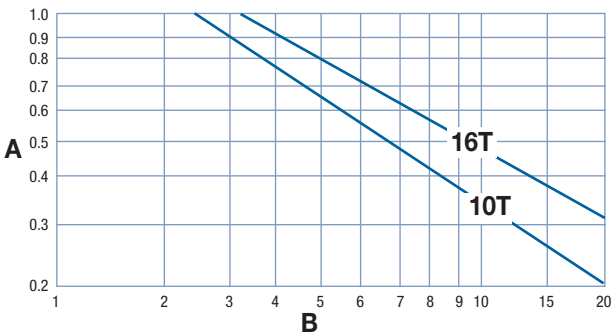

A współczynnik wytrzymałości
B stosunek prędkości do długości (V/L)
T liczba zębów
V prędkość taśmy, stopy/min (m/min)
L odległość między osiami wałów, stopy (m)

W celu uzyskania proporcji prędkości do długości należy podzielić prędkość taśmy przez odległość między osiami wałów. Współczynnik wytrzymałości można odczytać na przecięciu kolumny proporcji prędkości do długości i wiersza odpowiedniego koła. Więcej informacji zawiera Instrukcje doboru taśmy.

Odstęp kół zębatych jako funkcja wykorzystania wytrzymałości taśmy

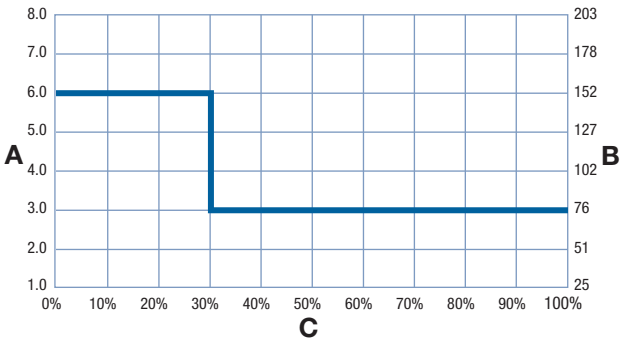

A odstęp kół w calach
B odstęp kół w mm
C dopuszczalne wykorzystanie wytrzymałości taśmy w %

Metalowe koła zębate dzielone

Liczba zębów (obrotowy ruch modułów wokół pinów)	Nom. Średnica podziałki		Nom. średnica zewnętrzna		Nom. szerokość piasty		Dostępne rozmiary otworów			
	cale	mm	cale	mm	cale	mm	Okrągłe (cale)	Kwadratowe (cale)	Okrągłe (mm)	Kwadratowe (mm)
10 (4,89%)	6,7	170	7,0	177	1,7	43		2,5		60
15 (2,19%)	10,0	254	10,3	262	1,7	43		3,5		
16 (1,92%)	10,6	269	11,0	279	1,7	43	3,5	3,5		90

Palcowe płyty transferowe wykonane z dwóch materiałów

Dostępne szerokości		Liczba palców	Dostępne materiały
cale	mm		
6,0	152	18	Palce z tworzywa termoplastycznego wypełnionego włóknem szklanym, acetalowa płytka tylna

- Zapewnia wysoką wytrzymałość palców oraz niskie tarcie części tylnej.
- Część tylna o niskim współczynniku tarcia jest na stałe przymocowana do dwóch wkładek grzebieniowych od dużej wytrzymałości.
- Eliminują problemy z transferem i przechylaniem produktu. Między żebrami taśmy rozciąga się 18 palców, co umożliwia płynny i ciągły przepływ produktu w czasie, gdy taśma zazębia się z kołami zębatymi
- Można je z łatwością zamontować na ramie przenośnikowej za pomocą dołączonych do zestawu śrub kołnierzowych. Śruby należy przykryć kołpakami zatrzaskowymi, aby obce materiały nie wpadały do gniazd.
- Wydłużona część tylna posiada trzy otwory mocujące. Osprzęt montażowy jest sprzedawany osobno i obejmuje podkładki owalne ze stali nierdzewnej oraz śruby. W zestawie znajdują się ponadto plastikowe osłony śruby.

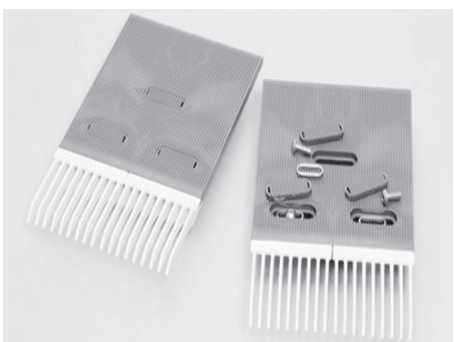

Wymagania dotyczące wymiarów dla montażu dwumateriałowych palcowych płyt transferowych S1900

	cale	mm
F	3,50	89
G	0,31	8
H	9,56	243
I	5,91	150
J	3,00	76
K	1,45	37
L	5,50	140
1	5,98	151,9

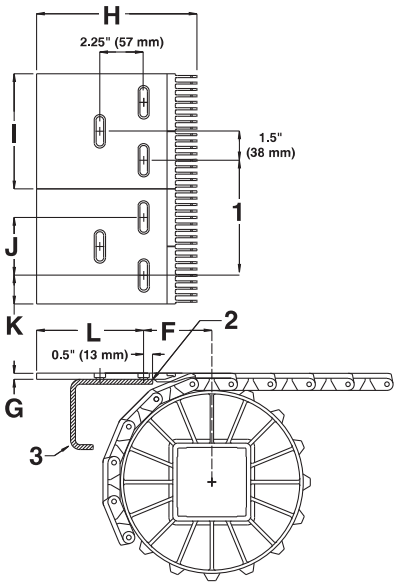

1 odstęp między palcowymi płytami transferowymi w temperaturze otoczenia
2 skręt 0,5 cala (13 mm) (krawędź wiodąca elementu ramy)
3 element ramy
Rysunek 63: Palcowa płyta transferowa i zespół przenośnika

Samoczynnie czyszczące się płytki palcowe[a]

Dostępna szerokość		Liczba palców	Dostępne materiały
cale	mm		
6	152	18	Tworzywo termoplastyczne z wypełnieniem szklanym

- System składa się z palcowej płyty transferowej i brzegowej taśmy transferowej, które zaprojektowano do współpracy.
- Gładka, płaska powierzchnia górna znacznie usprawnia ruch poprzeczny pojemników.
- Ma ona krawędzie o całkowicie wyrównanej powierzchni i jest wyposażona w system utrzymywania z pinami z łbem oraz nylonowe piny zapewniające najwyższą odporność na ścieranie.
- System ten eliminuje konieczność używania zamiatacza, ramienia spychającego lub szerszych płytek transferowych. Transfery przebiegają płynnie, a czyszczenie odbywa się w 100% automatycznie, umożliwiając transfery pod kątem prostym niezależnie od typu pojemnika.
- Idealne do zastosowań w wyższych/niższych temperaturach i przy częstej zmianie produktów.
- Ten system jest dwukierunkowy i umożliwia stosowanie tej samej taśmy do transferu lewo- i prawostronnego.
- Kompatybilne z wszystkimi seriami i typami taśm Intralox na przenośnikach podawana i rozładunku.
- System może transferować produkt z i na taśmy Intralox serii 400, serii 1200 i serii 1900 Raised Rib.
- Konstrukcja jest na tyle solidna, że spełnia wymagania trudnych zastosowań związanych z transportem opakowań szklanych.
- Możliwość łatwego zamontowania i przymocowania do płytek montażowych dowolnej grubości, śrubami ze stali nierdzewnej i owalnymi podkładkami, które pozwalają na ruch zgodnie z rozszerzaniem się i kurczeniem taśmy.
- Osprzęt ze stali nierdzewnej jest sprzedawany osobno.

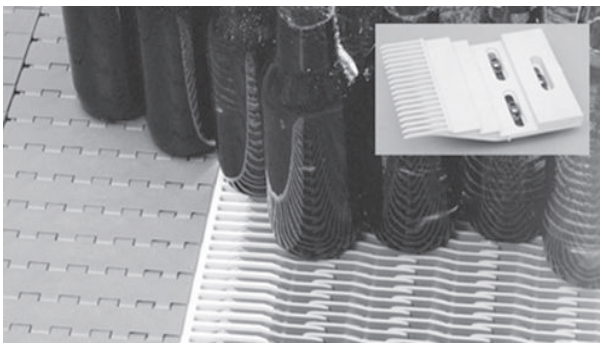

[a] Na licencji firmy Rexnord U.S. Numery patentów 7,314,130 i 7,448,490

Wymogi dotyczące wymiarów dla montażu samoczynnie czyszczących się palcowych płyt transferowych S1900[a]		
	cale	mm
F	5,25	133,4
G	1,15	29,2
H	8,05	204,5
I	5,93	150,6
J	2,92	74,2
K	1,51	38,4
L	2,71	68,8
1	5,98	151,9

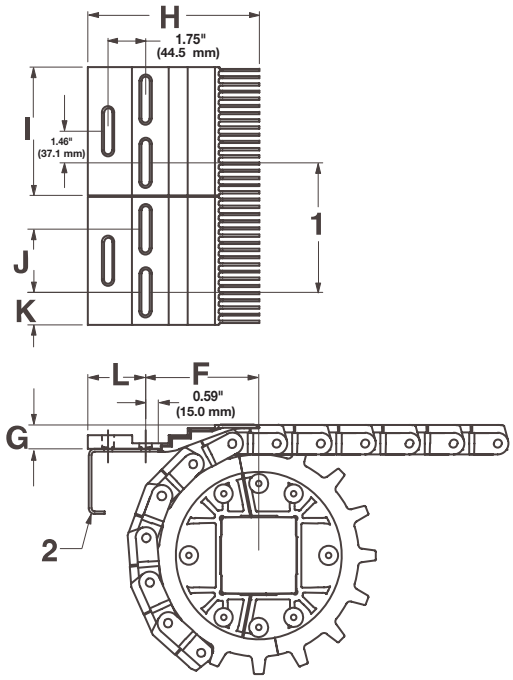

1 odstęp między palcowymi płytami transferowymi w temperaturze otoczenia
2 element ramy
Rysunek 64: Palcowa płyta transferowa i zespół przenośnika

[a] Na licencji firmy Rexnord U.S. Numery patentów 7,314,130 i 7,448,490

WYMIARY RAMY PRZENOŚNIKA

Wszystkie przenośniki przeznaczone do stosowania z taśmami Intralox mają określone wymagania wymiarowe. Wymiary te podano w poniższej tabeli. Pełne opisy tych wymiarów znajdują się w części Wymiary ramy w rozdziale Wytyczne projektowe.

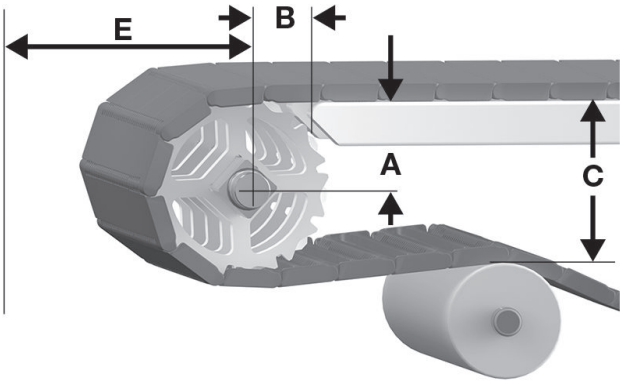

A odległość pionowa pomiędzy osią wału a górną częścią transportowej strony przenośnika, ± 0,03 cala (1 mm)
B odległość pozioma pomiędzy osią wału a początkiem transportowej strony przenośnika, ± 0,125 cala (3 mm)
C odległość pionowa pomiędzy górną częścią transportowej strony przenośnika a górną częścią elementów podtrzymujących na odcinku powrotnym
E minimalna odległość pozioma pomiędzy osią wału i innymi elementami
Rysunek 65: Wymiary A, B, C i E napędu

S1900 Wymiary ramy przenośnika										
Opis koła zębatego			A		B		C		E	
Średnica podziałki		Liczba zę-bów	Zakres (od dołu do góry)[a]							
cale	mm		cale	mm	cale	mm	cale	mm	cale	mm
Raised Rib										
6,7	170	10	2,69-2,85	68-72	2,82	72	7,08	180	4,29	109
10,0	254	15	4,37-4,48	111-114	3,52	89	10,33	262	5,91	150
10,6	269	16	4,71-4,81	120-122	3,65	93	11	279	6,25	159

[a] W zastosowaniach ogólnych i zastosowaniach, w których nie jest istotny transport końcowy produktu wrażliwego na przechył, należy użyć najmniejszej wartości wymiaru.

ODSTĘP PŁYTKI STATYCZNEJ

Większość przenośników wymaga przerwy w każdym punkcie transferowym, aby uwzględnić efekt wielokąta przy zazębianiu i obrocie kół zębatych. Wymiary minimalne szczeliny podano w poniższej tabeli. Więcej informacji można znaleźć w Odstęp płytki statycznej w rozdziale Wytyczne projektowe.

S1900 odstęp płytki statycznej				
Opis koła zębatego			Minimalny odstęp	
Średnica podziałki		Liczba zębów	cale	mm
cale	mm			
6,7	170	10	0,164	4,2
10,0	254	15	0,109	2,8
10,6	269	16	0,102	2,6

Transverse Roller Top™ (TRT™)

	cale	mm
Podziałka taśmy	2,00	50,8
Szerokość minimalna	8	203
Przyrosty szerokości	2,00	50,8
Wielkość otworów (w przybliżeniu)	0,43 × 0,53	10,9 × 13,5
Obszar otworów	17,8%	
Model zawiasów	Otwarty	
Mocowanie pinu; typ pinu	„Drzwi stodoły”, bez łba	

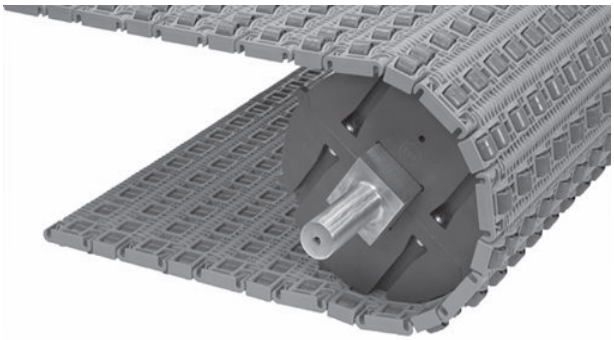

Uwagi na temat produktu

- **Przed przystąpieniem do projektowania przenośnika lub zamówieniem sprzętu należy skontaktować się z firmą Intralox, aby ustalić dokładne wymiary taśmy i stan zapasów.**
- Wykorzystuje rolki acetalowe z osiami z tworzywa sztucznego.
- Każdy materiał taśmy ma domyślny materiał pinu. Dostępne są inne materiały pinu. Firma Intralox może pomóc w określeniu najlepszej kombinacji materiału taśmy i pinu dla danego zastosowania.
- Szczegółowe informacje na temat materiałów znajdują się na początku Linia produktów.
- Zaprojektowane do przenoszenia pod kątem 90 stopni.
- Koła zębate są wyposażone w duże klockowe zęby.
- Zaleca się stosowanie dzielonych kół S4400 z naprzemiennymi zębami z wypełnieniem ze włókna szklanego.
- Solidna konstrukcja zapewnia znakomitą trwałość koła zębatego i taśmy, zwłaszcza w trudnych zastosowaniach transportu materiałów.
- Dostępne są szczegółowe wytyczne dotyczące projektowania przenośników. Więcej informacji można uzyskać, kontaktując się z działem obsługi klienta firmy Intralox.
- Długość taśmy należy regulować w odstępach 4-calowych (10,16 cm), co dwa rzędy.
- Średnica rolki: 0,95 cala (24,1 mm).
- Długość rolki: 0,825 cala (20,9 mm).
- Standardowy odstęp rolki od brzegu taśmy wynosi: 0,26 cala(6,6 mm).
- Odstęp rolek: 2 cale(50,8 mm).

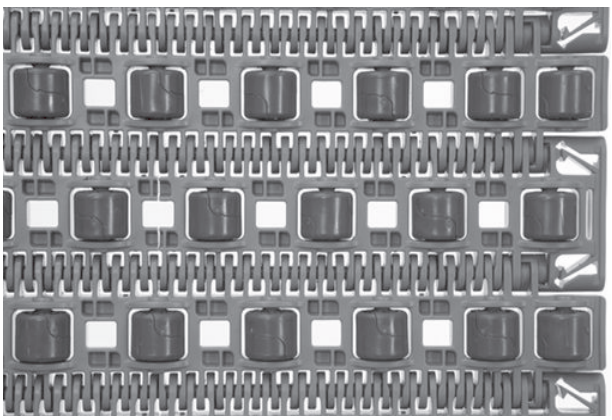

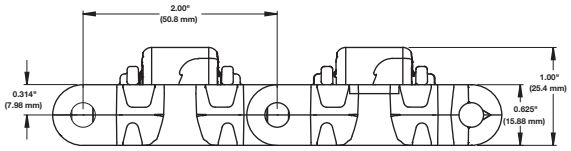

Dane taśmy

Materiał taśmy	Domyślny materiał pinu, średnica 0,24 cala (6,1 mm)	Wytrzymałość taśmy prostej		Zakres temperatury (przy pracy ciągłej)		Masa taśmy	
		funt-siła/stopę	N/m	°F	°C	funty/stopę kw.	kg/m²
Polipropylen	Nylon	2 200	32 100	Od 34 do 200	Od 1 do 93	2,25	10,985

Rekomendacja dotycząca liczby kół zębatych i profili ślizgowych				
Zakres szerokości taśmy[a]		Minimalna liczba kół zębatych przypadających na wał[b]	Ślizgi	
cale	mm		Transportowa, górna strona przenośnika	Sekcja powrotna przenośnika
10-14	254-356	2	3	2
16-18	406-457	3	3	3
20-24	508-610	3	4	3
26	660	4	4	3
28-32	711-813	4	5	3
34-36	864-914	5	5	4
38-42	965-1 067	5	6	4
44	1118	6	6	5
46-50	1168–1270	6	7	5
52-54	1321–1372	7	7	5
56-60	1422–1524	7	8	6
62	1575	8	8	6
64-68	1626–1727	8	9	6
70–72	1778–1829	9	9	6
74-78	1879–1981	9	10	7
80	2 032	10	10	7
Maksymalny odstęp od osi 9 cali(229 mm), minimalny odstęp od brzegu gładkiego			Maksymalny odstęp od osi 9 cali(229 mm)	Maksymalny odstęp: 12 cali (304,8 mm)

[a] Jeśli szerokość taśmy przekracza wartość podaną w tabeli, należy wybrać następny większy zakres szerokości zgodnie z wartościami minimalnymi materiału kół zębatych i profilów ślizgowych. Taśmy mogą mieć dowolną szerokość z przyrostem 2,00 cala (51 mm), zaczynając od szerokości minimalnej 10 cala (254 mm). Jeśli faktyczna szerokość ma istotne znaczenie, należy skontaktować się z działem obsługi klienta firmy Intralox.

[b] Ta liczba jest minimalna. W przypadku zastosowań wymagających dużych obciążeń konieczne może być zastosowanie dodatkowych kół zębatych.

Współczynnik wytrzymałości

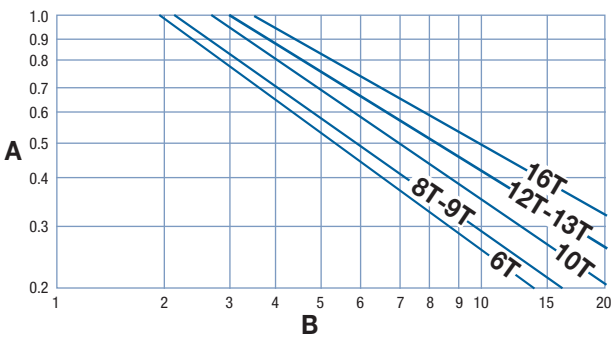

A współczynnik wytrzymałości
B stosunek prędkości do długości (V/L)
T liczba zębów
V prędkość taśmy, stopy/min (m/min)
L odległość między osiami wałów, stopy (m)

W celu uzyskania proporcji prędkości do długości należy podzielić prędkość taśmy przez odległość między osiami wałów. Współczynnik wytrzymałości można odczytać na przecięciu kolumny proporcji prędkości do długości i wiersza odpowiedniego koła. Więcej informacji zawiera Instrukcje doboru taśmy.

Odstęp kół zębatych jako funkcja wykorzystania wytrzymałości taśmy

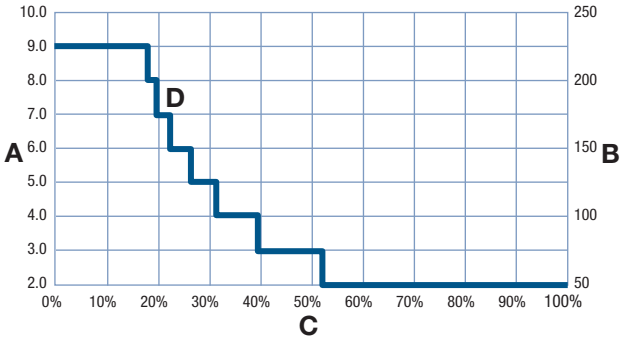

A odstęp kół w calach
B odstęp kół w mm
C dopuszczalne wykorzystanie wytrzymałości taśmy w %
D linia ciągła: koła zębate z otworem kwadratowym

Dzielone koła zębate o różnych przemiennych zębach z nylonu wypełnionego włóknem szklanym

Liczba zębów (obrotowy ruch modułów wokół pinów)	Nom. Średnica podziałki		Nom. średnica zewnętrzna		Nom. szerokość piasty		Dostępne rozmiary otworów				
	cale	mm	cale	mm	cale	mm	Okrągłe (cale)	Kwadratowe (cale)	Okrągłe (mm)	Kwadratowe (mm)	
10 (4,89%)	6,5	165	6,5	165	1,95	50		1,5, 2,5		40, 60	
12 (3,41%)	7,8	198	7,8	198	1,95	50		1,5, 2,5		40, 60	
16 (1,92%)	10,3	262	10,4	264	1,95	50		1,5, 2,5		40, 60	

Dzielone koła zębate z nylonu z naprzemianległymi zębami

Liczba zębów (obrotowy ruch modułów wokół pinów)	Nom. Średnica podziałki		Nom. średnica zewnętrzna		Nom. szerokość piasty		Dostępne rozmiary otworów				
	cale	mm	cale	mm	cale	mm	Okrągłe (cale)	Kwadratowe (cale)	Okrągłe (mm)	Kwadratowe (mm)	
8 (7,61%)	5,3	135	5,5	140	1,9	48		1,5		40	
16 (1,92%)	10,3	262	10,5	267	1,9	48		3,5			

Koła zębate o naprzemianległych zębach z nylonu

Liczba zębów (obrotowy ruch modułów wokół pinów)	Nom. Średnica podziałki		Nom. średnica zewnętrzna		Nom. szerokość piasty		Dostępne rozmiary otworów				
	cale	mm	cale	mm	cale	mm	Okrągłe (cale)	Kwadratowe (cale)	Okrągłe (mm)	Kwadratowe (mm)	
6 (13,40%)	4,0	102	3,8	97	1,9	48		1,5		40	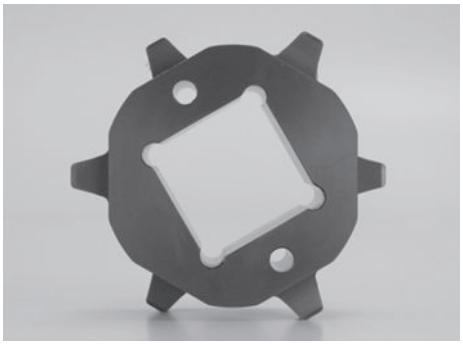

Koła zębate z naprzemianległymi zębami z nylonu wypełnionego włóknem szklanym											
Liczba zębów (obrotowy ruch modułów wokół pinów)	Nom. Średnica podziałki		Nom. średnica zewnętrzna		Nom. szerokość piasty		Dostępne rozmiary otworów				
	cale	mm	cale	mm	cale	mm	Okrągłe (cale)	Kwadratowe (cale)	Okrągłe (mm)	Kwadratowe (mm)	
10 (4,89%)	6,5	165	6,5	165	2,0	51		1,5, 2,5		40, 60	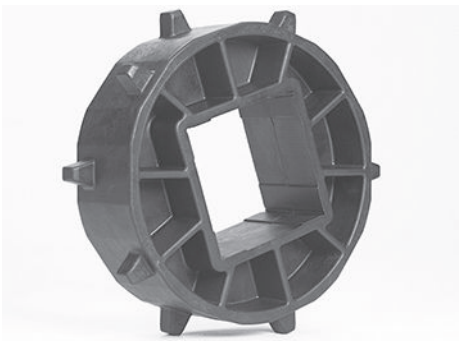
12 (3,41%)	7,8	198	7,8	198	2	51		1,5, 2,5		40, 60	
16 (1,92%)	10,3	262	10,4	264	2	51		2,5		60	

WYMIARY RAMY PRZENOŚNIKA

Wszystkie przenośniki przeznaczone do stosowania z taśmami Intralox mają określone wymagania wymiarowe. Wymiary te podano w poniższej tabeli. Pełne opisy tych wymiarów znajdują się w części Wymiary ramy w rozdziale Wytyczne projektowe.

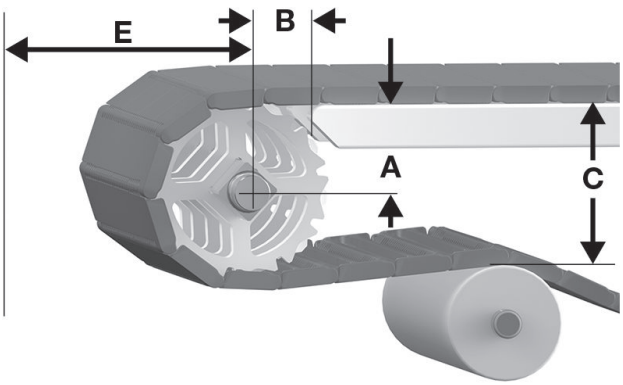

A odległość pionowa pomiędzy osią wału a górną częścią transportowej strony przenośnika, ± 0,03 cala (1 mm)
B odległość pozioma pomiędzy osią wału a początkiem transportowej strony przenośnika, ± 0,125 cala (3 mm)
C odległość pionowa pomiędzy górną częścią transportowej strony przenośnika a górną częścią elementów podtrzymujących na odcinku powrotnym
E minimalna odległość pozioma pomiędzy osią wału i innymi elementami

Rysunek 66: Wymiary A, B, C i E napędu

S4400 Wymiary ramy przenośnika										
Opis koła zębatego			A		B		C		E	
Średnica podziałki		Liczba zębów	Zakres (od dołu do góry)[a]							
cale	mm		cale	mm	cale	mm	cale	mm	cale	mm
Transverse Roller Top										
4,0	102	6	1,43-1,70	36-43	1,85	47	4,40	112	2,76	70
5,3	135	8	2,12-2,32	54-59	2,24	57	5,64	143	3,38	86
6,5	165	10	2,79-2,95	71–75	2,39	61	6,90	175	4,01	102
7,8	198	12	3,45–3,58	88–91	2,64	67	8,16	207	4,64	118
10,3	262	16	4,75-4,85	121–123	3,10	79	10,70	272	5,91	150

[a] W zastosowaniach ogólnych i zastosowaniach, w których nie jest istotny transport końcowy produktu wrażliwego na przechył, należy użyć najmniejszej wartości wymiaru.

Flush Grid

	cale	mm
Podziałka taśmy	2,00	50,8
Szerokość minimalna	5,00	127
Przyrosty szerokości	1,00	25,4
Wielkość otworów (w przybliżeniu)	0,24 × 0,23	6,1 × 5,8
Obszar otworów	35%	
Model zawiasów	Otwarty	
Mocowanie pinu; typ pinu	„Drzwi stodoły”, bez łba	

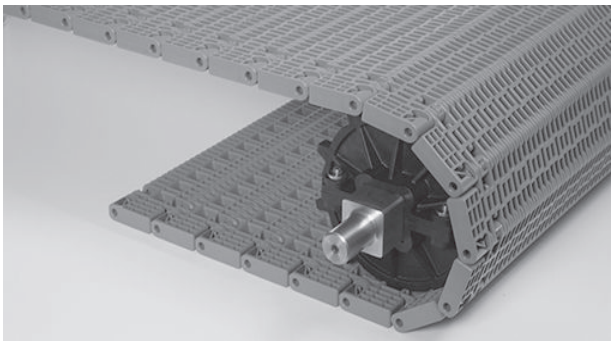

Uwagi na temat produktu

- **Przed przystąpieniem do projektowania przenośnika lub zamówieniem sprzętu należy skontaktować się z firmą Intralox, aby ustalić dokładne wymiary taśmy i stan zapasów.**
- Gładka powierzchnia górna i konstrukcja prostoliniowa zapewnia swobodny ruch produktu.
- Otwory mają wielkość, która uniemożliwia przelot śrub o wielkości 0,25 cala (6,35 mm) lub większej przez powierzchnię taśmy.
- Każdy materiał taśmy ma domyślny materiał pinu. Dostępne są inne materiały pinu. Firma Intralox może pomóc w określeniu najlepszej kombinacji materiału taśmy i pinu dla danego zastosowania.
- Szczegółowe informacje na temat materiałów znajdują się na początku Linia produktów.
- Koła zębate są wyposażone w duże klockowe zęby.

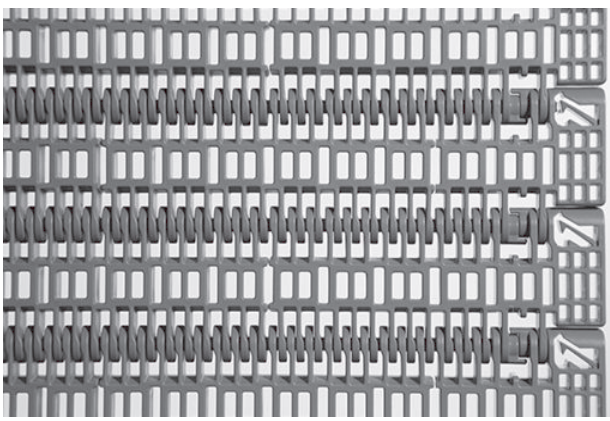

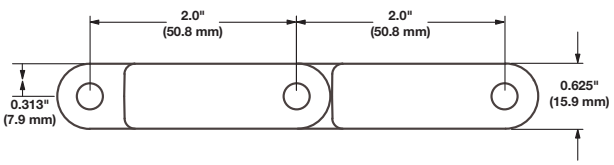

Dane taśmy

Materiał taśmy	Domyślny materiał pinu, średnica 0,24 cala (6,1 mm)	Wytrzymałość taśmy		Zakres temperatury (przy pracy ciągłej)		Masa taśmy	
		funt-siła/ stopę	N/m	°F	°C	funty/ stopę kw.	kg/m²
Polipropylen	Nylon	2400	35 000	Od 34 do 220	Od 1 do 104	1,54	7,52
Polipropylen	Polipropylen	2 200	32 100	Od 34 do 220	Od 1 do 104	1,54	7,52

Flat Top

	cale	mm
Podziałka taśmy	2,00	50,8
Szerokość minimalna	5,00	127
Przyrosty szerokości	1,00	25,4
Rozmiar otworu	—	—
Obszar otworów	0%	
Model zawiasów	Zamknięty	
Mocowanie pinu; typ pinu	Slidelox; bez łba	

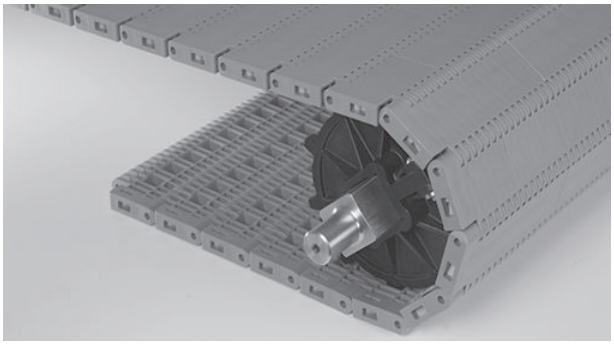

Uwagi na temat produktu

- **Przed przystąpieniem do projektowania przenośnika lub zamówieniem sprzętu należy skontaktować się z firmą Intralox, aby ustalić dokładne wymiary taśmy i stan zapasów.**
- Gładka powierzchnia bez otworów.
- Krawędzie o całkowicie wyrównanej powierzchni.
- Dostępne wersje z żółtymi krawędziami. Nieliniowe żółte brzegi sprawiają, że łatwo odróżnić taśmę od nieruchomej podłogi.
- System Slidelox jest wykonany z polipropylenu wzmocnionego włóknem szklanym.
- Każdy materiał taśmy ma domyślny materiał pinu. Dostępne są inne materiały pinu. Firma Intralox może pomóc w określeniu najlepszej kombinacji materiału taśmy i pinu dla danego zastosowania.
- Szczegółowe informacje na temat materiałów znajdują się na początku Linia produktów.

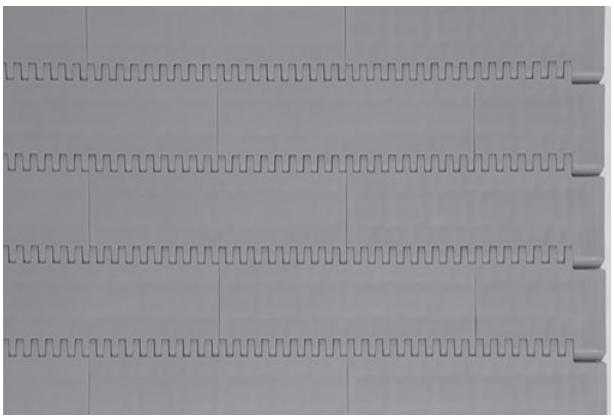

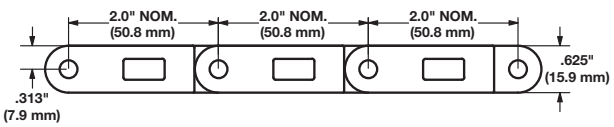

Dane taśmy

Materiał taśmy	Domyślny materiał pinu, średnica 0,24 cala (6,1 mm)	Wytrzymałość taśmy		Zakres temperatury (przy pracy ciągłej)		Masa taśmy	
		funt-siła/ stopę	N/m	°F	°C	funty/ stopę kw.	kg/m²
Acetal	Nylon	4 400	64 200	Od -50 do 200	Od -46 do 93	3,07	14,96
Acetal HSEC	Nylon	4100	59 800	Od -50 do 200	Od -46 do 93	3,08	15,04
AC/EC	Nylon	4 400	64 200	Od -50 do 200	Od -46 do 93	3,08	15,04
Polipropylen	Nylon	2900	42 300	Od 34 do 220	Od 1 do 104	1,97	9,62
Polipropylen Easy Release Traceable	Nylon	2,500	36 500	Od 34 do 220	Od 1 do 104	2,26	11,03

Non Skid

	cale	mm
Podziałka taśmy	2,00	50,8
Szerokość minimalna	5,00	127
Przyrosty szerokości	1,00	25,4
Rozmiar otworu	—	—
Obszar otworów	0%	
Model zawiasów	Zamknięty	
Mocowanie pinu; typ pinu	Slidelox; bez łba	

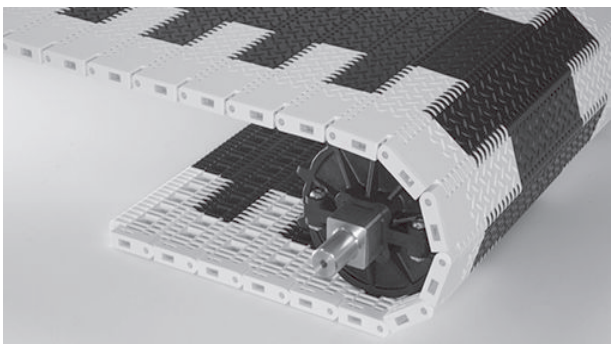

Uwagi na temat produktu

- **Przed przystąpieniem do projektowania przenośnika lub zamówieniem sprzętu należy skontaktować się z firmą Intralox, aby ustalić dokładne wymiary taśmy i stan zapasów.**
- Krawędzie o całkowicie wyrównanej powierzchni.
- Krawędzie mają płaską powierzchnię górną (brak wzoru).
- Dostępne wersje z żółtymi krawędziami. Nieliniowe żółte brzegi sprawiają, że łatwo odróżnić taśmę od nieruchomej podłogi.
- Rombowy wzór bieżnika tworzy specjalną powierzchnię do chodzenia zapobiegającą ślizganiu się, co zwiększa bezpieczeństwo pracy.
- System Slidelox jest wykonany z polipropylenu wzmocnionego włóknem szklanym.
- Każdy materiał taśmy ma domyślny materiał pinu. Dostępne są inne materiały pinu. Firma Intralox może pomóc w określeniu najlepszej kombinacji materiału taśmy i pinu dla danego zastosowania.
- Szczegółowe informacje na temat materiałów znajdują się na początku Linia produktów.
- Odstęp od krawędzi taśmy Flat Top: 2,0 cale (50 mm).

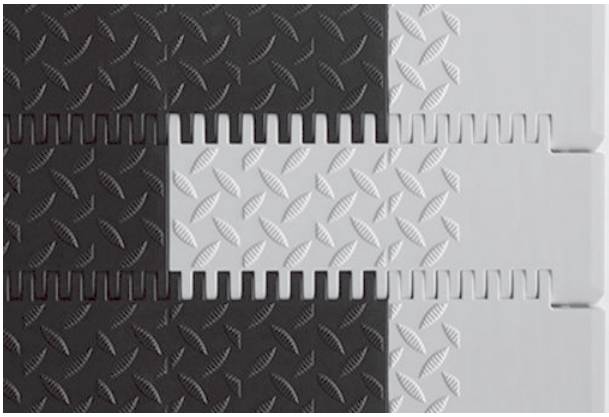

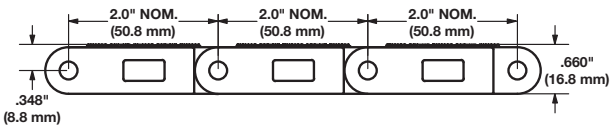

Dane taśmy

Materiał taśmy	Domyślny materiał pinu, średnica 0,24 cala (6,1 mm)	Wytrzymałość taśmy		Zakres temperatury (przy pracy ciągłej)		Masa taśmy	
		funt-siła/ stopę	N/m	°F	°C	funty/ stopę kw.	kg/m²
Acetal	Nylon	4 400	64 200	Od -50 do 200	Od -46 do 93	3,09	15,09
Acetal HSEC	Nylon	4100	59 800	Od -50 do 200	Od -46 do 93	3,10	15,14
AC/EC	Nylon	4 400	64 200	Od -50 do 200	Od -46 do 93	3,10	15,14
Polipropylen	Nylon	2900	42 300	Od 34 do 220	Od 1 do 104	1,98	9,67

Non Skid Raised Rib

	cale	mm
Podziałka taśmy	2,00	50,8
Szerokość minimalna	5,00	127
Przyrosty szerokości	1,00	25,4
Rozmiar otworu	—	—
Obszar otworów	0%	
Model zawiasów	Zamknięty	
Mocowanie pinu; typ pinu	Slidelox; bez łba	

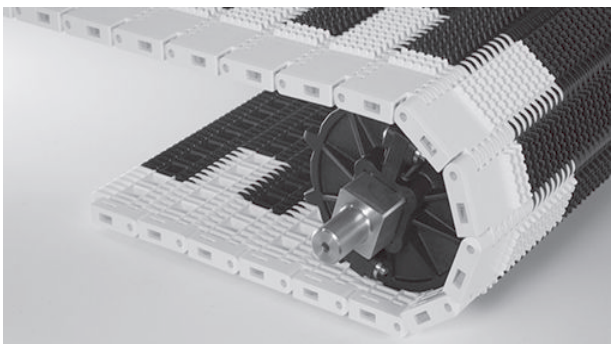

Uwagi na temat produktu

- **Przed przystąpieniem do projektowania przenośnika lub zamówieniem sprzętu należy skontaktować się z firmą Intralox, aby ustalić dokładne wymiary taśmy i stan zapasów.**
- Krawędzie o całkowicie wyrównanej powierzchni.
- Krawędzie mają płaską powierzchnię górną (brak wzoru).
- Dostępne wersje z żółtymi krawędziami. Nieliniowe żółte brzegi sprawiają, że łatwo odróżnić taśmę od nieruchomej podłogi.
- Antypoślizgowy bieżnik Non Skid zwiększa bezpieczeństwo.
- System Slidelox jest wykonany z polipropylenu wzmocnionego włóknem szklanym.
- Każdy materiał taśmy ma domyślny materiał pinu. Dostępne są inne materiały pinu. Firma Intralox może pomóc w określeniu najlepszej kombinacji materiału taśmy i pinu dla danego zastosowania.
- Szczegółowe informacje na temat materiałów znajdują się na początku Linia produktów.
- Są dostępne palcowe płyty przenoszące. Palcowe płytki transferowe usuwają zanieczyszczenia z powierzchni taśmy.
- Odstęp od krawędzi taśmy Flat Top: 2,0 cale (50 mm).

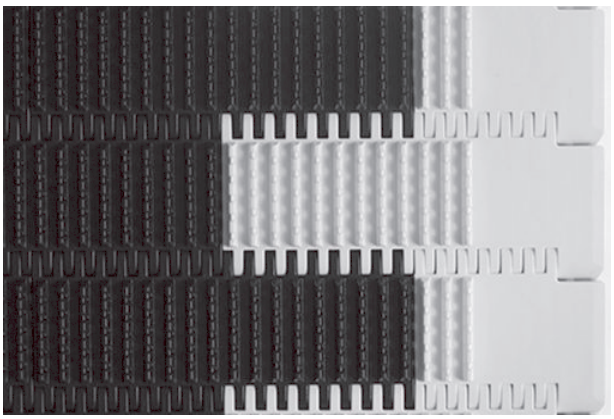

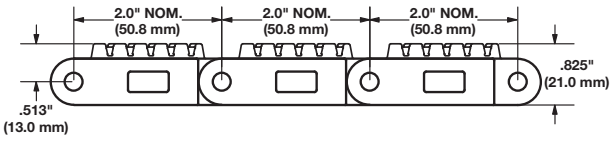

Dane taśmy

Materiał taśmy	Domyślny materiał pinu, średnica 0,24 cala (6,1 mm)	Wytrzymałość taśmy		Zakres temperatury (przy pracy ciągłej)		Masa taśmy	
		funt-siła/stopę	N/m	°F	°C	funty/stopę kw.	kg/m²
Acetal	Nylon	4 400	64 200	Od -50 do 200	Od -46 do 93	3,39	16,55
Acetal HSEC	Nylon	4100	59 800	Od -50 do 200	Od -46 do 93	3,39	16,55
AC/EC	Nylon	4 400	64 200	Od -50 do 200	Od -46 do 93	3,39	16,55

Embedded Diamond Top

	cale	mm
Podziałka taśmy	2,00	50,8
Szerokość minimalna	5,00	127,0
Przyrosty szerokości	1,00	25,4
Obszar otworów	0%	
Model zawiasów	Zamknięty	
Mocowanie pinu; typ pinu	Slidelox®; bez łba	

Uwagi na temat produktu

- **Przed przystąpieniem do projektowania przenośnika lub zamówieniem sprzętu należy skontaktować się z firmą Intralox, aby ustalić dokładne wymiary taśmy i stan zapasów.**
- Krawędzie o całkowicie wyrównanej powierzchni
- Wzór taśmy Embedded Diamond Top umożliwia szybkie zwalnianie lepkich materiałów.
- System Slidelox jest wykonany z polipropylenu wzmocnionego włóknem szklanym.
- Każdy materiał taśmy ma domyślny materiał pinu. Dostępne są inne materiały pinu. Firma Intralox może pomóc w określeniu najlepszej kombinacji materiału taśmy i pinu dla danego zastosowania.
- Szczegółowe informacje na temat materiałów znajdują się na początku Linia produktów.

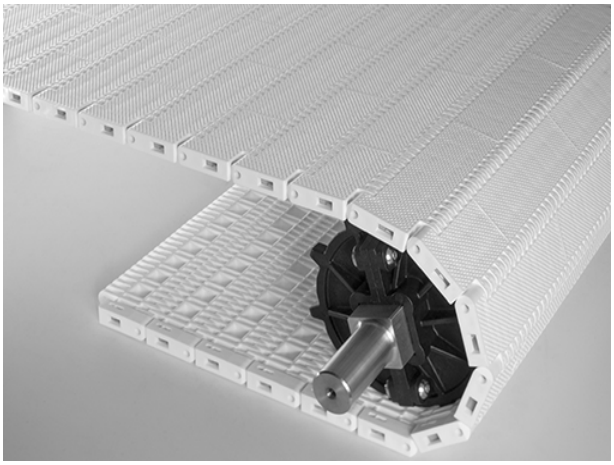

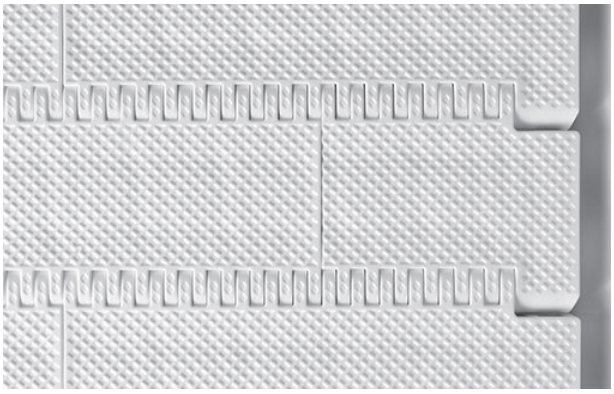

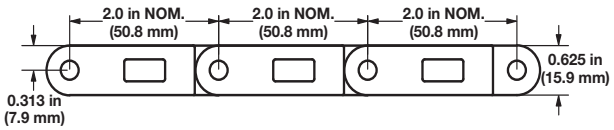

Dane taśmy

Materiał taśmy	Domyślny materiał pinu, średnica 0,24 cala (6,1 mm)	Wytrzymałość taśmy		Zakres temperatury (przy pracy ciągłej)		Masa taśmy	
		funt-siła/ stopę	N/m	°F	°C	funty/ stopę kw.	kg/m²
Polipropylen	Nylon	2900	42 300	Od 34 do 220	Od 1 do 104	1,97	9,62
Polipropylen wykrywalny, redukujący przywieranie	Nylon	2,500	36 500	Od 34 do 220	Od 1 do 104	2,26	11,03

Rekomendacja dotycząca liczby kół zębatych i profili ślizgowych				
Zakres szerokości taśmy[a]		Minimalna liczba kół zębatych przypadających na wał[b]	Ślizgi	
cale	mm		Transportowa, górna strona przenośnika	Sekcja powrotna przenośnika
2	51	1	2	2
4	102	1	2	2
6	152	2	2	2
7	178	2	2	2
8	203	2	2	2
10	254	2	3	2
12	305	3	3	2
14	356	3	3	3
15	381	3	3	3
16	406	3	3	3
18	457	3	3	3
20	508	5	4	3
24	610	5	4	3
30	762	5	5	4
32	813	7	5	4
36	914	7	5	4
42	1 087	7	6	5
48	1219	9	7	5
54	1372	9	7	6
60	1524	11	8	6
72	1829	13	9	7
84	2134	15	11	8
96	2438	17	12	9
120	3048	21	15	11
144	3658	25	17	13
W przypadku innych szerokości należy zastosować nieparzystą liczbę kół zębatych, oddalonych w osi centrum o maksymalnie 6 cali (152 mm).[c]			Maksymalny odstęp od osi 6 cali (152 mm)	Maksymalny odstęp od osi 12 cali (305 mm)

[a] Jeśli szerokość taśmy przekracza wartość podaną w tabeli, należy wybrać następny większy zakres szerokości zgodnie z wartościami minimalnymi materiału kół zębatych i profilów ślizgowych. Taśmy mogą mieć dowolną szerokość z przyrostem 1,00 cala (25,4 mm), zaczynając od szerokości minimalnej 5 cala (127 mm). Jeśli faktyczna szerokość ma istotne znaczenie, należy skontaktować się z działem obsługi klienta firmy Intralox.

[b] Ta liczba jest minimalna. W przypadku zastosowań wymagających dużych obciążeń konieczne może być zastosowanie dodatkowych kół zębatych.

[c] Zablokować centralne koło zębate. Jeśli używane są tylko dwa koła zębate, należy zablokować koło znajdujące się po stronie czopu w wale napędowym. Aby uzyskać położenie kół zablokowanych, patrz Pierścienie ustalające i przesunięcie centralnego koła zębatego.

Współczynnik wytrzymałości

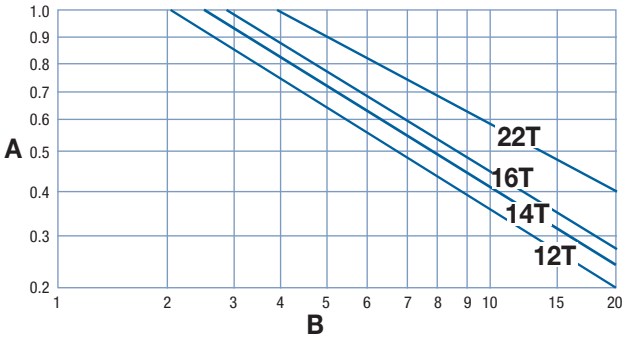

A współczynnik wytrzymałości
B stosunek prędkości do długości (V/L)
T liczba zębów
V prędkość taśmy, stopy/min (m/min)
L odległość między osiami wałów, stopy (m)

W celu uzyskania proporcji prędkości do długości należy podzielić prędkość taśmy (V) przez odległość między osiami wałów (L). Współczynnik wytrzymałości można odczytać na przecięciu kolumny proporcji prędkości do długości i wiersza odpowiedniego koła. Więcej informacji: patrz Instrukcje doboru taśmy.

Odstęp kół zębatych jako funkcja wykorzystania wytrzymałości taśmy

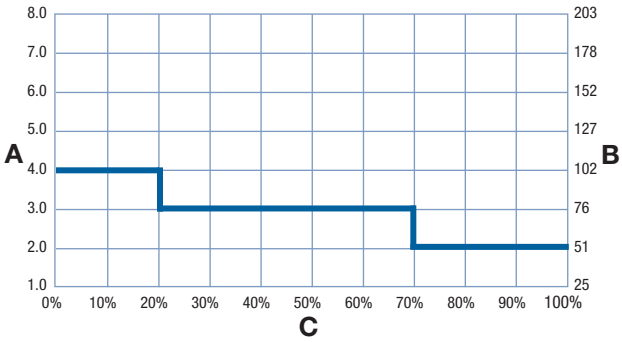

A odstęp kół w calach
B odstęp kół w mm
C dopuszczalne wykorzystanie wytrzymałości taśmy w %

Dzielone koła zębate z kompozytu polipropylenu[a]

Liczba zębów (obrotowy ruch modułów wokół pinów)	Nom. Średnica podziałki		Nom. średnica zewnętrzna		Nom. szerokość piasty		Dostępne rozmiary otworów			
	cale	mm	cale	mm	cale	mm	Okrągłe (cale)	Kwadratowe (cale)	Okrągłe (mm)	Kwadratowe (mm)
10 (4,89%)	6,5	165	6,7	170	1,5	38		1,5, 2,5		40, 60
12 (3,41%)	7,8	198	8	203	1,5	38		1,5, 2,5		40, 60
16 (1,92%)[b]	10,3	262	10,5	267	1,5	38	2,5, 3,5	2,5	60, 90	60

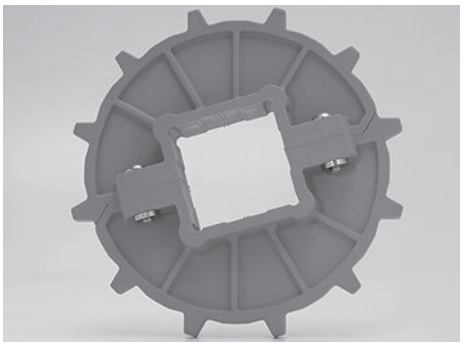

[a] Osprzęt wykonany ze stali nierdzewnej 316.
[b] Otwory o powiększonej średnicy.

Dzielone koła zębate z nylonu wypełnionego włóknem szklanym

Liczba zębów (obrotowy ruch modułów wokół pinów)	Nom. Średnica podziałki		Nom. średnica zewnętrzna		Nom. szerokość piasty		Dostępne rozmiary otworów				
	cale	mm	cale	mm	cale	mm	Okrągłe (cale)	Kwadratowe (cale)	Okrągłe (mm)	Kwadratowe (mm)	
10 (4,89%)	6,5	165	6,7	170	1,45	37		1,5[a], 2,5		40[a], 60	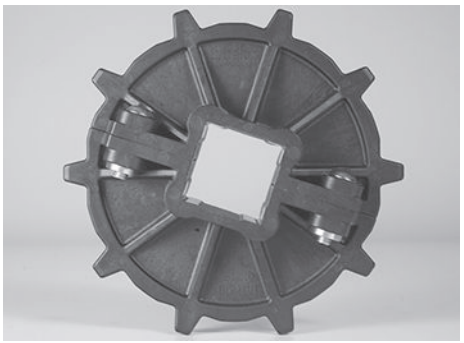
12 (3,41%)	7,8	198	8	203	1,45	37		1,5[a], 2,5, 3,5		40[a], 60, 90	
16 (1,92%)	10,3	262	10,5	267	1,45	37		2,5, 3,5		60, 90	

[a] Otwory o wielkości 1,5 cala i 40 mm mają piasty o szerokości 1,95 cala (50 mm).

Dzielone koła zębate z nylonu

Liczba zębów (obrotowy ruch modułów wokół pinów)	Nom. Średnica podziałki		Nom. średnica zewnętrzna		Nom. szerokość piasty		Dostępne rozmiary otworów				
	cale	mm	cale	mm	cale	mm	Okrągłe (cale)	Kwadratowe (cale)	Okrągłe (mm)	Kwadratowe (mm)	
16 (1,92%)	10,3	262	10,5	267	1,95	50		1,5		40	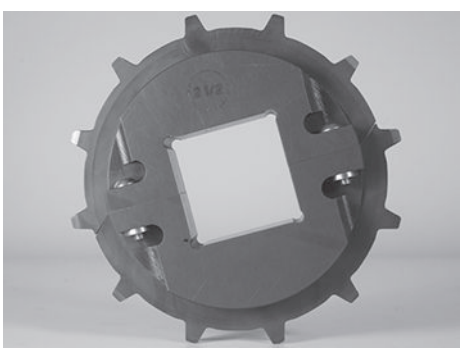

Koła zębate z nylonu wypełnionego włóknem szklanym

Liczba zębów (obrotowy ruch modułów wokół pinów)	Nom. Średnica podziałki		Nom. średnica zewnętrzna		Nom. szerokość piasty		Dostępne rozmiary otworów				
	cale	mm	cale	mm	cale	mm	Okrągłe (cale)	Kwadratowe (cale)	Okrągłe (mm)	Kwadratowe (mm)	
10 (4,89%)	6,5	165	6,5	165	1,45	37		1,5, 2,5		40, 60	
12 (3,41%)	7,8	198	7,8	198	1,45	37		1,5, 2,5		40, 60	

Dzielone koła zębate z podwójnym uzębieniem z kompozytu polipropylenu Enduralox[a]											
Liczba zębów (obrotowy ruch modułów wokół pinów)	Nom. Średnica podziałki		Nom. średnica zewnętrzna		Nom. szerokość piasty		Dostępne rozmiary otworów				
	cale	mm	cale	mm	cale	mm	Okrągłe (cale)	Kwadratowe (cale)	Okrągłe (mm)	Kwadratowe (mm)	
16 (1,92%)	10,3	262	10,5	267	1,5	38		3,5[b]		90[b]	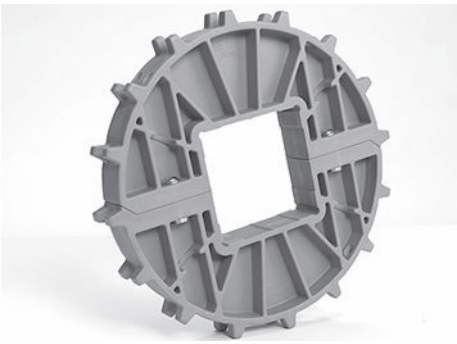

[a] Osprzęt wykonany ze stali nierdzewnej 316
[b] Otwory o powiększonej średnicy.

Zaczepy koła taśmy Flat Top				
Dostępna wysokość		Dostępna szerokość		Dostępne materiały
cale	mm	cale	mm	
1,6	41	5	127	UHMW
1,97	50	5	127	UHMW

- Wymaga użycia mocowań i zmodyfikowanych modułów S4500 Flat Top.
- Moment dokręcania mocowania: 40–45 cali-funt (4,5–5 N-m).
- Minimalny odstęp od brzegu taśmy (bez zaczepów koła) wynosi 2,0 cala (50 mm).

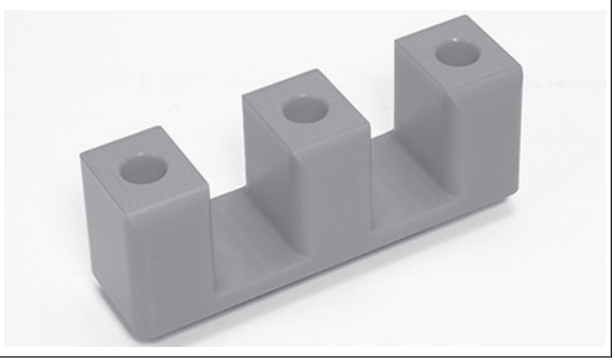

Wkładki nakrętkowe	
Dostępne modele podstawowe taśmy; materiał	Dostępne rozmiary wkładek nakrętkowych
Flat Top; acetal	6 mm –1 mm
Flat Top; polipropylen	6 mm –1 mm

- Wkładki nakrętkowe umożliwiają łatwe mocowanie komponentów do taśmy.
- Dostarczane są kwadratowe wkładki nakrętkowe. Dzięki kwadratowemu kołnierzowi wkładka nakrętkowa pozostaje na swoim miejscu podczas dokręcania lub odkręcania śruby.
- Elementy łączące przymocowane do więcej niż jednego rzędu nie mogą uniemożliwiać ruchu obrotowego taśmy wokół kół zębatych.
- Nie należy umieszczać kół zębatych w jednej linii z wkładkami nakrętkowymi. Informacji na temat rozmieszczenia kół zębatych i wkładek nakrętkowych udziela dział obsługi klienta firmy Intralox.
- Wymaga użycia mocowań i zmodyfikowanych modułów serii 4500 Flat Top.
- Moment dokręcania mocowania: 40–45 cali-funt (4,5–5,0 N-m).
- Minimalny odstęp od brzegu taśmy: 3,5 cala (89 mm)
- Minimalna odległość między nakrętkami na całej długości taśmy wynosi 1,0 cal (25 mm)
- Informacji na temat rozmieszczenia wkładek nakrętkowych udziela dział obsługi klienta firmy Intralox.

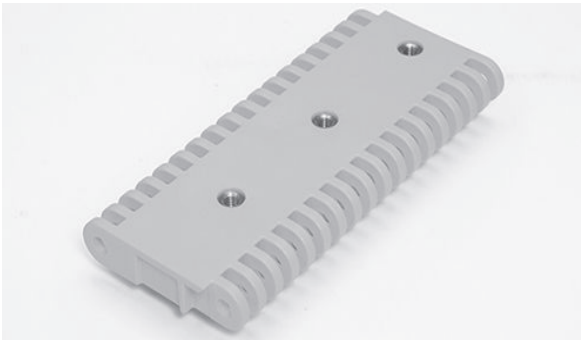

Palcowe płyty transferowe				
Dostępne szerokości		Liczba palców	Dostępne materiały	
cale	mm			
6	152	18	Palce z tworzywa termoplastycznego wypełnionego włóknem szklanym, acetalowa płytka tylna	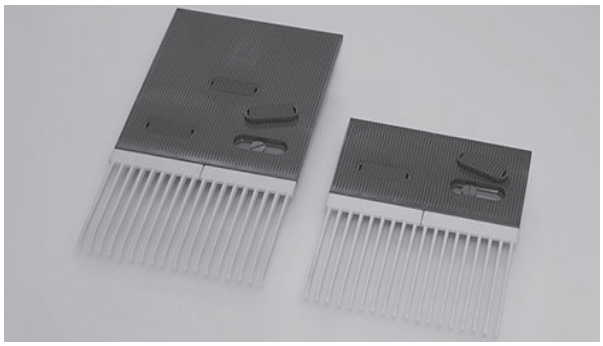

- Do użytku z taśmami serii 4500 typu Non-Skid Raised Rib.
- Między żebrami taśmy rozciągają się palce niedopuszczające do spadania sprzętu z brzegu przenośnika.
- Dołączone plastikowe śruby kołnierzowe wraz z osłonami pozwalają zamontować standardowe palcowe płyty przenoszące z dwóch materiałów.
- Łatwy montaż na ramie przenośnika.
- Dostępne w dwóch różnych konfiguracjach. Standardowa konfiguracja z długimi palcami i krótką częścią tylną. Standardowa konfiguracja z wydłużonym tyłem z długimi palcami i wydłużoną częścią tylną. Krótka część tylna posiada dwa wycięcia mocujące, a wydłużona część tylna trzy.

WYMIARY RAMY PRZENOŚNIKA

Wszystkie przenośniki przeznaczone do stosowania z taśmami Intralox mają określone wymagania wymiarowe. Wymiary te podano w poniższej tabeli. Pełne opisy tych wymiarów znajdują się w części Wymiary ramy w rozdziale Wytyczne projektowe.

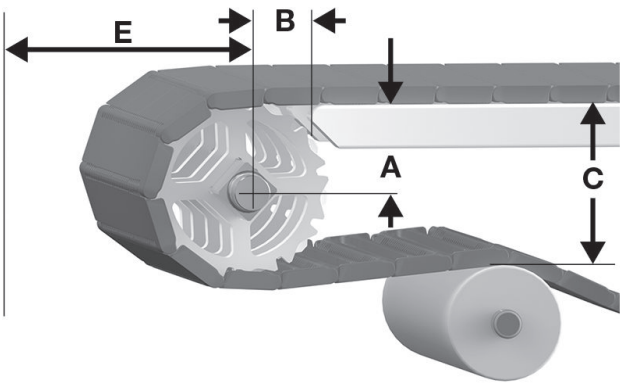

A odległość pionowa pomiędzy osią wału a górną częścią transportowej strony przenośnika, ± 0,03 cala (1 mm)
B odległość pozioma pomiędzy osią wału a początkiem transportowej strony przenośnika, ± 0,125 cala (3 mm)
C odległość pionowa pomiędzy górną częścią transportowej strony przenośnika a górną częścią elementów podtrzymujących na odcinku powrotnym
E minimalna odległość pozioma pomiędzy osią wału i innymi elementami

Rysunek 67: Wymiary A, B, C i E napędu

S4500 Wymiary ramy przenośnika										
Opis koła zębatego			A		B		C		E	
Średnica podziałki		Liczba zębów	Zakres (od dołu do góry)[a]							
cale	mm		cale	mm	cale	mm	cale	mm	cale	mm
Flat Top, Flush Grid										
6,5	165	10	2,77–2,92	70-74	2,40	61	6,47	164	3,61	92
7,8	198	12	3,46-3,59	88–91	2,63	67	7,80	198	4,28	109
10,3	262	16	4,71-4,81	120-122	3,15	80	10,25	260	5,50	140
Non Skid										
6,5	165	10	2,77-2,92	70-74	2,40	61	6,56	167	3,70	94
7,8	198	12	3,46-3,59	88–91	2,63	67	7,89	200	4,36	111
10,3	262	16	4,71-4,81	120-122	3,15	80	10,34	263	5,59	142
Non Skid Raised Rib										
6,5	165	10	2,77-2,92	70-74	2,40	61	6,67	169	3,81	97
7,8	198	12	3,46-3,59	88–91	2,63	67	8,00	203	4,48	114

S4500 Wymiary ramy przenośnika										
Opis koła zębatego			A		B		C		E	
Średnica podziałki		Liczba zębów	Zakres (od dołu do góry)[a]							
cale	mm		cale	mm	cale	mm	cale	mm	cale	mm
10,3	262	16	4,71-4,81	120-122	3,15	80	10,45	265	5,70	145

[a] W zastosowaniach ogólnych i zastosowaniach, w których nie jest istotny transport końcowy produktu wrażliwego na przechył, należy użyć najmniejszej wartości wymiaru.

ODSTĘP PŁYTKI STATYCZNEJ

Większość przenośników wymaga przerwy w każdym punkcie transferowym, aby uwzględnić efekt wielokąta przy zazębianiu i obrocie kół zębatych. Wymiary minimalne szczeliny podano w poniższej tabeli. Więcej informacji można znaleźć w Odstęp płytki statycznej w rozdziale Wytyczne projektowe.

S4500 odstęp płytki statycznej				
Opis koła zębatego			Minimalny odstęp	
Średnica podziałki		Liczba zębów		
cale	mm		cale	mm
6,4	163	10	0,160	4,1
7,8	198	12	0,130	3,3
10,1	257	16	0,100	2,5

Flush Grid

	cale	mm
Podziałka taśmy	1,01	25,7
Szerokość minimalna	6	152,4
Przyrosty szerokości	1,00	25,4
Wielkość otworów (w przybliżeniu)	0,7 × 0,5	17,8 × 12,7
Obszar otworów	58%	
Model zawiasów	Zamknięty	
Mocowanie pinu; typ pinu	Zasłonięty brzeg, bez łba	

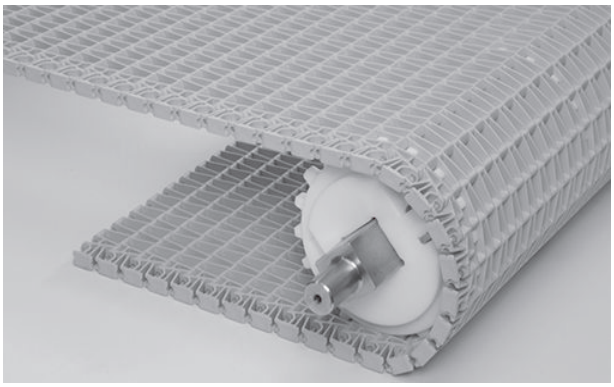

Uwagi na temat produktu

- **Przed przystąpieniem do projektowania przenośnika lub zamówieniem sprzętu należy skontaktować się z firmą Intralox, aby ustalić dokładne wymiary taśmy i stan zapasów.**
- Powierzchnia otwarta zwiększa wydajność czyszczenia za pomocą rozprysku wody i/lub wydajność chłodzenia za pomocą strumienia powietrza zależnie od zastosowania.
- Materiał PVDF to sprawdzony polimer, znany z trwałości w środowiskach wodnych.
- Każdy materiał taśmy ma domyślny materiał pinu. Dostępne są inne materiały pinu. Firma Intralox może pomóc w określeniu najlepszej kombinacji materiału taśmy i pinu dla danego zastosowania.
- Szczegółowe informacje na temat materiałów znajdują się na początku Linia produktów.
- Dostępne stalowe koła dzielone zapewniające dłuższą żywotność i łatwiejszą wymianę.
- Zapewnia łatwość modernizacji istniejących stalowych taśm transportujących praktycznie bez konieczności dokonywania zmian w przenośniku.

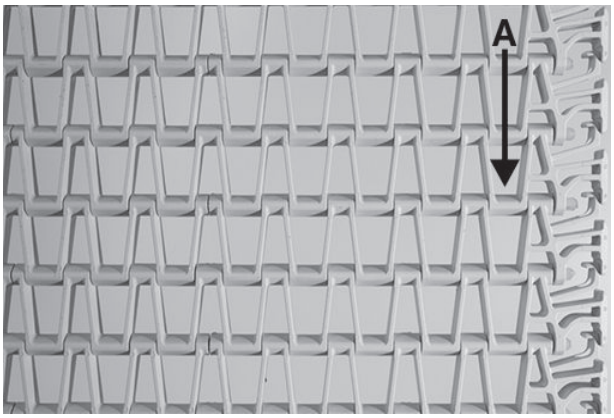

A preferowany kierunek ruchu

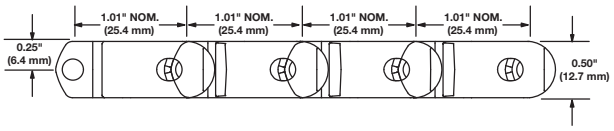

Dane taśmy

Materiał taśmy	Domyślny materiał pinu, średnica 0,18 cala (4,6 mm)	Wytrzymałość taśmy		Zakres temperatury (przy pracy ciągłej)		Masa taśmy	
		funt-siła/ stopę	N/m	°F	°C	funty/ stopę kw.	kg/m²
PVDF	PVDF	1000	14 600	Od 34 do 200	Od 1 do 93	1,57	7,64
Polipropylen	Polipropylen	750	10 900	Od 34 do 220	Od 1 do 104	0,82	4,00
Acetal	Polipropylen	900	13 100	Od 34 do 200	Od 1 do 93	1,14	5,57

Rekomendacja dotycząca liczby kół zębatych i profili ślizgowych				
Zakres szerokości taśmy[a]		Minimalna liczba kół zębatych przypadających na wał[b]	Ślizgi	
cale	mm		Transportowa, górna strona przenośnika	Sekcja powrotna przenośnika
12	305	3	2	Minimalna średnica rolek wynosi 3 cale (76,2 mm).
24	610	6	4	
36	914	9	6	
48	1219	12	8	
60	1524	15	10	
72	1829	18	12	
84	2134	21	14	
96	2438	24	16	
W przypadku innych szerokości należy zastosować nieparzystą liczbę kół zębatych w odstępach linii centrum wynoszących maksymalnie 4 cale (102 mm).[c]				

[a] Jeśli szerokość taśmy przekracza wartość podaną w tabeli, należy wybrać następny większy zakres szerokości zgodnie z wartościami minimalnymi materiału kół zębatych i profilów ślizgowych. Taśmy mogą mieć dowolną szerokość z przyrostem 1,00 cala (25,4 mm), zaczynając od szerokości minimalnej 6 cala (152,4 mm). Jeśli faktyczna szerokość ma istotne znaczenie, należy skontaktować się z działem obsługi klienta firmy Intralox.

[b] Ta liczba jest minimalna. W przypadku zastosowań wymagających dużych obciążeń konieczne może być zastosowanie dodatkowych kół zębatych.

[c] Zablokować centralne koło zębate. Jeśli używane są tylko dwa koła zębate, należy zablokować koło znajdujące się po stronie czopu w wale napędowym. Aby uzyskać położenie kół zablokowanych, patrz Pierścienie ustalające i przesunięcie centralnego koła zębatego.

Współczynnik wytrzymałości

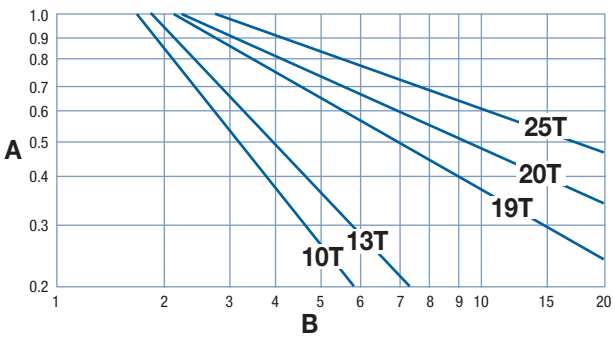

A współczynnik wytrzymałości
B stosunek prędkości do długości (V/L)
T liczba zębów
V prędkość taśmy, stopy/min (m/min)
L odległość między osiami wałów, stopy (m)

W celu uzyskania proporcji prędkości do długości należy podzielić prędkość taśmy przez odległość między osiami wałów. Współczynnik wytrzymałości można odczytać na przecięciu kolumny proporcji prędkości do długości i wiersza odpowiedniego koła. Więcej informacji zawiera Instrukcje doboru taśmy.

Odstęp kół zębatych jako funkcja wykorzystania wytrzymałości taśmy

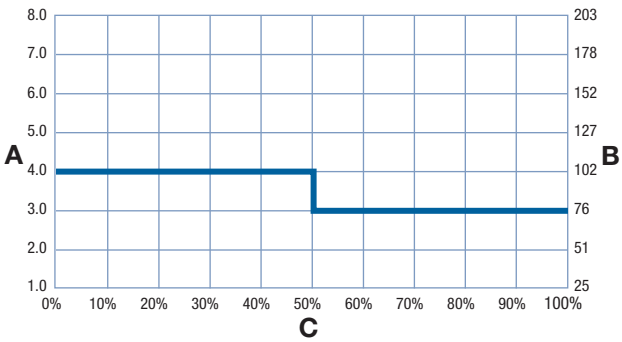

A odstęp kół w calach
B odstęp kół w mm
C dopuszczalne wykorzystanie wytrzymałości taśmy w %

SERIA 9000

Dzielone koło zębate z metalu[a]

Liczba zębów (obrotowy ruch modułów wokół pinów)	Nom. Średnica podziałki		Nom. średnica zewnętrzna		Nom. szerokość piasty		Dostępne rozmiary otworów				
	cale	mm	cale	mm	cale	mm	Okrągłe (cale)	Kwadratowe (cale)	Okrągłe (mm)	Kwadratowe (mm)	
20 (1,23%)	6,5	165	6,5	165	1,7	43	2-3/16, 2-7/16, 2-11/16, 3-7/16	2,5			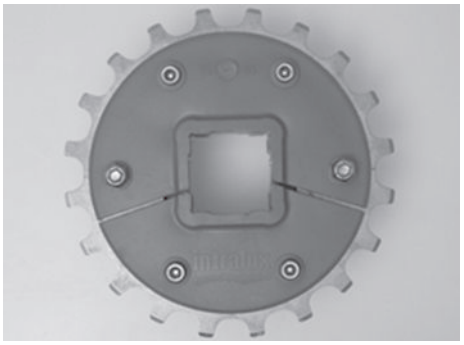
25 (0,8%)	8,1	206	8,1	206	1,7	43	2-7/16, 2-11/16, 3-7/16	2,5	90		

[a] Dzielone koło zębate z metalu wykonane jest ze stali nierdzewnej 316.

Koła zębate dzielone z polietylenu UHMW

Liczba zębów (obrotowy ruch modułów wokół pinów)	Nom. Średnica podziałki		Nom. średnica zewnętrzna		Nom. szerokość piasty		Dostępne rozmiary otworów				
	cale	mm	cale	mm	cale	mm	Okrągłe (cale)	Kwadratowe (cale)	Okrągłe (mm)	Kwadratowe (mm)	
40 (0,31%)	12,9	328	13,0	330	1,48	38	2-7/16, 2-11/16, 3-7/16		60		

Dzielone koła zębate z nylonu z atestem FDA

Liczba zębów (obrotowy ruch modułów wokół pinów)	Nom. Średnica podziałki		Nom. średnica zewnętrzna		Nom. szerokość piasty		Dostępne rozmiary otworów				
	cale	mm	cale	mm	cale	mm	Okrągłe (cale)	Kwadratowe (cale)	Okrągłe (mm)	Kwadratowe (mm)	
13 (2,90%)	4,2	107	4,2	107	1,48	38	1-1/4	1-1/2		40	
19 (1,38%)	6,1	155	6,1	155	1,48	38	1-1/4	1-1/2		40	

Koła zębate z acetalu											
Liczba zębów (obrotowy ruch modułów wokół pinów)	Nom. Średnica podziałki		Nom. średnica zewnętrzna		Nom. szerokość piasty		Dostępne rozmiary otworów				
	cale	mm	cale	mm	cale	mm	Okrągłe (cale)	Kwadratowe (cale)	Okrągłe (mm)	Kwadratowe (mm)	
20 (1,23%)	6,5	165	6,5	165	0,75	19		1,5			

Koła zębate z kompozytu polipropylenu Enduralox											
Liczba zębów (obrotowy ruch modułów wokół pinów)	Nom. Średnica podziałki		Nom. średnica zewnętrzna		Nom. szerokość piasty		Dostępne rozmiary otworów				
	cale	mm	cale	mm	cale	mm	Okrągłe (cale)	Kwadratowe (cale)	Okrągłe (mm)	Kwadratowe (mm)	
20 (1,23%)	6,5	165	6,5	165	1,48	38	2-7/16, 3-7/16		90		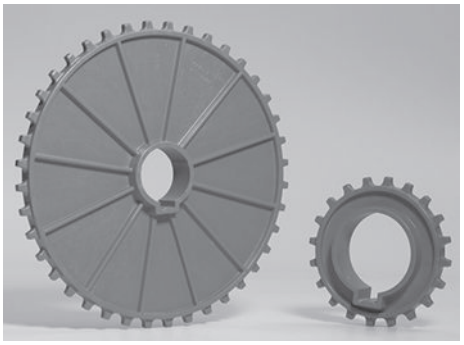
25 (0,8%)	8,1	206	8,1	206	1,48	38	2-7/16, 3-7/16		90		
40 (0,31%)	12,9	328	13,0	330	1,48	38	2-11/16		60		

Zabieraki Flat Top (No-Cling)			
Dostępna wysokość zabieraków		Dostępne materiały	
cale	mm		
3	76	Polipropylen, nylon	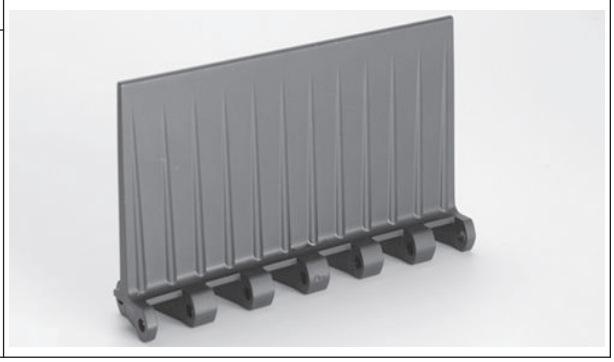

- Po obu stronach zabieraka znajdują się pionowe nieprzywierające żebra.
- Każdy zabierak wystaje ze środka modułu, stanowiąc jego integralną część, odlaną wraz z nim. Nie są wymagane żadne elementy łączące.
- Dostępne są niestandardowe wysokości zabieraków. Więcej informacji można uzyskać, kontaktując się z działem obsługi klienta firmy Intralox.
- Minimalny odstęp do brzegu bez ograniczeń bocznych: 2,0 cale (50,8 mm).

WYMIARY RAMY PRZENOŚNIKA

Wszystkie przenośniki przeznaczone do stosowania z taśmami Intralox mają określone wymagania wymiarowe. Wymiary te podano w poniższej tabeli. Pełne opisy tych wymiarów znajdują się w części Wymiary ramy w rozdziale Wytyczne projektowe.

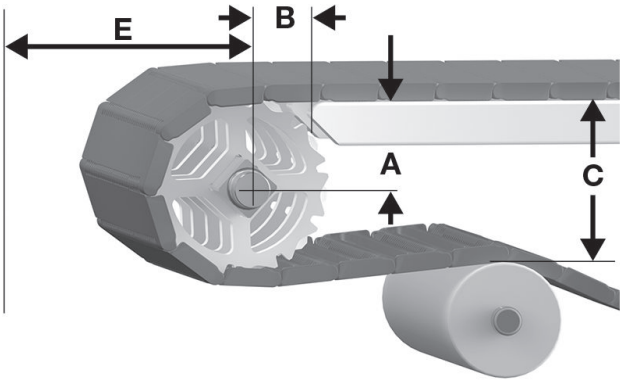

A odległość pionowa pomiędzy osią wału a górną częścią transportowej strony przenośnika, ± 0,03 cala (1 mm)
B odległość pozioma pomiędzy osią wału a początkiem transportowej strony przenośnika, ± 0,125 cala (3 mm)
C odległość pionowa pomiędzy górną częścią transportowej strony przenośnika a górną częścią elementów podtrzymujących na odcinku powrotnym
E minimalna odległość pozioma pomiędzy osią wału i innymi elementami
Rysunek 68: Wymiary A, B, C i E napędu

S9000 Wymiary ramy przenośnika										
Opis koła zębatego			A		B		C		E	
Średnica podziałki		Liczba zębów	Zakres (od dołu do góry)[a]							
cale	mm		cale	mm	cale	mm	cale	mm	cale	mm
Flush Grid										
3,3	84	10	1,30-1,38	33-35	1,65	42	3,26	83	1,95	50
4,2	107	13	1,80-1,86	46-47	1,85	47	4,22	107	2,42	61
6,1	155	19	2,78-2,82	71-72	2,23	57	6,14	156	3,38	86
6,5	165	20	2.94-2.98	75-76	2,35	60	6,46	164	3,54	90
8,1	206	25	3.75-3.78	95-96	2,63	67	8,06	205	4,34	110

[a] W zastosowaniach ogólnych i zastosowaniach, w których nie jest istotny transport końcowy produktu wrażliwego na przechył, należy użyć najmniejszej wartości wymiaru.

ODSTĘP PŁYTKI STATYCZNEJ

Większość przenośników wymaga przerwy w każdym punkcie transferowym, aby uwzględnić efekt wielokąta przy zazębianiu i obrocie kół zębatych. Wymiary minimalne szczeliny podano w poniższej tabeli. Więcej informacji można znaleźć w Odstęp płytki statycznej w rozdziale Wytyczne projektowe.

S9000 odstęp płytki statycznej				
Opis koła zębatego			Minimalny odstęp	
Średnica podziałki		Liczba zębów	cale	mm
cale	mm			
3,3	84	10	0,081	2,1
4,2	107	13	0,061	1,5
6,1	155	19	0,042	1,1
6,5	164	20	0,040	1,0
8,1	205	25	0,032	0,8

Flat Top

	cale	mm
Podziałka taśmy	3,0	76
Szerokość minimalna	5,9	150
Szerokość maksymalna	153,5	3900
Przyrosty szerokości	0,98	25
Rozmiar otworu	-	-
Obszar otworów	0%	
Model zawiasów	Zamknięty	
Mocowanie pinu; typ pinu	Slidelox; bez łba	

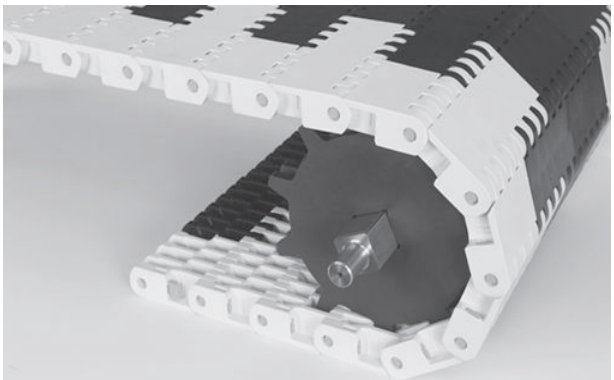

Uwagi na temat produktu

- **Przed przystąpieniem do projektowania przenośnika lub zamówieniem sprzętu należy skontaktować się z firmą Intralox, aby ustalić dokładne wymiary taśmy i stan zapasów.**
- Gładka, zamknięta górna powierzchnia z brzegami o całkowicie wyrównanej powierzchni.
- Dostępne wersje z żółtymi krawędziami. Nieliniowe żółte brzegi sprawiają, że łatwo odróżnić taśmę od nieruchomej podłogi.
- Dostępne wykonanie z acetalu o podwyższonej wytrzymałości przewodzącego prąd elektryczny, którego rezystywność powierzchni wynosi 1000 omów na segment zgodnie z normą IEC 62631.
- Slidelox wykonano z kopolimeru acetylowego.
- Każdy materiał taśmy ma domyślny materiał pinu. Dostępne są inne materiały pinu. Firma Intralox może pomóc w określeniu najlepszej kombinacji materiału taśmy i pinu dla danego zastosowania.
- Szczegółowe informacje na temat materiałów znajdują się na początku Linia produktów.
- Dostępne są mocowania zaczepów kół.

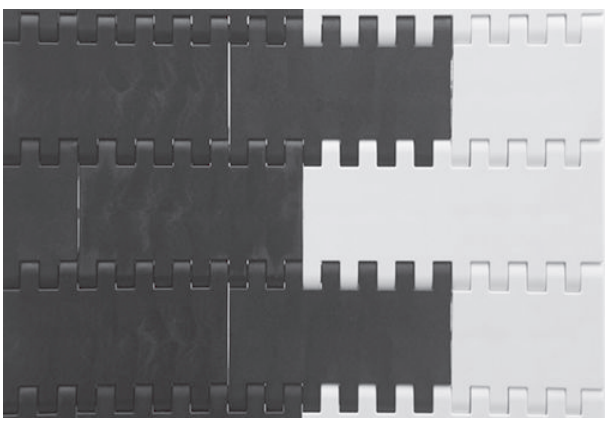

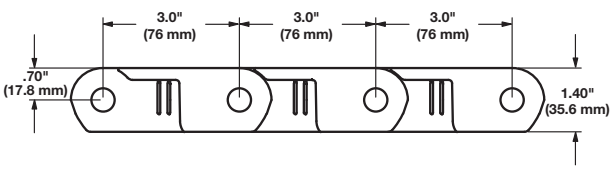

Dane taśmy

Materiał taśmy	Domyślny materiał pinu, średnica 0,50 cala (12,7 mm)	Wytrzymałość taśmy		Zakres temperatury (przy pracy ciągłej)		Masa taśmy	
		funt-siła/stopę	N/m	°F	°C	funty/stopę kw.	kg/m²
Acetal	Nylon	10,000	146 000	Od -50 do 200	Od -46 do 93	6,36	31,05
Acetal HSEC	Nylon	8,000	117 000	Od -50 do 200	Od -46 do 93	6,36	31,05

Mold To Width Flat Top

	cale	mm
Podziałka taśmy	3,0	76
Szerokości odlewów	3,9	100
	7,9	200
Rozmiar otworu	-	-
Obszar otworów	0%	
Model zawiasów	Zamknięty	
Mocowanie pinu; typ pinu	Slidelox; bez łba	

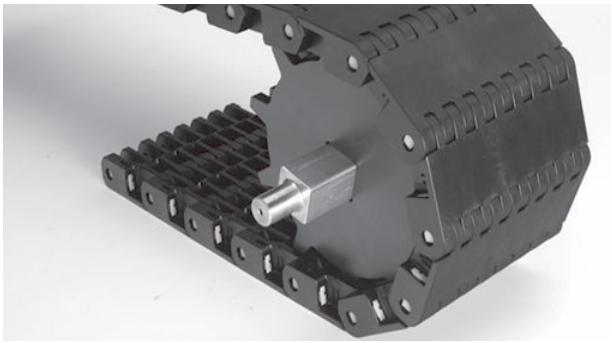

Uwagi na temat produktu

- **Przed przystąpieniem do projektowania przenośnika lub zamówieniem sprzętu należy skontaktować się z firmą Intralox, aby ustalić dokładne wymiary taśmy i stan zapasów.**
- Gładka, zamknięta górna powierzchnia z brzegami o całkowicie wyrównanej powierzchni.
- Dostępne wykonanie z acetalu o podwyższonej wytrzymałości przewodzącego prąd elektryczny, którego rezystywność powierzchni wynosi 1000 omów na segment zgodnie z normą IEC 62631.
- Slidelox wykonano z kopolimeru acetylowego.
- Każdy materiał taśmy ma domyślny materiał pinu. Dostępne są inne materiały pinu. Firma Intralox może pomóc w określeniu najlepszej kombinacji materiału taśmy i pinu dla danego zastosowania.
- Szczegółowe informacje na temat materiałów znajdują się na początku Linia produktów.

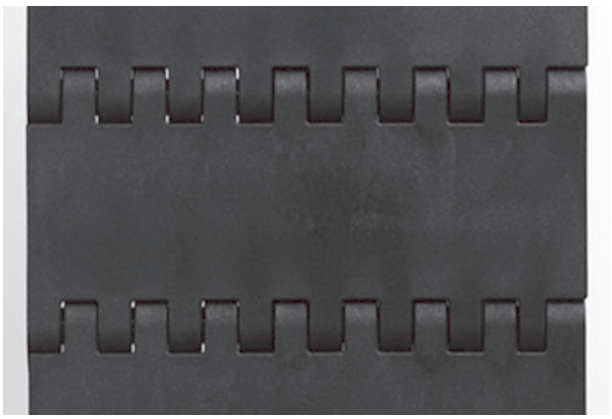

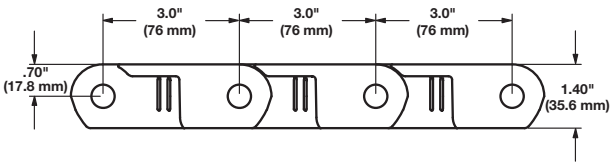

Dane taśmy

Materiał taśmy	Szerokość taśmy		Domyślny materiał pinu, średnica 0,50 cala (12,7 mm)	Wytrzymałość taśmy		Zakres temperatury (przy pracy ciągłej)		Masa taśmy	
	cale	mm		funt-siła	N	°F	°C	funty/stopę	kg/m
Acetal	3,9	100	Nylon	2,500	11 100	Od -50 do 200	Od -46 do 93	2,08	3,10
Acetal	7,9	200	Nylon	5,800	25 800	Od -50 do 200	Od -46 do 93	4,15	6,18
Acetal HSEC	3,9	100	Nylon	2,000	8 900	Od -50 do 200	Od -46 do 93	2,08	3,10
Acetal HSEC	7,9	200	Nylon	4,700	20 900	Od -50 do 200	Od -46 do 93	4,15	6,18

Non Skid Raised Rib

	cale	mm
Podziałka taśmy	3,0	76
Szerokość minimalna	5,9	150
Szerokość maksymalna	153,5	3900
Przyrosty szerokości	0,98	25
Wielkość otworów (w przybliżeniu)	-	-
Obszar otworów	0%	
Model zawiasów	Zamknięty	
Mocowanie pinu; typ pinu	Slidelox; bez łba	

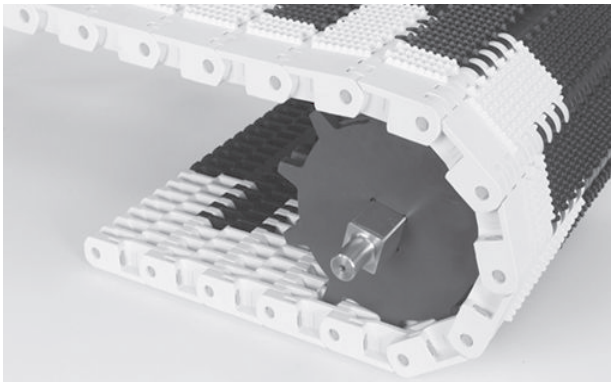

Uwagi na temat produktu

- **Przed przystąpieniem do projektowania przenośnika lub zamówieniem sprzętu należy skontaktować się z firmą Intralox, aby ustalić dokładne wymiary taśmy i stan zapasów.**
- Zamknięta górna powierzchnia z brzegami o całkowicie wyrównanej powierzchni.
- Wzór bieżnika tworzy specjalną powierzchnię do chodzenia zapobiegającą ślizganiu się, co zwiększa bezpieczeństwo pracy.
- Krawędzie mają płaską powierzchnię górną, bez zwrotu.
- Dostępne wersje z żółtymi krawędziami. Nieliniowe żółte brzegi sprawiają, że łatwo odróżnić taśmę od nieruchomej podłogi.
- Slidelox wykonano z kopolimeru acetylowego.
- Dostępne wykonanie z acetalu o podwyższonej wytrzymałości przewodzącego prąd elektryczny, którego rezystywność powierzchni wynosi 1000 omów na segment zgodnie z normą IECE 62631.
- Każdy materiał taśmy ma domyślny materiał pinu. Dostępne są inne materiały pinu. Firma Intralox może pomóc w określeniu najlepszej kombinacji materiału taśmy i pinu dla danego zastosowania.
- Szczegółowe informacje na temat materiałów znajdują się na początku Linia produktów.
- Dostępne są zaczepy koła. Do montażu zaczepów koła używa się modułów taśmy Flat Top z serii 10000.
- Odstęp od krawędzi taśmy Flat Top: 2,0 cale (50 mm).

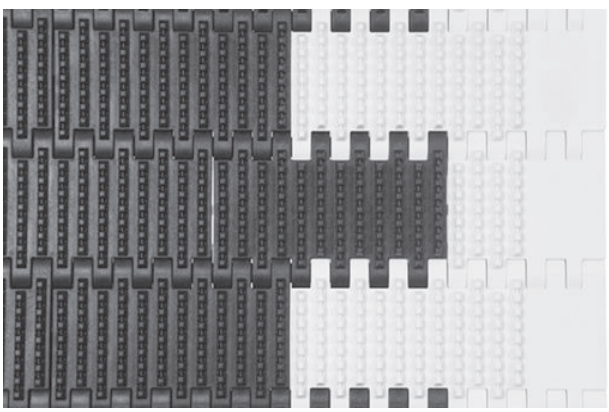

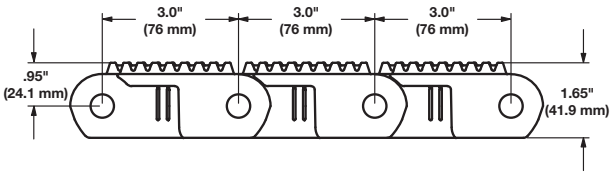

Dane taśmy

Materiał taśmy	Domyślny materiał pinu, średnica 0,50 cala (12,7 mm)	Wytrzymałość taśmy		Zakres temperatury (przy pracy ciągłej)		Masa taśmy	
		funt-siła/ stopę	N/m	°F	°C	funty/ stopę kw.	kg/m²
Acetal HSEC	Nylon	8,000	117 000	Od -50 do 200	Od -46 do 93	6.85	33,44

Non Skid Perforated

	cale	mm
Podziałka taśmy	3,00	76,2
Szerokość minimalna	5,9	150
Szerokość maksymalna	153,5	3900
Przyrosty szerokości	0,98	25
Wielkość otworów (w przybliżeniu)	0,10 × 0,31	2,8 × 7,9
Obszar otworów	3%	
Model zawiasów	Zamknięty	
Mocowanie pinu; typ pinu	Slidelox; bez łba	

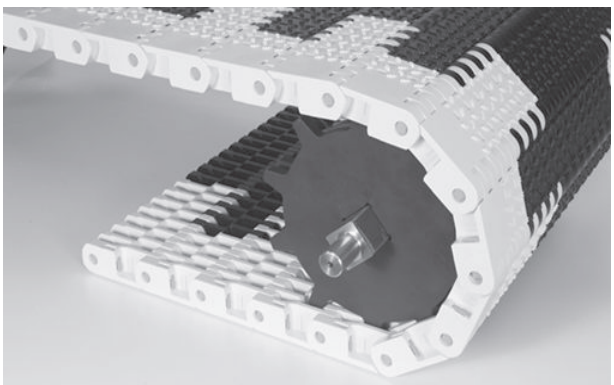

Uwagi na temat produktu

- **Przed przystąpieniem do projektowania przenośnika lub zamówieniem sprzętu należy skontaktować się z firmą Intralox, aby ustalić dokładne wymiary taśmy i stan zapasów.**
- Brzegi całkowicie gładkie mają powierzchnię Flat Top bez wzoru bieżnika.
- Otworki ułatwiają odprowadzanie cieczy. Rombowy wzór bieżnika tworzy specjalną powierzchnię do chodzenia zapobiegającą ślizganiu się, co zwiększa bezpieczeństwo pracy.
- Dostępne wersje z żółtymi krawędziami. Nieliniowe żółte brzegi sprawiają, że łatwo odróżnić taśmę od nieruchomej podłogi.
- Slidelox wykonano z kopolimeru acetylowego.
- Dostępne wykonanie z acetalu o podwyższonej wytrzymałości przewodzącego prąd elektryczny, którego rezystywność powierzchni wynosi 1000 omów na segment zgodnie z normą IEC 62631.
- Każdy materiał taśmy ma domyślny materiał pinu. Dostępne są inne materiały pinu. Firma Intralox może pomóc w określeniu najlepszej kombinacji materiału taśmy i pinu dla danego zastosowania.
- Szczegółowe informacje na temat materiałów znajdują się na początku Linia produktów.
- Dostępne są zaczepy koła. Do montażu zaczepów koła używa się modułów taśmy Flat Top z serii 10000.
- Odstęp od brzegu taśmy Flat Top wynosi 1,97 cala (50,0 mm).

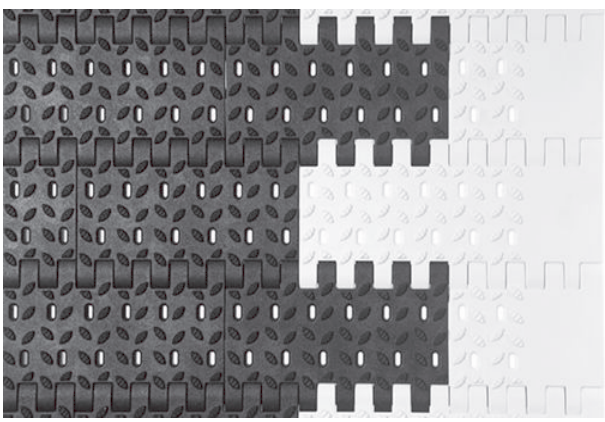

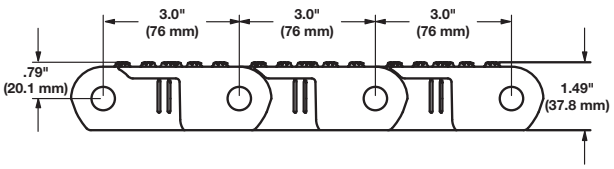

Dane taśmy

Materiał taśmy	Domyślny materiał pinu, średnica 0,50 cala (12,7 mm)	Wytrzymałość taśmy		Zakres temperatury (przy pracy ciągłej)		Masa taśmy	
		funt-siła/stopę	N/m	°F	°C	funty/stopę kw.	kg/m²
Acetal	Nylon	10,000	146 000	Od -50 do 200	Od -46 do 93	6,48	31,64
Acetal HSEC	Nylon	8,000	117 000	Od -50 do 200	Od -46 do 93	6,48	31,64

Rekomendacja dotycząca liczby kół zębatych i profili ślizgowych				
Zakres szerokości taśmy[a]		Minimalna liczba kół zębatych przypadających na wał[b]	Ślizgi	
cale	mm		Transportowa, górna strona przenośnika	Sekcja powrotna przenośnika
3	100	1	2	2
5,9	150	1	2	2
7,9	200	2	2	2
9,8	250	2	3	2
11,9	300	3	3	2
13,8	350	3	3	3
15,7	400	3	3	3
17,7	450	3	3	3
19,7	500	3	4	3
23,6	600	5	4	3
29,5	750	5	5	4
31,5	800	5	5	4
35,4	900	7	5	4
41,3	1 050	7	6	5
47,2	1200	7	7	5
53,1	1350	9	7	6
59,1	1500	9	8	6
70,9	1800	13	9	7
82,7	2100	21	11	8
94,5	2400	23	12	9
118,1	3 000	29	15	11
143,7	3 650	35	17	13
145,7	3 700	37	18	14
147,6	3 750	37	18	14
149,6	3 800	37	18	14
151,6	3 850	37	18	14
153,5	3 900	41	19	14
W przypadku innych szerokości należy zastosować nieparzystą liczbę kół zębatych, oddalonych w osi centralnej o maksymalnie 6 cali (152 mm).[c]			Maksymalny odstęp od osi 6 cali (152 mm)	Maksymalny odstęp od osi 12 cali (305 mm)

[a] Jeśli szerokość taśmy przekracza wartość podaną w tabeli, należy wybrać następny większy zakres szerokości zgodnie z wartościami minimalnymi materiału kół zębatych i profilów ślizgowych. Taśmy mogą mieć dowolną szerokość z przyrostem 1,97 cala (50 mm), zaczynając od szerokości minimalnej 3,94 cala (100 mm). Jeśli faktyczna szerokość ma istotne znaczenie, należy skontaktować się z działem obsługi klienta firmy Intralox.

[b] Ta liczba jest minimalna. W przypadku zastosowań wymagających dużych obciążeń konieczne może być zastosowanie dodatkowych kół zębatych. Odstęp między liniami centrum kół nie może przekraczać 5,91 cala (150 mm).

[c] Zablokować centralne koło zębate. Jeśli używane są tylko dwa koła zębate, należy zablokować koło znajdujące się po stronie czopu w wale napędowym. Aby uzyskać położenie kół zablokowanych, patrz Pierścienie ustalające i przesunięcie centralnego koła zębatego.

Współczynnik wytrzymałości

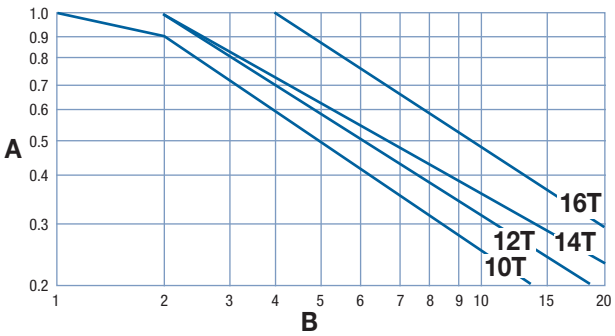

A współczynnik wytrzymałości
B stosunek prędkości do długości (V/L)
T liczba zębów
V prędkość taśmy, stopy/min (m/min)
L odległość między osiami wałów, stopy (m)

W celu uzyskania proporcji prędkości do długości należy podzielić prędkość taśmy przez odległość między osiami wałów. Współczynnik wytrzymałości można odczytać na przecięciu kolumny proporcji prędkości do długości i wiersza odpowiedniego koła. Więcej informacji zawiera Instrukcje doboru taśmy.

Odstęp kół zębatych jako funkcja wykorzystania wytrzymałości taśmy

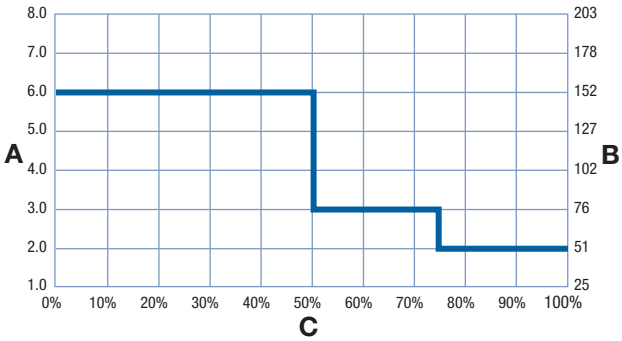

A odstęp kół w calach
B odstęp kół w mm
C dopuszczalne wykorzystanie wytrzymałości taśmy w %

Koła zębate z nylonu

Liczba zębów (obrotowy ruch modułów wokół pinów)	Nom. Średnica podziałki		Nom. średnica zewnętrzna		Nom. szerokość piasty		Dostępne rozmiary otworów			
	cale	mm	cale	mm	cale	mm	Okrągłe (cale)	Kwadratowe (cale)	Okrągłe (mm)	Kwadratowe (mm)
10 (4,70%)	9,9	251	9,7	246	1,5	38		3,5		90
12 (3,29%)	11,8	300	11,7	297	1,5	38		3,5		90
14 (2,43%)	13,7	348	13,6	345	1,5	38		3,5		90
16 (1,84%)	15,7	399	15,6	396	1,5	38		3,5	100, 120, 140	90

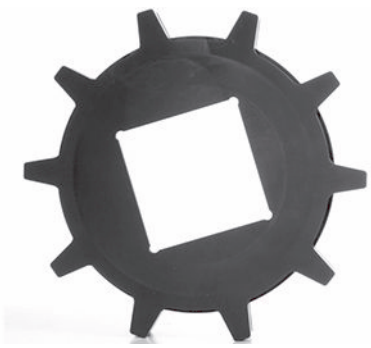

Zaczepy koła na taśmie Flat Top i boczne zaczepy koła

Dostępna wysokość		Dostępna szerokość		Dostępne materiały
cale	mm	cale	mm	
0,8	20	1,5	37	Nylon
1,6	40	4,9	125	Nylon
2	50	4,9	125	Nylon

- Wymaga użycia mocowań i zmodyfikowanych modułów S10000 Flat Top.
- Minimalny odstęp od brzegu bez zaczepów koła 2,0 cala (50 mm).

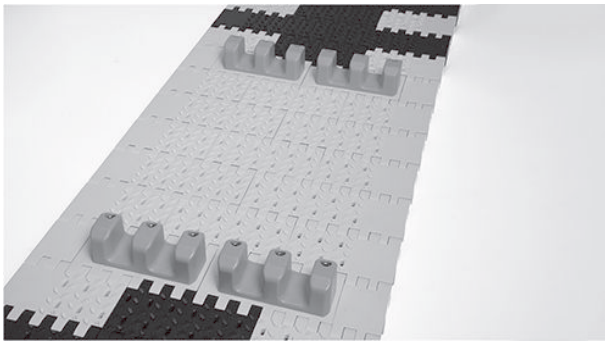

Wkładki nakrętkowe			
Podstawowy model taśmy	**Materiał**	**Rozmiary wkładek nakrętkowych**	
Flat Top	Acetal	6 mm–1 mm, 8 mm–1,25 mm	

- Wkładki nakrętkowe umożliwiają łatwe mocowanie komponentów do taśmy.
- Wkładki nakrętkowe są kwadratowe. Dzięki kwadratowemu kołnierzowi wkładka nakrętkowa pozostaje na swoim miejscu podczas dokręcania lub odkręcania śruby.
- Elementy łączące przymocowane do więcej niż jednego rzędu nie mogą uniemożliwiać ruchu obrotowego taśmy wokół kół zębatych.
- Wszystkie wymiary umiejscowienia nakrętek w zamówieniu należy podawać względem brzegu taśmy. Informacji o opcjach umiejscowienia nakrętek dostępnych w przypadku danej specyfikacji taśmy udziela dział obsługi klienta firmy Intralox.
- Koła zębate mogą być umieszczane w jednej linii z wkładkami nakrętkowymi, o ile utrzymany będzie odstęp 0,187 cala (4,75 mm). Aby poznać właściwą długość śrub w danym przypadku, prosimy o kontakt z działem obsługi klienta firmy Intralox.
- Moment dokręcania mocowania: 40–45 cali-funt (4,5–5,0 N-m).
- Minimalny odstęp od brzegu taśmy: 1,22 cala (31 mm)
- Minimalna odległość między nakrętkami na całej szerokości taśmy wynosi 0,492 cala (12,5 mm)
- Odstępy wzdłuż taśmy: 3 cale (76 mm).

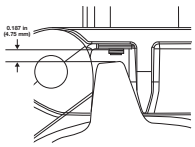

WYMIARY RAMY PRZENOŚNIKA

Wszystkie przenośniki przeznaczone do stosowania z taśmami Intralox mają określone wymagania wymiarowe. Wymiary te podano w poniższej tabeli. Pełne opisy tych wymiarów znajdują się w części Wymiary ramy w rozdziale Wytyczne projektowe.

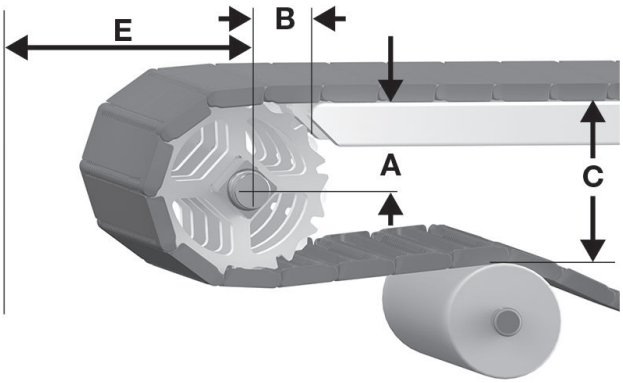

A odległość pionowa pomiędzy osią wału a górną częścią transportowej strony przenośnika, ± 0,03 cala (1 mm)
B odległość pozioma pomiędzy osią wału a początkiem transportowej strony przenośnika, ± 0,125 cala (3 mm)
C odległość pionowa pomiędzy górną częścią transportowej strony przenośnika a górną częścią elementów podtrzymujących na odcinku powrotnym
E minimalna odległość pozioma pomiędzy osią wału i innymi elementami

Rysunek 69: Wymiary A, B, C i E napędu

S10000 Wymiary ramy przenośnika										
Opis koła zębatego			**A**		**B**		**C**		**E**	
Średnica podziałki		**Liczba zębów**	**Zakres (od dołu do góry)[a]**							
cale	**mm**		**cale**	**mm**	**cale**	**mm**	**cale**	**mm**	**cale**	**mm**
Flat Top										
9,9	251	10	4,02-4,25	102-108	3,33	85	9,90	251	5,71	145
11,8	300	12	5,01-5,20	127-132	3,73	95	11,80	300	6,66	169
13,7	348	14	5,98-6,15	152-156	4,03	102	13,70	348	7,61	193
15,7	399	16	7,01-7,15	178-182	4,33	110	15,70	399	8,61	219

S10000 Wymiary ramy przenośnika										
Opis koła zębatego			A		B		C		E	
Średnica podziałki		Liczba zębów	Zakres (od dołu do góry)[a]							
cale	mm		cale	mm	cale	mm	cale	mm	cale	mm
Non Skid Raised Rib										
9,9	251	10	4,02-4,25	102-108	3,33	85	10,15	258	5,96	151
11,8	300	12	5,01-5,20	127-132	3,73	95	12,05	306	6,91	176
13,7	348	14	5,98-6,15	152-156	4,03	102	13,95	354	7,86	200
15,7	399	16	7,01-7,15	178-182	4,33	110	15,95	405	8,86	225
Non Skid Perforated										
9,9	251	10	4,02-4,25	102-108	3,33	85	9,99	254	5,80	147
11,8	300	12	5,01-5,20	127-132	3,73	95	11,89	302	6,75	171
13,7	348	14	5,98-6,15	152-156	4,03	102	13,79	350	7,70	196
15,7	399	16	7,01-7,15	178-182	4,33	110	15,79	401	8,70	221

[a] W zastosowaniach ogólnych i zastosowaniach, w których nie jest istotny transport końcowy produktu wrażliwego na przechył, należy użyć najmniejszej wartości wymiaru.

ODSTĘP PŁYTKI STATYCZNEJ

Większość przenośników wymaga przerwy w każdym punkcie transferowym, aby uwzględnić efekt wielokąta przy zazębianiu i obrocie kół zębatych. Wymiary minimalne szczeliny podano w poniższej tabeli. Więcej informacji można znaleźć w Odstęp płytki statycznej w rozdziale Wytyczne projektowe.

S10000 odstęp płytki statycznej				
Opis koła zębatego			Minimalny odstęp	
Średnica podziałki		Liczba zębów	cale	mm
cale	mm			
9,9	251	10	0,233	5,9
11,8	300	12	0,194	4,9
13,7	348	14	0,166	4,2
15,7	399	16	0,145	3,7

TAŚMY SKRĘTNE

ANALIZA INŻYNIERYJNA DLA SPIRALI I TAŚM SKRĘTNYCH

Firma Intralox może dostarczyć analizę inżynieryjną do zastosowań spiralnych i skrętnych, aby określić szacunkowy naciąg taśmy i upewnić się, że taśma jest wystarczająco wytrzymała do danego zastosowania. Więcej informacji można uzyskać, kontaktując się z działem obsługi klienta firmy Intralox.

Następujące informacje są wymagane do analizy technicznej:

- Wszelkie warunki środowiskowe, które mogą mieć wpływ na współczynnik tarcia. W przypadku warunków zanieczyszczonych lub w obecności czynników ściernych należy stosować wyższe współczynniki tarcia niż normalne.
- Szerokość taśmy
- Długość każdej sekcji prostej
- Kąt, kierunek i promień wewnętrzny każdej sekcji ze skrętem
- Materiał transportowej strony przenośnika i ślizgu podtrzymującego.
- Obciążenie produktem funty-siła/stopę^2 (N/m^2)
- Warunki akumulacji produktów
- Prędkość taśmy
- Zmiany wysokości na każdym odcinku
- Zakres temperatur eksploatacji
- Dane techniczne kół zębatych i wału

Taśma Intralox może pomóc w doborze taśm skrętnych i taśm z kabestanowym napędem spirali pracującym przy małym naprężeniu do danego zastosowania. Więcej informacji można uzyskać, kontaktując się z działem obsługi klienta firmy Intralox.

ZERO TANGENT™ Radius Flat Top

	cale	mm
Kąt pomiędzy rzędami	1,33 stopnia	
Szerokość maksymalna	55,12	1400
Szerokość minimalna	7,87	200
Przyrosty szerokości	7,87	200
Obszar otworów	0%	
Model zawiasów	Zamknięty	
Mocowanie pinu; typ pinu	Zatrzaskowe piny z łbem	

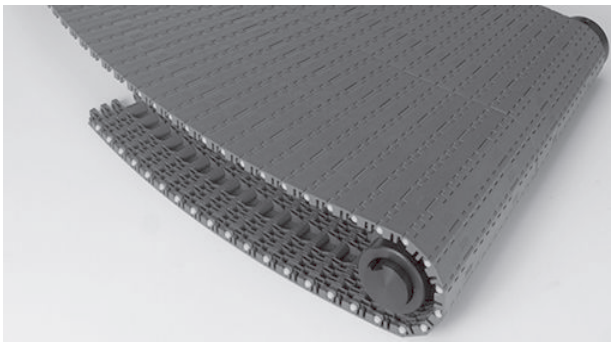

Uwagi na temat produktu

- **Przed przystąpieniem do projektowania przenośnika lub zamówieniem sprzętu należy skontaktować się z firmą Intralox, aby ustalić dokładne wymiary taśmy i stan zapasów.**
- Kształt taśmy całkowicie eliminuje konieczność stosowania prostych odcinków przed i po skrętach.
- Odległość pomiędzy elementami zmienia się w zależności od umiejscowienia modułu względem centralnego punktu skrętu.
- Wykorzystuje nylonowe piny.
- Każdy materiał taśmy ma domyślny materiał pinu. Dostępne są inne materiały pinu. Firma Intralox może pomóc w określeniu najlepszej kombinacji materiału taśmy i pinu dla danego zastosowania.
- Szczegółowe informacje na temat materiałów znajdują się na początku Linia produktów.
- Firma Intralox dostarcza kompletne wytyczne konstrukcyjne, które minimalizują nakłady na projekty inżynieryjne.
- Przeznaczone do zastosowań skrętnych, w których minimalny promień skrętu wynosi 23,62 cala (600 mm).

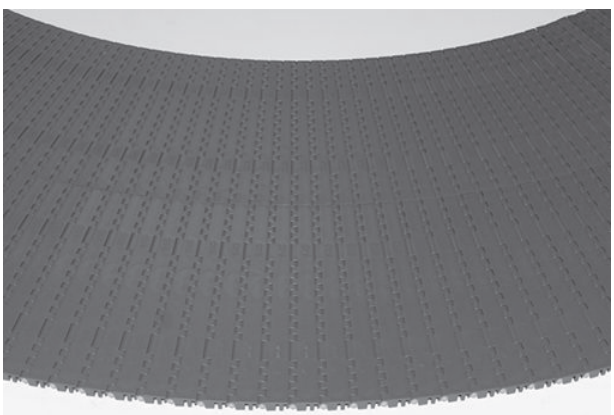

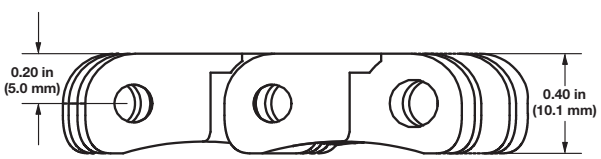

Dane taśmy

Materiał taśmy	Domyślny materiał pinu, średnica 0,18 cala (4,6 mm)	Wytrzymałość taśmy		Zakres temperatury (przy pracy ciągłej)		Masa taśmy	
		funt-siła/stopę	N/m	°F	°C	funty/stopę kw.	kg/m²
Acetal	Nylon	907	13 200	Od -50 do 200	Od -46 do 93	1,89	9,25

SERIA 2100

Rekomendacja dotycząca liczby kół zębatych i profili ślizgowych				
Zakres szerokości taśmy[ab]		Minimalna liczba kół zębatych przypadających na wał[c]	Ślizgi	
cale	mm		Transportowa, górna strona przenośnika	Sekcja powrotna przenośnika
7,87	200	2	2	2
15,75	400	4	3	2
23,62	600	6	4	2
31,50	800	8	5	3
39,37	1000	10	6	3

[a] Jeśli faktyczna szerokość ma istotne znaczenie, należy skontaktować się z działem obsługi klienta firmy Intralox.
[b] W przypadku innych szerokości należy użyć parzystej liczby kół łańcuchowych z maksymalnym rozstawem kół: 3,94 cala (100 mm). Maksymalny odstęp na transportowej, górnej stronie przenośnika: 7,87 cala (200 mm). Maksymalny odstęp w sekcji powrotnej: 15,75 cala (400 mm)
[c] Zablokować wszystkie koła zębate.

Koło zębate formowane metodą wtrysku z nylonu (z atestem FDA)											
Liczba zębów (obrotowy ruch modułów wokół pinów)	Nom. Średnica podziałki		Nom. średnica zewnętrzna		Nom. szerokość piasty		Dostępne rozmiary otworów				
	cale	mm	cale	mm	cale	mm	Okrągłe (cale)	Kwadratowe (cale)	Okrągłe (mm)	Kwadratowe (mm)	
12 (3,41%)	2,3	58	2,4	61	1,0	25	–	–	40	–	
12 (3,41%)	2,6	66	2,7	70	1,0	25	–	–	40	–	
12 (3,41%)	3,0	76	3,1	78	1,0	25	–	–	40	–	
12 (3,41%)	3,3	84	3,4	87	1,0	25	–	–	40	–	
12 (3,41%)	3,7	94	3,8	96	1,0	25	–	–	40	–	
12 (3,41%)	4,0	102	4,1	104	1,0	25	–	–	40	–	
12 (3,41%)	4,4	112	4.5	113	1,0	25	–	–	40	–	
12 (3,41%)	4,7	119	4,8	122	1,0	25	–	–	40	–	
12 (3,41%)	5,1	130	5,1	131	1,0	25	–	–	40	–	
12 (3,41%)	5,4	137	5,5	139	1,0	25	–	–	40	–	
12 (3,41%)	5,8	147	5,8	148	1,0	25	–	–	40	–	
12 (3,41%)	6,2	157	6,2	157	1,0	25	–	–	40	–	
12 (3,41%)	6,5	165	6,5	165	1,0	25	–	–	40	–	
12 (3,41%)	6,9	175	6,9	174	1,0	25	–	–	40	–	

Obrobione koła zębate z nylonu (z atestem FDA)											
Liczba zębów (obrotowy ruch modułów wokół pinów)	Nom. Średnica podziałki		Nom. średnica zewnętrzna		Nom. szerokość piasty		Dostępne rozmiary otworów				
	cale	mm	cale	mm	cale	mm	Zaokrąglone w wymiarach[a]	Kwadratowe (cale)	Okrągłe (mm)[a]	Kwadratowe (mm)	
12 (3,41%)	2,3	58	2,4	61	1,0	25	1-7/16	–	–	–	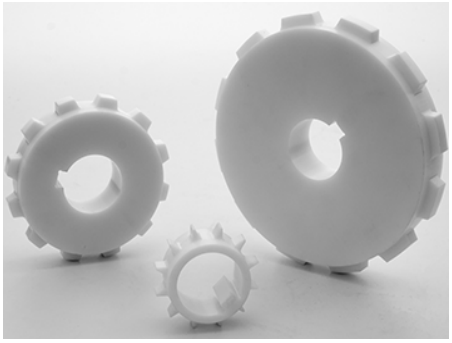
12 (3,41%)	2,6	66	2,7	70	1,0	25	1-7/16	–	–	–	
12 (3,41%)	3,0	76	3,1	78	1,0	25	1-7/16	–	–	–	
12 (3,41%)	3,3	84	3,4	87	1,0	25	1-7/16	–	–	–	
12 (3,41%)	3,7	94	3,8	96	1,0	25	1-7/16	–	–	–	
12 (3,41%)	4,0	102	4,1	104	1,0	25	1-7/16	–	–	–	
12 (3,41%)	4,4	112	4.5	113	1,0	25	1-7/16	–	–	–	
12 (3,41%)	4,7	119	4,8	122	1,0	25	1-7/16	–	–	–	
12 (3,41%)	5,1	130	5,1	131	1,0	25	1-7/16	–	–	–	
12 (3,41%)	5,4	137	5,5	139	1,0	25	1-7/16	–	–	–	
12 (3,41%)	5,8	147	5,8	148	1,0	25	1-7/16	–	–	–	
12 (3,41%)	6,2	157	6,2	157	1,0	25	1-7/16	–	–	–	
12 (3,41%)	6,5	165	6,5	165	1,0	25	1-7/16	–	–	–	
12 (3,41%)	6,9	175	6,9	174	1,0	25	1-7/16	–	–	–	

[a] amerykańskich rozmiary klina w kołach zębatych z otworem okrągłym są zgodne z normą ANSI B17.1-1967 (R1989), a metryczne rozmiary klina z normą DIN 6885.

WYMIARY RAMY PRZENOŚNIKA

Wszystkie przenośniki przeznaczone do stosowania z taśmami Intralox mają określone wymagania wymiarowe. Wymiary te podano w poniższej tabeli. Pełne opisy tych wymiarów znajdują się w części Wymiary ramy w rozdziale Wytyczne projektowe.

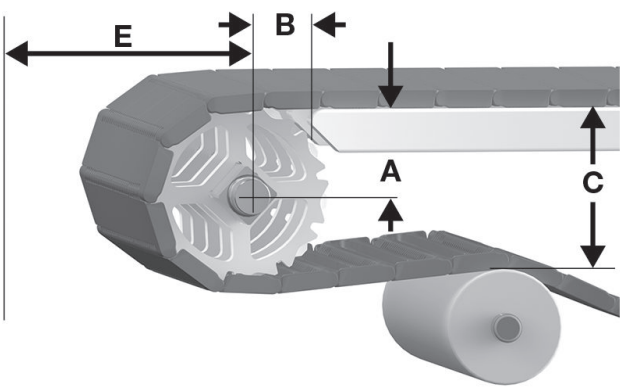

A odległość pionowa pomiędzy osią wału a górną częścią transportowej strony przenośnika, ± 0,03 cala (1 mm)
B odległość pozioma pomiędzy osią wału a początkiem transportowej strony przenośnika, ± 0,125 cala (3 mm)
C odległość pionowa pomiędzy górną częścią transportowej strony przenośnika a górną częścią elementów podtrzymujących na odcinku powrotnym
E minimalna odległość pozioma pomiędzy osią wału i innymi elementami

Rysunek 70: Wymiary A, B, C i E napędu

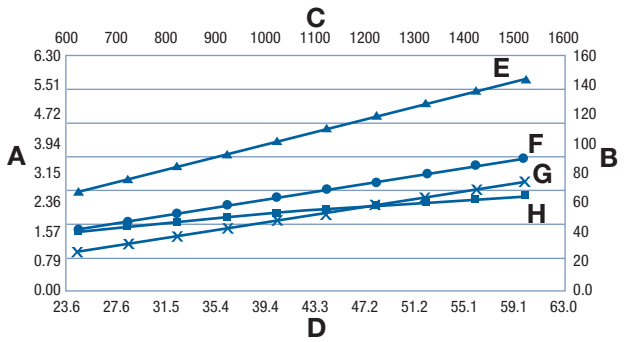

A Wymiar, cale
B Wymiar, mm
C Promień skrętu (TR), cale
D Promień skrętu (TR), mm
E Wymiar napędu C: 0,089TR-0,01 cala (-0,25 mm)
F Wymiar napędu E: 0,045TR+0,26 cala (+6 mm)
G Wymiar napędu A: 0,043TR-0,20 cala (-5 mm)
H Wymiar napędu B: 0,022TR+0,82 cala (+20 mm)

Rysunek 71: Wymiary ramy przenośnika

ODSTĘP PŁYTKI STATYCZNEJ

Większość przenośników wymaga przerwy w każdym punkcie transferowym, aby uwzględnić efekt wielokąta przy zazębianiu i obrocie kół zębatych. Wymiary minimalne szczeliny podano w poniższej tabeli. Więcej informacji można znaleźć w Odstęp płytki statycznej w rozdziale Wytyczne projektowe.

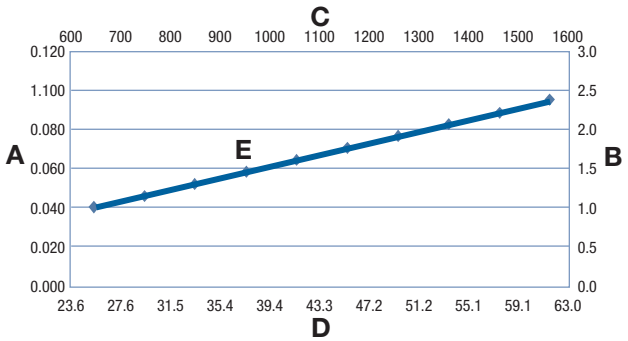

A Odstęp, cale
B Odstęp, mm
C Promień skrętu (TR), mm
D Promień skrętu (TR), cale
E Odstęp = 0,0015 TR

Rysunek 72: S2100 szczelina bezpieczeństwa płyty przenośnika

Radius Flush Grid

	cale	mm
Podziałka taśmy	1,50	38,1
Szerokość minimalna	5	127
Przyrosty szerokości	1,00	25,4
Wielkość otworów (w przybliżeniu)	0,50 × 0,75	12,7 × 19,7
Obszar otworów	50%	
Obszar kontaktu z produktem	37%	
Model zawiasów	Otwarty	
Mocowanie pinu; typ pinu	Zasłonięty brzeg, bez łba	

Uwagi na temat produktu

- **Taśma ta ma elementy zaciskające. Aby uzyskać więcej informacji, patrz rozdział *Bezpieczeństwo* w podręczniku firmy Intralox *Instrukcje montażu, konserwacji i rozwiązywania problemów taśm przenośnikowych*.**
- **Przed przystąpieniem do projektowania przenośnika lub zamówieniem sprzętu należy skontaktować się z firmą Intralox, aby ustalić dokładne wymiary taśmy i stan zapasów.**
- Dostępne są brzegi gładkie lub z wypustkami.
- Prostopadłe otwory przelotowe ułatwiają czyszczenie.
- Lekka, mocna taśma z gładką powierzchnią.
- Każdy materiał taśmy ma domyślny materiał pinu. Dostępne są inne materiały pinu. Firma Intralox może pomóc w określeniu najlepszej kombinacji materiału taśmy i pinu dla danego zastosowania.
- Szczegółowe informacje na temat materiałów znajdują się na początku Linia produktów.
- Bezpoślizgowy system napędu pozwala na zmniejszenie zużycia taśmy i koła oraz obniżenia naprężenia wstecznego.
- Przeznaczona do układów skrętnych, gdzie minimalny promień skrętu jest równy 2,2 szerokości taśmy (mierząc od krawędzi wewnętrznej).
- Jeśli do utrzymania taśmy na miejscu używany jest ślizg ze standardowym brzegiem lub brzegiem z zakładkami, nie należy blokować kół zębatych na wale. W takim przypadku ślizg utrzymuje boczne położenie taśmy.
- Szerokość taśmy z wypustkami podana bez wypustek. Taby wysuwają się na ok. 0,5 cala (13 mm) × 0,25 cala (6 mm) po obu stronach taśmy, wewnątrz ślizgu.
- Maksymalna szerokość taśmy na zakrętach: 36 cali (914 mm)

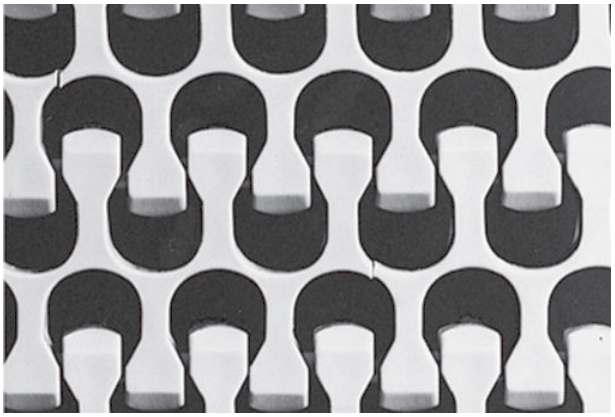

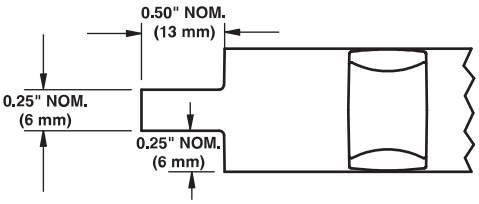

Rysunek 73: Wymiary brzegu z wypustkami serii 2200

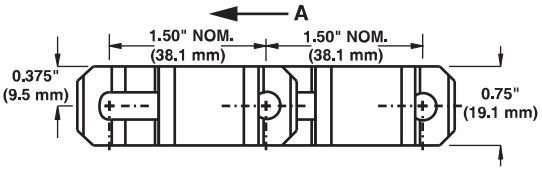

A preferowany kierunek ruchu w zastosowaniach skrętnych płaskich

Dane taśmy

Materiał taśmy	Domyślny materiał pinu, średnica 0,24 cala (6,1 mm)	Wytrzymałość taśmy prostej: funt-siła/stopę	Wytrzymałość taśmy prostej: N/m	Wytrzymałość taśmy skrętnej	Zakres temperatury (przy pracy ciągłej): °F	Zakres temperatury (przy pracy ciągłej): °C	Masa taśmy: funty/stopę kw.	Masa taśmy: kg/m²
Polipropylen	Acetal	1 600	23 400	W celu obliczenia wytrzymałości taśmy skrętnej skontaktuj się z działem obsługi klienta firmy Intralox.	Od 34 do 200	Od 1 do 93	1,86	9,10
Polietylen[a]	Acetal	1000	14 600		Od -50 do 150	Od -46 do 66	1,96	9,56
Acetal	Nylon	2,500	36 500		Od -50 do 200	Od -46 do 93	2,82	13,80
Polipropylen	Polipropylen[b]	1 400	20 400		Od 34 do 220	Od 1 do 104	1,78	8,69

[a] Polietylen nie może przekraczać 150°F (66°C)

[b] Jeśli wymagana jest podwyższona odporność chemiczna, w taśmach polipropylenowych można stosować piny polipropylenowe. Pamiętać o niższej wytrzymałości taśmy.

Radius Flush Grid High Deck

	cale	mm
Podziałka taśmy	1,50	38,1
Szerokość minimalna	6	152
Przyrosty szerokości	1,00	25,4
Wielkość otworów (w przybliżeniu)	0,50 × 0,75	12,7 × 19,7
Obszar otworów	50%	
Obszar kontaktu z produktem	37%	
Model zawiasów	Otwarty	
Mocowanie pinu; typ pinu	Zasłonięty brzeg, bez łba	

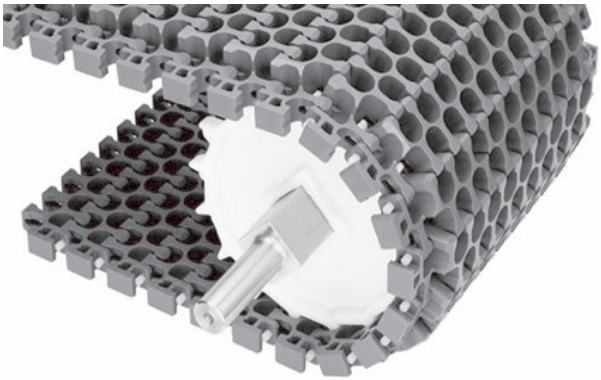

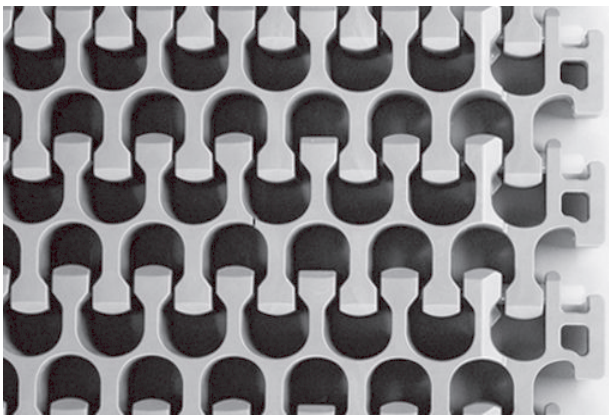

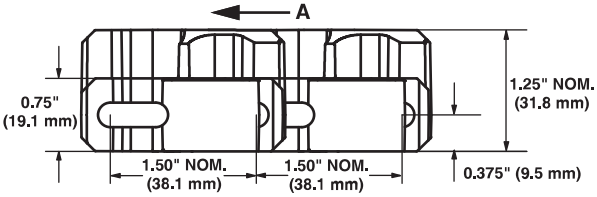

A preferowany kierunek ruchu w zastosowaniach skrętnych płaskich

Uwagi na temat produktu

- **Taśma ta ma elementy zaciskające. Aby uzyskać więcej informacji, patrz rozdział *Bezpieczeństwo* w podręczniku firmy Intralox *Instrukcje montażu, konserwacji i rozwiązywania problemów taśm przenośnikowych*.**
- **Przed przystąpieniem do projektowania przenośnika lub zamówieniem sprzętu należy skontaktować się z firmą Intralox, aby ustalić dokładne wymiary taśmy i stan zapasów.**
- Każdy materiał taśmy ma domyślny materiał pinu. Dostępne są inne materiały pinu. Firma Intralox może pomóc w określeniu najlepszej kombinacji materiału taśmy i pinu dla danego zastosowania.
- Szczegółowe informacje na temat materiałów znajdują się na początku Linia produktów.
- Tworzy skręty o promieniu wewnętrznym równym 2,2 szerokości taśmy.
- Zapewnia większą wytrzymałość belki niż standardowa taśma serii S2200. Ta funkcja może obniżyć koszty modernizacji spiral.
- Współpracuje ze standardowymi ślizgami serii S2200.
- Jeśli do utrzymania taśmy na miejscu używany jest ślizg ze standardowym brzegiem lub brzegiem z zakładkami, nie należy blokować kół zębatych na wale. W takim przypadku ślizg utrzymuje boczne położenie taśmy.
- O 0,5 cala (12,7 mm) wyższa niż standardowa taśma S2200.
- Standardowy odstęp od brzegu taśmy: 1,25 cala(31,8 mm).

Dane taśmy

Materiał taśmy	Domyślny materiał pinu, średnica 0,24 cala (6,1 mm)	Wytrzymałość taśmy prostej[a]		Wytrzymałość taśmy skrętnej	Zakres temperatury (przy pracy ciągłej)		Masa taśmy	
		funt-siła/stopę	N/m		°F	°C	funty/stopę kw.	kg/m²
Acetal	Nylon	2,500	36 500	W celu obliczenia wytrzymałości taśmy skrętnej skontaktuj się z działem obsługi klienta firmy Intralox.	Od -50 do 200	Od -46 do 93	3,66	17,87
Polipropylen	Acetal	1 600	23 400		Od 34 do 200	Od 1 do 93	2,41	11,77

[a] W przypadku stosowania kół zębatych z poliuretanu do taśm, których wytrzymałość szacowana jest na ponad 750 funtów-siła/stopę (10 900 N/m), wartość ta zostanie obniżona do 750 funtów-siła/stopę (10 900 N/m). Wszystkie pozostałe taśmy zachowują swoją opublikowaną wartość znamionową. Zakres temperatury poliuretanu wynosi od 0°F do 120°F(od -18°C do 49°C). Informacji o dostępności kół poliuretanowych udziela dział obsługi klienta firmy Intralox.

Radius Friction Top

	cale	mm
Podziałka taśmy	1,50	38,1
Szerokość minimalna	5	127
Przyrosty szerokości	1,00	25,4
Wielkość otworów (w przybliżeniu)	0,50 × 0,75	12,7 × 19,7
Obszar otworów	50%	
Model zawiasów	Otwarty	
Mocowanie pinu; typ pinu	Zasłonięty brzeg, bez łba	

Uwagi na temat produktu

- **Taśma ta ma elementy zaciskające. Aby uzyskać więcej informacji, patrz rozdział *Bezpieczeństwo* w podręczniku firmy Intralox *Instrukcje montażu, konserwacji i rozwiązywania problemów taśm przenośnikowych*.**
- **Przed przystąpieniem do projektowania przenośnika lub zamówieniem sprzętu należy skontaktować się z firmą Intralox, aby ustalić dokładne wymiary taśmy i stan zapasów.**
- Dostępne są brzegi gładkie lub z wypustkami.
- Prostopadłe otwory przelotowe ułatwiają czyszczenie.
- Dostępne z szarego polipropylenu z szarą gumą, białego polipropylenu z białą gumą oraz naturalnego polietylenu z białą gumą.
- Każdy materiał taśmy ma domyślny materiał pinu. Dostępne są inne materiały pinu. Firma Intralox może pomóc w określeniu najlepszej kombinacji materiału taśmy i pinu dla danego zastosowania.
- Szczegółowe informacje na temat materiałów znajdują się na początku Linia produktów.
- Bezpoślizgowy system napędu pozwala na zmniejszenie zużycia taśmy i koła oraz obniżenie naprężenia wstecznego.
- Przeznaczone dla zastosowań skrętnych, w których minimalny promień skrętu jest równy 2,2 szerokości taśmy (mierząc od krawędzi wewnętrznej).
- Maksymalny stopień wzniosu zależy od temperatury, warunków środowiskowych i charakterystyki produktu. Elementy te należy wziąć pod uwagę, projektując systemy przenośnikowe zawierające te taśmy.
- Jeśli do utrzymania taśmy na miejscu używany jest ślizg ze standardowym brzegiem lub brzegiem z zakładkami, nie należy blokować kół zębatych na wale. W takim przypadku ślizg utrzymuje boczne położenie taśmy.
- Szerokość taśmy z wypustkami podana bez wypustek. (Taby wysuwają się na ok. 0,5 cala (13 mm) × 0,25 cala (6 mm) po obu stronach taśmy, wewnątrz ślizgu).
- Uformowany odstęp od brzegu taśmy: 1,75 cala (44,5 mm).
- Maksymalna szerokość taśmy na skrętach: 36 cali (914 mm).

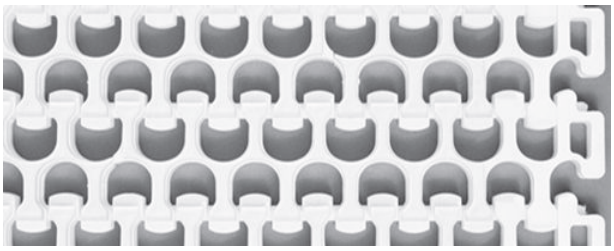

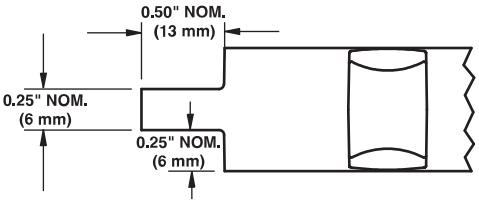

Rysunek 74: Wymiary brzegu z wypustkami

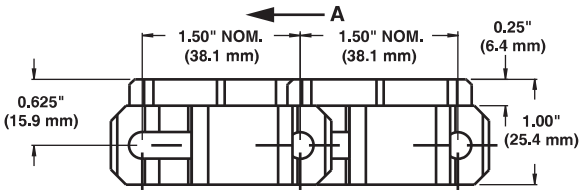

A preferowany kierunek ruchu w zastosowaniach skrętnych płaskich

Rysunek 75: Wymiary gładkiego brzegu

Dane taśmy

Podstawowy materiał taśmy	Podstawa / Friction Top	Domyślny materiał pinu, średnica 0,24 cala (6,1 mm)	Wytrzymałość taśmy		Wytrzymałość taśmy skrętnej	Temp. Zakres (ciągły)		Masa taśmy		Twardość taśmy Friction Top	Dopuszczalność przez agencje	
			funt-siła/ stopę	N/m		°F	°C	funty/ stopę kw.	kg/m²		FDA (USA)	EU MC[a]
Polipropylen	Szary/szary	Acetal	1 600	23 400	W celu obliczenia wytrzymałości taśmy skrętnej skontaktuj się z działem obsługi klienta firmy Intralox.	Od 34 do 150	Od 1 do 66	2,20	10,74	64 w skali Shore'a A		
Polipropylen	Biały/biały	Acetal	1 600	23 400		Od 34 do 150	Od 1 do 66	2,20	10,74	55 w skali Shore'a A	b	c
Polietylen	Naturalny/biały	Acetal	1000	14 600		Od -50 do 120	Od -46 do 49	2,30	11,23	55 w skali Shore'a A	b	c
Polipropylen	Szary/szary	Polipropylen	1 400	20 400		Od 34 do 150	Od 1 do 66	2,12	10,35	64 w skali Shore'a A		
Polipropylen	Biały/biały	Polipropylen	1 400	20 400		Od 34 do 150	Od 1 do 66	2,12	10,35	55 w skali Shore'a A	b	c

[a] Europejski certyfikat migracji potwierdza dopuszczenie do kontaktu z żywnością według rozporządzenia UE nr 10/2011.

[b] Zgodna z regulacjami FDA z ograniczeniem: Nie używać w bezpośrednim kontakcie z tłustą żywnością.

[c] Zgodna z regulacjami UE z ograniczeniem: Nie używać w bezpośrednim kontakcie z tłustą żywnością.

Radius With Edge Bearing

	cale	mm
Podziałka taśmy	1,50	38,1
Minimalna szerokość (łożyska po jednej stronie)	7	178
Minimalna szerokość (łożyska po obu stronach)	9	229
Przyrosty szerokości	1,00	25,4
Wielkość otworów (w przybliżeniu)	0,50 × 0,75	12,7 × 19,7
Obszar otworów	50%	
Obszar kontaktu z produktem	37%	
Model zawiasów	Otwarty	
Mocowanie pinu; typ pinu	Zasłonięty brzeg, bez łba	

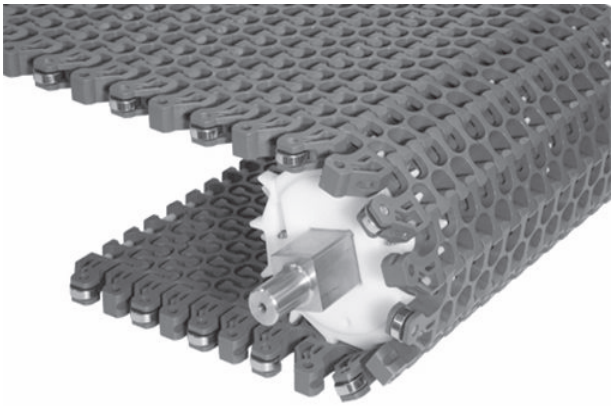

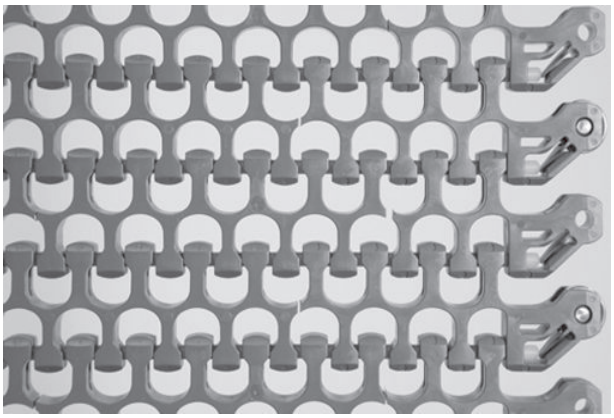

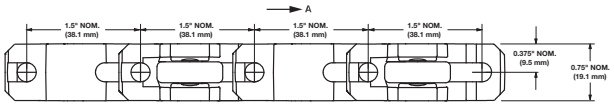

A preferowany kierunek ruchu w zastosowaniach skrętnych płaskich

Uwagi na temat produktu

- **Taśma ta ma elementy zaciskające. Aby uzyskać więcej informacji, patrz rozdział *Bezpieczeństwo* w podręczniku firmy Intralox *Instrukcje montażu, konserwacji i rozwiązywania problemów taśm przenośnikowych*.**
- **Przed przystąpieniem do projektowania przenośnika lub zamówieniem sprzętu należy skontaktować się z firmą Intralox, aby ustalić dokładne wymiary taśmy i stan zapasów.**
- Do taśm z łożyskami z jednej strony dostępne są zarówno brzegi wyrównane jak i zaopatrzone w taby. Brzegi wyrównane i z tabami muszą być umieszczone na zewnętrznej krawędzi zakrętu.
- System zatrzymywania pinów ułatwia ich wkładanie i wyciąganie.
- Brzegi z łożyskami występują wyłącznie w taśmach skrętnych.
- W przypadku taśm, które skręcają wyłącznie w jednym kierunku, łożyska mogą być zamontowane przy jednym brzegu, a w przypadku taśm, które skręcają w obu kierunkach, przy obu brzegach.
- Łożyska muszą być skonfigurowane w co drugim rzędzie taśmy.
- Łożyska zostały wykonane ze stali chromowanej i nie zaleca się ich stosowania w wilgotnym otoczeniu.
- Łożyska są mocowane za pomocą pinów ze stali nierdzewnej.
- Każdy materiał taśmy ma domyślny materiał pinu. Dostępne są inne materiały pinu. Firma Intralox może pomóc w określeniu najlepszej kombinacji materiału taśmy i pinu dla danego zastosowania.
- Szczegółowe informacje na temat materiałów znajdują się na początku Linia produktów.
- Łożyska muszą być umieszczone przy wewnętrznej krawędzi skrętu.
- Przeznaczone do zastosowań, w których minimalny promień skrętu jest równy 2,2 szerokości taśmy (mierząc od wewnętrznej krawędzi kanału ślizgu).
- Użyj *programu inżynieryjnego firmy Intralox* do sprawdzenia, czy łożyskowane brzegi są odpowiednie do Twojego zastosowania.
- Maksymalna prędkość taśmy: 350 stóp/min (107 mpm).
- Plastikowa część łożyska posiada margines 0,125 cala (3,2 mm). Szerokość taśmy mierzona jest do końca łożyska.
- Taśmy z łożyskami po jednej stronie współpracują ze ślizgami dociskowymi o standardowych brzegach i głębokości kanału 0,50 cala (12,7 mm).
- Taśmy z łożyskami po obu stronach wymagają zewnętrznego ślizgu na zewnątrz skrętu i kanału o głębokości co najmniej 0,75 cala (19,1 mm).
- Maksymalna szerokość taśmy wynosi 36 cali(914 mm).

Dane taśmy

Materiał taśmy	Domyślny materiał pinu, średnica 0,24 cala (6,1 mm)	Wytrzymałość taśmy prostej		Wytrzymałość taśmy skrętnej	Zakres temperatury (przy pracy ciągłej)		Masa taśmy	
		funt-siła/stopę	N/m		°F	°C	funty/stopę kw.	kg/m²
Acetal	Nylon	2,000	29 200	W celu obliczenia wytrzymałości taśmy skrętnej skontaktuj się z działem obsługi klienta firmy Intralox.	Od -50 do 200	Od -46 do 93	2,82	13,80

Flush Grid High Deck with Edge Bearing

	cale	mm
Podziałka taśmy	1,50	38,1
Minimalna szerokość (łożyska po jednej stronie)	7,0	177,8
Minimalna szerokość (łożyska po obu stronach)	9,0	228,6
Przyrosty szerokości	1,0	25,4
Wielkość otworów (w przybliżeniu)	0,50 × 0,75	12,7 × 19,7
Obszar otworów	50%	
Obszar kontaktu z produktem	37%	
Model zawiasów	Otwarty	
Mocowanie pinu; typ pinu	Zasłonięty brzeg, bez łba	

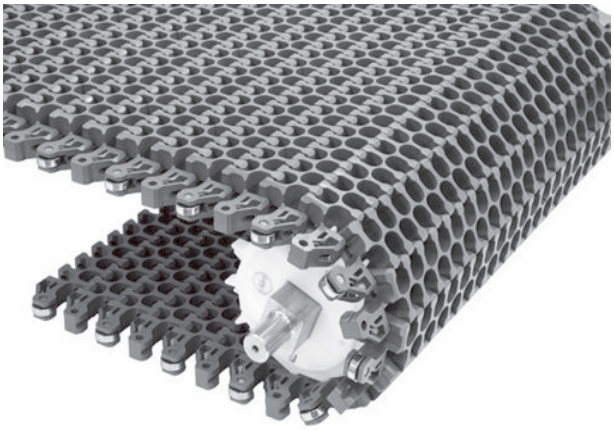

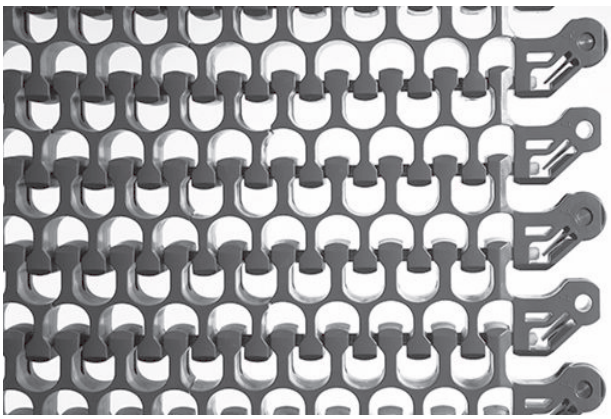

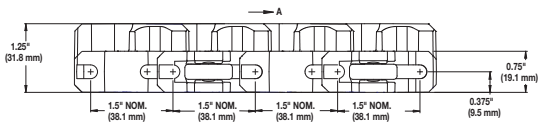

A preferowany kierunek ruchu w zastosowaniach skrętnych płaskich

Uwagi na temat produktu

- **Taśma ta ma elementy zaciskające. Aby uzyskać więcej informacji, patrz rozdział *Bezpieczeństwo* w podręczniku firmy Intralox *Instrukcje montażu, konserwacji i rozwiązywania problemów taśm przenośnikowych*.**
- **Przed przystąpieniem do projektowania przenośnika lub zamówieniem sprzętu należy skontaktować się z firmą Intralox, aby ustalić dokładne wymiary taśmy i stan zapasów.**
- Przysłonięta krawędź mocowania pinów ułatwia ich wkładanie i wyjmowanie.
- Łożyska są wykonane ze stali chromowej i mocowane do taśmy za pomocą pinów ze stali nierdzewnej.
- Łożyska są umieszczone w co drugim rzędzie taśmy, na wewnętrznej krawędzi zakrętu.
- Brzegi z łożyskami występują wyłącznie w taśmach skrętnych. W przypadku taśm, które skręcają wyłącznie w jednym kierunku, łożyska mogą być zamontowane przy jednym brzegu, a w przypadku taśm, które skręcają w obu kierunkach, przy obu brzegach.
- Każdy materiał taśmy ma domyślny materiał pinu. Dostępne są inne materiały pinu. Firma Intralox może pomóc w określeniu najlepszej kombinacji materiału taśmy i pinu dla danego zastosowania.
- Szczegółowe informacje na temat materiałów znajdują się na początku Linia produktów.
- Łożyska krawędziowe są zalecane tylko do zastosowań suchych.
- Użyj *programu inżynieryjnego firmy Intralox* do sprawdzenia, czy łożyskowane brzegi są odpowiednie do Twojego zastosowania.
- Przeznaczone do zastosowań, w których minimalny promień skrętu jest równy 2,2 szerokości taśmy (mierząc od wewnętrznej krawędzi kanału ślizgu).
- O 0,5 cala (12,7 mm) wyższa niż standardowa taśma serii S2200.
- Standardowy odstęp od brzegu taśmy: 1,75 cala (44,5 mm).
- Plastikowa część łożyskowanego brzegu posiada margines 0,125 cala (3,2 mm). Szerokość taśmy mierzona jest do końca łożyska.
- Taśmy z jednostronnym łożyskowaniem współpracują z ślizgami dociskowymi o standardowych krawędziach i głębokości kanału 0,50 cala (12,7 mm).
- W przypadku taśm z łożyskowaniem dwustronnym kanał zewnętrznego ślizgu musi mieć na zakręcie głębokość co najmniej 0,75 cala (19,1 mm).
- Maksymalna szerokość taśmy wynosi 36 cali (914 mm).
- Maksymalna prędkość taśmy wynosi 350 stóp/min (107 m/min).

Dane taśmy

Materiał taśmy	Domyślny materiał pinu, średnica 0,24 cala (6,1 mm)	Wytrzymałość taśmy prostej		Wytrzymałość taśmy skrętnej	Zakres temperatury (przy pracy ciągłej)		Masa taśmy	
		funt-siła/stopę	N/m		°F	°C	funty/stopę kw.	kg/m²
Acetal	Nylon	2,000	29 200	W celu obliczenia wytrzymałości taśmy skrętnej skontaktuj się z działem obsługi klienta firmy Intralox.	Od -50 do 200	Od -46 do 93	3,66	17,87

Radius Flush Grid (2.6) With Insert Rollers

	cale	mm
Podziałka taśmy	1,50	38,1
Szerokość minimalna	7	178
Przyrosty szerokości	1,00	25,4
Wielkość otworów (w przybliżeniu)	0,50 × 0,75	12,7 × 19,7
Obszar otworów	50%	
Model zawiasów	Otwarty	
Mocowanie pinu; typ pinu	Zasłonięty brzeg, bez łba	

Uwagi na temat produktu

- **Taśma ta ma elementy zaciskające. Aby uzyskać więcej informacji, patrz rozdział *Bezpieczeństwo* w podręczniku firmy Intralox *Instrukcje montażu, konserwacji i rozwiązywania problemów taśm przenośnikowych*.**
- **Przed przystąpieniem do projektowania przenośnika lub zamówieniem sprzętu należy skontaktować się z firmą Intralox, aby ustalić dokładne wymiary taśmy i stan zapasów.**
- Dostępne są brzegi gładkie lub z tabami.
- Wykorzystuje rolki acetalowe.
- Każdy materiał taśmy ma domyślny materiał pinu. Dostępne są inne materiały pinu. Firma Intralox może pomóc w określeniu najlepszej kombinacji materiału taśmy i pinu dla danego zastosowania.
- Szczegółowe informacje na temat materiałów znajdują się na początku Linia produktów.
- Do zastosowań wymagających niskiego nacisku wstecznego. Ciężar akumulacji produktu wynosi od 5 do 10% ciężaru produktu.
- Jeśli w zastosowaniu wymagany jest niski nacisk wsteczny, między rolkami należy umieścić ślizg. W zastosowaniach napędzanych ślizg powinien znajdować się bezpośrednio pod rolkami.
- Jeśli do utrzymania taśmy na miejscu używany jest ślizg ze standardowym brzegiem lub brzegiem z zakładkami, nie należy blokować kół zębatych na wale. W takim przypadku ślizg utrzymuje boczne położenie taśmy.
- Szerokość taśmy z tabami nie uwzględnia tabów. (Taby wysuwają się na ok. 0,5 cala (13 mm) × 0,25 cala (6 mm) po obu stronach taśmy.)
- Taśmy o szerokości 16 cali (406 mm) i mniejszej mają promień skrętu wynoszący 2,2 szerokości taśmy. Szersze taśmy mają promień skrętu równy 2,6 szerokości taśmy.
- W przypadku taśm o szerokości powyżej 24 cali (610 mm) należy skontaktować się z działem obsługi klienta firmy Intralox.
- Nie należy umieszczać kół zębatych w jednej linii z rolkami.
- Minimalny margines rolki wynosi 2,5 cala (63,5 mm).
- Standardowy odstęp rolek:
  - w poprzek taśmy, ułożonych naprzemiennie: 4 cale (102 mm) lub liniowo: 2 cale (51 mm), 3 cale (76 mm) lub 4 cale (102 mm).
  - naprzemiennie wzdłuż taśmy: 1,5 cala (38,1 mm) lub liniowo: 3 cale (76,2 mm).
  - Dostępne jest niestandardowe ustawienie rolek.

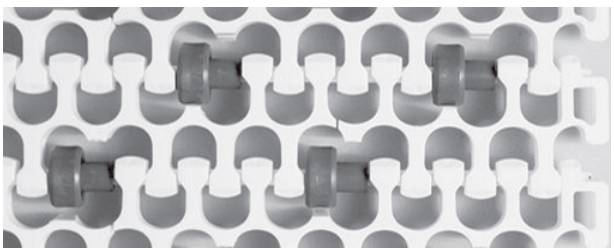

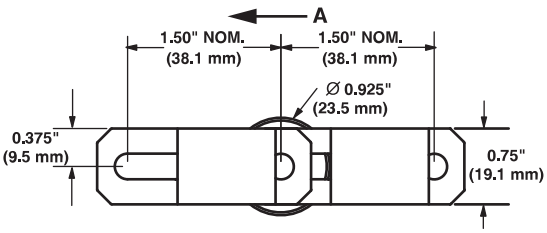

A preferowany kierunek ruchu w zastosowaniach skrętnych płaskich

Dane taśmy

Materiał taśmy	Domyślny materiał pinu, średnica 0,24 cala (6,1 mm)	Wytrzymałość taśmy prostej – Odstęp rolek po szerokości taśmy: 2 cale, funt-siła/stopę	51 mm, N/m	3 cale, funt-siła/stopę	7,6 mm, N/m	4 cale, funt-siła/stopę	102 mm, N/m	Odstępy rolki od brzegu taśmy: cale	mm	Wytrzymałość taśmy skrętnej	Temp. Zakres (ciągły): °F	°C	Masa taśmy: funty/stopę kw.	kg/m²
Polipropylen	Acetal	400	5 840	710	10 400	900	13 100	2,5, 3,5 do 4,5	64, 89 do 114	W celu obliczenia wytrzymałości taśmy skrętnej skontaktuj się z działem obsługi klienta firmy Intralox.	Od 34 do 200	Od 1 do 93	1,86	9,08
Acetal	Nylon	630	9 190	1 110	16 200	1 410	20 600	2,5, 3,5 do 4,5	64, 89 do 114		Od -50 do 200	Od -46 do 93	2,82	13,8
Polipropylen	Polipropylen[a]	350	5110	620	9050	790	11 500	2,5, 3,5 do 4,5	64, 89 do 114		Od 34 do 220	Od 1 do 104	1,78	8,69

[a] Jeśli wymagana jest podwyższona odporność chemiczna, w taśmach polipropylenowych można stosować piny polipropylenowe. Pamiętać o niższej wytrzymałości taśmy.

Rekomendacja dotycząca liczby kół zębatych i profili ślizgowych				
Zakres szerokości taśmy[a]		Minimalna liczba kół zębatych przypadających na wał[b]	Profile ślizgowe[c]	
cale	mm		Transportowa, górna strona przenośnika	Sekcja powrotna przenośnika
5	127	2	2	2
6	152	2	2	2
7	178	2	2	2
8	203	2	2	2
10	254	3	3	2
12	305	3	3	2
14	356	5	3	3
15	381	5	3	3
16	406	5	3	3
18	457	5	3	3
20	508	5	4	3
24	610	7	4	3
30	762	9	5	4
32	813	9	5	4
36	914	9	5	4
42	1067	11	6	5
48	1219	13	7	5
54	1372	15	7	6
60	1524	15	*8*	6
72	1829	19	9	7
84	2134	21	11	8
96	2438	25	12	9
120	3048	31	15	11
144	3658	37	17	13
W przypadku innych szerokości należy zastosować nieparzystą liczbę kół zębatych w odstępach wynoszących maksymalnie 4 cale (102 mm) od osi.			Maksymalny odstęp od osi 9 cali (229 mm)	Maksymalny odstęp od osi 12 cali (305 mm)

[a] Jeśli szerokość taśmy przekracza wartość podaną w tabeli, należy wybrać następny większy zakres szerokości zgodnie z wartościami minimalnymi materiału kół zębatych i profilów ślizgowych. Taśmy mogą mieć dowolną szerokość z przyrostem 1,00 cala (25,4 mm), zaczynając od szerokości minimalnej 5 cala (127 mm). Jeśli faktyczna szerokość ma istotne znaczenie, należy skontaktować się z działem obsługi klienta firmy Intralox. Firma Intralox nie zaleca stosowania taśm skrętnych szerszych niż 36 cali (914 mm). W przypadku zastosowań skrętnych, które wymagają szerszych taśm, należy skontaktować się z działem obsługi klienta firmy Intralox.

[b] Ta liczba jest minimalna. W przypadku zastosowań wymagających dużych obciążeń konieczne może być zastosowanie dodatkowych kół zębatych (koła zębate należy umieszczać co cal w przypadku zastosowań wymagających dużych obciążeń). W celu uzyskania informacji o położeniu blokady, patrz Pierścienie ustalające i przesunięcie centralnego koła zębatego.

[c] Podana liczba profili ślizgowych nie obejmuje ślizgów dociskowych.

Współczynnik wytrzymałości

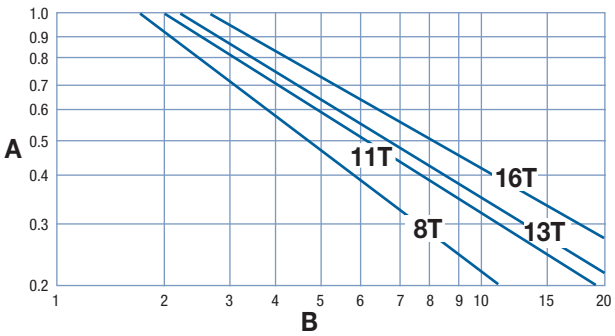

A współczynnik wytrzymałości
B stosunek prędkości do długości (V/L)
T liczba zębów
V prędkość taśmy, stopy/min (m/min)
L odległość między osiami wałów, stopy (m)

W celu uzyskania proporcji prędkości do długości należy podzielić prędkość taśmy przez odległość między osiami wałów. Współczynnik wytrzymałości można odczytać na przecięciu kolumny proporcji prędkości do długości i wiersza odpowiedniego koła. Więcej informacji zawiera Instrukcje doboru taśmy.

Odstęp kół zębatych jako funkcja wykorzystania wytrzymałości taśmy

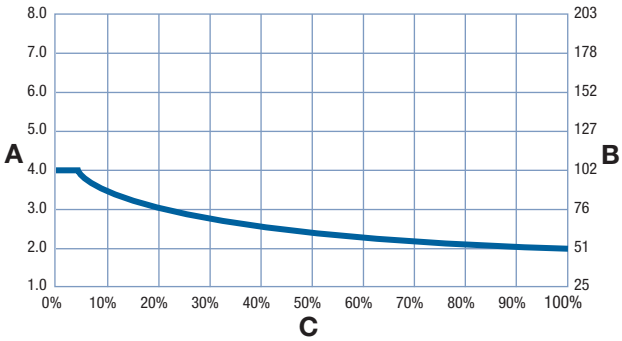

A odstęp kół w calach
B odstęp kół w mm
C dopuszczalne wykorzystanie wytrzymałości taśmy w %

Koła zębate formowane metodą wtrysku

Liczba zębów (obrotowy ruch modułów wokół pinów)	Nom. Średnica podziałki		Nom. średnica zewnętrzna		Nom. szerokość piasty		Dostępne rozmiary otworów			
	cale	mm	cale	mm	cale	mm	Okrągłe (cale)	Kwadratowe (cale)	Okrągłe (mm)	Kwadratowe (mm)
8 (7,61%)	3,9	99	4,0	102	1,0	25		1,5		40
13 (2,91%)	6,3	160	6,4	163	1,0	25		2,5		60
16 (1,92%)	7,7	196	7,8	198	1,0	25		1,5, 2,5		40, 60

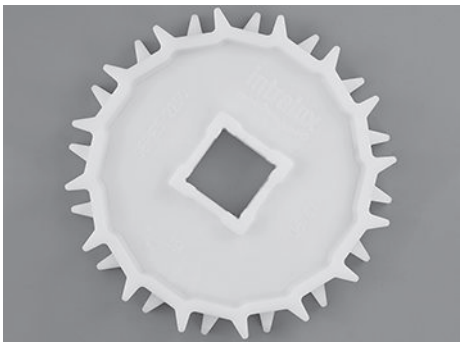

Koła zębate EZ Clean™[a]											
Liczba zębów (obrotowy ruch modułów wokół pinów)	Nom. Średnica podziałki		Nom. średnica zewnętrzna		Nom. szerokość piasty		Dostępne rozmiary otworów				
	cale	mm	cale	mm	cale	mm	Okrągłe (cale)	Kwadratowe (cale)	Okrągłe (mm)	Kwadratowe (mm)	
11 (4,05%)	5,3	135	5,4	137	1,0	25		1,5		40	
13 (2,91%)	6,3	160	6,4	163	1,0	25		1,5		40	

[a] W przypadku stosowania kół zębatych z poliuretanu do taśm, których wytrzymałość szacowana jest na ponad 750 funtów-siła/stopę (10 900 N/m), wartość ta zostanie obniżona do 750 funtów-siła/stopę (10 900 N/m). Wszystkie pozostałe taśmy zachowają swoją opublikowaną wartość znamionową. Zakres temperatury poliuretanu wynosi od 0°F do 120°F(od -18°C do 49°C). Informacji o dostępności kół poliuretanowych udziela dział obsługi klienta firmy Intralox.

Dzielone koła zębate z acetalu											
Liczba zębów (obrotowy ruch modułów wokół pinów)	Nom. Średnica podziałki		Nom. średnica zewnętrzna		Nom. szerokość piasty		Dostępne rozmiary otworów				
	cale	mm	cale	mm	cale	mm	Okrągłe (cale)	Kwadratowe (cale)	Okrągłe (mm)	Kwadratowe (mm)	
13 (2,91%)	6,3	160	6,4	163	1,5	38	1,5	1,5			

Dzielone koło zębate z nylonu wypełnionego włóknem szklanym[a]											
Liczba zębów (obrotowy ruch modułów wokół pinów)	Nom. Średnica podziałki		Nom. średnica zewnętrzna		Nom. szerokość piasty		Dostępne rozmiary otworów				
	cale	mm	cale	mm	cale	mm	Okrągłe (cale)	Kwadratowe (cale)	Okrągłe (mm)	Kwadratowe (mm)	
13 (2,91%)	6,3	160	6,4	163	1,5	38	1-7/16				

[a] Informacji o preferowanej metodzie blokowania kół oraz ustawieniu koła zębatego udziela dział obsługi klienta firmy Intralox.

Zabieraki typu Streamline			
Dostępna wysokość zabieraków		Dostępne materiały	
cale	mm		
4	102	Polipropylen, polietylen, acetal	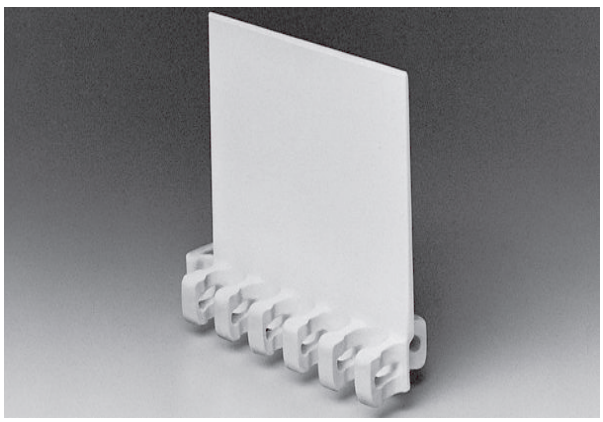

- Zabieraki Streamline są gładkie po obu stronach.
- Każdy zabierak wystaje ze środka modułu, stanowiąc jego integralną część, odlaną wraz z nim. Nie są wymagane żadne elementy łączące.
- Dostępne są niestandardowe wysokości zabieraków. Więcej informacji można uzyskać, kontaktując się z działem obsługi klienta firmy Intralox.
- Zabieraki są dostępne w przyrostach liniowych 1,5 cala (38 mm).
- Standardowy odstęp od brzegu: 0,625 cala (15,9 mm).

WYMIARY RAMY PRZENOŚNIKA

Wszystkie przenośniki przeznaczone do stosowania z taśmami Intralox mają określone wymagania wymiarowe. Wymiary te podano w poniższej tabeli. Pełne opisy tych wymiarów znajdują się w części Wymiary ramy w rozdziale Wytyczne projektowe.

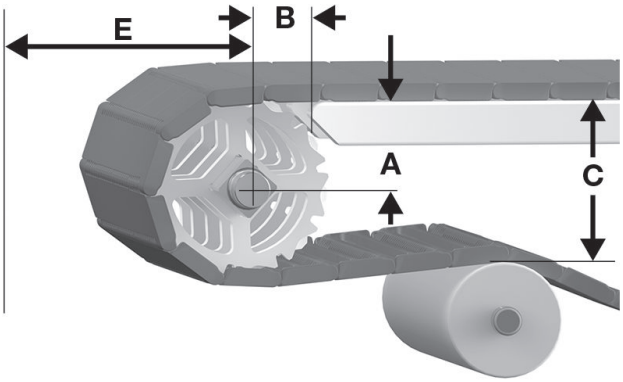

A odległość pionowa pomiędzy osią wału a górną częścią transportowej strony przenośnika, ± 0,03 cala (1 mm)
B odległość pozioma pomiędzy osią wału a początkiem transportowej strony przenośnika, ± 0,125 cala (3 mm)
C odległość pionowa pomiędzy górną częścią transportowej strony przenośnika a górną częścią elementów podtrzymujących na odcinku powrotnym
E minimalna odległość pozioma pomiędzy osią wału i innymi elementami
Rysunek 76: Wymiary A, B, C i E napędu

S2200 Wymiary ramy przenośnika										
Opis koła zębatego			A		B		C		E	
Średnica podziałki		Liczba zębów	Zakres (od dołu do góry)[a]							
cale	mm		cale	mm	cale	mm	cale	mm	cale	mm
Radius Flush Grid, Radius with Edge Bearing										
3,9	99	8	1,44	37	1,93	49	3,92	100	2,40	61
5,3	135	11	2,18	55	2,27	58	5,32	135	3,10	79
6,3	160	13	2,67	68	2,52	64	6,27	159	3,57	91
7,7	196	16	3,40	86	2,78	71	7,69	195	4,28	109
Radius Friction Top										
3,9	99	8	1,44-1,58	36-40	1,93	49	4,17	106	2,65	67
5,3	135	11	2,18-2,29	55-58	2,27	58	5,57	142	3,35	85
6,3	160	13	2,67-2,76	68-70	2,52	64	6,52	166	3,82	97
7,7	196	16	3,40-3,47	86-88	2,78	71	7,94	202	4,53	115
Radius Flush Grid with Insert Rollers										
3,9	99	8	1,44-1,58	36-40	1,93	49	4,00	102	2,48	63
5,3	135	11	2,18-2,29	55-58	2,27	58	5,42	138	3,19	81
6,3	160	13	2,67-2,76	68-70	2,52	64	6,36	162	3,66	93
7,7	196	16	3,40-3,47	86-88	2,78	71	7,78	198	4,37	111
Radius Flush Grid High Deck, Flush Grid High Deck z technologią Edge Bearing										
3,9	99	8	1,44-1,58	36-40	1,93	49	4,42	112	2,90	74
5,3	135	11	2,18-2,29	55-58	2,27	58	5,82	148	3,60	91
6,3	160	13	2,67-2,76	68-70	2,52	64	6,77	172	4,07	103
7,7	196	16	3,40-3,47	86-88	2,78	71	8,19	208	4,78	121

[a] W zastosowaniach ogólnych i zastosowaniach, w których nie jest istotny transport końcowy produktu wrażliwego na przechył, należy użyć najmniejszej wartości wymiaru.

ODSTĘP PŁYTKI STATYCZNEJ

Większość przenośników wymaga przerwy w każdym punkcie transferowym, aby uwzględnić efekt wielokąta przy zazębianiu i obrocie kół zębatych. Wymiary minimalne szczeliny podano w poniższej tabeli. Więcej informacji można znaleźć w Odstęp płytki statycznej w rozdziale Wytyczne projektowe.

S2200 odstęp płytki statycznej				
Opis koła zębatego			Minimalny odstęp	
Średnica podziałki		Liczba zębów		
cale	mm		cale	mm
3,9	99	8	0,150	3,8

S2200 odstęp płytki statycznej				
Opis koła zębatego			Minimalny odstęp	
Średnica podziałki		Liczba zębów	cale	mm
cale	mm			
5,3	135	11	0,108	2,8
6,3	160	13	0,091	2,3
7,7	196	16	0,074	1,9

ŚLIZGI PODTRZYMUJĄCE

S2200 jest dostępna w wersjach z tabem brzegowym i bez niego. Dla każdego modelu brzegu dostępny jest odpowiedni model ślizgu podtrzymującego. Konstrukcja brzegu z tabami umożliwia docisk taśmy bez zaczepiania ślizgu o górną powierzchnię przenośnika.

- Aby uzyskać informacje na temat ślizgów podtrzymujących, patrz Ślizgi zwyczajne.
- Informacje na temat konstrukcji przenośnika w zakresie ślizgów dociskowych znajdują się w Ślizgi podtrzymujące w rozdziale Wytyczne projektowe.

INSTRUKCJE DOBORU TAŚMY

UWAGA: W celu uzyskania pomocy w doborze taśmy skrętnej i kabestanowego napędu spirali pracującego przy małym naprężeniu taśmy należy skontaktować się z działem obsługi klienta firmy Intralox. W celu zapewnienia odpowiedniej wytrzymałości taśmy dla danego zastosowania skrętnego należy uruchomić program inżynieryjny. Patrz Analiza programu inżynieryjnego dla spirali i promienia, aby uzyskać więcej informacji.

PODSUMOWANIE PRZEWODNIKA PROJEKTOWANIA

Informacje na temat typowych konfiguracji układu można znaleźć w Przenośniki skrętne w rozdziale Wytyczne projektowe.

- W celu uzyskania szczegółowych wytycznych dotyczących konstrukcji przenośnika należy skontaktować się z działem obsługi klienta firmy Intralox.
- Minimalna długość sekcji prostej wymagana pomiędzy zakrętami o przeciwnych kierunkach wynosi 2,0 szerokości taśmy. Skrócenie sekcji prostych spowoduje mocne ścieranie prowadnic bocznych i duże naprężenia ciągnące taśmy.
- W przypadku skrętów o tym samym kierunku nie ma minimalnej długości sekcji prostej wymaganej pomiędzy skrętami.
- Minimalna długość końcowej sekcji prostej (prowadzącej do wału napędowego) powinna wynosić co najmniej 5 stóp (1,5 m). Jeżeli 5 stóp (1,5 m) nie jest możliwe do uzyskania, to mniejsze długości (poniżej 1,5 × szerokość taśmy) wymagają użycia wyważonego naprężacza, aby uniknąć zużycia koła zębatego i problemów z prowadzeniem taśmy. Patrz Naprężacze.
- Minimalna długość pierwszej sekcji prostej (bezpośrednio za wałkiem swobodnym) jest równa 1,5 szerokości taśmy. Jeśli wymagane są krótsze długości (do 1,0 x szerokość taśmy), w miejscu kół zębatych można wykorzystać rolkę bierną.

Flush Grid Nose-Roller Tight Turning

	cale	mm
Podziałka taśmy	1,0	25,4
Szerokość minimalna	12,0	305
Szerokość maksymalna	30,0	762
Przyrosty szerokości	3,0	76,2
Maksymalna wielkość otwarcia (na zakręcie)	0,245	6,2
Obszar otwarcia (przepuszczalność; pełne rozszerzenie)	28%	
Model zawiasów	Zamknięty	
Mocowanie pinu; typ pinu	Zasłonięty brzeg, bez łba	

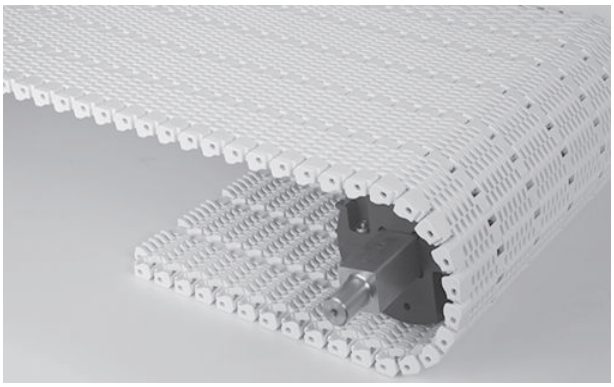

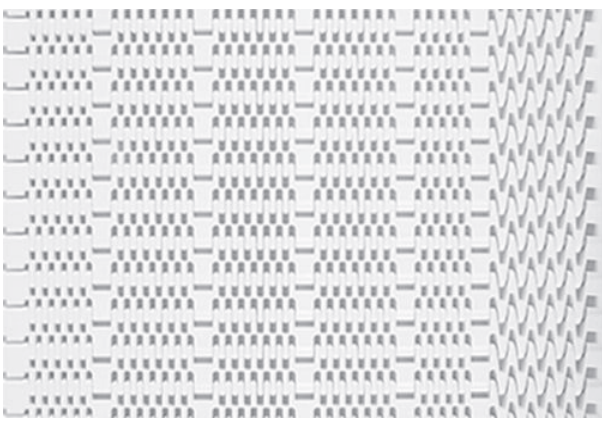

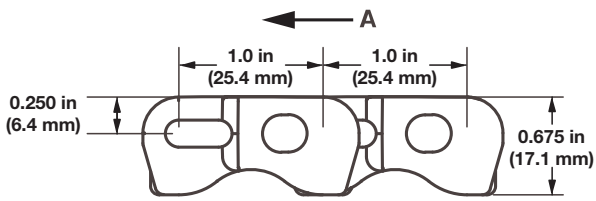

A preferowany kierunek ruchu w zastosowaniach skrętnych płaskich

Uwagi na temat produktu

- **Przed przystąpieniem do projektowania przenośnika lub zamówieniem sprzętu należy skontaktować się z firmą Intralox, aby ustalić dokładne wymiary taśmy i stan zapasów.**
- Gładka powierzchnia górna zapewnia swobodny ruch produktu.
- Większe bezpieczeństwo dzięki niewielkim otworom.
- Konstrukcja spodu zapewnia płynne zazębianie się z noskami transferowymi o średnicy 0,75 cala(19,1 mm).
- Dostępna z modułami Tight Turning wbudowanymi po jednej stronie.
- Każdy materiał taśmy ma domyślny materiał pinu. Dostępne są inne materiały pinu. Firma Intralox może pomóc w określeniu najlepszej kombinacji materiału taśmy i pinu dla danego zastosowania.
- Szczegółowe informacje na temat materiałów znajdują się na początku Linia produktów.
- Koła zębate są wyposażone w duże zęby, które wydłużają żywotność koła zębatego.
- Przeznaczona do układów skrętnych, gdzie minimalny promień zakrętu jest równy 1,7 x szerokości taśmy (mierząc od brzegu wewnętrznego).
- Można stosować zakręty o 180 stopni.
- Może być prowadzona na zakrętach w lewo lub w prawo. Kierunek skrętu należy określić przy zamówieniu. Niedostępna dla układów o kształcie litery „S”.
- Dostępne są szczegółowe wytyczne dotyczące projektowania przenośników. Więcej informacji można uzyskać, kontaktując się z działem obsługi klienta firmy Intralox.
- Zajmuje mniejszą przestrzeń w zakładzie.
- Minimalne natężenie wsteczne wymagane do zachowania zazębiania się kół zębatych.
- Promień skrętu dla taśm 12,0–27,0 cali (305–685,8 mm) wynosi 1,7 szerokości taśmy.
- Promień skrętu dla taśm 30,0 cali (762 mm) wynosi 1,75 szerokości taśmy.
- Koła zębate rozmieszczone: co 3,00 cale (76,2 mm) od zewnętrznej krawędzi, oprócz otworu napędowego znajdującego się najbliżej wewnętrznej krawędzi. Otwór napędowy znajdujący się najbliżej wewnętrznej krawędzi znajduje się w odległości 3,75 cala (95,3 mm) od wewnętrznej krawędzi.

Dane taśmy

Materiał taśmy	Domyślny materiał pinu, średnica 0,18 cala (4,6 mm)	Wytrzymałość taśmy prostej		Wytrzymałość taśmy skrętnej	Temp. Zakres (ciągły)		Masa taśmy	
		funt-siła/ stopę	N/m		°F	°C	funty/ stopę kw.	kg/m²
Acetal	Nylon	900	13 100	W celu obliczenia wytrzymałości taśmy skrętnej skontaktuj się z działem obsługi klienta firmy Intralox.	Od -50 do 200	Od -46 do 93	2,40	11,72

Taśma skrętna Flush Grid Nose-Roller Tight Turning z łożyskowanymi brzegami

	cale	mm
Podziałka taśmy	1,00	25,4
Szerokość minimalna	12,0	305
Szerokość maksymalna	30,0	762
Przyrosty szerokości	3,0	76,2
Maksymalna wielkość otwarcia (na zakręcie)	0,245	6,2
Obszar otworów	28%	
Model zawiasów	Zamknięty	
Mocowanie pinu; typ pinu	Zasłonięty brzeg, bez łba	

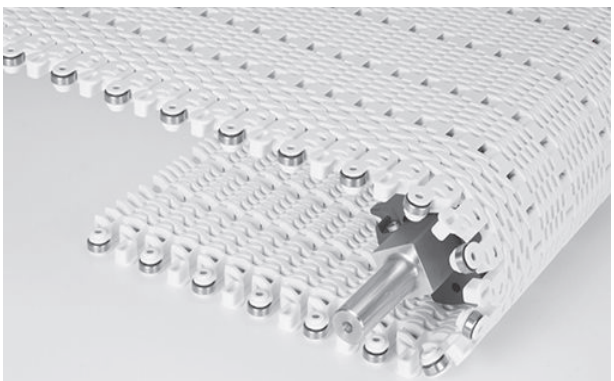

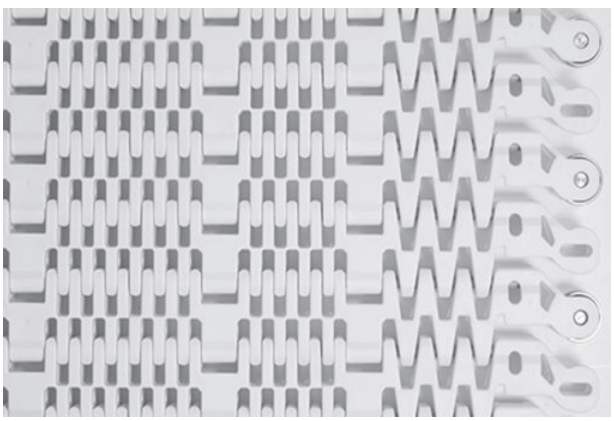

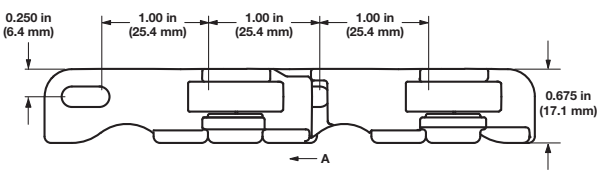

A preferowany kierunek ruchu w zastosowaniach skrętnych płaskich

Uwagi na temat produktu

- **Przed przystąpieniem do projektowania przenośnika lub zamówieniem sprzętu należy skontaktować się z firmą Intralox, aby ustalić dokładne wymiary taśmy i stan zapasów.**
- Większe bezpieczeństwo dzięki niewielkim otworom.
- Łożyskowane brzegi taśmy wykonane są ze stali nierdzewnej i mocowane pinami ze stali nierdzewnej.
- Łożyska przy brzegu występują z jednej strony taśmy. Łożyska muszą być umieszczone przy wewnętrznej krawędzi skrętu i w co drugim rzędzie taśmy.
- Konstrukcja spodu zazębia się płynnie z noskami o średnicy 0,75 cala (19,1 mm).
- Każdy materiał taśmy ma domyślny materiał pinu. Dostępne są inne materiały pinu. Firma Intralox może pomóc w określeniu najlepszej kombinacji materiału taśmy i pinu dla danego zastosowania.
- Szczegółowe informacje na temat materiałów znajdują się na początku Linia produktów.
- Przeznaczona do układów skrętnych, gdzie minimalny promień zakrętu jest równy 1,7 x szerokości taśmy (mierząc od brzegu wewnętrznego).
- Może być prowadzona na zakrętach w lewo lub w prawo. Kierunek skrętu należy określić przy zamówieniu. Niedostępna dla układów o kształcie litery „S”.
- Dostępne są szczegółowe wytyczne dotyczące projektowania przenośników. Więcej informacji można uzyskać, kontaktując się z działem obsługi klienta firmy Intralox.
- Użyj *programu inżynieryjnego firmy Intralox* do sprawdzenia, czy łożyskowane brzegi są odpowiednie do każdego zastosowania.
- Promień skrętu dla taśm 12,0–27,0 cali (305–685,8 mm) wynosi 1,7 szerokości taśmy.
- Promień skrętu dla taśm 30,0 cali (762 mm) wynosi 1,75 szerokości taśmy.

Dane taśmy

Materiał taśmy	Domyślny materiał pinu, średnica 0,18 cala (4,6 mm)	Wytrzymałość taśmy prostej		Wytrzymałość taśmy skrętnej	Zakres temperatury (przy pracy ciągłej)		Masa taśmy	
		funt-siła/stopę	N/m		°F	°C	funty/stopę kw.	kg/m²
Acetal	Nylon	900	13 100	W celu obliczenia wytrzymałości taśmy skrętnej skontaktuj się z działem obsługi klienta firmy Intralox.	Od 0 do 200	Od -17,8 do 93	2,40	11,72

Flush Grid Nose-Roller Dual Turning

	cale	mm
Podziałka taśmy	1,0	25,4
Szerokość minimalna	12	305
Szerokość maksymalna	36	914
Przyrosty szerokości	3	76,2
Wielkość otworów (kulistych)	0,245	6,2
Obszar otworów	28%	
Model zawiasów	Zamknięty	
Mocowanie pinu; typ pinu	Zasłonięty brzeg, bez łba	

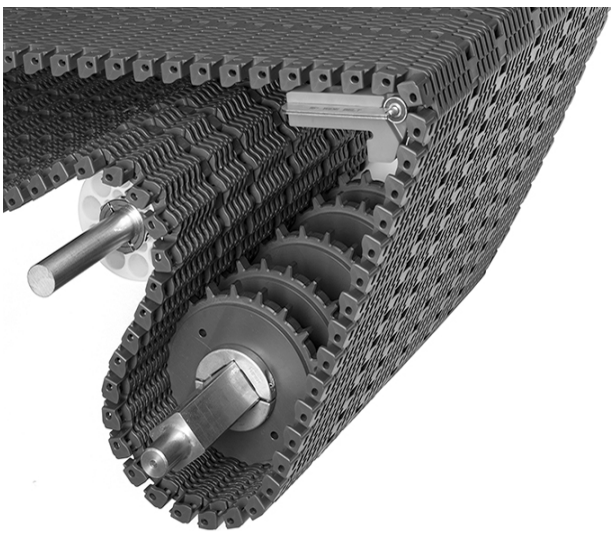

Uwagi na temat produktu

- **Przed przystąpieniem do projektowania przenośnika lub zamówieniem sprzętu należy skontaktować się z firmą Intralox, aby ustalić dokładne wymiary taśmy i stan zapasów.**
- *Program inżynieryjny firmy Intralox* pomoże określić wymagania dotyczące wytrzymałości taśmy w większości zastosowań skrętnych, tak aby jej wytrzymałość była wystarczająca dla danego zastosowania.
- Zajmuje mniejszą przestrzeń w zakładzie.
- Odpowiednia do zastosowań skrętnych w kształcie litery S.
- Piny bez łba ułatwiają konserwację.
- Konstrukcja spodniej strony pozwala na płynne przesuwanie się taśmy po nosku o średnicy 0,75 cala (19,1 mm).
- Każdy materiał taśmy ma domyślny materiał pinu. Dostępne są inne materiały pinu. Firma Intralox może pomóc w określeniu najlepszej kombinacji materiału taśmy i pinu dla danego zastosowania.
- Szczegółowe informacje na temat materiałów znajdują się na początku Linia produktów.
- Przeznaczona do układów skrętnych, gdzie minimalny promień skrętu wynosi 2,2 x szerokość taśmy (mierząc od brzegu wewnętrznego) dla szerokości do 27 cali (685 mm). W przypadku szerokości od 30 cali (762 mm) do 36 cali (914 mm) promień skrętu powinien wynosić 2,3 x szerokość taśmy.
- Dostępne są szczegółowe wytyczne dotyczące projektowania przenośników. Więcej informacji można uzyskać, kontaktując się z działem obsługi klienta firmy Intralox.
- Koła zębate są wyposażone w duże zęby, które wydłużają żywotność koła zębatego.
- Rozmieszczenie kół zębatych: co 3,00 cale (76,2 mm) od zewnętrznego brzegu taśmy, oprócz otworu napędowego położonego najbliżej gładkiego brzegu. Otwór napędowy położony najbliżej gładkiego brzegu znajduje się w odległości 3,75 cala (95,3 mm) od brzegu taśmy.

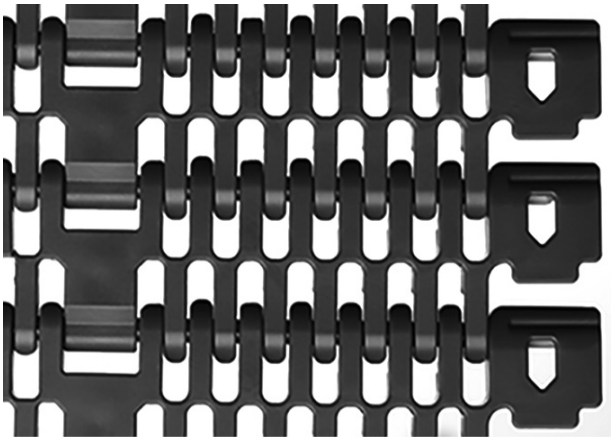

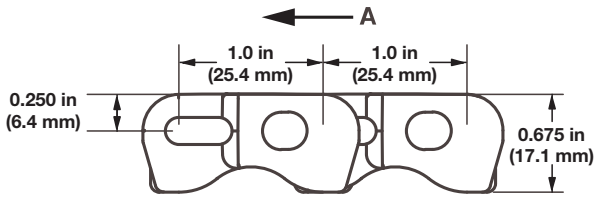

A preferowany kierunek ruchu w zastosowaniach skrętnych płaskich

Dane taśmy

Materiał taśmy	Domyślny materiał pinu, średnica 0,18 cala (4,6 mm)	Wytrzymałość taśmy prostej		Wytrzymałość taśmy skrętnej	Zakres temperatury (przy pracy ciągłej)		Masa taśmy	
		funt-siła/stopę	N/m		°F	°C	funty/stopę kw.	kg/m²
Acetal	Nylon	900	13 100	W celu obliczenia wytrzymałości taśmy skrętnej należy skontaktować się z działem obsługi klienta firmy Intralox.	Od -50 do 200	Od -46 do 93	2,40	11,72

Flush Grid Nose-Roller Dual Turning with Edge Bearing

	cale	mm
Podziałka taśmy	1,00	25,4
Szerokość minimalna	12	305
Szerokość maksymalna	36	914
Przyrosty szerokości	3,0	76,2
Maksymalna wielkość otwarcia (na zakręcie)	0,245	6,2
Obszar otworów	28%	
Model zawiasów	Zamknięty	
Mocowanie pinu; typ pinu	Zasłonięty brzeg, bez łba	

Uwagi na temat produktu

- **Przed przystąpieniem do projektowania przenośnika lub zamówieniem sprzętu należy skontaktować się z firmą Intralox, aby ustalić dokładne wymiary taśmy i stan zapasów.**
- Łożyskowane brzegi taśmy wykonane są ze stali nierdzewnej i mocowane pinami ze stali nierdzewnej.
- Łożyskowane brzegi znajdują się po obu stronach taśmy i muszą być skonfigurowane w co drugim rzędzie taśmy.
- Konstrukcja spodu zazębia się płynnie z noskami o średnicy 0,75 cala (19,1 mm).
- Każdy materiał taśmy ma domyślny materiał pinu. Dostępne są inne materiały pinu. Firma Intralox może pomóc w określeniu najlepszej kombinacji materiału taśmy i pinu dla danego zastosowania.
- Szczegółowe informacje na temat materiałów znajdują się na początku Linia produktów.
- Opracowane do zastosowań, w których występuje skręcanie w obie strony.
- Przeznaczona do układów skrętnych, gdzie minimalny promień skrętu wynosi 2,2 x szerokość taśmy (mierząc od brzegu wewnętrznego) dla szerokości do 27 cali (685 mm). W przypadku szerokości od 30 cali (762 mm) do 36 cali (914 mm) minimalny promień skrętu powinien wynosić 2,3 x szerokość taśmy.
- Dostępne są szczegółowe wytyczne dotyczące projektowania przenośników. Więcej informacji można uzyskać, kontaktując się z działem obsługi klienta firmy Intralox.
- Przed zakończeniem projektowania przenośnika należy użyć oprogramowania CalcLab do obliczenia szacunkowej siły naciągu taśmy i upewnić się, że taśma jest wystarczająco wytrzymała do danego zastosowania. Aby uzyskać dostęp do platformy CalcLab, należy odwiedzić stronę calclab.intralox.com.
- Rozmieszczenie kół zębatych: co 3 cale (76,2 mm) od zewnętrznego brzegu taśmy, oprócz otworu napędowego położonego najbliżej wyrównanego brzegu. Otwór napędowy położony najbliżej wyrównanego brzegu znajduje się w odległości 3,75 cala (95,3 mm) od brzegu taśmy.

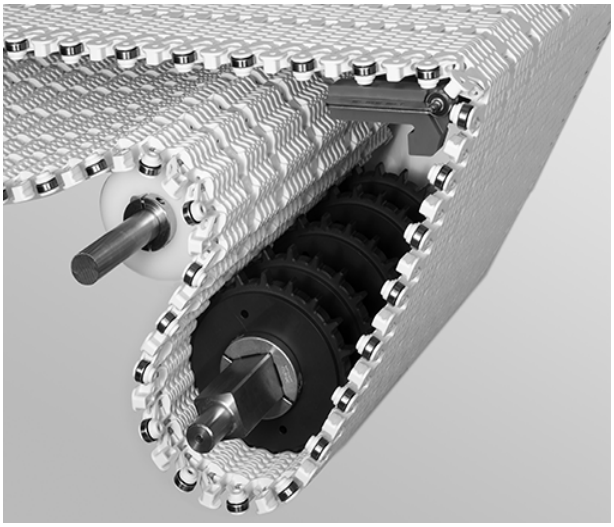

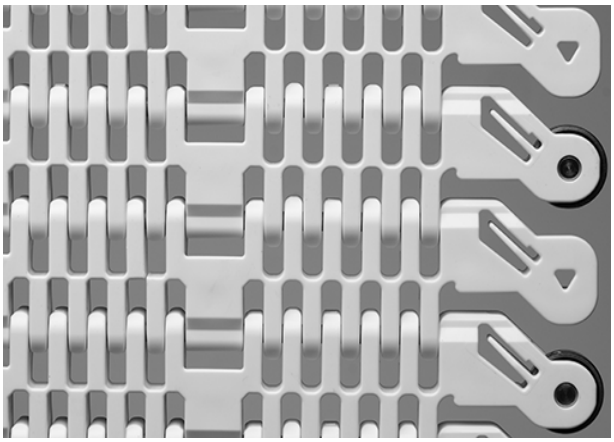

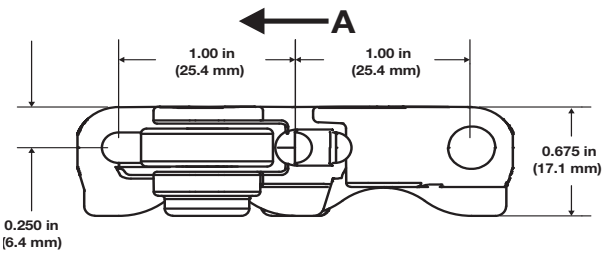

A preferowany kierunek ruchu w zastosowaniach skrętnych płaskich

Dane taśmy								
		Wytrzymałość taśmy prostej			Zakres temperatury (przy pracy ciągłej)		Masa taśmy	
Materiał taśmy	Domyślny materiał pinu, średnica 0,18 cala (4,6 mm)	funt-siła/stopę	N/m	Wytrzymałość taśmy skrętnej	°F	°C	funty/stopę kw.	kg/m²
Acetal	Nylon	900	13 100	W celu obliczenia wytrzymałości taśmy skrętnej należy skontaktować się z działem obsługi klienta firmy Intralox.	Od -50 do 200	Od -46 do 93	2,40	11,72

Flush Grid Mold to Width Nose-Roller Dual Turning

	cale	mm
Podziałka taśmy	1,00	25,4
Szerokość minimalna	6,0	152,4
Wielkość otworów (kulistych)	0,245	6,2
Obszar otworów	28%	
Model zawiasów	Zamknięty	
Mocowanie pinu; typ pinu	Zatrzaskowe piny z łbem	

Uwagi na temat produktu

- **Przed przystąpieniem do projektowania przenośnika lub zamówieniem sprzętu należy skontaktować się z firmą Intralox, aby ustalić dokładne wymiary taśmy i stan zapasów.**
- Brzegi o całkowicie wyrównanej powierzchni zawierają rozszerzenie zmniejszające wielkość otwarcia taśmy.
- Koła zębate są wyposażone w duże zęby, które wydłużają żywotność koła zębatego.
- Dostępne są brzegi gładkie lub z wypustkami.
- Każdy materiał taśmy ma domyślny materiał pinu. Dostępne są inne materiały pinu. Firma Intralox może pomóc w określeniu najlepszej kombinacji materiału taśmy i pinu dla danego zastosowania.
- Szczegółowe informacje na temat materiałów znajdują się na początku Linia produktów.
- Przeznaczone do układów skrętnych, w których standardowy współczynnik skrętu jest równy 2,2 szerokości taśmy (mierząc od brzegu wewnętrznego).
- *Program inżynieryjny firmy Intralox* pomoże określić wymagania dotyczące wytrzymałości taśmy w większości zastosowań skrętnych, tak aby jej wytrzymałość była wystarczająca dla danego zastosowania.
- Firma Intralox zaleca stosowanie dynamicznych rolek końcowych w zastosowaniach wymagających bliskich transferów.
- Dostępne są szczegółowe wytyczne dotyczące projektowania przenośników. Więcej informacji można uzyskać, kontaktując się z działem obsługi klienta firmy Intralox.
- Minimalna średnica rolki końcowej: 0,75 cala (19,1 mm).
- Dostępne szerokości: 6 cali (152,4 mm) i 9 cali (228,6 mm).
- Wymagana liczba kół zębatych:
  - taśmy o szerokości 6 cali (152,4 mm): dwa koła zębate. Unikać dzielonych kół zębatych. Koła te nie pasują do taśmy o szerokości 6 cali (152,4 mm).
  - taśmy o szerokości 9 cali (228,6 mm): dwa koła zębate. Można używać dzielonych kół zębatych.
- Wymiar taśmy z zakładkami podany bez zakładek. Zakładki wysuwają się na ok. 0,3 cala (8 mm) × 0,24 cala (6 mm) po obu stronach taśmy, wewnątrz ślizgu.

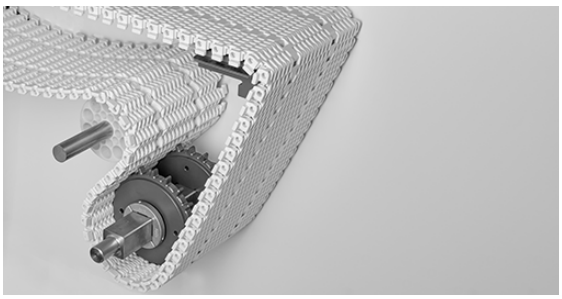

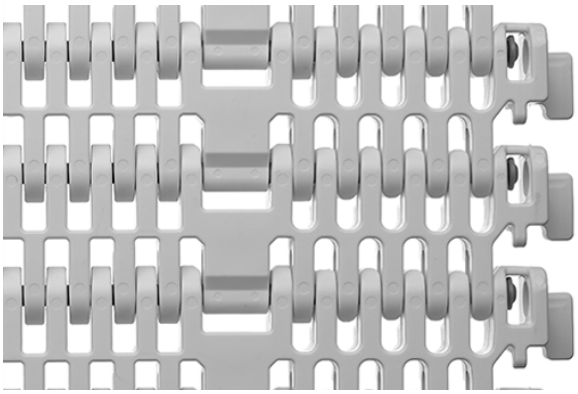

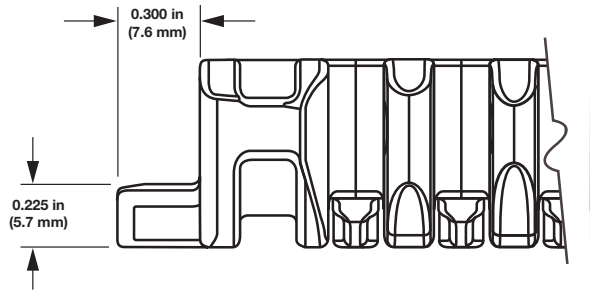

Rysunek 77: Wymiary brzegu z wypustkami

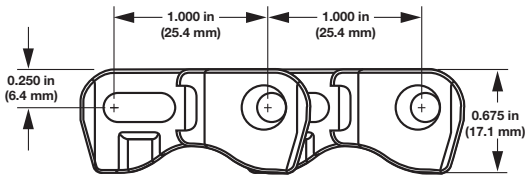

Rysunek 78: Wymiary gładkiego brzegu

Dane taśmy

Szerokość taśmy		Materiał taśmy	Domyślny materiał pinu, średnica 0,18 cala (4,6 mm)	Wytrzymałość taśmy prostej		Wytrzymałość taśmy skrętnej	Zakres temperatury (przy pracy ciągłej)		Masa taśmy	
cale	mm			funt-siła	N		°F	°C	funty/stopę	kg/m
6	152,4	Acetal	Nylon	700	3 110	W celu obliczenia wytrzymałości taśmy skrętnej skontaktuj się z działem obsługi klienta firmy Intralox.	Od -50 do 200	Od -46 do 93	1,20	1,79
9	228,6	Acetal	Nylon	700	3 110		Od -50 do 200	Od -46 do 93	1,80	2,68

Rekomendacja dotycząca liczby kół zębatych i profili ślizgowych

UWAGA: Aby uzyskać informacje na temat odstępów między ślizgami w sekcji transportowej i powrotnej przenośnika, należy skontaktować się z działem obsługi klienta firmy Intralox lub zapoznać się z wytycznymi dotyczącymi projektowania serii 2300.

Współczynnik wytrzymałości

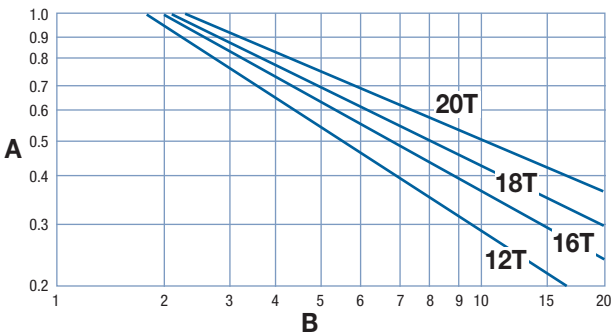

A współczynnik wytrzymałości
B stosunek prędkości do długości (V/L)
T liczba zębów
V prędkość taśmy, stopy/min (m/min)
L odległość między osiami wałów, stopy (m)

W celu uzyskania proporcji prędkości do długości należy podzielić prędkość taśmy przez odległość między osiami wałów. Współczynnik wytrzymałości można odczytać na przecięciu kolumny proporcji prędkości do długości i wiersza odpowiedniego koła. Więcej informacji zawiera Instrukcje doboru taśmy.

Odstęp kół zębatych jako funkcja wykorzystania wytrzymałości taśmy

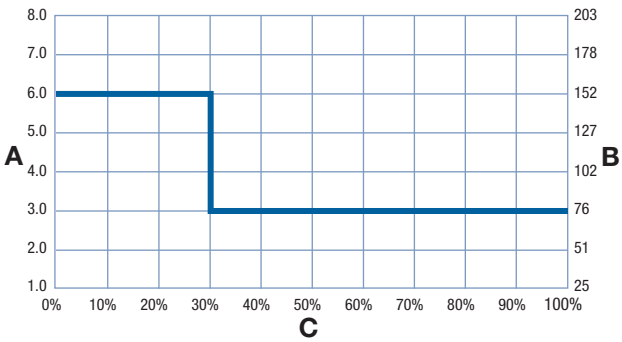

A odstęp kół w calach
B odstęp kół w mm
C dopuszczalne wykorzystanie wytrzymałości taśmy w %

Dzielone koła zębate z nylonu[a]

Liczba zębów (obrotowy ruch modułów wokół pinów)	Nom. Średnica podziałki		Nom. średnica zewnętrzna		Nom. szerokość piasty		Dostępne rozmiary otworów			
	cale	mm	cale	mm	cale	mm	Okrągłe (cale)	Kwadratowe (cale)	Okrągłe (mm)	Kwadratowe (mm)
16 (1,92%)	5,1	130	5,2	132	1,9	48	1,25	1,5	30, 40	40
18 (1,52%)	5,8	147	5,9	150	1,9	48	1,25, 1-7/16	1,5	40	40
20 (1,23%)	6,4	163	6,5	165	1,9	48	1,25, 1-7/16	1,5	40	40

[a] Nie używać z taśmą Mold to Width Flush Grid Nose-Roller Dual Turning.

Koła zębate z nylonu										
Liczba zębów (obrotowy ruch modułów wokół pinów)	Nom. Średnica podziałki		Nom. średnica zewnętrzna		Nom. szerokość piasty		Dostępne rozmiary otworów			
	cale	mm	cale	mm	cale	mm	Okrągłe (cale)	Kwadratowe (cale)	Okrągłe (mm)	Kwadratowe (mm)
12 (3,41%)	3,9	99	3,9	99	1,0	25	1,25	1,5		40
16 (1,92%)	5,1	130	5,2	132	1,0	25	1,25	1,5	40	40
18 (1,52%)	5,8	147	5,9	150	1,0	25	1,25	1,5	40	40
20 (1,23%)	6,4	163	6,5	165	1,0	25	1,25	1,5	40	40

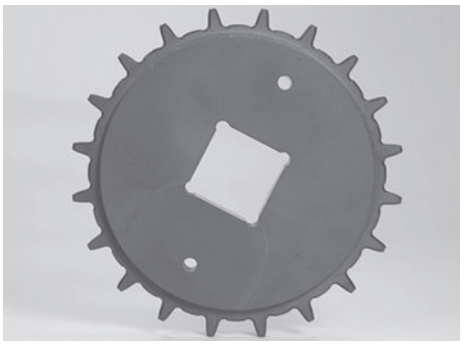

Dynamiczne rolki końcowe	
Standardowe szerokości rolek końcowych	
Amerykańskie Rozmiary (cale)	Rozmiary metryczne (mm)
4,5	170,0
6,0	255,0
9,0	340,0
12,0	425,0
15,0	
18,0	
24,0	

- Amerykańskie rozmiary: 4,5 cala i 6 cali, a następnie z przyrostem co 3 cale. Metryczne rozmiary dostępne z przyrostem co 85 mm (3.35 cala).
- W przypadku innych szerokości taśmy należy łączyć wiele rolek końcowych z dostępnymi przyrostami. Pomoc można uzyskać w dziale obsługi klienta firmy Intralox.
- Wykonane ze zgodnego z regulacjami FDA, niebieskiego nylonu wypełnionego olejem.
- Średnica rolki: 0,75 cala (19 mm)

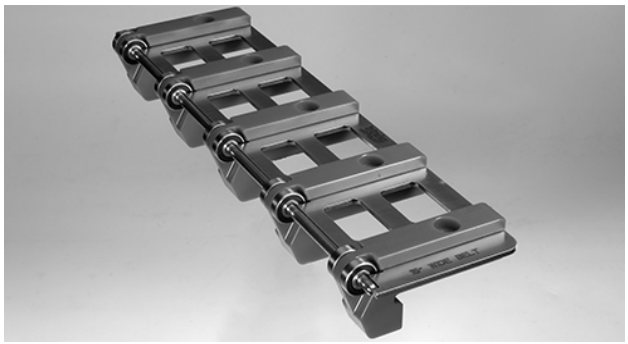

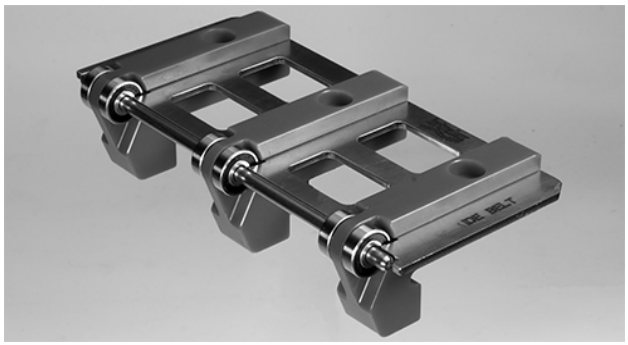

WYMIARY RAMY PRZENOŚNIKA

Wszystkie przenośniki przeznaczone do stosowania z taśmami Intralox mają określone wymagania wymiarowe. Wymiary te podano w poniższej tabeli. Pełne opisy tych wymiarów znajdują się w części Wymiary ramy w rozdziale Wytyczne projektowe.

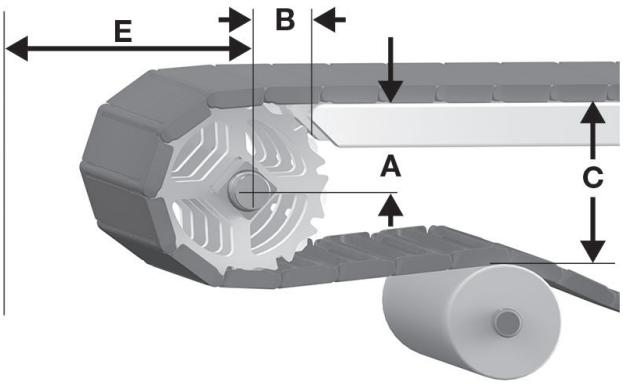

A odległość pionowa pomiędzy osią wału a górną częścią transportowej strony przenośnika, ± 0,03 cala (1 mm)
B odległość pozioma pomiędzy osią wału a początkiem transportowej strony przenośnika, ± 0,125 cala (3 mm)
C odległość pionowa pomiędzy górną częścią transportowej strony przenośnika a górną częścią elementów podtrzymujących na odcinku powrotnym
E minimalna odległość pozioma pomiędzy osią wału i innymi elementami

Rysunek 79: Wymiary A, B, C i E napędu

S2300 Wymiary ramy przenośnika										
Opis koła zębatego			A		B		C		E	
Średnica podziałki		Liczba zębów	Zakres (od dołu do góry)[a]							
cale	mm		cale	mm	cale	mm	cale	mm	cale	mm
3,9	99	12	1,44-1,51	37-38	1,92	49	3,69	94	2,24	57
5,1	130	16	2,09-2,14	53-54	2,27	58	4,95	126	2,88	73
5,8	147	18	2,41-2,45	61-62	2,46	62	5,58	142	3,19	81
6,4	163	20	2,73-2,77	69-70	2,57	65	6,22	158	3,51	89

[a] W zastosowaniach ogólnych i zastosowaniach, w których nie jest istotny transport końcowy produktu wrażliwego na przechył, należy użyć najmniejszej wartości wymiaru.

ODSTĘP PŁYTKI STATYCZNEJ

Większość przenośników wymaga przerwy w każdym punkcie transferowym, aby uwzględnić efekt wielokąta przy zazębianiu i obrocie kół zębatych. Wymiary minimalne szczeliny podano w poniższej tabeli. Więcej informacji można znaleźć w Odstęp płytki statycznej w rozdziale Wytyczne projektowe.

S2300 odstęp płytki statycznej				
Opis koła zębatego			Minimalny odstęp	
Średnica podziałki		Liczba zębów		
cale	mm		cale	mm
3,9	99	12	0,065	1,7
5,1	130	16	0,050	1,3
6,4	163	20	0,039	1,0

INSTRUKCJE DOBORU TAŚMY

UWAGA: W celu uzyskania pomocy w doborze taśmy skrętnej i kabestanowego napędu spirali pracującego przy małym naprężeniu taśmy należy skontaktować się z działem obsługi klienta firmy Intralox. W celu zapewnienia odpowiedniej wytrzymałości taśmy dla danego zastosowania skrętnego należy uruchomić program inżynieryjny. Patrz Analiza programu inżynieryjnego dla spirali i promienia, aby uzyskać więcej informacji.

PODSUMOWANIE PRZEWODNIKA PROJEKTOWANIA

Informacje na temat typowych konfiguracji układu można znaleźć w Przenośniki skrętne w rozdziale Wytyczne projektowe.

- Minimalny promień zakrętu w przypadku taśmy S2300 ze standardowym brzegiem wynosi 2,2 szerokości taśmy, mierząc od wewnętrznego brzegu. W przypadku szerokości od 30 cali (762 mm) do 36 cali (914 mm) minimalny promień skrętu powinien wynosić 2,3 x szerokość taśmy.
- Minimalna długość sekcji prostej wymagana pomiędzy zakrętami o przeciwnych kierunkach wynosi 2,0 szerokości taśmy. Skrócenie sekcji prostych spowoduje mocne ścieranie prowadnic bocznych i duże naprężenia ciągnące taśmy.
- W przypadku skrętów o tym samym kierunku nie ma minimalnej długości sekcji prostej wymaganej pomiędzy skrętami.
- Minimalna długość końcowego ruchu prostego (prowadzącego do wału napędowego) powinna wynosić co najmniej 5 stóp (1,5 m). Jeżeli 5 stóp (1,5 m) nie jest możliwe do uzyskania, to mniejsze długości (poniżej 1,5 × szerokość taśmy) wymagają użycia wyważonego naprężacza, aby uniknąć zużycia koła zębatego i problemów z prowadzeniem taśmy. Patrz Naprężacze.
- Minimalna długość pierwszej sekcji prostej (bezpośrednio za wałkiem swobodnym) jest równa 1,5 szerokości taśmy. Jeśli wymagane są krótsze długości (do 1,0 szerokości taśmy), w miejscu kół zębatych można wykorzystać rolkę bierną lub dynamiczną rolkę końcową Intralox Dynamic Nose-Roller.

Tight Turning Radius

	cale	mm
Podziałka taśmy	1,00	25,4
Szerokość minimalna	7	178
Przyrosty szerokości	0,50	12,7
Wielkość otworów (w przybliżeniu)	0,35 × 0,30	8,9 × 7,6
Obszar otworów	42%	
Obszar kontaktu z produktem	23%	
Model zawiasów	Otwarty	
Mocowanie pinu; typ pinu	Zasłonięty brzeg, bez łba	

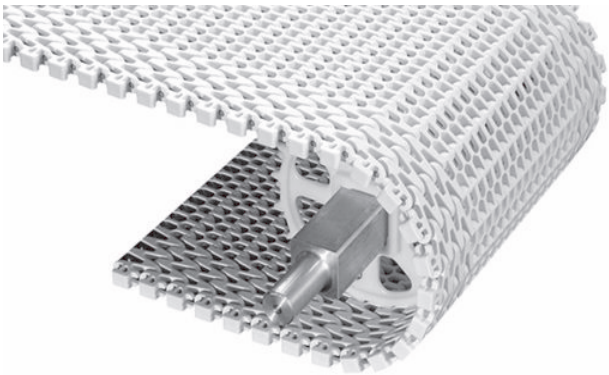

Uwagi na temat produktu

- **Przed przystąpieniem do projektowania przenośnika lub zamówieniem sprzętu należy skontaktować się z firmą Intralox, aby ustalić dokładne wymiary taśmy i stan zapasów.**
- Prostopadłe otwory przelotowe ułatwiają czyszczenie.
- Dostępne z modułami Tight Turning wbudowanymi po jednej lub obu stronach taśmy.
- Dla zwiększenia wytrzymałości taśmy można zamówić konfigurację z modułami 1,7 na wewnętrznym brzegu i 2,2 na zewnętrznym brzegu.
- Każdy materiał taśmy ma domyślny materiał pinu. Dostępne są inne materiały pinu. Firma Intralox może pomóc w określeniu najlepszej kombinacji materiału taśmy i pinu dla danego zastosowania.
- Szczegółowe informacje na temat materiałów znajdują się na początku Linia produktów.
- Układ napędu kół zębatych jest tak zaprojektowany, aby zmniejszyć zużycie i wymaga bardzo niskiego naprężenia sekcji powrotnej taśmy.
- Przeznaczone dla zastosowań skrętnych, w których minimalny promień skrętu jest równy 1,7 szerokości taśmy (mierząc od krawędzi wewnętrznej). Zwiększa wolną przestrzeń w zakładzie.
- *Program inżynieryjny firmy Intralox* pomoże przewidzieć wymogi dotyczące wytrzymałości taśmy w większości zastosowań skrętnych, tak aby jej wytrzymałość była wystarczająca do danego zastosowania.
- Dostępne są ślizgi taśmy skrętnej.
- Przed zastosowaniem taśmy o szerokości większej niż 18 cali (457 mm) w skrętach spiralnych i płaskich należy skontaktować się z działem obsługi klienta firmy Intralox.
- Z perspektywy osoby patrzącej w kierunku przesunięcia skrętnego w poziomie minimalny odstęp koła zębatego od prawego brzegu taśmy zawierającego moduły zapewniające ciasny skręt wynosi 2,625 cala (66,7 mm).
- Minimalny odstęp koła zębatego od lewego brzegu taśmy w przypadku modułów zapewniających ciasny skręt wynosi 2,875 cala (73 mm).
- Minimalna średnica noska transferowego: 1,375 cala (34,9 mm).

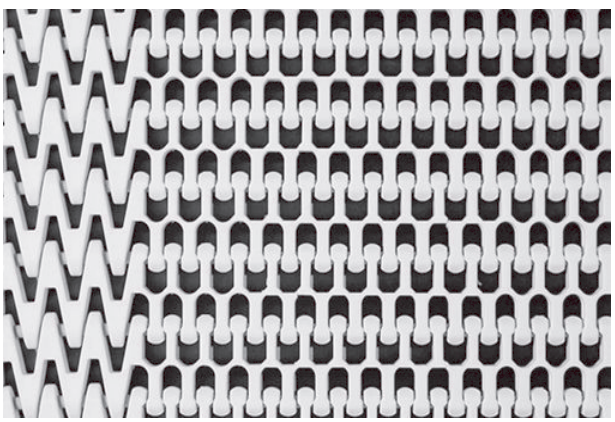

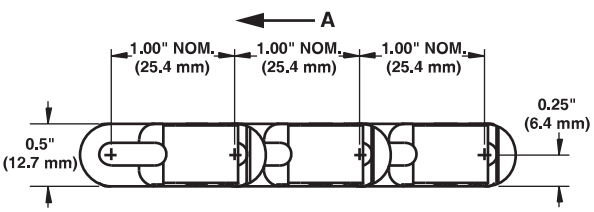

A preferowany kierunek ruchu w zastosowaniach skrętnych płaskich

Dane taśmy

Materiał taśmy	Domyślny materiał pinu, średnica 0,18 cala (4,6 mm)	Wytrzymałość taśmy prostej: funt-siła/stopę	Wytrzymałość taśmy prostej: N/m	Wytrzymałość taśmy skrętnej	Temp. Zakres (ciągły): °F	Temp. Zakres (ciągły): °C	Masa taśmy: funty/stopę kw.	Masa taśmy: kg/m²
Polipropylen	Acetal	600	8 760	W celu obliczenia wytrzymałości taśmy skrętnej skontaktuj się z działem obsługi klienta firmy Intralox.	Od 34 do 200	Od 1 do 93	1,20	5,86
Acetal	Nylon	600	8 760		Od -50 do 200	Od -46 do 93	1,73	8,44
Polipropylen	Polipropylen[a]	600	8 760		Od 34 do 220	Od 1 do 104	1,12	5,47

[a] Jeśli wymagana jest podwyższona odporność chemiczna, w taśmach polipropylenowych można stosować piny polipropylenowe. Pamiętać o niższej wytrzymałości taśmy.

Radius Flush Grid (2.2)

	cale	mm
Podziałka taśmy	1,00	25,4
Szerokość minimalna	4	102
Przyrosty szerokości	0,50	12,7
Wielkość otworów (w przybliżeniu)	0,35 × 0,30	8,9 × 7,6
Obszar otworów	42%	
Obszar kontaktu z produktem	23%	
Model zawiasów	Otwarty	
Mocowanie pinu; typ pinu	Zasłonięty brzeg, bez łba	

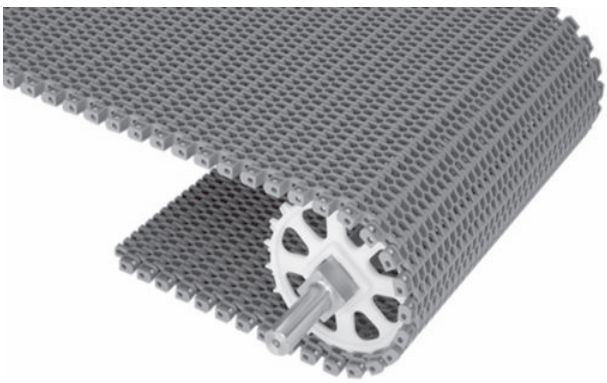

Uwagi na temat produktu

- **Przed przystąpieniem do projektowania przenośnika lub zamówieniem sprzętu należy skontaktować się z firmą Intralox, aby ustalić dokładne wymiary taśmy i stan zapasów.**
- Prostopadłe otwory przelotowe ułatwiają czyszczenie.
- Każdy materiał taśmy ma domyślny materiał pinu. Dostępne są inne materiały pinu. Firma Intralox może pomóc w określeniu najlepszej kombinacji materiału taśmy i pinu dla danego zastosowania.
- Szczegółowe informacje na temat materiałów znajdują się na początku Linia produktów.
- Układ napędu kół zębatych jest tak zaprojektowany, aby zmniejszyć zużycie i wymaga bardzo niskiego naprężenia sekcji powrotnej taśmy.
- Przeznaczone dla zastosowań skrętnych, w których promień skrętu jest równy 2,2 szerokości taśmy (mierząc od krawędzi wewnętrznej).
- *Program inżynieryjny firmy Intralox* pomoże przewidzieć wymogi dotyczące wytrzymałości taśmy w zastosowaniach skrętnych, tak aby jej wytrzymałość była wystarczająca do danego zastosowania.
- Dostępne są ślizgi taśmy skrętnej.
- Dostępne z wypustkami dociskowymi, szczegółowe informacje patrz Tory dociskowe (tylko 2.2).
- Przed zastosowaniem taśmy o szerokości większej niż 36 cali (914 mm) w skrętach płaskich lub spiralnych należy skontaktować się z działem obsługi klienta firmy Intralox.
- Minimalna średnica noska transferowego wynosi 1,5 cala (38,1 mm) z prowadnicami dociskowymi i 1,375 cala (34,9 mm) bez prowadnic dociskowych.

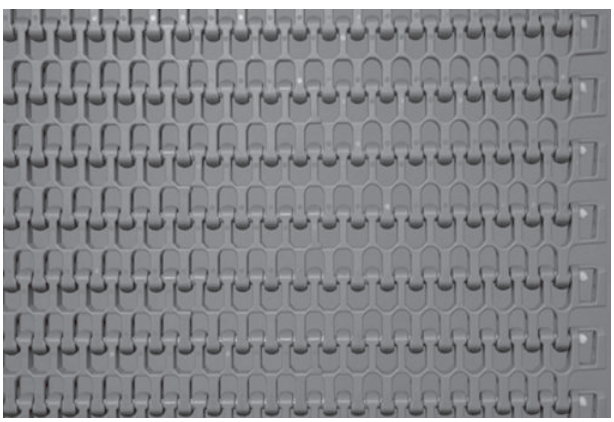

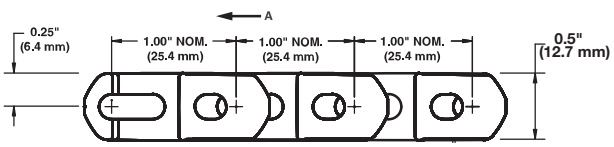

A preferowany kierunek ruchu w zastosowaniach skrętnych płaskich

Dane taśmy

Materiał taśmy	Domyślny materiał pinu, średnica 0,18 cala (4,6 mm)	Wytrzymałość taśmy prostej: funt-siła/stopę	Wytrzymałość taśmy prostej: N/m	Wytrzymałość taśmy skrętnej	Zakres temperatury (przy pracy ciągłej): °F	Zakres temperatury (przy pracy ciągłej): °C	Masa taśmy: funty/stopę kw.	Masa taśmy: kg/m²
Polipropylen	Acetal	1200	17 500	W celu obliczenia wytrzymałości taśmy skrętnej skontaktuj się z działem obsługi klienta firmy Intralox.	Od 34 do 200	Od 1 do 93	1,10	5,40
Acetal	Nylon	1700	24 800		Od -50 do 200	Od -46 do 93	1,59	7,76
Acetal wykrywalny	Nylon HR	1 300	19 000		Od -50 do 200	Od -46 do 93	1,70	8,30
Polipropylen	Polipropylen[a]	1000	14 600		Od 34 do 220	Od 1 do 104	1,04	5,11
Acetal wykrywalny promieniowaniem rentgenowskim[b]	Acetal wykrywalny promieniowaniem rentgenowskim	1700	24 800		Od -50 do 200	Od -46 do 93	1,85	9,03
Nylon HR	Nylon HR	1700	24 800		Od -50 do 240	Od -46 do 116	1,43	6,98
Nylon HHR	Nylon HHR	1700	24 800		Od -50 do 310	Od -46 do 154	1,43	6,98
PK	PK	1700	24 800		Od -40 do 176	Od -40 do 80	1,40	6,84

[a] Jeśli wymagana jest podwyższona odporność chemiczna, w taśmach polipropylenowych można stosować piny polipropylenowe. Pamiętać o niższej wytrzymałości taśmy.

[b] Zaprojektowany specjalnie do wykrywania przez aparaty rentgenowskie.

Taśma Mold to Width Radius Flush Grid 2.2

	cale	mm
Podziałka taśmy	1,00	25,4
Szerokość odlewu	4	101,6
Wielkość otworów (w przybliżeniu)	0,35 × 0,30	8,9 × 7,6
Obszar otworów	42%	
Model zawiasów	Otwarty	
Mocowanie pinu; typ pinu	Zatrzaskowe piny z łbem	

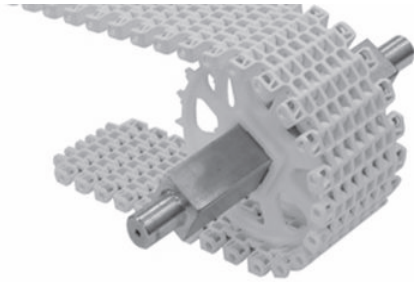

Uwagi na temat produktu

- **Przed przystąpieniem do projektowania przenośnika lub zamówieniem sprzętu należy skontaktować się z firmą Intralox, aby ustalić dokładne wymiary taśmy i stan zapasów.**
- Prostopadłe otwory przelotowe ułatwiają czyszczenie.
- Każdy materiał taśmy ma domyślny materiał pinu. Dostępne są inne materiały pinu. Firma Intralox może pomóc w określeniu najlepszej kombinacji materiału taśmy i pinu dla danego zastosowania.
- Szczegółowe informacje na temat materiałów znajdują się na początku Linia produktów.
- Układ napędu kół zębatych zmniejsza zużycie i wymaga niskiego naprężenia sekcji powrotnej przenośnika.
- *Program inżynieryjny firmy Intralox* pomoże przewidzieć wymogi dotyczące wytrzymałości taśmy w większości zastosowań skrętnych, tak aby jej wytrzymałość była wystarczająca do danego zastosowania.
- Dostępne z wypustkami dociskowymi, szczegółowe informacje patrz Tory dociskowe (tylko 2.2).
- Prowadnic dociskowych nie można stosować z kołami zębatymi o średnicy podziałki 2 cale i 2,9 cala ani z kołami zębatymi z otworami kwadratowymi o średnicy podziałki 3,9 cala.
- Dostępne są ślizgi taśmy skrętnej.
- Minimalna średnica noska transferowego wynosi 1,5 cala (38,1 mm) z prowadnicami dociskowymi i 1,375 cala (34,9 mm) bez prowadnic dociskowych.

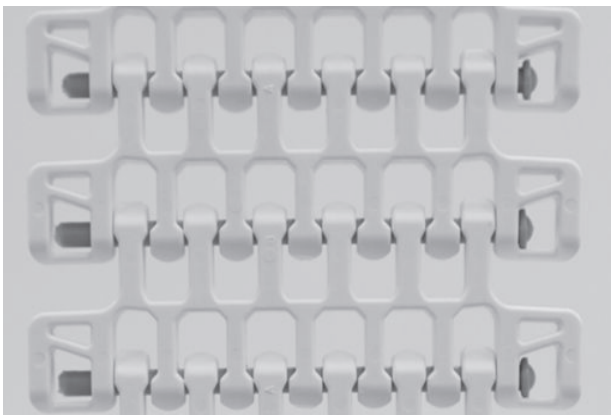

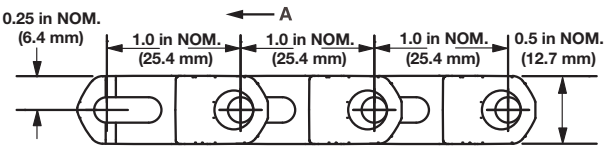

A preferowany kierunek ruchu w zastosowaniach skrętnych płaskich

Dane taśmy

Materiał taśmy	Domyślny materiał pinu, średnica 0,18 cala (4,6 mm)	Wytrzymałość taśmy prostej		Wytrzymałość taśmy skrętnej	Temp. Zakres (ciągły)		Masa taśmy	
		funt-siła	N		°F	°C	funty/stopę	kg/m
Acetal	Nylon	560	2 490	W celu obliczenia wytrzymałości taśmy skrętnej skontaktuj się z działem obsługi klienta firmy Intralox.	Od -50 do 200	Od -46 do 93	0,56	0,83
Polipropylen	Acetal	400	1780		Od 34 do 200	Od 1 do 93	0,39	0,57

Radius With Edge Bearing

	cale	mm
Podziałka taśmy	1,00	25,4
Minimalna szerokość (łożyska po jednej stronie)	7,5	191
Minimalna szerokość (łożyska po obu stronach)	9,0	229
Szerokość maksymalna	36	914
Przyrosty szerokości	0,5	12,7
Wielkość otworów (w przybliżeniu)	0,35 × 0,30	8,9 × 7,6
Obszar otworów	42%	
Obszar kontaktu z produktem	23%	
Model zawiasów	Otwarty	
Mocowanie pinu; typ pinu	Zasłonięty brzeg, bez łba	

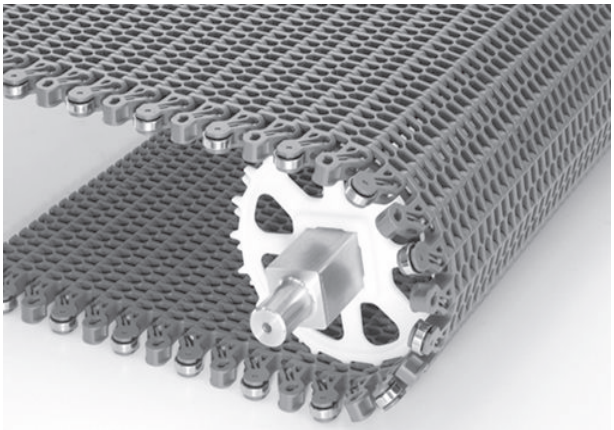

Uwagi na temat produktu

- **Przed przystąpieniem do projektowania przenośnika lub zamówieniem sprzętu należy skontaktować się z firmą Intralox, aby ustalić dokładne wymiary taśmy i stan zapasów.**
- System zatrzymywania pinów z przesłoniętym brzegiem ułatwia ich wkładanie i wyciąganie.
- Brzegi z łożyskami występują wyłącznie w taśmach skrętnych.
- Łożyska krawędzi taśmy wykonane są ze stali nierdzewnej i mocowane plastikowymi pinami.
- W przypadku taśm, które skręcają wyłącznie w jednym kierunku, łożyska mogą być zamontowane przy jednym brzegu, a w przypadku taśm, które skręcają w obu kierunkach, przy obu brzegach. Łożyska muszą być umieszczone przy wewnętrznej krawędzi skrętu i w co drugim rzędzie taśmy.
- Taśmy skrętne z łożyskami na jednej krawędzi mogą mieć drugą krawędź płaską lub przeznaczoną do docisku przez prowadnice, ale krawędź ta musi się znajdować po stronie zewnętrznej zakrętu.
- Każdy materiał taśmy ma domyślny materiał pinu. Dostępne są inne materiały pinu. Firma Intralox może pomóc w określeniu najlepszej kombinacji materiału taśmy i pinu dla danego zastosowania.
- Szczegółowe informacje na temat materiałów znajdują się na początku Linia produktów.
- Taśma została zaprojektowana do wykorzystania w układach o promieniu skrętu równym 2,2 szerokości taśmy.
- Przy pomocy *programu inżynieryjnego firmy Intralox* sprawdzić, czy łożyskowane brzegi są odpowiednie do Twojego zastosowania.

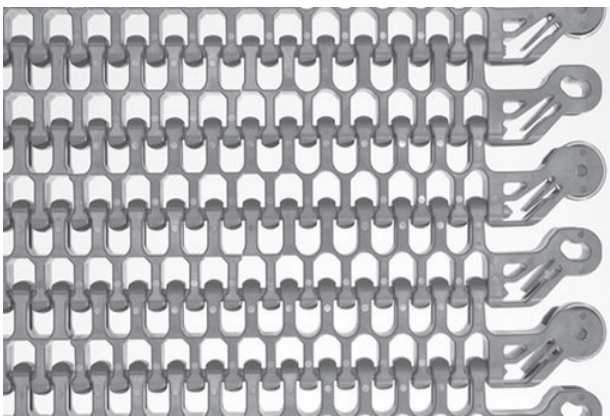

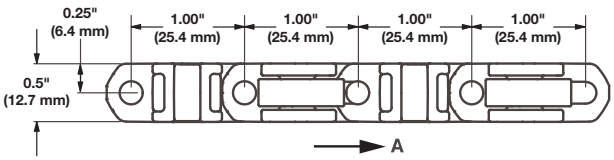

A preferowany kierunek ruchu w zastosowaniach skrętnych płaskich

Dane taśmy

Materiał taśmy	Domyślny materiał pinu, średnica 0,18 cala (4,6 mm)	Wytrzymałość taśmy prostej		Wytrzymałość taśmy skrętnej	Zakres temperatury (przy pracy ciągłej)		Masa taśmy	
		funt-siła/stopę	N/m		°F	°C	funty/stopę kw.	kg/m²
Acetal	Nylon	1700	24 800	W celu obliczenia wytrzymałości taśmy skrętnej skontaktuj się z działem obsługi klienta firmy Intralox.	Od 0 do 200	Od -18 do 93	1,59	7,76

Radius Flush Grid with Heavy-Duty Edge

	cale	mm
Podziałka taśmy	1,0	25,4
Szerokość minimalna	4,0	101,6
Przyrosty szerokości	0,50	12,7
Wielkość otworów (w przybliżeniu)	0,35 × 0,30	8,9 × 7,6
Obszar otworów	42%	
Model zawiasów	Otwarty	
Mocowanie pinu; typ pinu	Zasłonięty brzeg, bez łba	

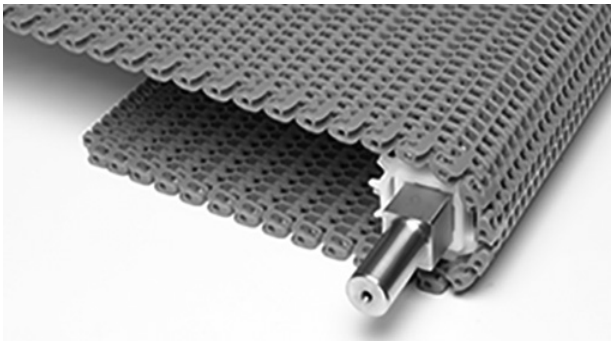

Uwagi na temat produktu

- **Przed przystąpieniem do projektowania przenośnika lub zamówieniem sprzętu należy skontaktować się z firmą Intralox, aby ustalić dokładne wymiary taśmy i stan zapasów.**
- Mocno wzmocniony i starannie wyprofilowany brzeg chroni taśmę przed zahaczaniem i uszkodzeniem przy zachowaniu czystości.
- Gładki brzeg jest wyposażony w intuicyjną, formowaną strzałkę wskazującą preferowany kierunek ruchu oraz rozszerzenia zmniejszające ryzyko uwięzienia palców.
- Technologia brzegów taśmy Load-Sharing™ usprawnia rozkład obciążenia i minimalizuje zużycie materiału na taśmie.
- Prostopadłe otwory przelotowe ułatwiają czyszczenie.
- Każdy materiał taśmy ma domyślny materiał pinu. Dostępne są inne materiały pinu. Firma Intralox może pomóc w określeniu najlepszej kombinacji materiału taśmy i pinu dla danego zastosowania.
- Szczegółowe informacje na temat materiałów znajdują się na początku Linia produktów.
- Przeznaczone do zastosowań skrętnych, w których minimalny promień skrętu jest równy 2,2 szerokości taśmy (mierząc od brzegu wewnętrznego).
- Układ napędu kół zębatych zmniejsza zużycie i wymaga niskiego naprężenia sekcji powrotnej przenośnika.
- Przed zastosowaniem taśmy o szerokości większej niż 36 cali (914 mm) w skrętach płaskich lub spiralnych należy skontaktować się z działem obsługi klienta firmy Intralox.
- Maksymalny stopień wzniosu zależy od temperatury, warunków środowiskowych i charakterystyki produktu. Elementy te należy wziąć pod uwagę, projektując systemy przenośnikowe zawierające te taśmy.
- Dostępne z torami dociskowymi.
- Dostępne są ślizgi taśmy skrętnej.
- Minimalna średnica noska transferowego: 1,375 cala (34,9 mm).

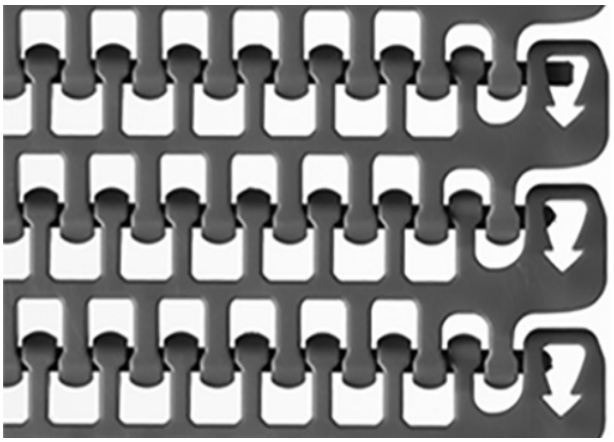

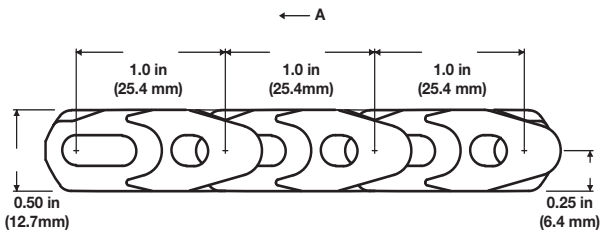

A preferowany kierunek ruchu w zastosowaniach skrętnych płaskich

Dane taśmy

Podstawowy materiał taśmy	Domyślny materiał pinu, średnica 0,18 cala (4,6 mm)	Wytrzymałość taśmy prostej		Wytrzymałość taśmy skrętnej	Temp. Zakres (ciągły)[a]		Masa taśmy	
		funt-siła/stopę	N/m		°F	°C	funty/stopę kw.	kg/m²
Polipropylen	PK	1200	17 500	W celu obliczenia wytrzymałości taśmy skrętnej skontaktuj się z działem obsługi klienta firmy Intralox.	Od 34 do 176	Od 1 do 80	1,10	5,37
Acetal	PK	1700	24 800		Od -40 do 176	Od -40 do 80	1,59	7,7624
PK	PK	1700	24 800		Od -40 do 176	Od -40 do 80	1,4	6,8348

[a] W zastosowaniach, w których występuje zginanie boczne (skrętne), temperatura nie może przekraczać 180°F (82°C).

Radius Flush Grid z technologią krawędzi Load-Sharing™

	cale	mm
Podziałka taśmy	1,00	25,4
Szerokość minimalna	10,5	266,7
Szerokość maksymalna	36	914
Przyrosty szerokości	0,5	12,7
Wielkość otworów (w przybliżeniu)	0,35 × 0,30	8,9 × 7,6
Obszar otworów	42%	
Obszar kontaktu z produktem	23%	
Model zawiasów	Otwarty	
Mocowanie pinu; typ pinu	Zasłonięty brzeg, bez łba	

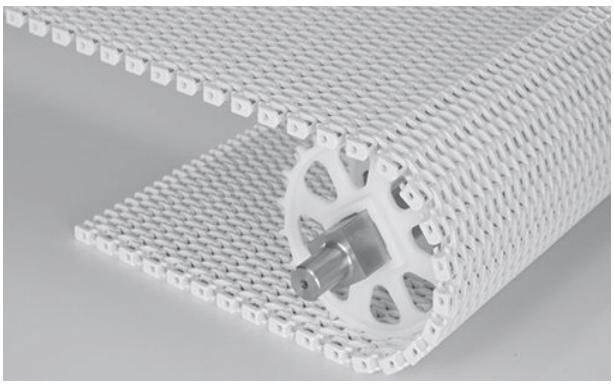

Uwagi na temat produktu

- **Przed przystąpieniem do projektowania przenośnika lub zamówieniem sprzętu należy skontaktować się z firmą Intralox, aby ustalić dokładne wymiary taśmy i stan zapasów.**
- Prostopadłe otwory przelotowe ułatwiają czyszczenie.
- Brzegi o całkowicie wyrównanej powierzchni zawierają rozszerzenie zmniejszające wielkość otwarcia taśmy.
- Technologia brzegu taśmy Load-Sharing usprawnia rozkład obciążenia i minimalizuje zużycie materiału na różnych odcinkach taśmy.
- Każdy materiał taśmy ma domyślny materiał pinu. Dostępne są inne materiały pinu. Firma Intralox może pomóc w określeniu najlepszej kombinacji materiału taśmy i pinu dla danego zastosowania.
- Szczegółowe informacje na temat materiałów znajdują się na początku Linia produktów.
- Układ napędu kół zębatych zmniejsza zużycie i wymaga bardzo niskiego naprężenia sekcji powrotnej przenośnika.
- Taśma została zaprojektowana do wykorzystania w układach o promieniu skrętu równym 2,2 szerokości taśmy.
- Maksymalny stopień wzniosu zależy od temperatury, warunków środowiskowych i charakterystyki produktu. Elementy te należy wziąć pod uwagę, projektując systemy przenośnikowe zawierające te taśmy.
- Należy użyć *programu inżynieryjnego firmy Intralox*, by przewidzieć wymogi dotyczące wytrzymałości taśmy w większości zastosowań skrętnych oraz zastosowań z wykorzystaniem kabestanowego napędu spirali pracującego przy małym naprężeniu taśmy, tak aby taśma miała wytrzymałość odpowiednią dla danego zastosowania.
- Dostępne z torami dociskowymi.
- Dostępne są ślizgi taśmy skrętnej.
- Minimalna średnica noska transferowego wynosi 1,5 cala (38 mm) z prowadnicami dociskowymi i 1,375 cala (34,9 mm) bez prowadnic dociskowych.

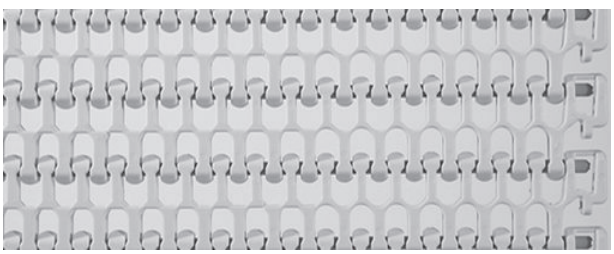

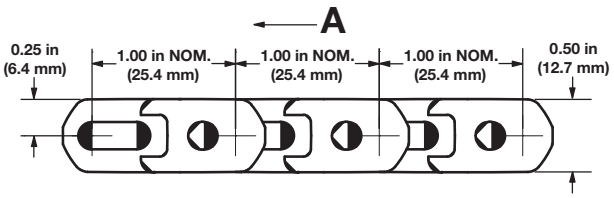

A preferowany kierunek ruchu w zastosowaniach skrętnych płaskich

Dane taśmy

Podstawowy materiał taśmy	Domyślny materiał pinu, średnica 0,18 cala (4,6 mm)	Wytrzymałość taśmy prostej		Wytrzymałość taśmy skrętnej	Temp. Zakres (ciągły)[a]		Masa taśmy	
		funt-siła/stopę	N/m		°F	°C	funty/stopę kw.	kg/m²
Polipropylen	Acetal	1200	17 500	W celu obliczenia wytrzymałości taśmy skrętnej skontaktuj się z działem obsługi klienta firmy Intralox.	Od 34 do 200	Od 1 do 93	1,10	5,37
Acetal	Nylon	1700	24 800		Od -50 do 200	Od -46 do 93	1,59	7,76
Polipropylen	Polipropylen	1000	14 600		Od 34 do 200	Od 1 do 104	1,04	5,10
Acetal wykrywalny promieniowaniem rentgenowskim	Acetal wykrywalny promieniowaniem rentgenowskim	1700	24 800		Od -50 do 200	Od -46 do 93	1,85	9,03

[a] W zastosowaniach, w których występuje zginanie boczne (skrętne), temperatura nie może przekraczać 180°F (82°C).

Radius Flush Grid MTW with Load-Sharing™ Edge

	cale	mm
Podziałka taśmy	1,00	25,4
Szerokość minimalna	4,0	101,6
Wielkość otworów (w przybliżeniu)	0,35 × 0,30	8,9 × 7,6
Obszar otworów	42%	
Model zawiasów	Otwarty	
Mocowanie pinu; typ pinu	Zatrzaskowe piny z łbem	

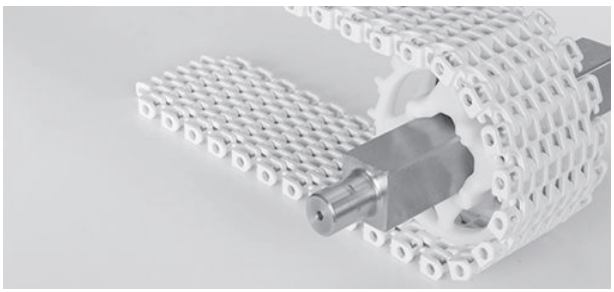

Uwagi na temat produktu

- **Przed przystąpieniem do projektowania przenośnika lub zamówieniem sprzętu należy skontaktować się z firmą Intralox, aby ustalić dokładne wymiary taśmy i stan zapasów.**
- Brzegi o całkowicie wyrównanej powierzchni zawierają rozszerzenie zmniejszające wielkość otwarcia taśmy.
- Technologia brzegów taśmy Load-Sharing™ usprawnia rozkład obciążenia i minimalizuje zużycie materiału na taśmie.
- Każdy materiał taśmy ma domyślny materiał pinu. Dostępne są inne materiały pinu. Firma Intralox może pomóc w określeniu najlepszej kombinacji materiału taśmy i pinu dla danego zastosowania.
- Szczegółowe informacje na temat materiałów znajdują się na początku Linia produktów.
- Przeznaczone dla zastosowań skrętnych, w których standardowy współczynnik skrętu jest równy 2,2 x szerokości taśmy.
- Minimalny zalecany współczynnik skrętu wynosi 1,95. Przy rozważaniu minimalnego współczynnika skrętu należy skonsultować się z działem obsługi klienta firmy Intralox.
- Maksymalny stopień wzniosu zależy od temperatury, warunków środowiskowych i charakterystyki produktu. Elementy te należy wziąć pod uwagę, projektując systemy przenośnikowe zawierające te taśmy.
- Dostępne z torami dociskowymi.
- Dostępne są ślizgi taśmy skrętnej.
- Dostępne szerokości: 4 cale (101,6 mm), 6 cali (152,4 mm), 8 cali (203,2 mm) i 10 cali (254 mm).
- W przypadku taśm o szerokości 4 cali (102 mm) z wypustkami dociskowymi nie należy używać dzielonych kół zębatych z nylonu wypełnionego włóknem szklanym.
- Maksymalna liczba kół zębatych dla taśm 4-calowych (101,6 mm):
  - bez wypustek dociskowych HDG: dwa
  - z wypustkami dociskowymi HDG: jedno
- Maksymalna liczba kół zębatych dla taśm 6-calowych (152,4 mm):
-
  - bez wypustek dociskowych HDG: cztery.
  - z wypustkami dociskowymi HDG: trzy.
- Maks. liczba kół zębatych dla taśmy 8-calowych (203,2 mm) z wypustkami dociskowymi HGD i bez: pięć.
- Maks. liczba kół zębatych dla taśm 10-calowych (254 mm) z wypustkami dociskowymi HGD i bez: siedem.
- Minimalna średnica noska transferowego dla taśm:
  - bez wypustek dociskowych HDG: 1,375 cala (34,9 mm)
  - z wypustkami dociskowymi HDG: 1,50 cala (38,1 mm).

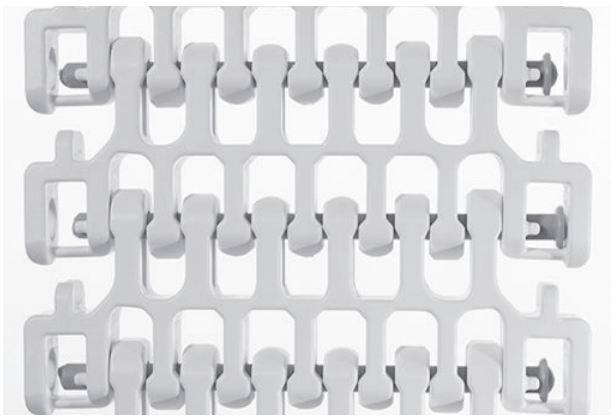

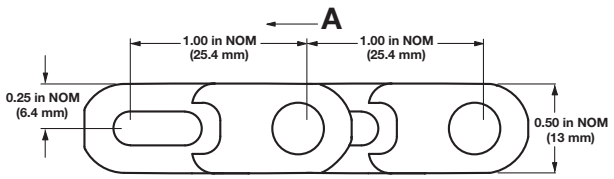

A preferowany kierunek ruchu w zastosowaniach skrętnych płaskich

Dane taśmy

Podstawowy materiał taśmy	Domyślny materiał pinu, średnica 0,18 cala (4,6 mm)	Wypustki dociskowe HDG	Wytrzymałość taśmy prostej, funt (N)				Wytrzymałość taśmy skrętnej	Temp. Zakres (ciągły)		Ciężar taśmy, funty-siła/stopę (kg/m)			
			4 cala (101,6 mm)	6 cale (152,4 mm)	8 cale (203,2 mm)	10 cali (254 mm)		°F	°C	4 cale (101,6)	6 cali (152,4)	8 cali (203,2)	10 cali (254)
Acetal	Nylon	Bez	484 (2 150)	850 (3 780)	1133 (5040)	1417 (6300)	W celu obliczenia wytrzymałości taśmy skrętnej skontaktuj się z działem obsługi klienta firmy Intralox.	Od -50 do 200	Od -46 do 93	0,57 (0,85)	0,89 (1,32)	1,19 (1,77)	1,50 (2,23)
		Z	242 (1080)	726 (3230)	1133 (5040)	1417 (6300)		Od -50 do 200	Od -46 do 93	0,64 (0,95)	0,96 (1,42)	1,26 (1,88)	1,56 (2,32)
Polipropylen	Nylon	Bez	400 (1780)	600 (2670)	800 (3560)	1000 (4450)		Od 34 do 220	Od 1 do 104	0,39 (0,58)	0,60 (0,89)	0,82 (1,22)	1,01 (1,50)
		Z	242 (1080)	600 (2670)	800 (3560)	1000 (4450)		Od 34 do 220	Od 1 do 104	0,43 (0,64)	0,65 (0,978)	0,86 (1,28)	1,06 (1,58)

Radius Flush Grid High Deck

	cale	mm
Podziałka taśmy	1,00	25,4
Szerokość minimalna	4	102
Przyrosty szerokości	0,50	12,7
Wielkość otworów (w przybliżeniu)	0,35 × 0,30	8,9 × 7,6
Obszar otworów	42%	
Obszar kontaktu z produktem	23%	
Model zawiasów	Otwarty	
Mocowanie pinu; typ pinu	Zasłonięty brzeg, bez łba	

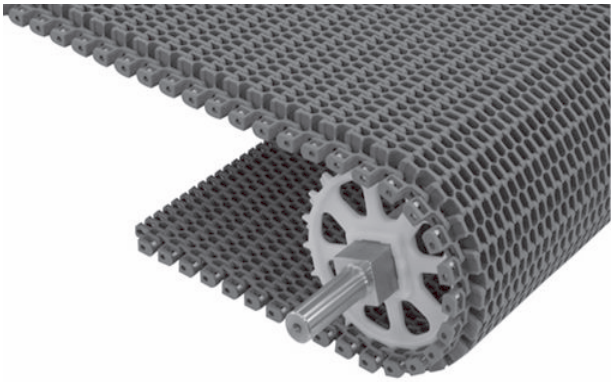

Uwagi na temat produktu

- **Przed przystąpieniem do projektowania przenośnika lub zamówieniem sprzętu należy skontaktować się z firmą Intralox, aby ustalić dokładne wymiary taśmy i stan zapasów.**
- Taśma Flush Grid High Deck jest o 0,4 cala (10 mm) wyższa niż standardowa taśma serii S2400.
- Każdy materiał taśmy ma domyślny materiał pinu. Dostępne są inne materiały pinu. Firma Intralox może pomóc w określeniu najlepszej kombinacji materiału taśmy i pinu dla danego zastosowania.
- Szczegółowe informacje na temat materiałów znajdują się na początku Linia produktów.
- Tworzy skręty o promieniu wewnętrznym równym 2,2 szerokości taśmy.
- Współpracuje ze standardowymi ślizgami serii S2400.
- Standardowy odstęp od brzegu taśmy: 0,875 cala(22,2 mm).

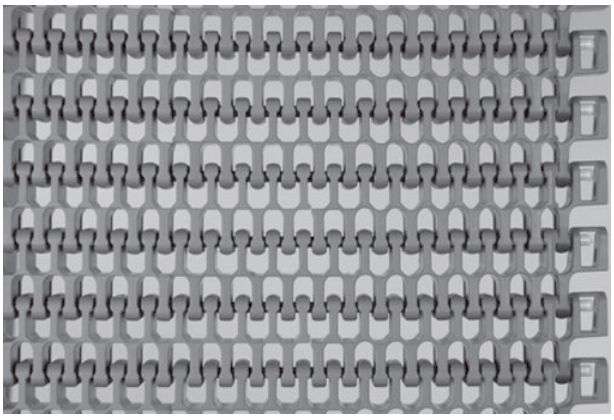

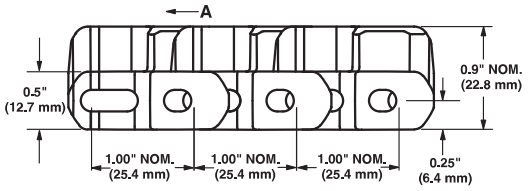

A preferowany kierunek ruchu w zastosowaniach skrętnych płaskich

Dane taśmy

Materiał taśmy	Domyślny materiał pinu, średnica 0,18 cala (4,6 mm)	Wytrzymałość taśmy prostej		Wytrzymałość taśmy skrętnej	Zakres temperatury (przy pracy ciągłej)		Masa taśmy	
		funt-siła/stopę	N/m		°F	°C	funty/stopę kw.	kg/m²
Polipropylen	Acetal	1200	17 500	W celu obliczenia wytrzymałości taśmy skrętnej skontaktuj się z działem obsługi klienta firmy Intralox.	Od 34 do 200	Od 1 do 93	1,90	9,28
Nylon HR	Nylon	1700	24 800		Od -50 do 240	Od -46 do 116	2,30	11,23
Acetal	Acetal	1700	24 800		Od -50 do 200	Od -46 do 93	2,83	13,82
Acetal wykrywalny promieniowaniem rentgenowskim	Acetal wykrywalny promieniowaniem rentgenowskim	1700	24 800		Od -50 do 200	Od -46 do 93	3,31	16,16
PK	PK	1700	24 800		Od -40 do 176	Od -40 do 80	2,49	12,16

Flush Grid High Deck with Edge Bearing

	cale	mm
Podziałka taśmy	1,00	25,4
Minimalna szerokość (łożyska po jednej stronie)	7,5	191
Minimalna szerokość (łożyska po obu stronach)	9,0	229
Szerokość maksymalna	36	914
Przyrosty szerokości	0,5	12,7
Wielkość otworów (w przybliżeniu)	0,35 × 0,30	8,9 × 7,6
Obszar otworów	42%	
Obszar kontaktu z produktem	23%	
Model zawiasów	Otwarty	
Mocowanie pinu; typ pinu	Zasłonięty brzeg, bez łba	

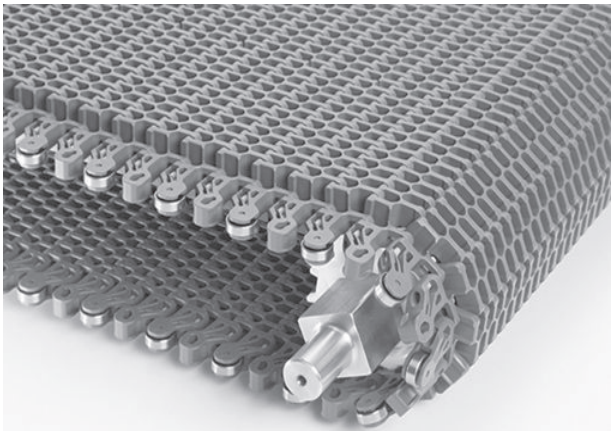

Uwagi na temat produktu

- **Przed przystąpieniem do projektowania przenośnika lub zamówieniem sprzętu należy skontaktować się z firmą Intralox, aby ustalić dokładne wymiary taśmy i stan zapasów.**
- System zatrzymywania pinów z przesłoniętym brzegiem ułatwia ich wkładanie i wyciąganie.
- Brzegi z łożyskami występują wyłącznie w taśmach skrętnych.
- W przypadku taśm, które skręcają wyłącznie w jednym kierunku, łożyska mogą być zamontowane przy jednym brzegu, a w przypadku taśm, które skręcają w obu kierunkach, przy obu brzegach. Łożyska muszą być umieszczone przy wewnętrznej krawędzi skrętu i w co drugim rzędzie taśmy.
- Łożyska brzegów taśmy wykonane są ze stali nierdzewnej i mocowane plastikowymi pinami.
- Każdy materiał taśmy ma domyślny materiał pinu. Dostępne są inne materiały pinu. Firma Intralox może pomóc w określeniu najlepszej kombinacji materiału taśmy i pinu dla danego zastosowania.
- Szczegółowe informacje na temat materiałów znajdują się na początku Linia produktów.
- Taśma została zaprojektowana do wykorzystania w układach o promieniu skrętu równym 2,2 szerokości taśmy.
- Przy pomocy *programu inżynieryjnego firmy Intralox* sprawdzić, czy łożyskowane brzegi są odpowiednie do Twojego zastosowania.
- Wysokość taśmy: o 0,4 cala (10 mm) większa niż standardowa taśma S2400.
- Standardowy odstęp od brzegu: 1,88 cala (47,75 mm).

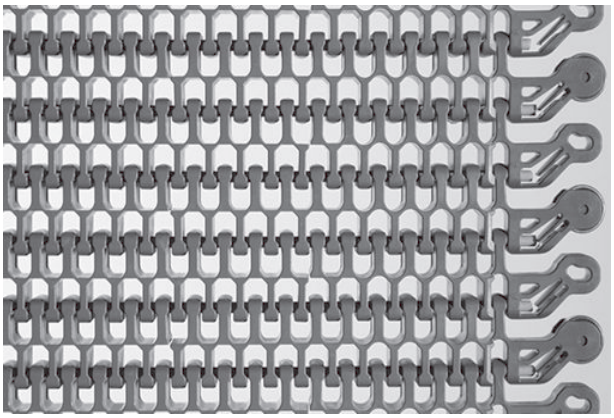

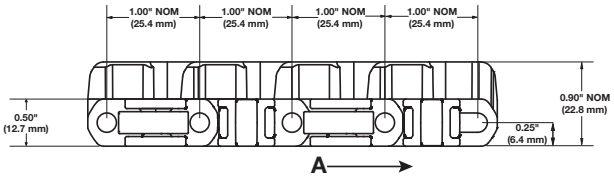

A preferowany kierunek ruchu w zastosowaniach skrętnych płaskich

Dane taśmy

Podstawowy materiał taśmy	Domyślny materiał pinu, średnica 0,18 cala (4,6 mm)	Wytrzymałość taśmy prostej		Wytrzymałość taśmy skrętnej	Temp. Zakres (ciągły)[a]		Masa taśmy	
		funt-siła/stopę	N/m		°F	°C	funty/stopę kw.	kg/m²
Acetal	Nylon	1700	24 800	W celu obliczenia wytrzymałości taśmy skrętnej skontaktuj się z działem obsługi klienta firmy Intralox.	Od 0 do 200	Od -18 do 93	2,83	13,82

[a] W zastosowaniach, w których występuje zginanie boczne (skrętne), temperatura nie może przekraczać 180°F (82°C).

Taśma Radius Flush Grid High Deck z technologią brzegów Heavy-Duty Edge

	cale	mm
Podziałka taśmy	1,00	25,4
Szerokość minimalna	4	101,6
Przyrosty szerokości	0,5	12,7
Wielkość otworów (w przybliżeniu)	0,35 × 0,30	8,9 × 7,6
Obszar otworów	42%	
Obszar kontaktu z produktem	23%	
Model zawiasów	Otwarty	
Mocowanie pinu; typ pinu	Zasłonięty brzeg, bez łba	

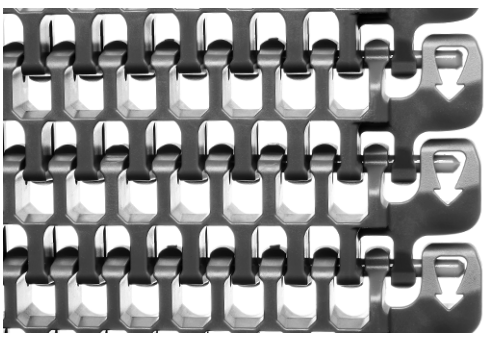

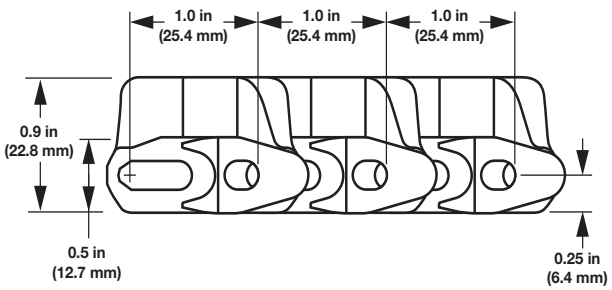

Uwagi na temat produktu

- **Przed przystąpieniem do projektowania przenośnika lub zamówieniem sprzętu należy skontaktować się z firmą Intralox, aby ustalić dokładne wymiary taśmy i stan zapasów.**
- Mocno wzmocniony i starannie wyprofilowany brzeg chroni taśmę przed zahaczaniem i uszkodzeniem przy zachowaniu czystości.
- Gładki brzeg jest wyposażony w intuicyjną, formowaną strzałkę wskazującą preferowany kierunek ruchu oraz rozszerzenia zmniejszające ryzyko uwięzienia palców.
- Technologia brzegów taśmy Load-Sharing™ usprawnia rozkład obciążenia i minimalizuje zużycie materiału na taśmie.
- Prostopadłe otwory przelotowe ułatwiają czyszczenie.
- Układ napędu kół zębatych zmniejsza zużycie i wymaga niskiego naprężenia sekcji powrotnej przenośnika.
- Każdy materiał taśmy ma domyślny materiał pinu. Dostępne są inne materiały pinu. Firma Intralox może pomóc w określeniu najlepszej kombinacji materiału taśmy i pinu dla danego zastosowania.
- Szczegółowe informacje na temat materiałów znajdują się na początku Linia produktów.
- Tworzy skręty o promieniu wewnętrznym równym 2,2 szerokości taśmy.
- Dostępne są ślizgi taśmy skrętnej.
- Przed zastosowaniem taśmy o szerokości większej niż 36 cali (914 mm) w skrętach płaskich lub spiralnych należy skontaktować się z działem obsługi klienta firmy Intralox.
- Taśma Flush Grid High Deck jest o 0,4 cala (10 mm) wyższa niż standardowa taśma serii S2400.
- Standardowy odstęp od brzegu taśmy: 0,875 cala (22,2 mm)
- Minimalna średnica noska transferowego: 1,375 cala (34,9 mm).

Dane taśmy

Materiał taśmy	Domyślny materiał pinu, średnica 0,18 cala (4,6 mm)	Wytrzymałość taśmy		Wytrzymałość taśmy skrętnej	Zakres temperatury (przy pracy ciągłej)		Masa taśmy	
		funt-siła/stopę	N/m		°F	°C	funty/stopę kw.	kg/m²
Polipropylen	PK	1200	17 500	W celu obliczenia wytrzymałości taśmy skrętnej skontaktuj się z działem obsługi klienta firmy Intralox.	Od 34 do 176	Od 1 do 80	1,90	9,28
Acetal	PK	1700	24 800		Od -40 do 176	Od -40 do 80	2,83	13,82
PK	PK	1700	24 800		Od -40 do 176	Od -40 do 80	2,49	12,16

Flush Grid High Deck with Load-Sharing™ Edge

	cale	mm
Podziałka taśmy	1,00	25,4
Szerokość minimalna	10,5	266,7
Szerokość maksymalna	36	914
Przyrosty szerokości	0,5	12,7
Wielkość otworów (w przybliżeniu)	0,35 × 0,30	8,9 × 7,6
Obszar otworów	42%	
Obszar kontaktu z produktem	23%	
Model zawiasów	Otwarty	
Mocowanie pinu; typ pinu	Zasłonięty brzeg, bez łba	

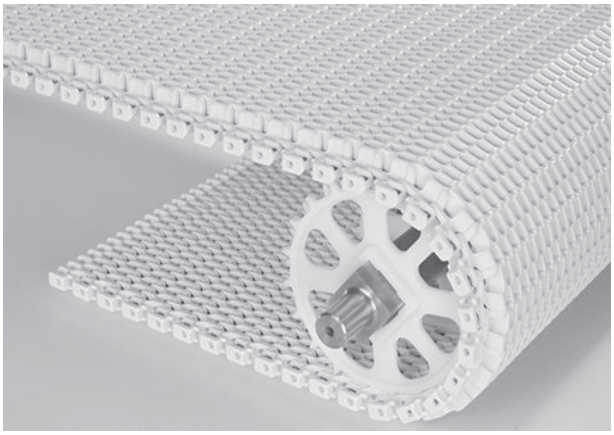

Uwagi na temat produktu

- **Przed przystąpieniem do projektowania przenośnika lub zamówieniem sprzętu należy skontaktować się z firmą Intralox, aby ustalić dokładne wymiary taśmy i stan zapasów.**
- Prostopadłe otwory przelotowe ułatwiają czyszczenie.
- Brzegi o całkowicie wyrównanej powierzchni zawierają rozszerzenie zmniejszające wielkość otwarcia taśmy.
- Technologia brzegu taśmy Load-Sharing usprawnia rozkład obciążenia i minimalizuje zużycie materiału na różnych odcinkach taśmy.
- Każdy materiał taśmy ma domyślny materiał pinu. Dostępne są inne materiały pinu. Firma Intralox może pomóc w określeniu najlepszej kombinacji materiału taśmy i pinu dla danego zastosowania.
- Szczegółowe informacje na temat materiałów znajdują się na początku Linia produktów.
- Układ napędu kół zębatych zmniejsza zużycie i wymaga bardzo niskiego naprężenia sekcji powrotnej przenośnika.
- Taśma została zaprojektowana do wykorzystania w układach o promieniu skrętu równym 2,2 szerokości taśmy.
- Należy użyć *programu inżynieryjnego firmy Intralox*, by przewidzieć wymogi dotyczące wytrzymałości taśmy w większości zastosowań skrętnych oraz zastosowań z wykorzystaniem kabestanowego napędu spirali pracującego przy małym naprężeniu taśmy, tak aby taśma miała wytrzymałość odpowiednią dla danego zastosowania.
- Wykorzystuje standardowe ślizgi S2400.
- Standardowy odstęp od brzegu: 0,875 cala (22,2 mm).
- Wysokość krawędzi Load-Sharing: o 0,4 cala (10 mm) większa niż w przypadku standardowej taśmy S2400.

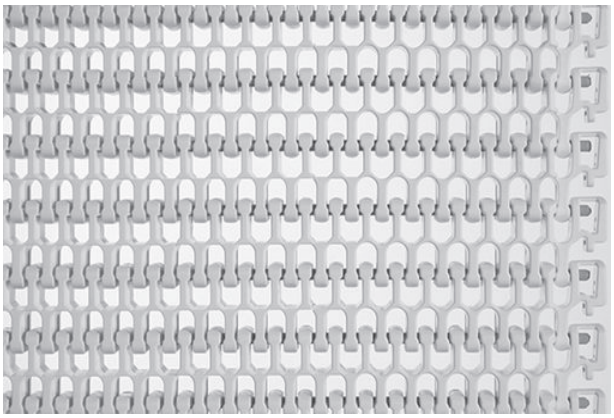

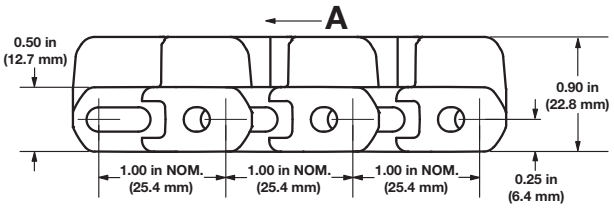

A preferowany kierunek ruchu w zastosowaniach skrętnych płaskich

Dane taśmy

Podstawowy materiał taśmy	Domyślny materiał pinu, średnica 0,18 cala (4,6 mm)	Wytrzymałość taśmy prostej		Wytrzymałość taśmy skrętnej	Temp. Zakres (ciągły)[a]		Masa taśmy	
		funt-siła/stopę	N/m		°F	°C	funty/stopę kw.	kg/m²
Polipropylen	Acetal	1200	17 500	W celu obliczenia wytrzymałości taśmy skrętnej skontaktuj się z działem obsługi klienta firmy Intralox.	Od 34 do 200	Od 1 do 93	1,90	9,28
Acetal	Nylon	1700	24 800		Od -50 do 200	Od -46 do 93	2,83	13,82
Polipropylen	Polipropylen	1000	14 600		Od 34 do 200	Od 1 do 104	1,84	8,99

[a] W zastosowaniach, w których występuje zginanie boczne (skrętne), temperatura nie może przekraczać 180ºF (82ºC).

Radius Flush Grid (2.4) With Insert Rollers

	cale	mm
Podziałka taśmy	1,00	25,4
Szerokość minimalna	9	229
Przyrosty szerokości	1,00	25,4
Wielkość otworów (w przybliżeniu)	0,35 × 0,30	8,9 × 7,6
Obszar otworów	42%	
Obszar kontaktu z produktem	23%	
Model zawiasów	Otwarty	
Mocowanie pinu; typ pinu	Zasłonięty brzeg, bez łba	

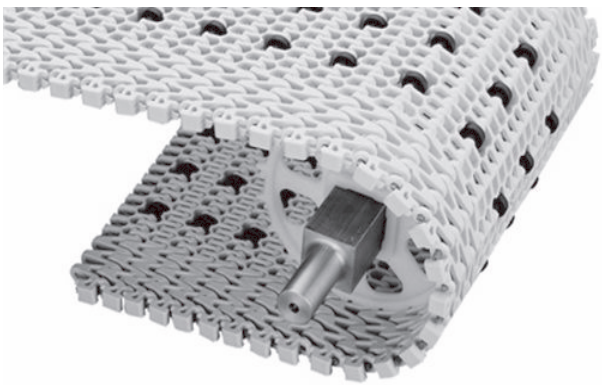

Uwagi na temat produktu

- **Przed przystąpieniem do projektowania przenośnika lub zamówieniem sprzętu należy skontaktować się z firmą Intralox, aby ustalić dokładne wymiary taśmy i stan zapasów.**
- Wykorzystuje rolki acetalowe.
- Każdy materiał taśmy ma domyślny materiał pinu. Dostępne są inne materiały pinu. Firma Intralox może pomóc w określeniu najlepszej kombinacji materiału taśmy i pinu dla danego zastosowania.
- Szczegółowe informacje na temat materiałów znajdują się na początku Linia produktów.
- Dla zastosowań skrętnych, w których wymagana jest akumulacja o niskim naprężeniu wstecznym, a minimalna długość promienia jest równa 2,4 szerokości taśmy (mierząc od brzegu wewnętrznego).
- Jeśli w zastosowaniu wymagany jest niski nacisk wsteczny, między rolkami należy umieścić ślizg. W zastosowaniach napędzanych ślizg powinien znajdować się bezpośrednio pod rolkami.
- NIE NALEŻY umieszczać kół zębatych w jednej linii z rolkami.
- Taśmy o rozmiarze 12 cali (305 mm) i mniejszym mają współczynnik skrętu wynoszący 1,7.
- Przed zastosowaniem taśmy o szerokości większej niż 24 cale (610 mm) w skrętach płaskich lub spiralnych należy skontaktować się z działem obsługi klienta firmy Intralox.
- Standardowe odstępy rolek na szerokości taśmy: 2 cale (51 mm), 3 cale (76 mm) lub 4 cale (102 mm).
- Standardowe odstępy między rzędami rolek: 2 cale (51 mm) lub 4 cale (102 mm).
- Odstępy rolek: 3,5 cala (89 mm) lub 4 cale (102 mm) w zależności od wybranych odstępów rolek na szerokości taśmy.

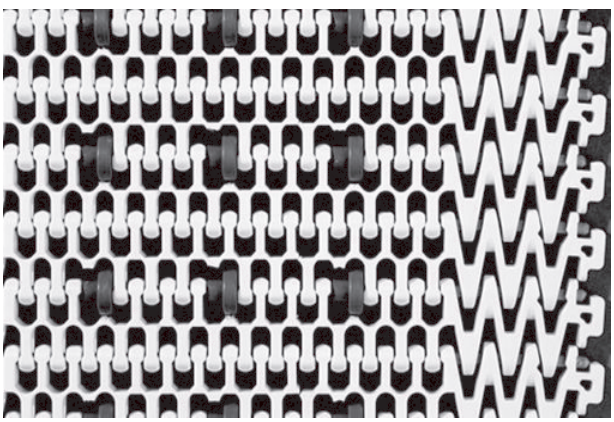

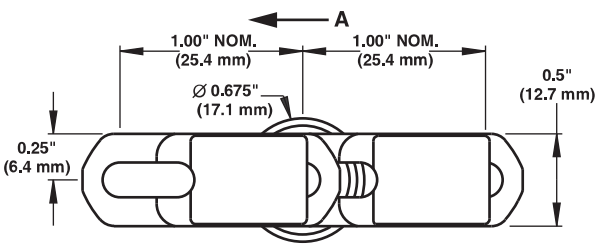

A preferowany kierunek ruchu w zastosowaniach skrętnych płaskich

Dane taśmy

Materiał taśmy	Domyślny materiał pinu, średnica 0,18 cala (4,6 mm)	Wytrzymałość taśmy prostej		Odstępy rolki od brzegu taśmy		Wytrzymałość taśmy skrętnej	Zakres temperatury (przy pracy ciągłej)		Masa taśmy	
		funt-siła/ stopę	N/m	cale	mm		°F	°C	funty/ stopę kw.	kg/m²
Polipropylen	Acetal	500	7300	3,5 lub 4,0	89 lub 102	W celu obliczenia wytrzymałości taśmy skrętnej skontaktuj się z działem obsługi klienta firmy Intralox.	Od 34 do 200	Od 1 do 93	1,20	5,86
Acetal	Nylon	500	7300	3,5 lub 4,0	89 lub 102		Od -50 do 200	Od -46 do 93	1,73	8,44
Polipropylen	Polipropylen	500	7300	3,5 lub 4,0	89 lub 102		Od 34 do 220	Od 1 do 104	1,12	5,47

Radius Flush Grid (2.8) With Insert Rollers

	cale	mm
Podziałka taśmy	1,00	25,4
Szerokość minimalna	6	152
Przyrosty szerokości	1,00	25,4
Wielkość otworów (w przybliżeniu)	0,35 × 0,30	8,9 × 7,6
Obszar otworów	42%	
Obszar kontaktu z produktem	23%	
Model zawiasów	Otwarty	
Mocowanie pinu; typ pinu	Zasłonięty brzeg, bez łba	

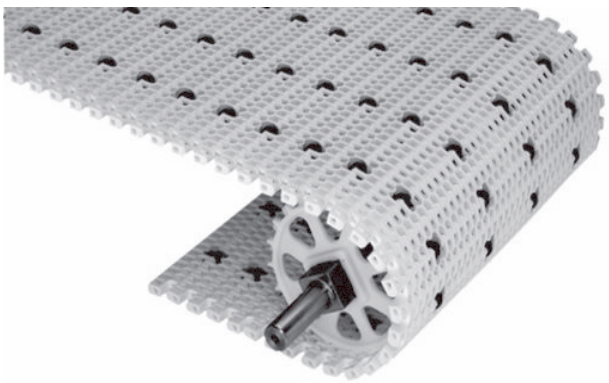

Uwagi na temat produktu

- **Przed przystąpieniem do projektowania przenośnika lub zamówieniem sprzętu należy skontaktować się z firmą Intralox, aby ustalić dokładne wymiary taśmy i stan zapasów.**
- Każdy materiał taśmy ma domyślny materiał pinu. Dostępne są inne materiały pinu. Firma Intralox może pomóc w określeniu najlepszej kombinacji materiału taśmy i pinu dla danego zastosowania.
- Szczegółowe informacje na temat materiałów znajdują się na początku Linia produktów.
- Taśma ta wykorzystuje taśmę Radius Flush Grid (2.2) serii 2400 jako podstawę. Ze względu na umiejscowienie rolek promień skrętu wzrasta do 2,8.
- Jeśli w zastosowaniu wymagany jest niski nacisk wsteczny, między rolkami należy umieścić ślizg. W zastosowaniach napędzanych ślizg powinien znajdować się pod rolkami.
- NIE NALEŻY umieszczać kół zębatych w jednej linii z rolkami.
- Dla zastosowań skrętnych, w których wymagana jest akumulacja o niskim naprężeniu wstecznym, a minimalna długość promienia jest równa 2,8 szerokości taśmy (mierząc od brzegu wewnętrznego).
- Przed zastosowaniem taśmy o szerokości większej niż 24 cale (610 mm) w skrętach płaskich lub spiralnych należy skontaktować się z działem obsługi klienta firmy Intralox.
- Standardowe odstępy między rzędami rolek: 2 cale (51 mm) lub 4 cale (102 mm).
- Standardowe odstępy rolek na szerokości taśmy: 2 cale (51 mm), 3 cale (76 mm) lub 4 cale (102 mm).
- Szerokość minimalna z wypustkami dociskowymi HDG wynosi 8 cali (203 mm).
- Odstępy rolek: 2 cale (51 mm), 2,5 cala (63 mm), 3 cale (76 mm) lub 3,5 cala (89 mm) w zależności od wybranych odstępów rolek na szerokości taśmy.
- Minimalny odstęp rolki od brzegu taśmy z wypustkami dociskowymi HDG wynosi 3 cale (76 mm).

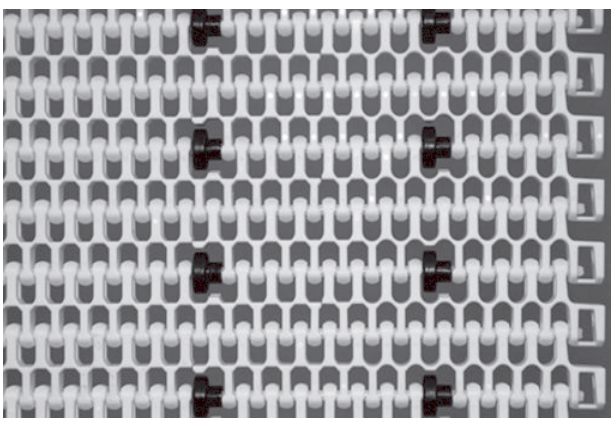

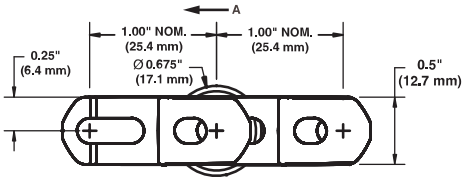

A preferowany kierunek ruchu w zastosowaniach skrętnych płaskich

Dane taśmy

Materiał taśmy	Domyślny materiał pinu, średnica 0,18 cala (4,6 mm)	Wytrzymałość taśmy prostej – Odstęp rolek po szerokości taśmy: 2 cale, funt-siła/stopę	2 cale, N/m	51 mm, funt-siła/stopę	51 mm, N/m	3 cale, funt-siła/stopę	3 cale, N/m	4 cale, funt-siła/stopę	4 cale, N/m	Odstępy rolki od brzegu taśmy: cale	mm	Wytrzymałość taśmy skrętnej	Temp. Zakres (ciągły) °F	°C	Masa taśmy funty/stopę kw.	kg/m²
Polipropylen	Acetal	700	10 200	800	11 700	900	13 100	2 Od 2,5 do 3,5	51 Od 64 do 89			W celu obliczenia wytrzymałości taśmy skrętnej skontaktuj się z działem obsługi klienta firmy Intralox.	Od 34 do 200	Od 1 do 93	1,21	1,21
Acetal	Nylon	1000	14 600	1200	17 500	1 300	12 749	2 Od 2,5 do 3,5	51 Od 64 do 89				Od -50 do 200	Od -46 do 93	1,61	7,68
Polipropylen	Polipropylen	600	8 760	700	10 200	800	11 700	2 Od 2,5 do 3,5	51 Od 64 do 89				Od 34 do 220	Od 1 do 104	1,04	5,11

Flush Grid Friction Top 2.2 with Load-Sharing™ Edge

	cale	mm
Podziałka taśmy	1,00	25,4
Szerokość minimalna	10,5	266,7
Szerokość maksymalna	36,0	914,0
Wielkość otworów (w przybliżeniu)	0,35 × 0,30	8,9 × 7,6
Obszar otworów	42%	
Obszar kontaktu z produktem	23%	
Model zawiasów	Otwarty	
Mocowanie pinu; typ pinu	Zasłonięty brzeg, bez łba	

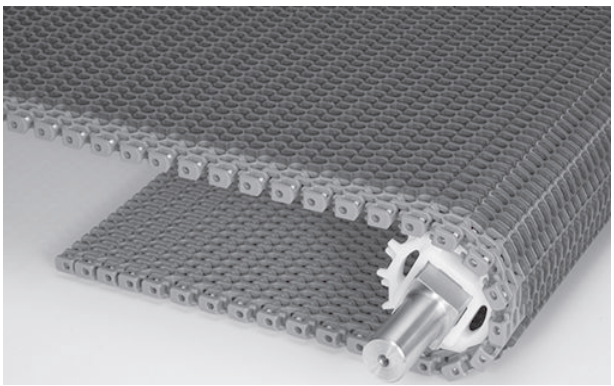

Uwagi na temat produktu

- **Przed przystąpieniem do projektowania przenośnika lub zamówieniem sprzętu należy skontaktować się z firmą Intralox, aby ustalić dokładne wymiary taśmy i stan zapasów.**
- Prostopadłe otwory przelotowe ułatwiają czyszczenie.
- Brzegi o całkowicie wyrównanej powierzchni zawierają rozszerzenie zmniejszające wielkość otwarcia taśmy.
- Technologia brzegu taśmy Load-Sharing usprawnia rozkład obciążenia i minimalizuje zużycie materiału na różnych odcinkach taśmy.
- Dostępne z szarego polipropylenu z szarą gumą i z białego polipropylenu z biała gumą.
- Każdy materiał taśmy ma domyślny materiał pinu. Dostępne są inne materiały pinu. Firma Intralox może pomóc w określeniu najlepszej kombinacji materiału taśmy i pinu dla danego zastosowania.
- Szczegółowe informacje na temat materiałów znajdują się na początku Linia produktów.
- Układ napędu kół zębatych zmniejsza zużycie i wymaga bardzo niskiego naprężenia sekcji powrotnej przenośnika.
- Taśma została zaprojektowana do wykorzystania w układach o promieniu skrętu równym 2,2 szerokości taśmy.
- Maksymalny stopień wzniosu zależy od temperatury, warunków środowiskowych i charakterystyki produktu. Elementy te należy wziąć pod uwagę, projektując systemy przenośnikowe zawierające te taśmy.
- Dostępne z torami dociskowymi.
- Dostępne są ślizgi taśmy skrętnej.
- Margines powierzchni ciernej: 1,125 cala (28,6 mm).
- Minimalna średnica noska transferowego wynosi 1,5 cala (38 mm) z prowadnicami dociskowymi HDG i 1,375 cala(34,9 mm) bez prowadnic dociskowych HDG.

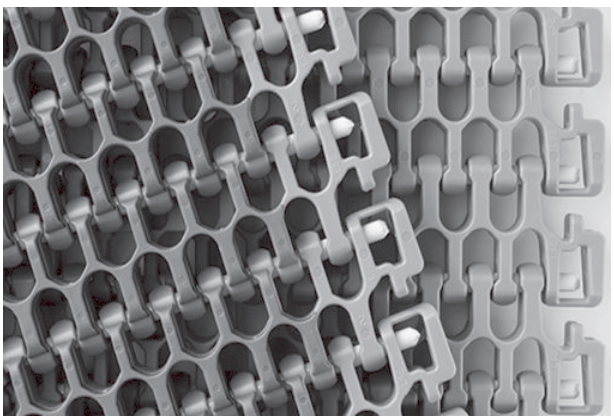

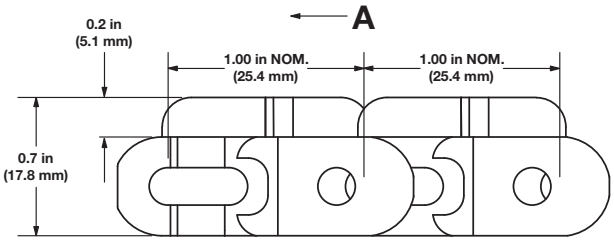

A preferowany kierunek ruchu w zastosowaniach skrętnych płaskich

Dane taśmy

Podstawowy materiał taśmy	Podstawa / Friction Top	Domyślny materiał pinu, średnica 0,18 cala (4,6 mm)	Wytrzymałość taśmy: funt-siła/stopę	Wytrzymałość taśmy: N/m	Wytrzymałość taśmy skrętnej	Temp. Zakres (ciągły): °F	Temp. Zakres (ciągły): °C	Masa taśmy: funty/stopę kw.	Masa taśmy: kg/m²	Twardość taśmy Friction Top	Dopuszczalność przez agencje: FDA (USA)	Dopuszczalność przez agencje: EU MC[a]
Polipropylen	Szara/Szara	Acetal	1200	17 500	W celu obliczenia wytrzymałości taśmy skrętnej skontaktuj się z działem obsługi klienta firmy Intralox.	Od 34 do 150	Od 1 do 66	1,35	6,59	64 w skali Shore'a A		
Polipropylen	Biała/Biała	Acetal	1200	17 500		Od 34 do 150	Od 1 do 66	1,35	6,59	55 w skali Shore'a A	b	c
Polipropylen	Szara/Szara	Polipropylen	1000	14 600		Od 34 do 150	Od 1 do 66	1,29	6,30	64 w skali Shore'a A		
Polipropylen	Biała/Biała	Polipropylen	1000	14 600		Od 34 do 150	Od 1 do 66	1,29	6,30	55 w skali Shore'a A	b	c

[a] Europejski certyfikat migracji potwierdza dopuszczenie do kontaktu z żywnością według rozporządzenia UE nr 10/2011.

[b] Zgodna z regulacjami FDA z ograniczeniem: Nie używać w bezpośrednim kontakcie z tłustą żywnością.

[c] Zgodna z regulacjami UE z ograniczeniem: Nie używać w bezpośrednim kontakcie z tłustą żywnością.

Radius Friction Top Mold to Width with Load-Sharing™ Edge

	cale	mm
Podziałka taśmy	1,00	25,4
Szerokość minimalna	4,0	101,6
Wielkość otworów (w przybliżeniu)	0,35 × 0,30	8,9 × 7,6
Obszar otworów	42%	
Model zawiasów	Otwarty	
Mocowanie pinu; typ pinu	Zatrzaskowe piny z łbem	

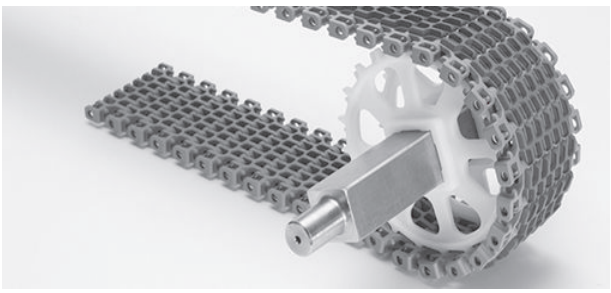

Uwagi na temat produktu

- **Przed przystąpieniem do projektowania przenośnika lub zamówieniem sprzętu należy skontaktować się z firmą Intralox, aby ustalić dokładne wymiary taśmy i stan zapasów.**
- Brzegi o całkowicie wyrównanej powierzchni zawierają rozszerzenie zmniejszające wielkość otwarcia taśmy.
- Technologia brzegów taśmy Load-Sharing™ usprawnia rozkład obciążenia i minimalizuje zużycie materiału na taśmie.
- Dostępne z szarego polipropylenu z szarą gumą i z białego polipropylenu z biała gumą.
- Każdy materiał taśmy ma domyślny materiał pinu. Dostępne są inne materiały pinu. Firma Intralox może pomóc w określeniu najlepszej kombinacji materiału taśmy i pinu dla danego zastosowania.
- Szczegółowe informacje na temat materiałów znajdują się na początku Linia produktów.
- Szczegółowe informacje na temat materiałów znajdują się na początku Linia produktów.
- Przeznaczone dla zastosowań skrętnych, w których standardowy współczynnik skrętu jest równy 2,2 x szerokości taśmy.
- Minimalny zalecany współczynnik skrętu wynosi 1,95. Przy rozważaniu minimalnego współczynnika skrętu należy skontaktować się z działem obsługi klienta firmy Intralox.
- Maksymalny stopień wzniosu zależy od temperatury, warunków środowiskowych i charakterystyki produktu. Elementy te należy wziąć pod uwagę, projektując systemy przenośnikowe zawierające te taśmy.
- Dostępne z torami dociskowymi.
- Dostępne są ślizgi taśmy skrętnej.
- Dostępne szerokości: 4 cale (101,6 mm), 6 cali (152,4 mm), 8 cali (203,2 mm) i 10 cali (254 mm).
- Margines powierzchni ciernej:
  - Długość odlanego marginesu dla szerokości 4 cale (101,6 mm) i 6 cali (152,4 mm) wynosi 0,70 cala (17,78 mm).
  - Długość odlanego marginesu dla szerokości 8 cali (203,2 mm) i 10 cali (254 mm) wynosi 0,95 cala (24,1 mm).
- W przypadku taśm o szerokości 4 cali (102 mm) z wypustkami dociskowymi nie należy używać dzielonych kół zębatych z nylonu wypełnionego włóknem szklanym.
- Maksymalna liczba kół zębatych:
  - 4 cale (101,6 mm) bez wypustek dociskowych HDG: dwa koła zębate.
  - 4 cale (101,6 mm) z wypustkami dociskowymi HDG: jedno koło zębate.
  - 6 cali (152,4 mm) bez wypustek dociskowych HDG: cztery koła zębate.
  - 6 cali (152,4 mm) z wypustkami dociskowymi HDG: trzy koła zębate.
  - 8 cali (203,2 mm) z wypustkami dociskowymi HDG i bez: pięć kół zębatych.
  - 10 cali (254 mm) z wypustkami dociskowymi HDG i bez: siedem kół zębatych.
- Minimalna średnica noska transferowego:
  - taśmy bez wypustek dociskowych HDG: 1,375 cala (34,9 mm).
  - taśmy z wypustkami dociskowymi HDG: 1,50 cala (38,1 mm).

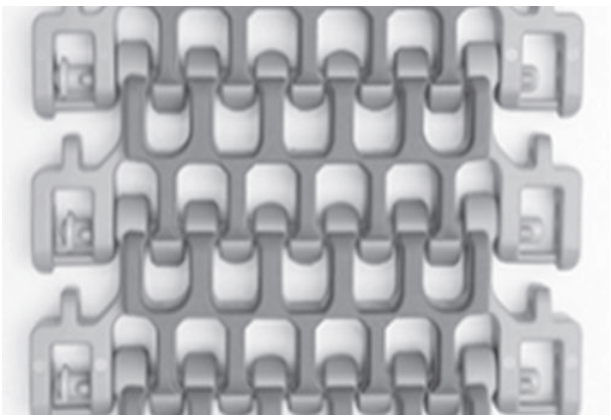

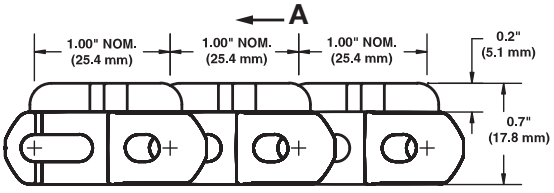

A preferowany kierunek ruchu w zastosowaniach skrętnych płaskich

Dane taśmy													
Podstawowy materiał taśmy	Domyślny materiał pinu, średnica 0,18 cala (4,6 mm)	Wypustki dociskowe HDG	Wytrzymałość taśmy prostej, funt (N)				Wytrzymałość taśmy skrętnej	Temp. Zakres (ciągły)		Ciężar taśmy, funty-siła/stopę (kg/m)			
			4,0 cale (101,6 mm)	6,0 cale (152,4 mm)	8,0 cale (203,2 mm)	10,0 cale (254 mm)		F°	C°	4,0 cale (101,6 mm)	6,0 cale (152,4 mm)	8,0 cale (203,2 mm)	10,0 cale (254 mm)
Polipropylen	Nylon	Bez	400 (1780)	600 (2670)	800 (3560)	1000 (4450)	W celu obliczenia wytrzymałości taśmy skrętnej skontaktuj się z działem obsługi klienta firmy Intralox.	Od 34 do 150	Od 1 do 66	0,39 (0,58)	0,60 (0,89)	0,82 (1,22)	1,01 (1,50)
		Z	242 (1080)	600 (2670)	800 (3560)	1000 (4450)		Od 34 do 150	Od 1 do 66	0,43 (0,64)	0,65 (0,978)	0,86 (1,28)	1,06 (1,58)

Radius Friction Top (2.2)

	cale	mm
Podziałka taśmy	1,00	25,4
Szerokość minimalna	4	102
Przyrosty szerokości	0,50	12,7
Wielkość otworów (w przybliżeniu)	0,35 × 0,30	8,9 × 7,6
Obszar otworów	42%	
Obszar kontaktu z produktem	23%	
Model zawiasów	Otwarty	
Mocowanie pinu; typ pinu	Zasłonięty brzeg, bez łba	

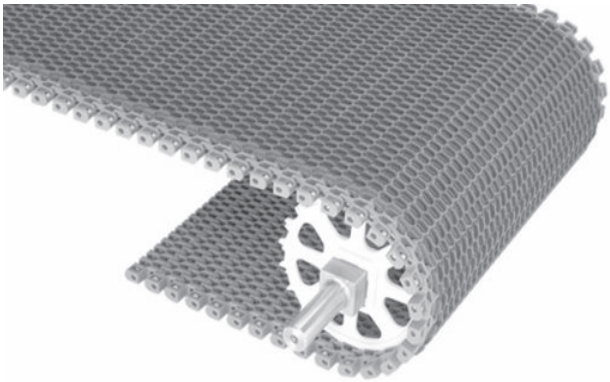

Uwagi na temat produktu

- **Przed przystąpieniem do projektowania przenośnika lub zamówieniem sprzętu należy skontaktować się z firmą Intralox, aby ustalić dokładne wymiary taśmy i stan zapasów.**
- Dostępne z szarego polipropylenu z szarą gumą i z białego polipropylenu z biała gumą.
- Każdy materiał taśmy ma domyślny materiał pinu. Dostępne są inne materiały pinu. Firma Intralox może pomóc w określeniu najlepszej kombinacji materiału taśmy i pinu dla danego zastosowania.
- Szczegółowe informacje na temat materiałów znajdują się na początku Linia produktów.
- Maksymalny stopień wzniosu zależy od temperatury, warunków środowiskowych i charakterystyki produktu. Elementy te należy wziąć pod uwagę, projektując systemy przenośnikowe zawierające te taśmy.
- Dostępne są ślizgi taśmy skrętnej.
- Dostępne z wypustkami dociskowymi, szczegółowe informacje patrz Tory dociskowe (tylko 2.2).
- Przed zastosowaniem taśmy o szerokości większej niż 36 cali (914 mm) w skrętach lub skrętach spiralnych należy skontaktować się z działem obsługi klienta firmy Intralox.
- Długość odlanego wcięcia dla powierzchni o wysokim współczynniku tarcia: 1,125 cala (28,6 mm).
- Minimalna średnica noska transferowego wynosi 1,5 cala (38,1 mm) z prowadnicami dociskowymi i 1,375 cala (34,9 mm) bez prowadnic dociskowych.

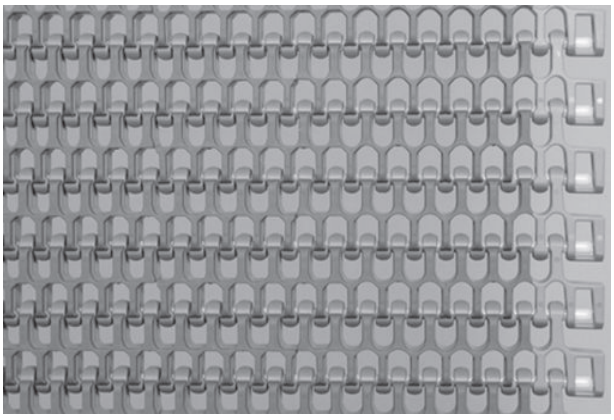

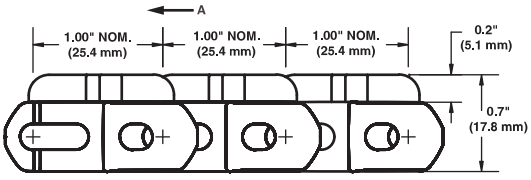

A preferowany kierunek ruchu w zastosowaniach skrętnych płaskich

Dane taśmy

Podstawowy materiał taśmy	Podstawa / Friction Top	Domyślny materiał pinu, średnica 0,18 cala (4,6 mm)	Wytrzymałość taśmy: funt-siła/stopę	Wytrzymałość taśmy: N/m	Wytrzymałość taśmy skrętnej	Temp. Zakres (ciągły): °F	Temp. Zakres (ciągły): °C	Masa taśmy: funty/stopę kw.	Masa taśmy: kg/m²	Twardość taśmy Friction Top	Dopuszczalność przez agencje: FDA (USA)	Dopuszczalność przez agencje: EU MC[a]
Polipropylen	Szary/szary	Acetal	1200	17 500	W celu obliczenia wytrzymałości taśmy skrętnej skontaktuj się z działem obsługi klienta firmy Intralox.	Od 34 do 150	Od 1 do 66	1,35	6,59	64 w skali Shore'a A		
Polipropylen	Biały/biały	Acetal	1200	17 500		Od 34 do 150	Od 1 do 66	1,35	6,59	55 w skali Shore'a A	b	c
Polipropylen	Szary/szary	Polipropylen	1000	14 600		Od 34 do 150	Od 1 do 66	1,29	6,30	64 w skali Shore'a A		
Polipropylen	Biały/biały	Polipropylen	1000	14 600		Od 34 do 150	Od 1 do 66	1,29	6,30	55 w skali Shore'a A	b	c
Polipropylen	FT o wysokiej wytrzymałości, niebieski/niebieski	Acetal	1200	17 500		Od 34 do 200	Od 1 do 93	1,35	6,59	59 w skali Shore'a A	b	c

[a] Europejski certyfikat migracji potwierdza dopuszczenie do kontaktu z żywnością według rozporządzenia UE nr 10/2011.

[b] Zgodna z regulacjami FDA z ograniczeniem: Nie używać w bezpośrednim kontakcie z tłustą żywnością.

[c] Zgodna z regulacjami UE z ograniczeniem: Nie używać w bezpośrednim kontakcie z tłustą żywnością.

Radius Friction Top z brzegami Heavy-Duty Edge

	cale	mm
Podziałka taśmy	1,0	25,4
Szerokość minimalna	4,0	101,6
Przyrosty szerokości	0,50	12,7
Wielkość otworów (w przybliżeniu)	0,35 × 0,30	8,9 × 7,6
Obszar otworów	42%	
Obszar kontaktu z produktem	23%	
Model zawiasów	Otwarty	
Mocowanie pinu; typ pinu	Zasłonięty brzeg, bez łba	

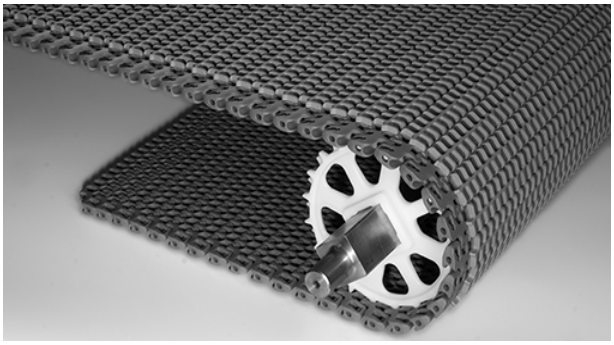

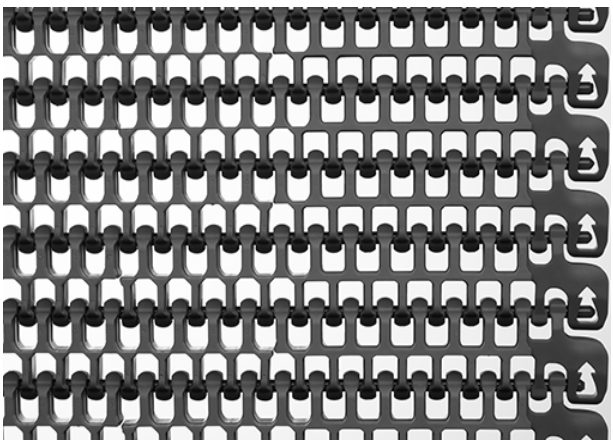

Uwagi na temat produktu

- **Przed przystąpieniem do projektowania przenośnika lub zamówieniem sprzętu należy skontaktować się z firmą Intralox, aby ustalić dokładne wymiary taśmy i stan zapasów.**
- Mocno wzmocniony i starannie wyprofilowany brzeg chroni taśmę przed zahaczaniem i uszkodzeniem przy zachowaniu czystości.
- Technologia brzegów taśmy Load-Sharing™ usprawnia rozkład obciążenia i minimalizuje zużycie materiału na taśmie.
- Prostopadłe otwory przelotowe ułatwiają czyszczenie.
- Dostępne z szarego polipropylenu z szarą gumą, białego polipropylenu z białą gumą oraz niebieskiego polipropylenu z niebieską gumą o wysokiej wytrzymałości.
- Każdy materiał taśmy ma domyślny materiał pinu. Dostępne są inne materiały pinu. Firma Intralox może pomóc w określeniu najlepszej kombinacji materiału taśmy i pinu dla danego zastosowania.
- Szczegółowe informacje na temat materiałów znajdują się na początku Linia produktów.
- Układ napędu kół zębatych zmniejsza zużycie i wymaga niskiego naprężenia sekcji powrotnej przenośnika.
- Przed zastosowaniem taśmy o szerokości większej niż 36 cali (914 mm) w skrętach płaskich lub spiralnych należy skontaktować się z działem obsługi klienta firmy Intralox.
- Taśma została zaprojektowana do wykorzystania w układach o promieniu skrętu równym 2,2 szerokości taśmy.
- Maksymalny stopień wzniosu zależy od temperatury, warunków środowiskowych i charakterystyki produktu. Elementy te należy wziąć pod uwagę, projektując systemy przenośnikowe zawierające te taśmy.
- Dostępne z torami dociskowymi.
- Długość odlanego wcięcia dla powierzchni o wysokim współczynniku tarcia: 1,125 cala (28,6 mm).
- Minimalna średnica noska transferowego: 1,375 cala (34,9 mm).

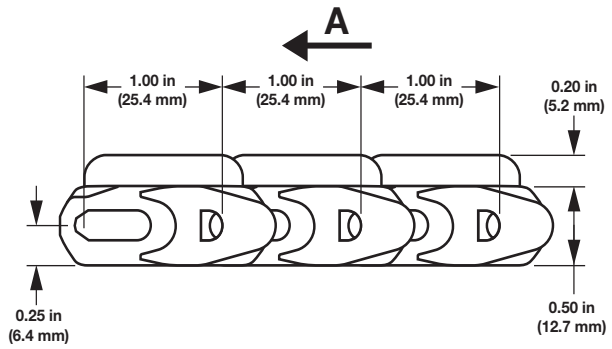

A preferowany kierunek ruchu w zastosowaniach skrętnych płaskich

Dane taśmy												
			Wytrzymałość taśmy			Zakres temperatury (przy pracy ciągłej)		Masa taśmy			Dopuszczalność przez agencje	
Podstawowy materiał taśmy	Podstawa / Friction Top	Domyślny materiał pinu, średnica 0,18 cala (4,6 mm)	funt-siła/stopę	N/m	Wytrzymałość taśmy skrętnej	°F	°C	funty/stopę kw.	kg/m²	Twardość taśmy Friction Top	FDA (USA)	EU MC[a]
Polipropylen	Szary/szary	PK	1200	17 500	W celu obliczenia wytrzymałości taśmy skrętnej skontaktuj się z działem obsługi klienta firmy Intralox.	Od 34 do 150	Od 1 do 66	1,29	6,30	64 w skali Shore'a A		
Polipropylen	Biały/biały	PK	1200	17 500		Od 34 do 150	Od 1 do 66	1,29	6,30	55 w skali Shore'a A	b	c
Polipropylen	Niebieski / niebieski FT o wysokiej wytrzymałości	PK	1200	17 500		Od 34 do 176	Od 1 do 80	1,35	6,59	59 w skali Shore'a A	a	c

[a] Europejski certyfikat migracji potwierdza dopuszczenie do kontaktu z żywnością według rozporządzenia UE nr 10/2011.
[b] Zgodna z regulacjami FDA z ograniczeniem: Nie używać w bezpośrednim kontakcie z tłustą żywnością.
[c] Zgodna z regulacjami UE z ograniczeniem: Nie używać w bezpośrednim kontakcie z tłustą żywnością.

0,4 cala High Radius Friction Top

	cale	mm
Podziałka taśmy	1,00	25,4
Szerokość minimalna	4	102
Przyrosty szerokości	0,5	12,7
Wielkość otworów (w przybliżeniu)	0,35 × 0,30	8,9 × 7,6
Obszar otworów	42%	
Obszar kontaktu z produktem	23%	
Model zawiasów	Otwarty	
Mocowanie pinu; typ pinu	Zasłonięty brzeg, bez łba	

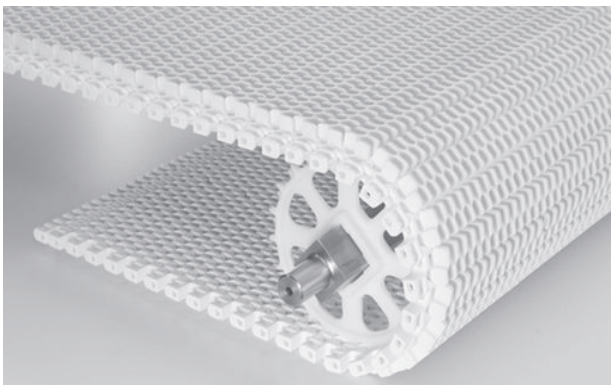

Uwagi na temat produktu

- **Przed przystąpieniem do projektowania przenośnika lub zamówieniem sprzętu należy skontaktować się z firmą Intralox, aby ustalić dokładne wymiary taśmy i stan zapasów.**
- Każdy materiał taśmy ma domyślny materiał pinu. Dostępne są inne materiały pinu. Firma Intralox może pomóc w określeniu najlepszej kombinacji materiału taśmy i pinu dla danego zastosowania.
- Szczegółowe informacje na temat materiałów znajdują się na początku Linia produktów.
- Tworzy skręty o wewnętrznym promieniu równym 2,2 szerokości taśmy.
- Maksymalny stopień wzniosu zależy od temperatury, warunków środowiskowych i charakterystyki produktu. Elementy te należy wziąć pod uwagę, projektując systemy przenośnikowe zawierające te taśmy.
- Margines powierzchni ciernej wynosi 0,95 cala (24,1 mm).
- Minimalna średnica noska transferowego: 1,375 cala (34,9 mm).

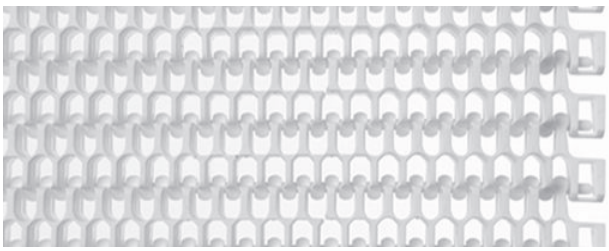

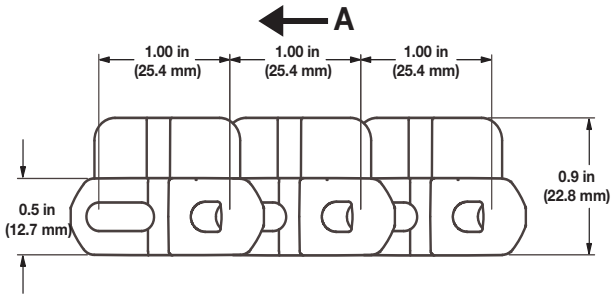

A preferowany kierunek ruchu w zastosowaniach skrętnych płaskich

Dane taśmy

Materiał taśmy	Podstawa / Friction Top	Domyślny materiał pinu, średnica 0,18 cala (4,6 mm)	Wytrzymałość taśmy		Wytrzymałość taśmy skrętnej	Zakres temperatury (przy pracy ciągłej)		Masa taśmy		Twardość taśmy Friction Top	Dopuszczalność przez agencje	
			funt-siła/ stopę	N/m		°F	°C	funty/ stopę kw.	kg/m²		FDA (USA)	EU MC[a]
Polipropylen	Biały/biały	Acetal	1200	17 500	W celu obliczenia wytrzymałości taśmy skrętnej skontaktuj się z działem obsługi klienta firmy Intralox.	Od 34 do 150	Od 1 do 66	1,77	8,65	55 w skali Shore'a A	b	c
Polipropylen	Biały/biały	Polipropylen	1000	14 600		Od 34 do 150	Od 1 do 66	1,69	8,25	55 w skali Shore'a A	b	c
Polipropylen	Niebieski / niebieski FT o wysokiej wytrzymałości	Polipropylen	1200	17 500		Od 34 do 212	Od 1 do 100	1,77	8,65	59 w skali Shore'a A	b	c

[a] Europejski certyfikat migracji potwierdza dopuszczenie do kontaktu z żywnością według rozporządzenia UE nr 10/2011.
[b] Zgodna z regulacjami FDA z ograniczeniem: Nie używać w bezpośrednim kontakcie z tłustą żywnością.
[c] Zgodna z regulacjami UE z ograniczeniem: Nie używać w bezpośrednim kontakcie z tłustą żywnością.

0,4 cala Radius Friction Top z brzegami Heavy-Duty Edge

	cale	mm
Podziałka taśmy	1,0	25,4
Szerokość minimalna	4,0	101,6
Przyrosty szerokości	0,50	12,7
Wielkość otworów (w przybliżeniu)	0,35 × 0,30	8,9 × 7,6
Obszar otworów	42%	
Obszar kontaktu z produktem	23%	
Model zawiasów	Otwarty	
Mocowanie pinu; typ pinu	Zasłonięty brzeg, bez łba	

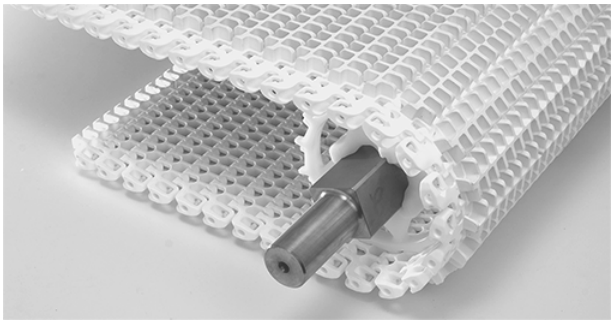

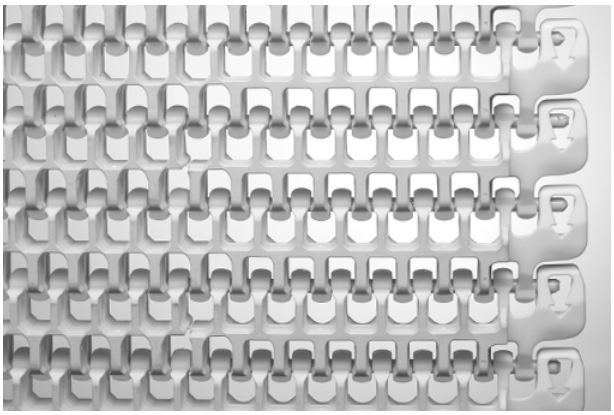

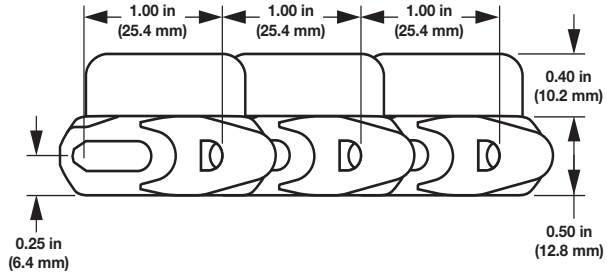

Uwagi na temat produktu

- **Przed przystąpieniem do projektowania przenośnika lub zamówieniem sprzętu należy skontaktować się z firmą Intralox, aby ustalić dokładne wymiary taśmy i stan zapasów.**
- Mocno wzmocniony i starannie wyprofilowany brzeg chroni taśmę przed zahaczaniem i uszkodzeniem przy zachowaniu czystości.
- Technologia brzegów taśmy Load-Sharing™ usprawnia rozkład obciążenia i minimalizuje zużycie materiału na taśmie.
- Prostopadłe otwory przelotowe ułatwiają czyszczenie.
- Dostępna z białego polipropylenu z białą gumą i niebieskim polipropylenem i niebieską gumą o wysokiej wytrzymałości.
- Każdy materiał taśmy ma domyślny materiał pinu. Dostępne są inne materiały pinu. Firma Intralox może pomóc w określeniu najlepszej kombinacji materiału taśmy i pinu dla danego zastosowania.
- Szczegółowe informacje na temat materiałów znajdują się na początku Linia produktów.
- Układ napędu kół zębatych zmniejsza zużycie i wymaga niskiego naprężenia sekcji powrotnej przenośnika.
- Maksymalny stopień wzniosu zależy od temperatury, warunków środowiskowych i charakterystyki produktu. Elementy te należy wziąć pod uwagę, projektując systemy przenośnikowe zawierające te taśmy.
- Tworzy skręty o promieniu wewnętrznym równym 2,2 szerokości taśmy.
- Przed zastosowaniem taśmy o szerokości większej niż 36 cali (914 mm) w skrętach płaskich lub spiralnych należy skontaktować się z działem obsługi klienta firmy Intralox.
- Odstęp od brzegu powierzchni ciernej: 0,95 cala (24,1 mm)
- Minimalna średnica noska transferowego: 1,375 cala (34,9 mm).

Dane taśmy

Materiał taśmy	Podstawa / Friction Top	Domyślny materiał pinu, średnica 0,18 cala (4,6 mm)	Wytrzymałość taśmy		Wytrzymałość taśmy skrętnej	Zakres temperatury (przy pracy ciągłej)		Masa taśmy		Twardość taśmy Friction Top	Dopuszczalność przez agencje	
			funt-siła/ stopę	N/m		°F	°C	funty/ stopę kw.	kg/m²		FDA (USA)	EU MC[c]
Polipropylen	Biały/biały	PK	1200	17 500	W celu obliczenia wytrzymałości taśmy skrętnej skontaktuj się z działem obsługi klienta firmy Intralox.	Od 34 do 150	Od 1 do 66	1,69	8,25	55 w skali Shore'a A	d	e
Polipropylen	Niebieski / niebieski o wysokiej wytrzymałości	PK	1200	17 500		Od 34 do 176	Od 1 do 80	1,77	8,65	59 w skali Shore'a A	d	e

[c] Europejski certyfikat migracji potwierdza dopuszczenie do kontaktu z żywnością według rozporządzenia UE nr 10/2011.

[d] Zgodna z regulacjami FDA z ograniczeniem: Nie używać w bezpośrednim kontakcie z tłustą żywnością.

[e] Zgodna z regulacjami UE z ograniczeniem: Nie używać w bezpośrednim kontakcie z tłustą żywnością.

Radius Raised Rib

	cale	mm
Podziałka taśmy	1,00	25,4
Szerokość minimalna	4	102
Przyrosty szerokości	0,50	12,7
Wielkość otworów (w przybliżeniu)	0,35 × 0,30	8,9 × 7,6
Obszar otworów	42%	
Obszar kontaktu z produktem	18%	
Model zawiasów	Otwarty	
Mocowanie pinu; typ pinu	Zasłonięty brzeg, bez łba	

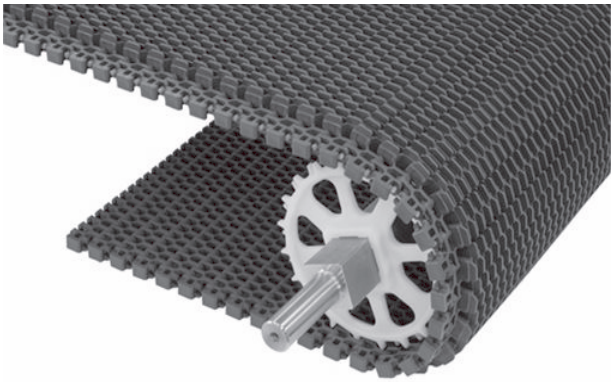

Uwagi na temat produktu

- **Przed przystąpieniem do projektowania przenośnika lub zamówieniem sprzętu należy skontaktować się z firmą Intralox, aby ustalić dokładne wymiary taśmy i stan zapasów.**
- Umożliwia przepływ powietrza przez taśmę w celu zapewnienia chłodzenia w zastosowaniach przetwórstwa spożywczego.
- Każdy materiał taśmy ma domyślny materiał pinu. Dostępne są inne materiały pinu. Firma Intralox może pomóc w określeniu najlepszej kombinacji materiału taśmy i pinu dla danego zastosowania.
- Szczegółowe informacje na temat materiałów znajdują się na początku Linia produktów.
- Tworzy skręty o wewnętrznym promieniu równym 2,2 szerokości taśmy.
- Dodatek płytek transferowych ułatwia łagodne transfery małych pakunków.
- Współpracuje ze standardowymi ślizgami serii S2400.
- Standardowy odstęp od brzegu taśmy: 1,12 cala (28,6 mm).
- Wysokość platformy do łączenia taśmy: 0,5 cala (12,7 mm) wyższa niż standardowa taśma serii S2400.

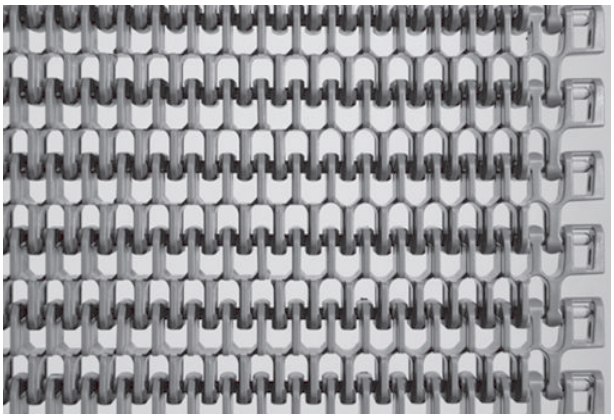

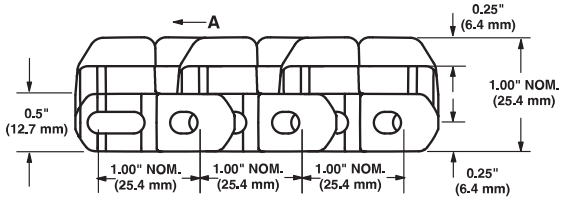

A preferowany kierunek ruchu w zastosowaniach skrętnych płaskich

Dane taśmy

Materiał taśmy	Domyślny materiał pinu, średnica 0,18 cala (4,6 mm)	Wytrzymałość taśmy prostej		Wytrzymałość taśmy skrętnej	Zakres temperatury (przy pracy ciągłej)		Masa taśmy	
		funt-siła/stopę	N/m		°F	°C	funty/stopę kw.	kg/m²
Polipropylen	Acetal	1200	17 500	W celu obliczenia wytrzymałości taśmy skrętnej skontaktuj się z działem obsługi klienta firmy Intralox.	Od 34 do 200	Od 1 do 93	1,98	9,68
Acetal	Nylon	1700	24 800		Od -50 do 200	Od -46 do 93	3,00	14,67
Polipropylen	Polipropylen[a]	1000	14 600		Od 34 do 220	Od 1 do 104	1,92	9,39
Nylon HR	Nylon	1700	24 800		Od -50 do 240	Od -46 do 116	2,5	12,25

[a] Jeśli wymagana jest podwyższona odporność chemiczna, w taśmach polipropylenowych można stosować piny polipropylenowe. Pamiętać o niższej wytrzymałości taśmy.

Rekomendacja dotycząca liczby kół zębatych i profili ślizgowych				
Zakres szerokości taśmy[a]		Minimalna liczba kół zębatych przypadających na wał[b]	Profile ślizgowe[c]	
cale	mm		Transportowa, górna strona przenośnika	Sekcja powrotna przenośnika
4	102	1	2	2
5	127	2	2	2
6	152	2	2	2
7	178	2	2	2
8	203	2	2	2
10	254	2	3	2
12	305	3	3	2
14	356	3	3	3
15	381	5	3	3
16	406	5	3	3
18	457	5	3	3
20	508	5	4	3
24	610	5	4	3
30	762	7	5	4
32	813	7	5	4
36	914	7	5	4
42	1067	9	6	5
48	1219	11	7	5
W przypadku innych szerokości należy zastosować nieparzystą liczbę kół zębatych w odstępach wynoszących maksymalnie 6 cali (152 mm) od osi			Maksymalny odstęp od osi 9 cali(229 mm)	Maksymalny odstęp od osi 12 cali (305 mm)

[a] Jeśli szerokość taśmy przekracza wartość podaną w tabeli, należy wybrać następny większy zakres szerokości zgodnie z wartościami minimalnymi materiału kół zębatych i profilów ślizgowych. Taśmy mogą mieć dowolną szerokość z przyrostem 0,50 cala (12,7 mm), zaczynając od szerokości minimalnej 4 cala (102 mm). Jeśli faktyczna szerokość ma istotne znaczenie, należy skontaktować się z działem obsługi klienta firmy Intralox.

[b] Ta liczba jest minimalna. W przypadku zastosowań wymagających dużych obciążeń konieczne może być zastosowanie dodatkowych kół zębatych. W celu uzyskania informacji o położeniu blokady, patrz Pierścienie ustalające i przesunięcie centralnego koła zębatego.

[c] Podana liczba profili ślizgowych nie obejmuje ślizgów dociskowych.

Współczynnik wytrzymałości

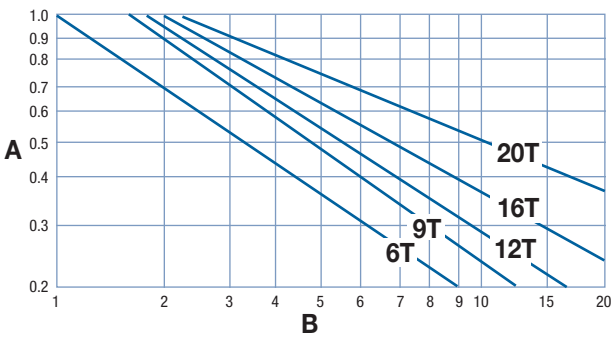

A współczynnik wytrzymałości
B stosunek prędkości do długości (V/L)
T liczba zębów
V prędkość taśmy, stopy/min (m/min)
L odległość między osiami wałów, stopy (m)

W celu uzyskania proporcji prędkości do długości należy podzielić prędkość taśmy przez odległość między osiami wałów. Współczynnik wytrzymałości można odczytać na przecięciu kolumny proporcji prędkości do długości i wiersza odpowiedniego koła. Więcej informacji zawiera Instrukcje doboru taśmy.

Odstęp kół zębatych jako funkcja wykorzystania wytrzymałości taśmy

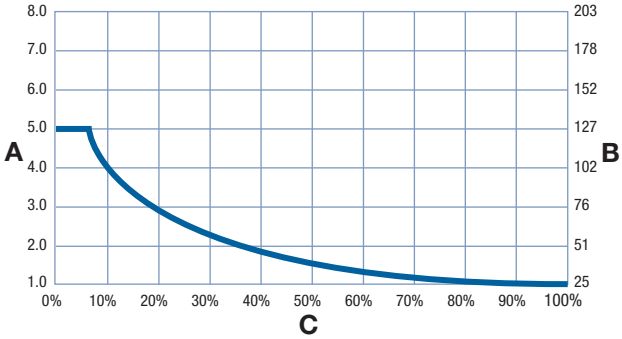

A odstęp kół w calach
B odstęp kół w mm
C dopuszczalne wykorzystanie wytrzymałości taśmy w %

SERIA 2400

Koło zębate formowane metodą wtrysku[a]

Liczba zębów (obrotowy ruch modułów wokół pinów)	Nom. Średnica podziałki		Nom. średnica zewnętrzna		Nom. szerokość piasty		Dostępne rozmiary otworów			
	cale	mm	cale	mm	cale	mm	Okrągłe w calach[b]	Kwadratowe (cale)	Okrągłe (mm)[b]	Kwadratowe (mm)
6[c, d] (13,40%)	2,0	51	2,0	51	0,54	14	0,75		20	
9[c, d] (6,03%)	2,9	74	2,9	74	1,0	25	1	1	25	25
12 (3,41%)	3,9	99	4,0	102	1,0	25	Od 1 do 1,5	1,5[d]	Od 25 do 40	40[d]
16 (1,92%)	5,1	130	5,2	132	1,0	25	Od 1 do 1,5	1,5	Od 25 do 40	40
20 (1,23%)	6,4	163	6,4	163	1,0	25	Od 1 do 1,5	1,5	Od 25 do 40	40

[a] W przypadku stosowania kół zębatych z poliuretanu do taśm, których wytrzymałość szacowana jest na ponad 750 funtów-siła/stopę (10 900 N/m), wartość ta zostanie obniżona do 750 funtów-siła/stopę (10 900 N/m). Wszystkie pozostałe taśmy zachowają swoją opublikowaną wartość znamionową. Zakres temperatury poliuretanu wynosi od 0°F do 120°F(od -18°C do 49°C). Informacji o dostępności kół poliuretanowych udziela dział obsługi klienta firmy Intralox.

[b] Amerykańskie rozmiary klina w kołach zębatych z okrągłymi otworami są zgodne z normą ANSI B17.1-1967 (R1989), a metryczne rozmiary klina z normą DIN 6885.

[c] Dla kół zębatych o średnicy podziałki 2,0 cali (51 mm) z 6 zębami oraz o średnicy podziałki 2,9 cala (74 mm) z 9 zębami zalecany naciąg taśmy wynosi 60 funtów na koło zębate (267 N/koło zębate).

[d] Nie stosować tego koła zębatego z wypustkami dociskowymi HDG.

Koła zębate dzielone z poliuretanu bardzo odpornego na ścieranie[a]

Liczba zębów (obrotowy ruch modułów wokół pinów)	Nom. Średnica podziałki		Nom. średnica zewnętrzna		Nom. szerokość piasty		Dostępne rozmiary otworów			
	cale	mm	cale	mm	cale	mm	Okrągłe (cale)	Kwadratowe (cale)	Okrągłe (mm)	Kwadratowe (mm)
16 (1,92%)	5,1	130	5,2	132	1,0	25		1,5[b]		40[b]
20 (1,23%)	6,4	163	6,4	163	1,0	25		1,5		40

[a] Jeśli są używane koła poliuretanowe do taśm, których wytrzymałość szacowana jest na ponad 750 funtów-siła na stopę (10 900 N/m), wartość ta zostanie obniżona do 750 funtów-siła na stopę (10 900 N/m), a wszystkie pozostałe taśmy zachowują swoje opublikowane wartości znamionowe. Zakres temperatury poliuretanu wynosi od 0°F do 120°F(od -18°C do 49°C). Informacji o dostępności kół poliuretanowych udziela dział obsługi klienta firmy Intralox.

[b] dostępne są materiały z atestem FDA.

Koła zębate z nylonu (z atestem FDA)											
Liczba zębów (obrotowy ruch modułów wokół pinów)	Nom. Średnica podziałki		Nom. średnica zewnętrzna		Nom. szerokość piasty		Dostępne rozmiary otworów				
	cale	mm	cale	mm	cale	mm	Zaokrąglone w wymiarach[a]	Kwadratowe (cale)	Okrągłe (mm)[a]	Kwadratowe (mm)	
12 (3,41%)	3,9	99	4	102	1,0	25	1, 1-1/4	1,5[b]			
16 (1,92%)	5,1	130	5,2	132	1,0	25	1,25			40	
20 (1,23%)	6,4	163	6,4	163	1,0	25		1,5			

[a] amerykańskich rozmiary klina w kołach zębatych z otworem okrągłym są zgodne z normą ANSI B17.1-1967 (R1989), a metryczne rozmiary klina z normą DIN 6885.
[b] Nie stosować tego koła zębatego z wypustkami dociskowymi HDG.

Dzielone koła zębate z naturalnego nylonu (FDA)											
Liczba zębów (obrotowy ruch modułów wokół pinów)	Nom. Średnica podziałki		Nom. średnica zewnętrzna		Nom. szerokość piasty		Dostępne rozmiary otworów				
	cale	mm	cale	mm	cale	mm	Okrągłe (cale)	Kwadratowe (cale)	Okrągłe (mm)	Kwadratowe (mm)	
20 (1,23%)	6,4	163	6,4	163	1,5	38		1,5			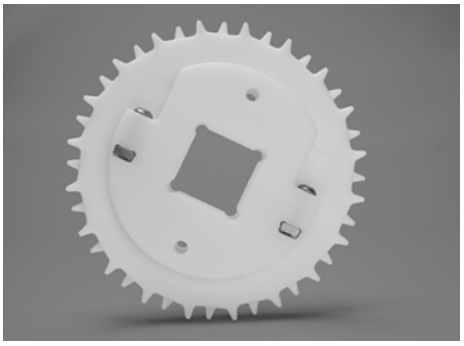

Dzielone koła zębate z acetalu											
Liczba zębów (obrotowy ruch modułów wokół pinów)	Nom. Średnica podziałki		Nom. średnica zewnętrzna		Nom. szerokość piasty		Dostępne rozmiary otworów				
	cale	mm	cale	mm	cale	mm	Zaokrąglone w wymiarach[a]	Kwadratowe (cale)	Okrągłe (mm)[a]	Kwadratowe (mm)	
12 (3,41%)	3,9	99	3,9	99	1,0	25	1-1/4	1,5[b]			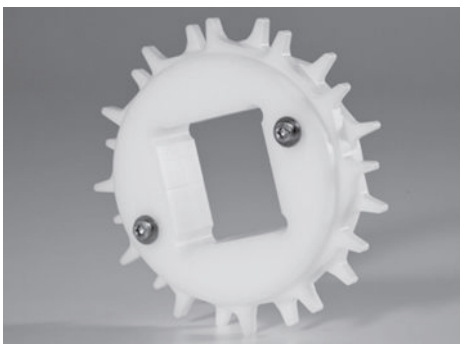

[a] amerykańskich rozmiary klina w kołach zębatych z otworem okrągłym są zgodne z normą ANSI B17.1-1967 (R1989), a metryczne rozmiary klina z normą DIN 6885.
[b] Nie stosować tego koła zębatego z wypustkami dociskowymi HDG.

Koła zębate z nylonu wypełnionego włóknem szklanym											
Liczba zębów (obrotowy ruch modułów wokół pinów)	Nom. Średnica podziałki		Nom. średnica zewnętrzna		Nom. szerokość piasty		Dostępne rozmiary otworów				
	cale	mm	cale	mm	cale	mm	Okrągłe (cale)	Kwadratowe (cale)	Okrągłe (mm)	Kwadratowe (mm)	
16 (1,92%)	5,1	130	5,2	132	1,0	25		1,5		40	

Dzielone koła zębate z nylonu wypełnionego włóknem szklanym											
Liczba zębów (obrotowy ruch modułów wokół pinów)	Nom. Średnica podziałki		Nom. średnica zewnętrzna		Nom. szerokość piasty		Dostępne rozmiary otworów				
	cale	mm	cale	mm	cale	mm	Zaokrąglone w wymiarach[a]	Kwadratowe (cale)	Okrągłe (mm)[a]	Kwadratowe (mm)	
16 (1,92%)	5,1	130	5,2	132	1,5	38	1-1/4		30, 40		

[a] amerykańskich rozmiary klina w kołach zębatych z otworem okrągłym są zgodne z normą ANSI B17.1-1967 (R1989), a metryczne rozmiary klina z normą DIN 6885.

Koła zębate z nylonu HR EZ Clean™											
Liczba zębów (obrotowy ruch modułów wokół pinów)	Nom. Średnica podziałki		Nom. średnica zewnętrzna		Nom. szerokość piasty		Dostępne rozmiary otworów				
	cale	mm	cale	mm	cale	mm	Okrągłe (cale)	Kwadratowe (cale)	Okrągłe (mm)	Kwadratowe (mm)	
16 (1,92%)	5,1	130	5,2	132	1,0	25				40	

Zabieraki nieprzywierające (No-Cling)			
Dostępna wysokość zabieraków		Dostępne materiały	
cale	mm		
3.0	76	Polipropylen, polietylen, acetal, acetal wykrywalny promieniowaniem rentgenowskim	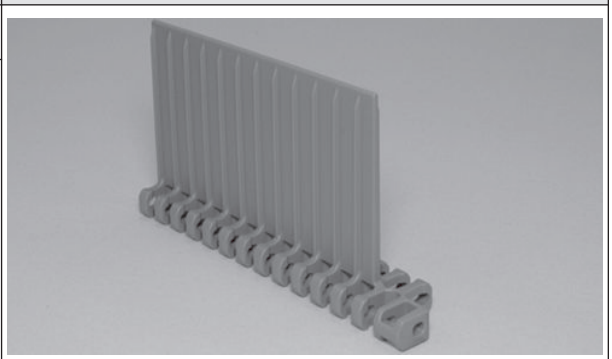

- Zabieraki nie są wyposażone w dolne wypustki dociskowe HDG, ale mogą być używane z taśmą dociskaną od spodu, przy minimalnych odstępach między zabierakami wynoszącymi 4 cale (102 mm).
- Minimalny odstęp do brzegu wynosi 1,125 cala (29 mm).

Heavy-Duty Edge Flights

Dostępna wysokość zabieraków		Dostępne materiały
cale	mm	
3,0	76	Acetal, propylen, PK

- Mocno wzmocniony i starannie wyprofilowany brzeg chroni taśmę przed zahaczaniem i uszkodzeniem przy zachowaniu czystości.
- Gładki brzeg jest wyposażony w intuicyjną, formowaną strzałkę wskazującą preferowany kierunek ruchu oraz rozszerzenia zmniejszające ryzyko uwięzienia palców.
- Zabieraki nie są wyposażone w dolne wypustki dociskowe HDG, ale mogą być używane z taśmą dociskaną od spodu, przy minimalnych odstępach między zabierakami wynoszącymi 4 cale (102 mm).
- Minimalny odstęp do brzegu wynosi 1,125 cala (29 mm).

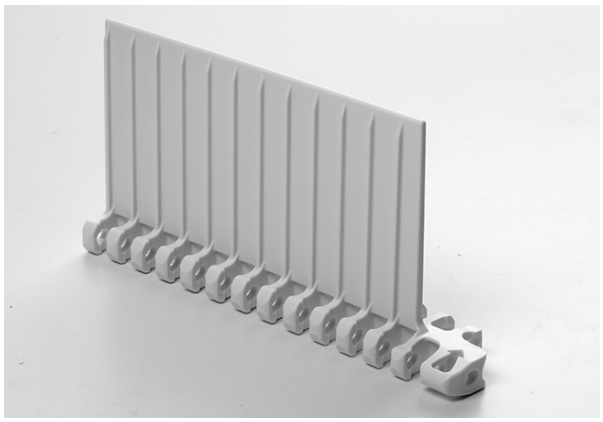

Uniwersalne ograniczenia boczne

Dostępna wysokość ograniczenia bocznego		Dostępne materiały
cale	mm	
1	25	Polipropylen, acetal
3	76	

- Standardowa konstrukcja zakładkowa zapewnia zabezpieczenie produktu.
- Mocowanie do taśmy za pomocą pinów. Nie są wymagane żadne inne elementy mocujące.
- Może być używany w wielu rzędach w celu oddzielenia produktu.
- Łatwe czyszczenie. Odpowiednie (atestowane przez FDA) do zastosowań w przemyśle spożywczym.
- Minimalny wymagany odstęp: 0,9 cala (22 mm) dla przełożeń skrętu 2,2, 1,4 cala (35 mm) dla przełożeń skrętu 2,2 z wypustką dociskową HDG, 2,9 cala (73 mm) dla przełożeń skrętu 1,7.

Ograniczenia boczne Heavy-Duty Edge

Dostępna wysokość ograniczenia bocznego		Dostępne materiały
cale	mm	
1,0	25	Polipropylen, polietylen[a], acetal
3,0	76	

- Standardowa konstrukcja zakładkowa zapewnia zabezpieczenie produktu.
- Mocowanie do taśmy za pomocą pinów. Nie są wymagane żadne inne elementy mocujące.
- Łatwe czyszczenie. Odpowiednie (atestowane przez FDA) do zastosowań w przemyśle spożywczym.
- Minimalny wymagany odstęp: 0,9 cala (22 mm) dla przełożeń skrętu 2,2, 1,4 cala (35 mm) dla przełożeń skrętu 2,2 z wypustką dociskową HDG, 2,9 cala (73 mm) dla przełożeń skrętu 1,7.

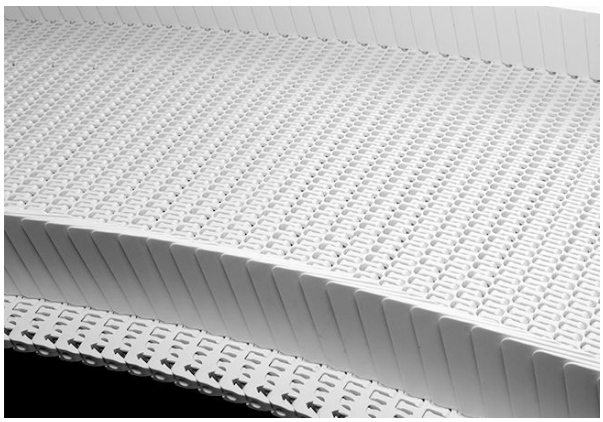

[a] Dostępny tylko w rozmiarze 3,0 cali (76 mm)

Palcowe płyty transferowe

Dostępne szerokości		Liczba palców	Dostępne materiały
cale	mm		
4	102	16	Acetal

- Przeznaczone do użycia z taśmami serii 2400 Raised Rib służą do pozbycia się problemów z przenoszeniem i przechylaniem produktów.
- Palce rozciągają się między żebrami taśmy, umożliwiając płynne kontynuowanie przepływu produktu w czasie, gdy taśma zazębia się z kołami zębatymi.
- Palcowe płyty transferowe można z łatwością zamontować na ramie przenośnikowej za pomocą zwykłych elementów łączących.

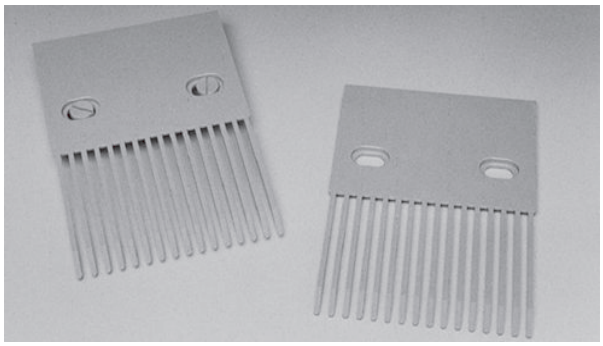

Wymagania dotyczące wymiarów dla montażu palcowych płyt transferowych S2400

		cale	mm
F		2,38	61
G		0,19	5
H		5,83	148
I		3,96	101
J		2,50	64
K		0,74	19
L		2,00	51
M	PP	3,979	101,1
	AC	3,976	101,0

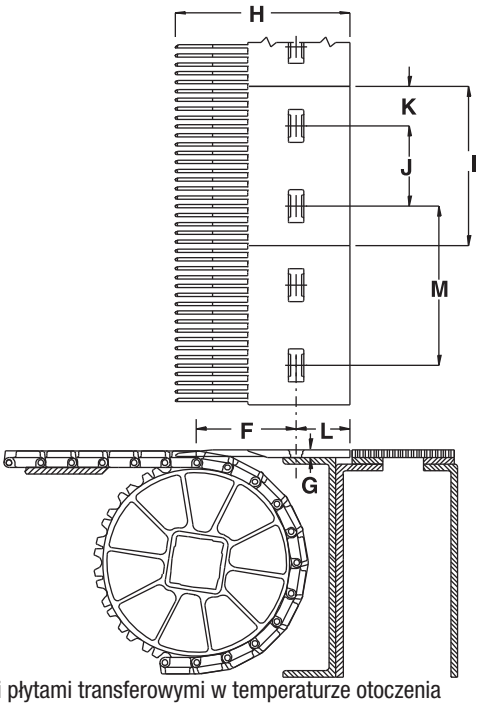

M odstęp między palcowymi płytami transferowymi w temperaturze otoczenia
Rysunek 80: Palcowa płyta transferowa i zespół przenośnika

Tory dociskowe (tylko 2.2)

- Dostępne materiały: polipropylen, acetal, nylon HR.
- Wypustki dociskowe znajdują się na spodzie taśmy, co jest przydatne, gdy brzegi taśmy muszą być wolne. Dostępne także w modułach Friction Top.
- Wypustki dociskowe HDG zapewniają możliwość prowadzenia dwóch taśm obok siebie bez dużego odstępu między nimi.
- Brzeg taśmy jest gładki, co zmniejsza tarcie, oraz stosunkowo gruby, co zapewnia odporność na ścieranie i ochronę systemu zatrzymywania pinu łączącego.
- Rozwiązanie nie jest zalecane do zastosowań z wykorzystaniem kabestanowego napędu spirali pracującego przy małym naprężeniu taśmy.
- Nie należy stosować z kołami zębatymi o średnicy podziałki 2 cale i 2,9 cala ani z kołami zębatymi z otworami kwadratowymi o średnicy podziałki 3,9 cala.
- Inne średnice podziałowe kół zębatych z dużymi otworami mogą nie zapewnić wystarczającego prześwitu między torem dociskowym a wałkiem. Koła te można łatwo zidentyfikować, odejmując rozmiar otworu od średnicy podziałowej. Jeśli liczba jest mniejsza niż 2,0 cala (51 mm), koło nie może być używane z wypustkami dociskowymi.
- Minimalna średnica noska transferowego: 1,5 cala (38,1 mm).

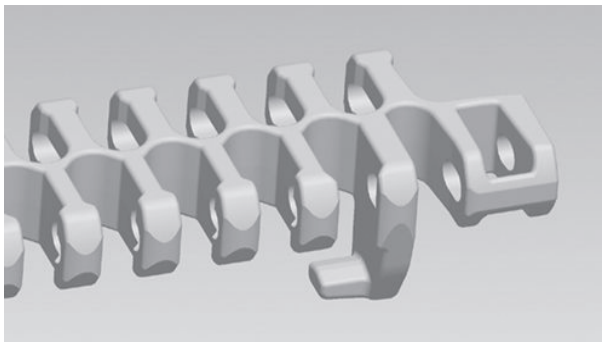

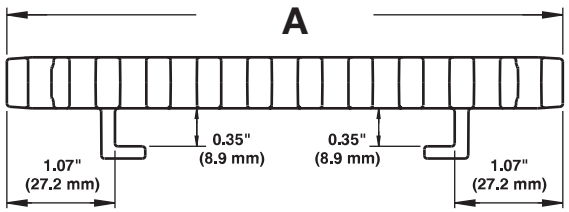

A Szerokość taśmy
Rysunek 81: Widok z przodu

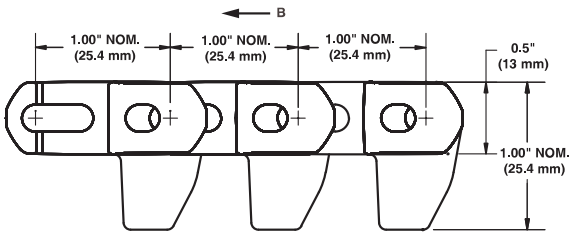

B preferowany kierunek ruchu w zastosowaniach skrętnych płaskich
Rysunek 82: Widok z boku

WYMIARY RAMY PRZENOŚNIKA

Wszystkie przenośniki przeznaczone do stosowania z taśmami Intralox mają określone wymagania wymiarowe. Wymiary te podano w poniższej tabeli. Pełne opisy tych wymiarów znajdują się w części Wymiary ramy w rozdziale Wytyczne projektowe.

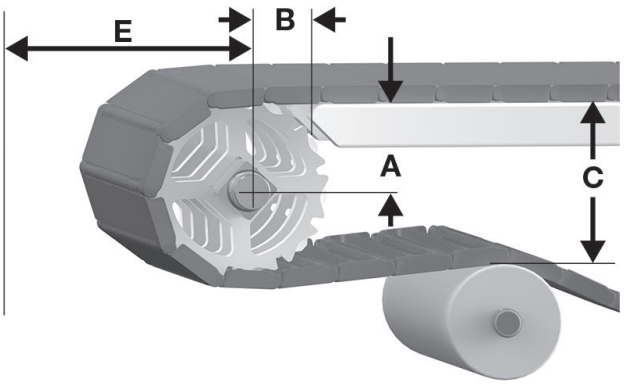

A odległość pionowa pomiędzy osią wału a górną częścią transportowej strony przenośnika, ± 0,03 cala (1 mm)
B odległość pozioma pomiędzy osią wału a początkiem transportowej strony przenośnika, ± 0,125 cala (3 mm)
C odległość pionowa pomiędzy górną częścią transportowej strony przenośnika a górną częścią elementów podtrzymujących na odcinku powrotnym
E minimalna odległość pozioma pomiędzy osią wału i innymi elementami
Rysunek 83: Wymiary A, B, C i E napędu

S2400 Wymiary ramy przenośnika										
Opis koła zębatego			A		B		C		E	
Średnica podziałki		Liczba zębów	Zakres (od dołu do góry)[a]							
cale	mm		cale	mm	cale	mm	cale	mm	cale	mm
Skręt Flush Grid - Straight Edge z wypustkami dociskowymi HDG lub bez nich										
2,0[b]	51[b]	6	0,62-0,75	16-19	1,22	31	2,00	51	1,31	33
2,9[b]	74[b]	9	1,12-1,21	28-31	1,51	38	2,92	74	1,77	45
3,9	99	12	1,62-1,68	41-43	1,86	47	3,86	98	2,24	57
5,1	130	16	2,26-2,31	57-59	2,11	54	5,13	130	2,88	73
6,4	163	20	2,91-2,95	74-75	2,31	59	6,39	162	3,51	89
Radius Flush Grid High Deck, High Radius Friction Top 0,4 cala										
2,0[b]	51[b]	6	0,62-0,75	16-19	1,22	31	2,40	61	1,71	43
2,9[b]	74[b]	9	1,12-1,21	28-31	1,51	38	3,32	84	2,17	55
3,9	99	12	1,62-1,68	41-43	1,86	47	4,26	108	2,64	67
5,1	130	16	2,26-2,31	57-59	2,11	54	5,53	140	3,28	83
6,4	163	20	2,91-2,95	74-75	2,31	59	6,79	172	3,91	99
Radius Friction Top – z wypustkami dociskowymi HGD lub bez nich										
2,0[b]	51[b]	6	0,62-0,75	16-19	1,22	31	2,20	56	1,51	38
2,9[b]	74[b]	9	1,12-1,21	28-31	1,51	38	3,12	79	1,97	50
3,9	99	12	1,62-1,68	41-43	1,86	47	4,06	103	2,44	62
5,1	130	16	2,26-2,31	57-59	2,11	54	5,33	135	3,08	78
6,4	163	20	2,91-2,95	74-75	2,31	59	6,59	167	3,71	94
Radius z rolkami Insert Roller (wszystkie modele) – rolki swobodne										
2,0[b]	51[b]	6	0,62-0,75	16-19	1,22	31	2,09	53	1,40	36
2,9[b]	74[b]	9	1,12-1,21	28-31	1,53	39	3,01	76	1,86	47
3,9	99	12	1,62-1,68	41-43	1,78	45	3,95	100	2,33	59
5,1	130	16	2,26-2,31	57-59	2,06	52	5,21	132	2,96	75
6,4	163	20	2,91-2,95	74-75	2,31	59	6,48	165	3,60	91
Radius z rolkami Insert Roller (wszystkie modele) – rolki napędzane										
2,0[b]	51[b]	6	0,53-0,66	13-17	1,24	31	2,09	53	1,40	36
2,9[b]	74[b]	9	1,04-1,12	26-31	1,57	40	3,01	76	1,86	47
3,9	99	12	1,53-1,59	39-40	1,92	49	3,95	100	2,33	59
5,1	130	16	2,18-2,23	55-57	2,19	56	5,21	132	2,96	75
6,4	163	20	2,82-2,86	72-73	2,41	61	6,48	165	3,60	91
Radius Raised Rib										
2,0	51	6	0,62-0,75	16-19	1,22	31	2,50	64	1,81	46
2,9	74	9	1,12-1,21	28-31	1,51	38	3,42	87	2,27	58
3,9	99	12	1,62-1,68	41-43	1,86	47	4,36	111	2,74	70
5,1	130	16	2,26-2,31	57-59	2,11	54	5,63	143	3,38	86
6,4	163	20	2,91-2,95	74-75	2,31	59	6,89	175	4,01	102

[a] W zastosowaniach ogólnych i zastosowaniach, w których nie jest istotny transport końcowy produktu wrażliwego na przechył, należy użyć najmniejszej wartości wymiaru.
[b] Nie mogą być używane z wypustkami dociskowymi HDG.

ODSTĘP PŁYTKI STATYCZNEJ

Większość przenośników wymaga przerwy w każdym punkcie transferowym, aby uwzględnić efekt wielokąta przy zazębianiu i obrocie kół zębatych. Wymiary minimalne szczeliny podano w poniższej tabeli. Więcej informacji można znaleźć w Odstęp płytki statycznej w rozdziale Wytyczne projektowe.

S2400 odstęp płytki statycznej				
Opis koła zębatego			Minimalny odstęp	
Średnica podziałki		Liczba zębów		
cale	mm		cale	mm
2,0	51	6	0,134	3,4
2,9	74	9	0,088	2,2

S2400 odstęp płytki statycznej				
Opis koła zębatego			Minimalny odstęp	
Średnica podziałki		Liczba zębów	cale	mm
cale	mm			
3,9	99	12	0,065	1,7
5,1	130	16	0,050	1,3
6,4	163	20	0,039	1,0

ŚLIZGI PODTRZYMUJĄCE

Zaleca się stosowanie ślizgów podtrzymujących/dociskowych wzdłuż obu krawędzi taśmy na całej stronie transportowej, z wyjątkiem zastosowań mocno obciążonych lub pracujących z dużymi prędkościami.

- Aby uzyskać informacje na temat ślizgów podtrzymujących, patrz Ślizgi zwyczajne.
- Informacje na temat konstrukcji przenośnika w zakresie ślizgów dociskowych znajdują się w Ślizgi podtrzymujące w rozdziale Wytyczne projektowe.

INSTRUKCJE DOBORU TAŚMY

UWAGA: W celu uzyskania pomocy w doborze taśmy skrętnej i kabestanowego napędu spirali pracującego przy małym naprężeniu taśmy należy skontaktować się z działem obsługi klienta firmy Intralox. W celu zapewnienia odpowiedniej wytrzymałości taśmy dla danego zastosowania skrętnego należy uruchomić program inżynieryjny. Patrz Analiza programu inżynieryjnego dla spirali i promienia, aby uzyskać więcej informacji.

PODSUMOWANIE PRZEWODNIKA PROJEKTOWANIA

Informacje na temat typowych konfiguracji układu można znaleźć w Przenośniki skrętne w rozdziale Wytyczne projektowe.

- Minimalny promień zakrętu w przypadku taśmy S2400 ze standardowym brzegiem wynosi 2,2 szerokości, mierząc od wewnętrznego brzegu. W przypadku ciasnych zakrętów minimalny promień skrętu wynosi 1,7 szerokości taśmy.
- Minimalna długość sekcji prostej wymagana pomiędzy skrętami o przeciwnych kierunkach wynosi 2,0 szerokości taśmy. Skrócenie sekcji prostych spowoduje mocne ścieranie prowadnic bocznych i duże naprężenia ciągnące taśmy.
- W przypadku skrętów o tym samym kierunku nie ma minimalnej długości sekcji prostej wymaganej pomiędzy skrętami.
- Minimalna długość końcowej sekcji prostej prowadzącej do wału napędowego to co najmniej 5 stóp (1,5 m). Jeżeli 5 stóp (1,5 m) nie jest możliwe do uzyskania, mniejsza długość, do 1,5 szerokości taśmy, wymaga użycia napinacza grawitacyjnego, aby uniknąć zużycia koła zębatego i problemów z prowadzeniem taśmy. Aby uzyskać więcej informacji, patrz Naprężacze.
- Minimalna długość pierwszej sekcji prostej bezpośrednio za wałem swobodnym jest równa 1,5 szerokości taśmy. Jeśli wymagane są krótsze długości, do 1 szerokości taśmy, w miejscu kół zębatych można wykorzystać rolkę bierną.

Knuckle Chain

	cale	mm
Podziałka taśmy	2,00	50,8
Szerokość odlewu	2,25	57
Obszar otworów	-	
Model zawiasów	Zamknięty	
Mocowanie pinu; typ pinu	Pasowanie wtłaczane; sworzeń radełkowany	

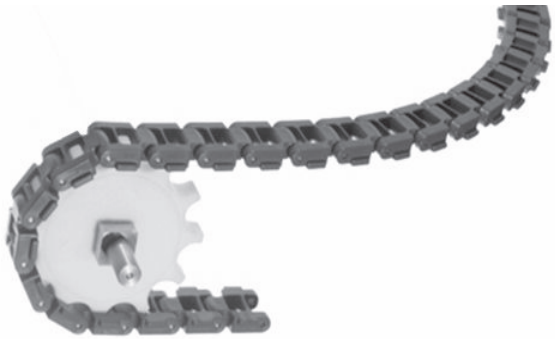

Uwagi na temat produktu

OSTRZEŻENIE: Obowiązkowy jest montaż bocznych ślizgów dociskowych na obu krawędziach taśmy, na wszystkich zakrętach, zarówno po stronie transportowej, jak powrotnej taśmy. Jeżeli ślizgi nie kolidują z działaniem urządzeń transportujących, to powinny być zamontowane na całej długości przenośnika, by zabezpieczać taśmę i chronić pracowników pracujących najbliżej przenośnika.

- **Przed przystąpieniem do projektowania przenośnika lub zamówieniem sprzętu należy skontaktować się z firmą Intralox, aby ustalić dokładne wymiary taśmy i stan zapasów.**
- Gruba, trwała powierzchnia plastikowa wokół pinów ze stali nierdzewnej zapewnia długi okres użytkowania i zmniejsza ryzyko uszkodzeń.
- Dostępne z przedłużonymi pinami.
- Każdy materiał taśmy ma domyślny materiał pinu. Dostępne są inne materiały pinu. Firma Intralox może pomóc w określeniu najlepszej kombinacji materiału taśmy i pinu dla danego zastosowania.
- Szczegółowe informacje na temat materiałów znajdują się na początku Linia produktów.
- Możliwość poprowadzenia wraz z innymi typowymi łańcuchami na wspólnych torach.
- Dostępne zarówno w wersji prostej, jak i skrętnej. Wersja do układów prostych nie może być montowana na układach z zakrętami. Wersji przeznaczonej do układów z zakrętami należy używać wyłącznie do zakrętów.
- Wersja przeznaczona do układów z zakrętami została zaprojektowana do zakrętów o minimalnym promieniu skrętu wynoszącym 16 cali (406 mm) od centrum.
- Dowolna długość będąca wielokrotnością 10 stóp (3 m).

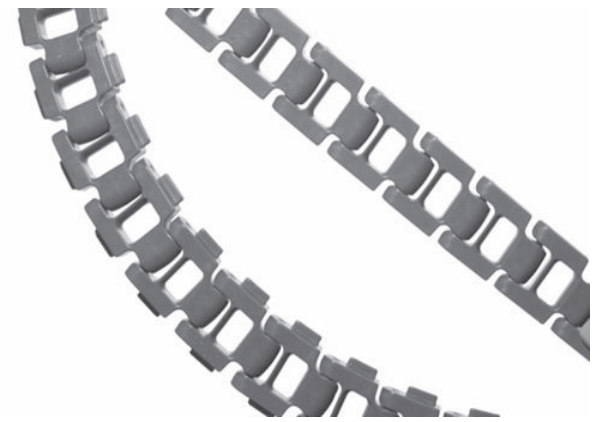

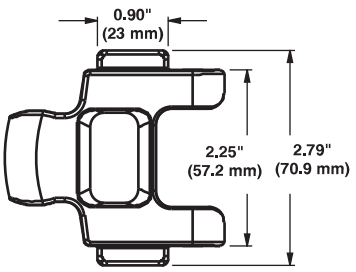

Rysunek 84: Seria 3000T

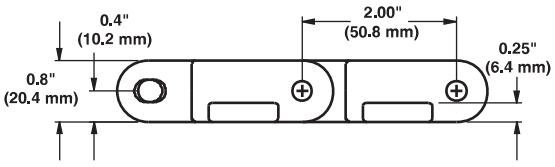

Dane taśmy

Materiał łańcucha	Domyślny materiał pinu, średnica 0,25 cala (6,4 mm)	Wytrzymałość łańcucha		Zakres temperatury (przy pracy ciągłej)		Masa łańcucha	
		funt-siła	N	°F	°C	funty/stopę	kg/m
Acetal (prosta)	303 SS	700	3 110	Od -50 do 200	Od -46 do 93	0,88	1,21
Acetal (skrętna)	303 SS	560	2 490	Od -50 do 200	Od -46 do 93	0,90	1,25

Mesh Top

	cale	mm
Podziałka taśmy	2,00	50,8
Szerokość minimalna	2,3	57,2
Wielkość otworów (w przybliżeniu)	-	-
Model zawiasów	Zamknięty	
Mocowanie pinu; typ pinu	Pasowanie wtłaczane; sworzeń radełkowany	

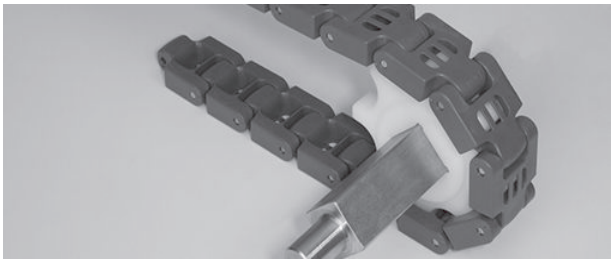

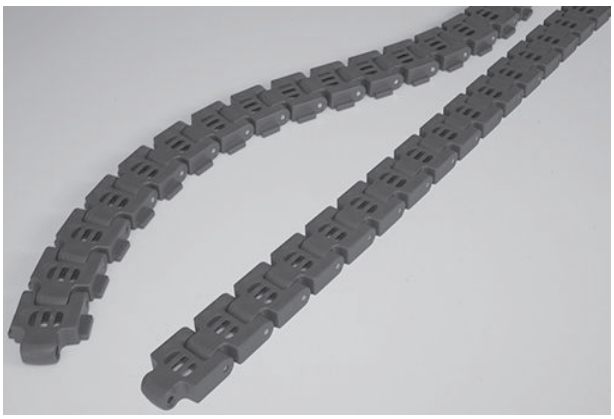

Uwagi na temat produktu

OSTRZEŻENIE: Obowiązkowy jest montaż bocznych ślizgów dociskowych na obu krawędziach taśmy, na wszystkich zakrętach, zarówno po stronie transportowej, jak powrotnej taśmy. Jeżeli ślizgi nie kolidują z działaniem urządzeń transportujących, to powinny być zamontowane na całej długości przenośnika, by zabezpieczać taśmę i chronić pracowników pracujących najbliżej przenośnika.

- **Przed przystąpieniem do projektowania przenośnika lub zamówieniem sprzętu należy skontaktować się z firmą Intralox, aby ustalić dokładne wymiary taśmy i stan zapasów.**
- Górna powierzchnia o budowie siatki Mesh Top eliminuje obszar otwarcia, co podnosi bezpieczeństwo pracowników.
- Gruba, trwała powierzchnia plastikowa wokół pinów ze stali nierdzewnej zapewnia długi okres użytkowania i zmniejsza ryzyko uszkodzeń.
- Dostępne z przedłużonymi pinami.
- Każdy materiał taśmy ma domyślny materiał pinu. Dostępne są inne materiały pinu. Firma Intralox może pomóc w określeniu najlepszej kombinacji materiału taśmy i pinu dla danego zastosowania.
- Szczegółowe informacje na temat materiałów znajdują się na początku Linia produktów.
- Możliwość poprowadzenia wraz z innymi typowymi łańcuchami na wspólnych torach.
- Konstrukcja, za sprawą której czyszczenie jest łatwiejsze.
- Dostępne zarówno w wersji prostej, jak i skrętnej.

  UWAGA: Tylko wersja do układów z zakrętami może być montowana na układach z zakrętami. Wersja do układów prostych nie może być montowana na układach z zakrętami.
- Wersja przeznaczona do układów z zakrętami została zaprojektowana do zakrętów o minimalnym promieniu skrętu wynoszącym 16 cali (406 mm) od centrum.
- Dowolna długość będąca wielokrotnością 10 stóp (3 m).

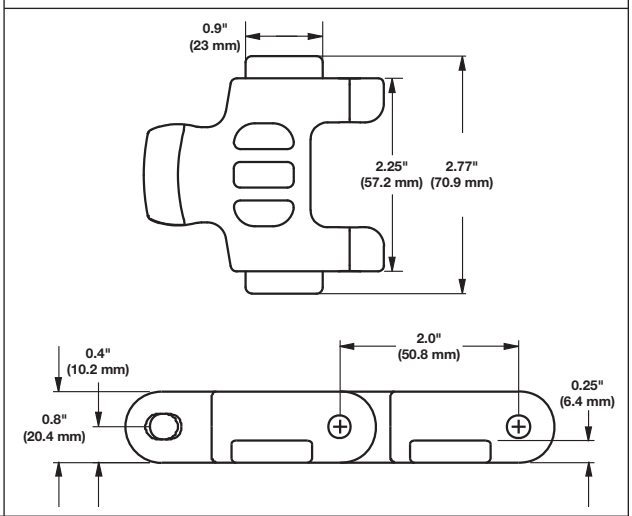

Dane taśmy

Materiał łańcucha	Domyślny materiał pinu 0,25 cala (6,4 mm)	Wytrzymałość łańcucha		Zakres temperatury (przy pracy ciągłej)		Masa łańcucha	
		funt-siła	N	°F	°C	funty/stopę	kg/m
Acetal (prosta)	303 SS	700	3 110	Od -50 do 200	Od -46 do 93	0,89	1,32
Acetal (skrętna)	303 SS	560	2 490	Od -50 do 200	Od -46 do 93	0,91	1,36

Współczynnik wytrzymałości

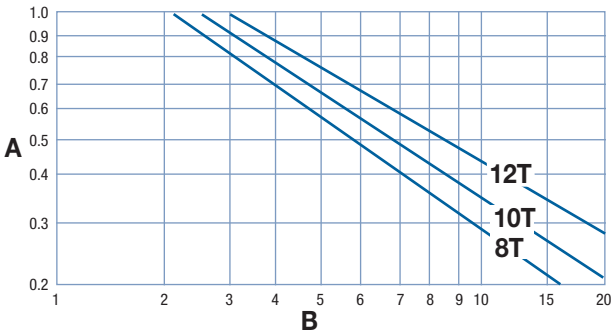

A współczynnik wytrzymałości
B stosunek prędkości do długości (V/L)
T liczba zębów
V prędkość taśmy, stopy/min (m/min)
L odległość między osiami wałów, stopy (m)

W celu uzyskania proporcji prędkości do długości należy podzielić prędkość taśmy przez odległość między osiami wałów. Współczynnik wytrzymałości można odczytać na przecięciu kolumny proporcji prędkości do długości i wiersza odpowiedniego koła. Więcej informacji zawiera Instrukcje doboru taśmy.

Wartość graniczna naprężenia łańcucha z kołami zębatymi wykonanymi z UHMW-PE, w zależności od wielkości otworu

Liczba zębów	Nom. Średnica podziałki		Rozmiar otworu koła zębatego									
			1,5 cala kw.		40 mm kw.		1 cal okrągła		1,25 cala okrągła		1,5 cala okrągła	
	cale	mm	funt-siła	N	funt-siła	N	funt-siła	N	funt-siła	N	funt-siła	N
8	5,2	132	640	2 850	640	2 850	74	330	90	400	162	720
10	6,5	165	520	2 310	520	2 310	78	250	95	420	172	770
12	7,7	196	432	1 920	432	1 920	65	290	79	350	143	640

Koła zębate UHMW-PE

Liczba zębów (obrotowy ruch modułów wokół pinów)	Nom. Średnica podziałki		Nom. średnica zewnętrzna		Nom. szerokość piasty		Dostępne rozmiary otworów			
	cale	mm	cale	mm	cale	mm	Okrągłe w calach[a]	Kwadratowe (cale)	Okrągłe (mm)[a]	Kwadratowe (mm)
8 (7,61%) otwór kwadratowy	5,2	132	5,3	135	1,5	38		1,5		40
8 (7,61%) otwór okrągły	5,2	132	5,3	135	1,2	30	1-1/4			
10 (4,89%)	6,5	165	6,7	170	1,5	38	1-1/4	1,5		40
12 (3,41%)	7,7	196	8,0	203	1,5	38	1-1/4	1,5		40

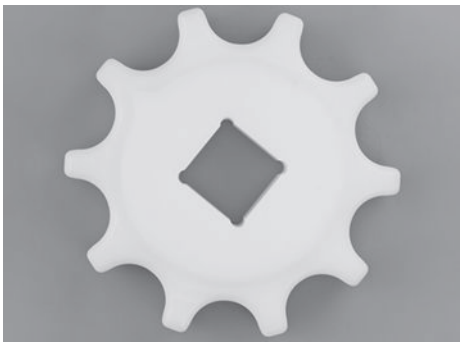

[a] Amerykańskie rozmiary klina w kołach zębatych z okrągłymi otworami są zgodne z normą ANSI B17.1-1967 (R1989), a metryczne rozmiary klina z normą DIN 6885.

Wydłużone piny

- Moduły z wydłużonymi pinami ze stali nierdzewnej 303 mogą być łączone zarówno z łańcuchami przeznaczonymi do zastosowań skrętnych, jak i tymi, które są przeznaczone do ruchu prostoliniowego.
- Te piny są powszechnie wykorzystywane w pasmach łańcuchów ułożonych obok siebie, gdzie używane są rolki, w zastosowaniach charakteryzujących się niskim naprężeniem wstecznym.
- Minimalny odstęp między wydłużonymi pinami wynosi 2,0 cale (50,8 mm).
- Moduły z wydłużonymi pinami można montować do standardowych łańcuchów co 2,0 cale (50,8 mm).
- Firma Intralox prowadzi jedynie sprzedaż wydłużonych wypustek i pinów. Montaż tych akcesoriów nie należy do usług oferowanych przez firmę Intralox. Informacji o czasie wykonania udziela dział obsługi klienta firmy Intralox.

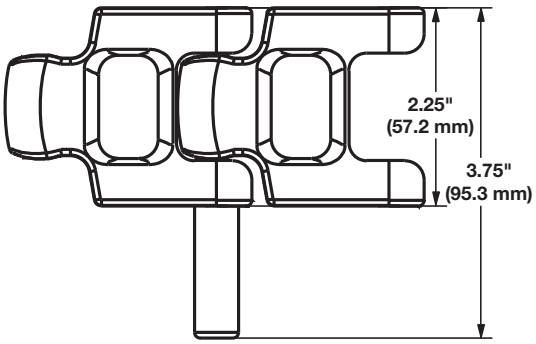

Wydłużone piny do wersji prostych lub skrętnych

Wydłużone wypustki

- Moduły z wydłużonymi wypustkami mogą być łączone zarówno z łańcuchami przeznaczonymi do zastosowań skrętnych, jak i tymi, które są przeznaczone do ruchu prostoliniowego.
- Te wydłużone mogą być używane do zabieraków, łączników itp.
- Moduły z wydłużonymi tabami są dostosowane do konstrukcji łańcucha skrętnego, dlatego należy kierować się wskaźnikami dotyczącymi łańcucha skrętnego, nawet jeśli moduły z wystającymi tabami są łączone z łańcuchem przeznaczonym do ruchu prostoliniowego.
- Minimalny odstęp między tabami wynosi 2,0 cale (50,8 mm).
- Taby mogą być łączone w standardowe łańcuchy co 2,0 cale (50,8 mm).
- Firma Intralox prowadzi jedynie sprzedaż wydłużonych wypustek i pinów. Montaż tych akcesoriów nie należy do usług oferowanych przez firmę Intralox. Informacji o czasie wykonania udziela dział obsługi klienta firmy Intralox.

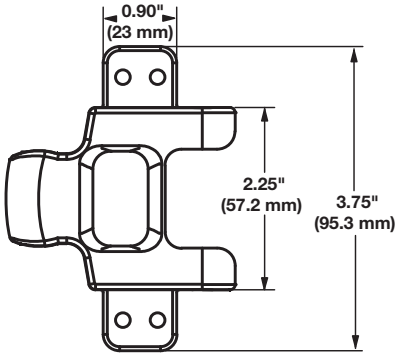

Wydłużone wypustki do wersji prostych lub skrętnych

WYMIARY RAMY PRZENOŚNIKA

Wszystkie przenośniki przeznaczone do stosowania z taśmami Intralox mają określone wymagania wymiarowe. Wymiary te podano w poniższej tabeli. Pełne opisy tych wymiarów znajdują się w części Wymiary ramy w rozdziale Wytyczne projektowe.

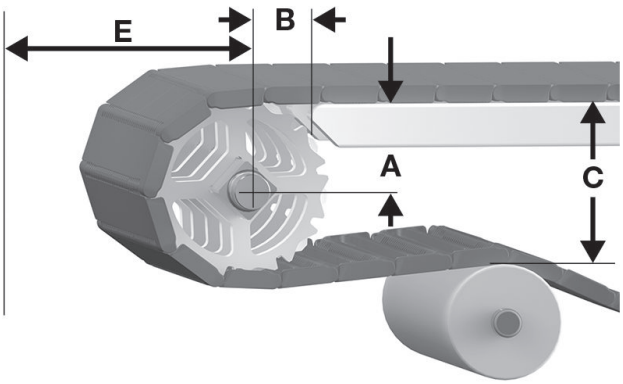

A odległość pionowa pomiędzy osią wału a górną częścią transportowej strony przenośnika, ± 0,03 cala (1 mm)
B odległość pozioma pomiędzy osią wału a początkiem transportowej strony przenośnika, ± 0,125 cala (3 mm)
C odległość pionowa pomiędzy górną częścią transportowej strony przenośnika a górną częścią elementów podtrzymujących na odcinku powrotnym
E minimalna odległość pozioma pomiędzy osią wału i innymi elementami

Rysunek 85: Wymiary A, B, C i E napędu

S3000 Wymiary ramy przenośnika										
Opis koła zębatego			A		B		C		E	
Średnica podziałki		Liczba zębów	Zakres (od dołu do góry)[a]							
cale	mm		cale	mm	cale	mm	cale	mm	cale	mm
Knuckle Chain, Mesh Top										
5,2	132	8	2,01/2,21	51-56	2,29	58	5,23	1,33	3,14	80
6,5	165	10	2,68/2,84	68-72	2,63	67	6,47	164	3,76	96
7,7	196	12	3,33/3,46	85-88	2,94	75	7,73	196	4,39	112

[a] W zastosowaniach ogólnych i zastosowaniach, w których nie jest istotny transport końcowy produktu wrażliwego na przechył, należy użyć najmniejszej wartości wymiaru.

ODSTĘP PŁYTKI STATYCZNEJ

Większość przenośników wymaga przerwy w każdym punkcie transferowym, aby uwzględnić efekt wielokąta przy zazębianiu i obrocie kół zębatych. Wymiary minimalne szczeliny podano w poniższej tabeli. Więcej informacji można znaleźć w Odstęp płytki statycznej w rozdziale Wytyczne projektowe.

S3000 odstęp płytki statycznej				
Opis koła zębatego			Minimalny odstęp	
Średnica podziałki		Liczba zębów		
cale	mm		cale	mm
5,2	132	8	0,200	5,1
6,5	165	10	0,158	4,0
7,7	196	12	0,132	3,4

S4009 Flush Grid

	cale	mm
Podziałka taśmy	1,00	25,4
Szerokość odlewu	3,3	84
Obszar otworów	13%	
Model zawiasów	Zamknięty	
Mocowanie pinu; typ pinu	Pasowanie wtłaczane; sworzeń radełkowany	

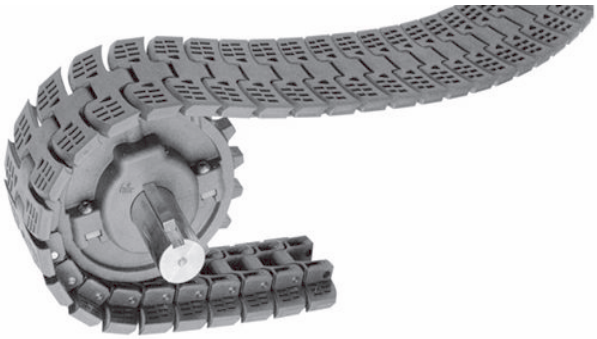

Uwagi na temat produktu

- **Przed przystąpieniem do projektowania przenośnika lub zamówieniem sprzętu należy skontaktować się z firmą Intralox, aby ustalić dokładne wymiary taśmy i stan zapasów.**
- Taka sama grubość, jak w przypadku odpowiednika taśmy przeznaczonej do ruchu prostoliniowego serii 900 FG [0,344 cala (8,7 mm)].
- Każdy materiał taśmy ma domyślny materiał pinu. Dostępne są inne materiały pinu. Firma Intralox może pomóc w określeniu najlepszej kombinacji materiału taśmy i pinu dla danego zastosowania.
- Szczegółowe informacje na temat materiałów znajdują się na początku Linia produktów.
- Wykorzystuje koła zębate serii S1400.
- W związku z tym, że wszystkie koła zębate serii S1400 i S4000 posiadają podzieloną konstrukcję, nie ma konieczności zdejmowania wałków do modernizacji lub wymiany.
- Program inżynieryjny firmy Intralox umożliwia obliczenie szacowanej siły ciągnącej taśmy w danym zastosowaniu. Więcej informacji można uzyskać, kontaktując się z działem obsługi klienta firmy Intralox.
- Prowadnice narożne, o konstrukcji ukośnej, muszą być stosowane na wewnętrznych brzegach wszystkich łuków.
- Dowolna długość będąca wielokrotnością 10 stóp (3 m).

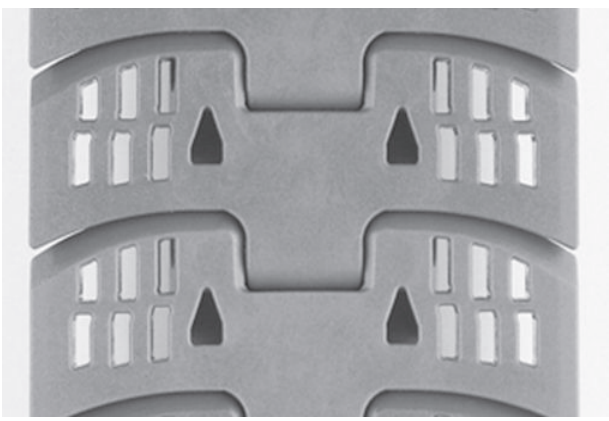

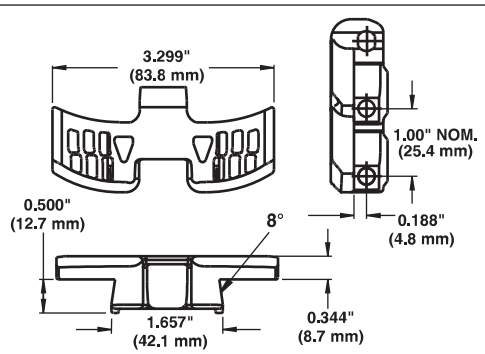

Dane taśmy

Materiał taśmy	Szerokość taśmy		Domyślny materiał pinu, średnica 0,25 cala (6,4 mm)	Wytrzymałość taśmy		Zakres temperatury (przy pracy ciągłej)		Masa taśmy		Minimalny promień skrętu mierzony od centrum	
	cale	mm		funt-siła	N	°F	°C	funty/stopę	kg/m	cale	mm
Acetal	3,3	84	Stal nierdzewna 303	500	2 220	Od -50 do 200	Od -46 do 93	0,97	1,44	18	457
Nylon HHR	3,3	84	Stal nierdzewna 303	500	2 220	Od -50 do 310	Od -46 do 154	0,97	1,44	18	457

S4009 Flat Top

	cale	mm
Podziałka taśmy	1,00	25,4
Szerokość odlewu	3,3	84
Obszar otworów	0%	
Model zawiasów	Zamknięty	
Mocowanie pinu; typ pinu	Pasowanie wtłaczane; sworzeń radełkowany	

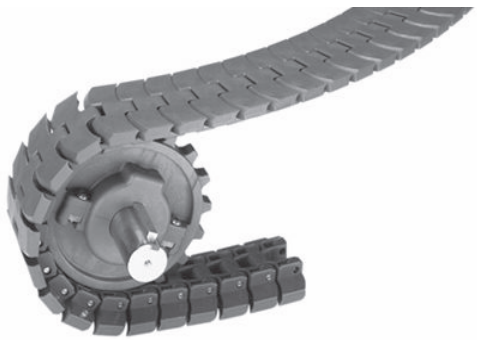

Uwagi na temat produktu

- **Przed przystąpieniem do projektowania przenośnika lub zamówieniem sprzętu należy skontaktować się z firmą Intralox, aby ustalić dokładne wymiary taśmy i stan zapasów.**
- Każdy materiał taśmy ma domyślny materiał pinu. Dostępne są inne materiały pinu. Firma Intralox może pomóc w określeniu najlepszej kombinacji materiału taśmy i pinu dla danego zastosowania.
- Szczegółowe informacje na temat materiałów znajdują się na początku Linia produktów.
- Wykorzystuje koła zębate serii S1400.
- W związku z tym, że wszystkie koła zębate serii S1400 i S4000 posiadają podzieloną konstrukcję, nie ma konieczności zdejmowania wałków do modernizacji lub wymiany.
- Program inżynieryjny firmy Intralox umożliwia obliczenie szacowanej siły ciągnącej taśmy w danym zastosowaniu. Więcej informacji można uzyskać, kontaktując się z działem obsługi klienta firmy Intralox.
- Minimalny promień skrętu mierzony od centrum można znaleźć w tabeli danych taśmy.
- Prowadnice narożne, o konstrukcji ukośnej, muszą być stosowane na wewnętrznych brzegach wszystkich łuków.
- Dowolna długość będąca wielokrotnością 10 stóp (3 m).

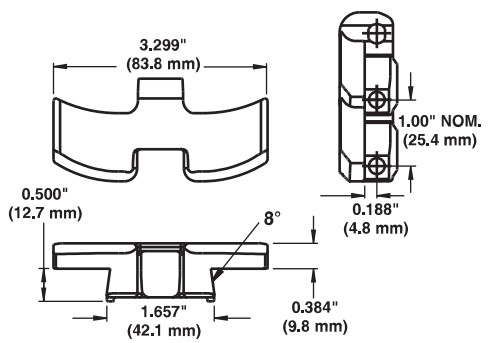

Dane taśmy

Materiał taśmy	Szerokość taśmy		Domyślny materiał pinu, średnica 0,25 cala (6,4 mm)	Wytrzymałość taśmy		Zakres temperatury (przy pracy ciągłej)		Masa taśmy		Minimalny promień skrętu mierzony od centrum	
	cale	mm		funt-siła	N	°F	°C	funty/stopę	kg/m	cale	mm
Acetal	3,3	84	303 SS	500	2 220	Od -50 do 200	Od -46 do 93	1,11	1,65	18	457
Nylon HHR	3,3	84	303 SS	500	2 220	Od -50 do 310	Od -46 do 154	0,98	1,46	18	457

S4014 Flat Top

	cale	mm
Podziałka taśmy	1,00	25,4
Szerokość odlewu	3,3	84
Obszar otworów	0%	
Model zawiasów	Zamknięty	
Mocowanie pinu; typ pinu	Pasowanie wtłaczane; sworzeń radełkowany	

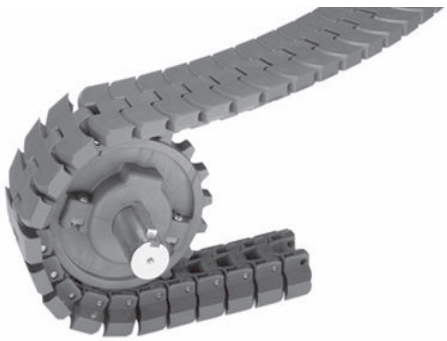

Uwagi na temat produktu

- **Przed przystąpieniem do projektowania przenośnika lub zamówieniem sprzętu należy skontaktować się z firmą Intralox, aby ustalić dokładne wymiary taśmy i stan zapasów.**
- Taka sama grubość jak w przypadku odpowiednika taśmy przeznaczonej do ruchu prostoliniowego S1400 Flat Top: (0,5 cala (12,7 mm)).
- Każdy materiał taśmy ma domyślny materiał pinu. Dostępne są inne materiały pinu. Firma Intralox może pomóc w określeniu najlepszej kombinacji materiału taśmy i pinu dla danego zastosowania.
- Szczegółowe informacje na temat materiałów znajdują się na początku Linia produktów.
- Wykorzystuje koła zębate serii S1400.
- W związku z tym, że wszystkie koła zębate serii S1400 i S4000 posiadają podzieloną konstrukcję, nie ma konieczności zdejmowania wałków do modernizacji lub wymiany.
- Program inżynieryjny firmy Intralox umożliwia obliczenie szacowanej siły ciągnącej taśmy w danym zastosowaniu. Więcej informacji można uzyskać, kontaktując się z działem obsługi klienta firmy Intralox.
- Prowadnice narożne, o konstrukcji ukośnej, muszą być stosowane na wewnętrznych brzegach wszystkich łuków.
- Dowolna długość będąca wielokrotnością 10 stóp (3 m).

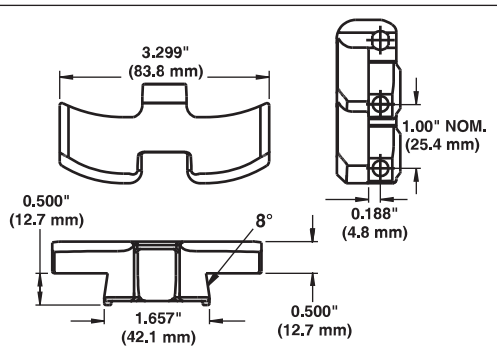

Dane taśmy

Materiał taśmy	Szerokość taśmy		Domyślny materiał pinu, średnica 0,25 cala (6,4 mm)	Wytrzymałość taśmy		Zakres temperatury (przy pracy ciągłej)		Masa taśmy		Minimalny promień skrętu mierzony od centrum	
	cale	mm		funt-siła	N	°F	°C	funty/stopę	kg/m	cale	mm
Acetal	3,3	84	Stal nierdzewna 303	500	2 220	Od -50 do 200	Od -46 do 93	1,29	1,92	18	457

SERIA 4000

ProTrax™ skrętna Flat Top z serii S4030 7,5 cala z tabami

	cale	mm
Podziałka taśmy	1,00	25,4
Szerokość odlewu	7,5	191,0
Obszar otworów	0%	
Model zawiasów	Zamknięty	
Mocowanie pinu; typ pinu	Pasowanie wtłaczane; sworzeń radełkowany	

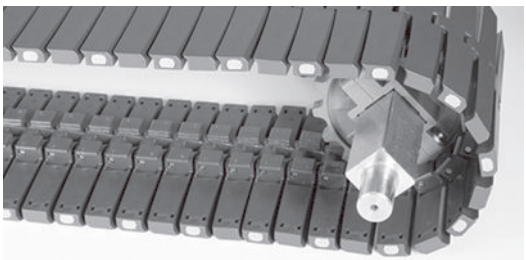

Uwagi na temat produktu

- **Przed przystąpieniem do projektowania przenośnika lub zamówieniem sprzętu należy skontaktować się z firmą Intralox, aby ustalić dokładne wymiary taśmy i stan zapasów.**
- Dwa mocne, niebieskie, pokryte powłoką Teflon™ magnesy wbudowane w każdy moduł (jeden magnes na skrzydło).
- Niebieskie, wykrywalne przez detektory metalu nylonowe nasadki utrzymują magnesy w modułach.
- Taby dociskowo-przytrzymujące odpowiadają rozmiarom S4090.
- Grubszy pokład taśmy niż w przypadku serii 409X Flat Top zwiększa odporność na zużycie.
- Standardowa konfiguracja składa się z naprzemiennych rzędów modułów magnetycznych i modułów 403X Sideflexing Flat Top.
- Każdy materiał taśmy ma domyślny materiał pinu. Dostępne są inne materiały pinu. Firma Intralox może pomóc w określeniu najlepszej kombinacji materiału taśmy i pinu dla danego zastosowania.
- Szczegółowe informacje na temat materiałów znajdują się na początku Linia produktów.
- Wykorzystuje takie same koła zębate, jak w przypadku serii 1400 i S4000.
- Wymagane jest tylko jedno koło napędowe i jedno koło swobodne na każdy tor taśmy.
- Odstępy na taśmie należy ustalić na podstawie wartości maksymalnej powierzchni styku ze spodem transportowanego produktu.
- Idealnie sprawdzają się w przenośnikach wznoszących, opadających i pionowych oraz innych zastosowaniach.
- Minimalna średnica podziałki koła zębatego wynosi: 3,9 cala (99,0 mm).

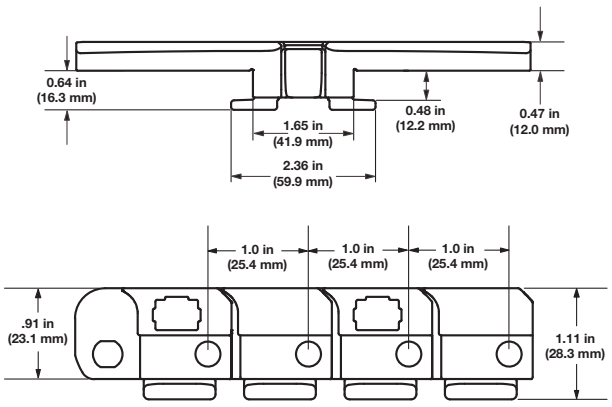

Dane taśmy

Materiał taśmy	Szerokość taśmy		Domyślny materiał pinu, średnica 0,25 cala (6,4 mm)	Wytrzymałość taśmy		Zakres temperatury (przy pracy ciągłej)		Masa taśmy		Minimalny promień skrętu mierzony od centrum	
	cale	mm		funt-siła	N	°F	°C	funty/stopę	kg/m	cale	mm
Nylon HHR	7,5	191	Stal nierdzewna 303	500	2 220	Od -50 do 310	Od -46 do 154	2,44	3,63	24	610

SERIA 4000

ProTrax™ skrętna Flat Top z serii S4031 7,5 cala z tabami

	cale	mm
Podziałka taśmy	1,00	25,4
Szerokość odlewu	7,5	191,0
Obszar otworów	0%	
Model zawiasów	Zamknięty	
Mocowanie pinu; typ pinu	Pasowanie wtłaczane; sworzeń radełkowany	

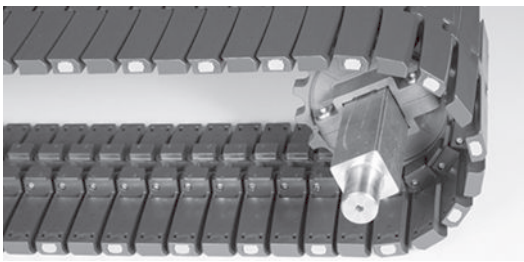

Uwagi na temat produktu

- **Przed przystąpieniem do projektowania przenośnika lub zamówieniem sprzętu należy skontaktować się z firmą Intralox, aby ustalić dokładne wymiary taśmy i stan zapasów.**
- Dwa mocne, niebieskie, pokryte powłoką Teflon™ magnesy wbudowane w każdy moduł (jeden magnes na skrzydło).
- Niebieskie, wykrywalne przez detektory metalu nylonowe nasadki utrzymują magnesy w modułach.
- Taby dociskowo-przytrzymujące odpowiadają rozmiarom S4091.
- Grubszy pokład taśmy niż w przypadku S409X Flat Top zwiększa odporność na zużycie.
- Standardowa konfiguracja składa się z naprzemiennych rzędów modułów magnetycznych i modułów S403X Sideflexing Flat Top.
- Każdy materiał taśmy ma domyślny materiał pinu. Dostępne są inne materiały pinu. Firma Intralox może pomóc w określeniu najlepszej kombinacji materiału taśmy i pinu dla danego zastosowania.
- Szczegółowe informacje na temat materiałów znajdują się na początku Linia produktów.
- Wykorzystuje takie same koła zębate, jak w przypadku serii 1400 i S4000.
- Wymagane jest tylko jedno koło napędowe i jedno koło swobodne na każdy tor taśmy.
- Odstępy na taśmie należy ustalić na podstawie wartości maksymalnej powierzchni styku ze spodem transportowanego produktu.
- Idealnie sprawdzają się w przenośnikach wznoszących, opadających i pionowych oraz innych zastosowaniach.
- Minimalna średnica podziałki koła zębatego wynosi: 3,9 cala (99,0 mm).

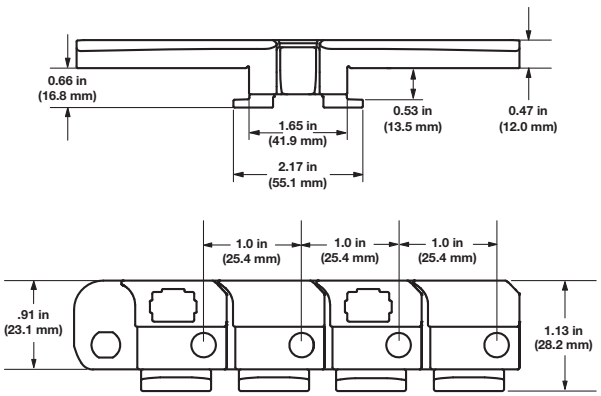

Dane taśmy

Materiał taśmy	Szerokość taśmy		Domyślny materiał pinu, średnica 0,25 cala (6,4 mm)	Wytrzymałość taśmy		Zakres temperatury (przy pracy ciągłej)		Masa taśmy		Minimalny promień skrętu mierzony od centrum	
	cale	mm		funt-siła	N	°F	°C	funty/stopę	kg/m	cale	mm
Nylon HHR	7,5	191	Stal nierdzewna 303	500	2 220	Od -50 do 310	Od -46 do 154	2,44	3,63	24	610

ProTrax™ skrętna Flat Top z serii S4032 7,5 cala z tabami

	cale	mm
Podziałka taśmy	1,00	25,4
Szerokość odlewu	7,5	191,0
Obszar otworów	0%	
Model zawiasów	Zamknięty	
Mocowanie pinu; typ pinu	Pasowanie wtłaczane; sworzeń radełkowany	

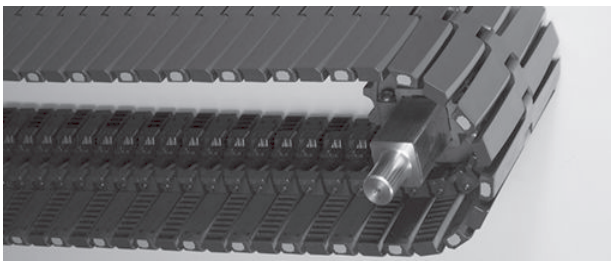

Uwagi na temat produktu

- **Przed przystąpieniem do projektowania przenośnika lub zamówieniem sprzętu należy skontaktować się z firmą Intralox, aby ustalić dokładne wymiary taśmy i stan zapasów.**
- Dwa mocne, niebieskie, pokryte powłoką Teflon™ magnesy wbudowane w każdy moduł (jeden magnes na skrzydło).
- Niebieskie, wykrywalne przez detektory metalu nylonowe nasadki utrzymują magnesy w modułach.
- Taby dociskowo-przytrzymujące odpowiadają rozmiarom S4092.
- Grubszy pokład taśmy niż w przypadku S409X Flat Top zwiększa odporność na zużycie.
- Standardowa konfiguracja składa się z naprzemiennych rzędów modułów magnetycznych i modułów S403X Sideflexing Flat Top.
- Każdy materiał taśmy ma domyślny materiał pinu. Dostępne są inne materiały pinu. Firma Intralox może pomóc w określeniu najlepszej kombinacji materiału taśmy i pinu dla danego zastosowania.
- Szczegółowe informacje na temat materiałów znajdują się na początku Linia produktów.
- Wykorzystuje takie same koła zębate, jak w przypadku serii 1400 i S4000.
- Wymagane jest tylko jedno koło napędowe i jedno koło swobodne na każdy tor taśmy.
- Odstępy na taśmie należy ustalić na podstawie wartości maksymalnej powierzchni styku ze spodem transportowanego produktu.
- Idealnie sprawdzają się w przenośnikach wznoszących, opadających, pionowych, indeksujących, mierzących, zdejmujących wieczka i skrętnych.
- Minimalna średnica podziałki koła zębatego wynosi: 5,1 cala (129,5 mm).

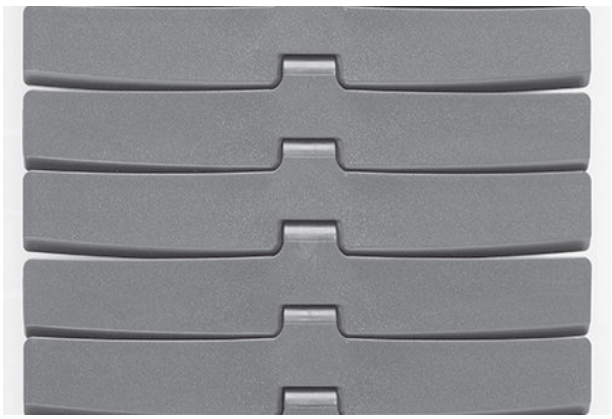

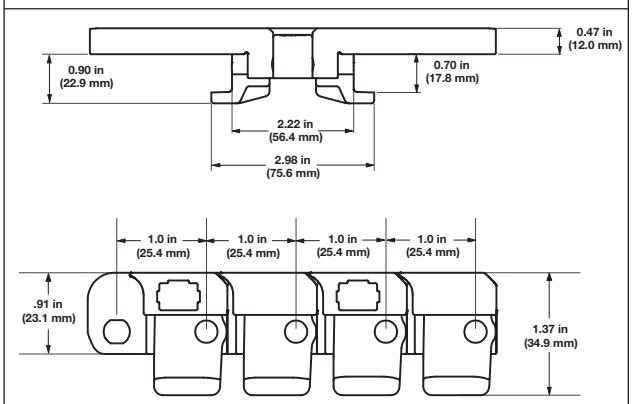

Dane taśmy

Materiał taśmy	Szerokość taśmy		Domyślny materiał pinu, średnica 0,25 cala (6,4 mm)	Wytrzymałość taśmy		Zakres temperatury (przy pracy ciągłej)		Masa taśmy		Minimalny promień skrętu mierzony od centrum	
	cale	mm		funt-siła	N	°F	°C	funty/stopę	kg/m	cale	mm
Nylon HHR	7,5	191	Stal nierdzewna 303	500	2 220	Od -50 do 310	Od -46 do 154	2,66	3,95	24	610

SERIA 4000

Taśma S4033 7,5 cala ProTrax™ Sideflexing Flat Top

	cale	mm
Podziałka taśmy	1,00	25,4
Szerokość odlewu	7,5	191,0
Obszar otworów	0%	
Model zawiasów	Zamknięty	
Mocowanie pinu; typ pinu	Pasowanie wtłaczane; sworzeń radełkowany	

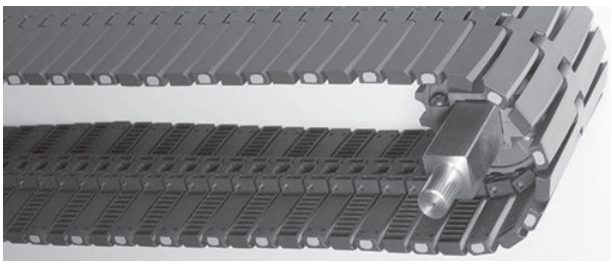

Uwagi na temat produktu

- **Przed przystąpieniem do projektowania przenośnika lub zamówieniem sprzętu należy skontaktować się z firmą Intralox, aby ustalić dokładne wymiary taśmy i stan zapasów.**
- Dwa mocne, niebieskie, pokryte powłoką Teflon™ magnesy wbudowane w każdy moduł (jeden magnes na skrzydło).
- Niebieskie, wykrywalne przez detektory metalu nylonowe nasadki utrzymują magnesy w modułach.
- Standardowa konfiguracja składa się z naprzemiennych rzędów modułów magnetycznych i modułów 403X Sideflexing Flat Top.
- Grubszy pokład taśmy niż w przypadku serii 409X Flat Top zwiększa odporność na zużycie.
- Każdy materiał taśmy ma domyślny materiał pinu. Dostępne są inne materiały pinu. Firma Intralox może pomóc w określeniu najlepszej kombinacji materiału taśmy i pinu dla danego zastosowania.
- Szczegółowe informacje na temat materiałów znajdują się na początku Linia produktów.
- Wykorzystuje takie same koła zębate, jak w przypadku serii 1400 i S4000.
- Wymagane jest tylko jedno koło napędowe i jedno koło swobodne na każdy tor taśmy.
- Odstępy na taśmie należy ustalić na podstawie wartości maksymalnej powierzchni styku ze spodem transportowanego produktu.
- Idealnie sprawdzają się w przenośnikach wznoszących, opadających i pionowych oraz innych zastosowaniach.
- Minimalna średnica podziałki koła zębatego wynosi: 3,9 cala (99,0 mm).

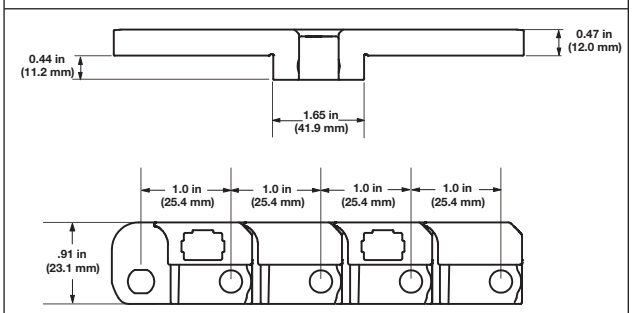

Dane taśmy

Materiał taśmy	Szerokość taśmy		Domyślny materiał pinu, średnica 0,25 cala (6,4 mm)	Wytrzymałość taśmy		Zakres temperatury (przy pracy ciągłej)		Masa taśmy		Minimalny promień skrętu mierzony od centrum	
	cale	mm		funt-siła	N	°F	°C	funty/stopę	kg/m	cale	mm
Nylon HHR	7,5	191	Stal nierdzewna 303	500	2 220	Od -50 do 310	Od -46 do 154	2,29	3,41	18	457

S4090 Sideflexing Flat Top

	cale	mm
Podziałka taśmy	1,00	25,4
Szerokość odlewu	3,25	83
	4.5	114
	7,5	191
Obszar otworów	0%	
Model zawiasów	Zamknięty	
Mocowanie pinu; typ pinu	Pasowanie wtłaczane; sworzeń radełkowany	

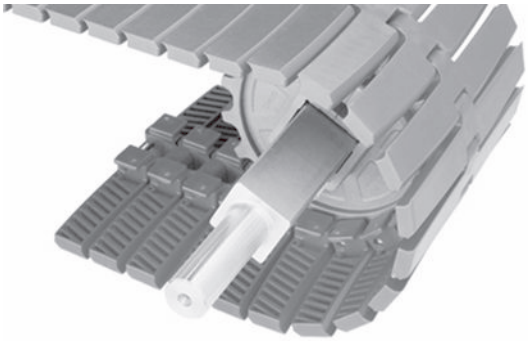

Uwagi na temat produktu

- **Przed przystąpieniem do projektowania przenośnika lub zamówieniem sprzętu należy skontaktować się z firmą Intralox, aby ustalić dokładne wymiary taśmy i stan zapasów.**
- Taka sama grubość, jak w przypadku odpowiednika taśmy przeznaczonej do ruchu prostoliniowego S900 Flat Top: [0,384 cala (9,8 mm)].
- Każdy materiał taśmy ma domyślny materiał pinu. Dostępne są inne materiały pinu. Firma Intralox może pomóc w określeniu najlepszej kombinacji materiału taśmy i pinu dla danego zastosowania.
- Szczegółowe informacje na temat materiałów znajdują się na początku Linia produktów.
- Wykorzystuje koła zębate serii S1400.
- Wszystkie koła zębate są dzielone, w związku z czym w celu przeprowadzenia modernizacji lub wymiany nie trzeba demontować wałów.
- Program inżynieryjny firmy Intralox umożliwia obliczenie szacowanej siły ciągnącej taśmy w danym systemie. Więcej informacji można uzyskać, kontaktując się z działem obsługi klienta firmy Intralox.
- Patrz *Dane taśmy*, aby uzyskać informacje na temat minimalnego promienia skrętu linii środkowej.
- Dowolna długość będąca wielokrotnością 10 stóp (3 m).
- Minimalny promień wygięcia w kierunku przeciwnym:
  - W przypadku taśm o szerokości 3,25 cala (83 mm) i 4,5 cala (114 mm) minimalny promień wygięcia w kierunku przeciwnym wynosi 6 cali (152,4 mm).
  - W przypadku taśmy o szerokości 7,5 cala (191 mm) minimalny promień wygięcia w kierunku przeciwnym wynosi 9,25 cala (235 mm), ale zalecany jest promień wynoszący 12 cali (305 mm).

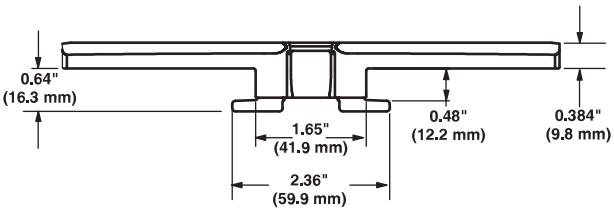

Dane taśmy

Materiał taśmy	Szerokość taśmy		Domyślny materiał pinu, średnica 0,25 cala (6,4 mm)	Wytrzymałość taśmy		Zakres temperatury (przy pracy ciągłej)		Masa taśmy		Minimalny promień skrętu mierzony od centrum	
	cale	mm		funt-siła	N	°F	°C	funty/stopę	kg/m	cale	mm
Acetal	3,25	83	Stal nierdzewna 303	500	2 220	Od -50 do 200	Od -46 do 93	1,21	1,80	18	457
Acetal	4.5	114	Stal nierdzewna 303	500	2 220	Od -50 do 200	Od -46 do 93	1,40	2,08	18	457
Acetal	7,5	191	Stal nierdzewna 303	500	2 220	Od -50 do 200	Od -46 do 93	1,86	2,77	24	610
Nylon HR	3,25	83	Stal nierdzewna 303	500	2 220	Od -50 do 240	Od -46 do 116	1,02	1,52	18	457
Nylon HR	7,5	191	Stal nierdzewna 303	500	2 220	Od -50 do 240	Od -46 do 116	1,54	2,29	24	610
Nylon HHR	3,25	83	Stal nierdzewna 303	500	2 220	Od -50 do 310	Od -46 do 154	1,04	1,55	18	457
Nylon HHR	4.5	114	Stal nierdzewna 303	500	2 220	Od -50 do 310	Od -46 do 154	1,18	1,76	18	457
Nylon HHR	7,5	191	Stal nierdzewna 303	500	2 220	Od -50 do 310	Od -46 do 154	1,57	2,34	24	610

S4091 Sideflexing Flat Top

	cale	mm
Podziałka taśmy	1,00	25,4
Szerokość odlewu	3,25	83
	4.5	114
	7,5	191
Obszar otworów	0%	
Model zawiasów	Zamknięty	
Mocowanie pinu; typ pinu	Pasowanie wtłaczane; sworzeń radełkowany	

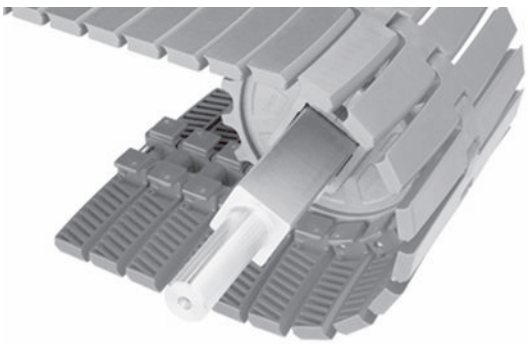

Uwagi na temat produktu

- **Przed przystąpieniem do projektowania przenośnika lub zamówieniem sprzętu należy skontaktować się z firmą Intralox, aby ustalić dokładne wymiary taśmy i stan zapasów.**
- Taka sama grubość, jak w przypadku odpowiednika taśmy przeznaczonej do ruchu prostoliniowego S900 Flat Top [0,384 cala (9,8 mm)].
- Każdy materiał taśmy ma domyślny materiał pinu. Dostępne są inne materiały pinu. Firma Intralox może pomóc w określeniu najlepszej kombinacji materiału taśmy i pinu dla danego zastosowania.
- Szczegółowe informacje na temat materiałów znajdują się na początku Linia produktów.
- Wykorzystuje koła zębate serii S1400.
- Wszystkie koła zębate są dzielone, w związku z czym w celu przeprowadzenia modernizacji lub wymiany nie trzeba demontować wałów.
- Patrz *Dane taśmy*, aby uzyskać informacje na temat minimalnego promienia skrętu linii środkowej.
- *Program inżynieryjny firmy Intralox* umożliwia obliczenie szacowanej siły ciągnącej taśmy w danym systemie. Więcej informacji można uzyskać, kontaktując się z działem obsługi klienta firmy Intralox.
- Dowolna długość będąca wielokrotnością 10 stóp (3 m).
- Minimalny promień wygięcia w kierunku przeciwnym:
  - W przypadku taśm o szerokości 3,25 cala (83 mm) i 4,5 cala (114 mm) minimalny promień wygięcia w kierunku przeciwnym wynosi 6 cali (152,4 mm).
  - W przypadku taśmy o szerokości 7,5 cala (191 mm) minimalny promień wygięcia w kierunku przeciwnym wynosi 9,25 cala (235 mm), ale zalecany jest promień wynoszący 12 cali (305 mm).

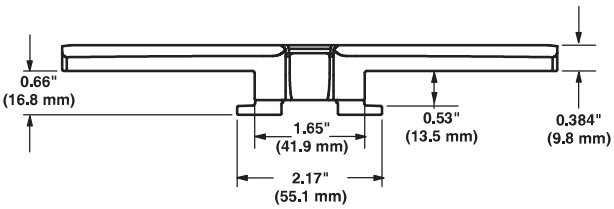

Dane taśmy

Materiał taśmy	Szerokość taśmy		Domyślny materiał pinu, średnica 0,25 cala (6,4 mm)	Wytrzymałość taśmy		Zakres temperatury (przy pracy ciągłej)		Masa taśmy		Minimalny promień skrętu mierzony od centrum	
	cale	mm		funt-siła	N	°F	°C	funty/stopę	kg/m	cale	mm
Acetal	3,25	83	Stal nierdzewna 303	500	2 220	Od -50 do 200	Od -46 do 93	1,22	1,81	18	457
Acetal	4.5	114	Stal nierdzewna 303	500	2 220	Od -50 do 200	Od -46 do 93	1,40	2,08	18	457
Acetal	7,5	191	Stal nierdzewna 303	500	2 220	Od -50 do 200	Od -46 do 93	1,84	2,74	24	610
Nylon HR	3,25	83	Stal nierdzewna 303	500	2 220	Od -50 do 240	Od -46 do 116	1,02	1,52	18	457
Nylon HR	7,5	191	Stal nierdzewna 303	500	2 220	Od -50 do 240	Od -46 do 116	1,54	2,29	24	610
Nylon HHR	3,25	83	Stal nierdzewna 303	500	2 220	Od -50 do 310	Od -46 do 154	1,04	1,55	18	457
Nylon HHR	4.5	114	Stal nierdzewna 303	500	2 220	Od -50 do 310	Od -46 do 154	1,18	1,76	18	457
Nylon HHR	7,5	191	Stal nierdzewna 303	500	2 220	Od -50 do 310	Od -46 do 154	1,57	2,34	24	610

S4092 Sideflexing Flat Top

	cale	mm
Podziałka taśmy	1,00	25,4
Szerokość odlewu	3,25	83
	4.5	114
	7,5	191
Obszar otworów	0%	
Model zawiasów	Zamknięty	
Mocowanie pinu; typ pinu	Pasowanie wtłaczane; sworzeń radełkowany	

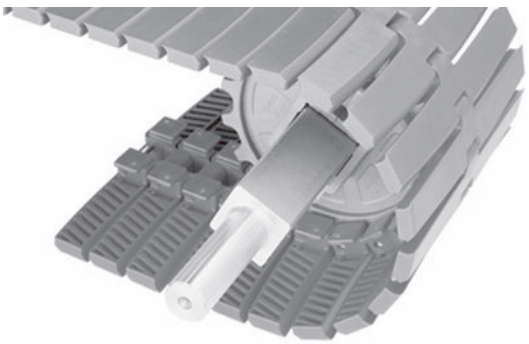

Uwagi na temat produktu

- **Przed przystąpieniem do projektowania przenośnika lub zamówieniem sprzętu należy skontaktować się z firmą Intralox, aby ustalić dokładne wymiary taśmy i stan zapasów.**
- Taka sama grubość jak w przypadku odpowiednika taśmy przeznaczonej do ruchu prostoliniowego S900 Flat Top: 0,384 cala (9,8 mm).
- Każdy materiał taśmy ma domyślny materiał pinu. Dostępne są inne materiały pinu. Firma Intralox może pomóc w określeniu najlepszej kombinacji materiału taśmy i pinu dla danego zastosowania.
- Szczegółowe informacje na temat materiałów znajdują się na początku Linia produktów.
- Wykorzystuje koła zębate serii S1400.
- Wszystkie koła zębate są dzielone, w związku z czym w celu przeprowadzenia modernizacji lub wymiany nie trzeba demontować wałów.
- Koła zębate o średnicy podziałki 3,9 cala (99 mm) nie współpracują z taśmami S4092.
- Program inżynieryjny firmy Intralox umożliwia obliczenie szacowanej siły ciągnącej taśmy w danym systemie. Więcej informacji można uzyskać, kontaktując się z działem obsługi klienta firmy Intralox.
- Dowolna długość będąca wielokrotnością 10 stóp (3 m).
- Minimalny promień wygięcia w kierunku przeciwnym:
  - W przypadku taśm o szerokości 3,25 cala (83 mm) i 4,5 cala (114 mm) minimalny promień wygięcia w kierunku przeciwnym wynosi 6 cali (152,4 mm).
  - W przypadku taśmy o szerokości 7,5 cala (191 mm) minimalny promień wygięcia w kierunku przeciwnym wynosi 9,25 cala (235 mm), ale zalecany jest promień wynoszący 12 cali (305 mm).

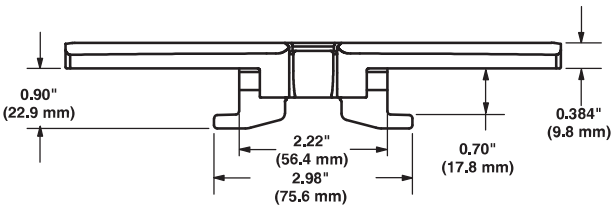

Dane taśmy

Materiał taśmy	Szerokość taśmy		Domyślny materiał pinu, średnica 0,25 cala (6,4 mm)	Wytrzymałość taśmy		Zakres temperatury (przy pracy ciągłej)		Masa taśmy		Minimalny promień skrętu mierzony od centrum		Dopuszczalność przez agencje		
	cale	mm		funt-siła	N	°F	°C	funty/stopę	kg/m	cale	mm	FDA (USA)	J[a]	EU MC[b]
Acetal	3,25	83	Stal nierdzewna 303	500	2 220	Od -50 do 200	Od -46 do 93	1,43	2,13	18	457	c	c	c
Acetal	4.5	114	Stal nierdzewna 303	500	2 220	Od -50 do 200	Od -46 do 93	1,61	2,40	18	457	c	c	c
Acetal	7,5	191	Stal nierdzewna 303	500	2 220	Od -50 do 200	Od -46 do 93	2,05	3,05	24	610	c	c	c
Nylon HR	3,25	83	Stal nierdzewna 303	500	2 220	Od -50 do 240	Od -46 do 116	1,26	1,87	18	457	c		c
Nylon HR	7,5	191	Stal nierdzewna 303	500	2 220	Od -50 do 240	Od -46 do 116	1,71	2,55	24	610	c		c
Nylon HHR	3,25	83	Stal nierdzewna 303	500	2 220	Od -50 do 310	Od -46 do 154	1,28	1,92	18	457	c		c
Nylon HHR	4.5	114	Stal nierdzewna 303	500	2 220	Od -50 do 310	Od -46 do 154	1,40	2,08	18	457	c		c
Nylon HHR	7,5	191	Stal nierdzewna 303	500	2 220	Od -50 do 310	Od -46 do 154	1,80	2,68	24	610	c		c

[a] Japońskie Ministerstwo Zdrowia, Pracy i Opieki Społecznej

[b] Europejski certyfikat migracji potwierdza dopuszczenie do kontaktu z żywnością według rozporządzenia UE nr 10/2011.

[c] Pełna zgodność

S4092 Sideflexing Square Friction Top

	cale	mm
Podziałka taśmy	1,00	25,4
Szerokość odlewu	7,5	191
Obszar otworów	0%	
Model zawiasów	Zamknięty	
Mocowanie pinu; typ pinu	Pasowanie wtłaczane; sworzeń radełkowany	

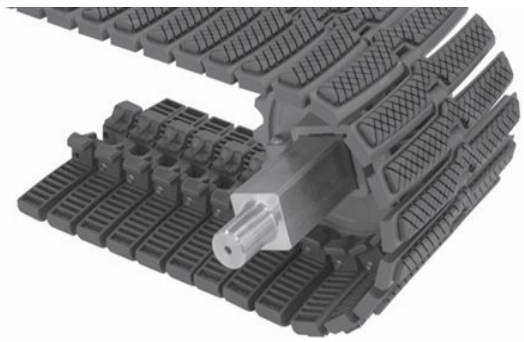

Uwagi na temat produktu

- **Przed przystąpieniem do projektowania przenośnika lub zamówieniem sprzętu należy skontaktować się z firmą Intralox, aby ustalić dokładne wymiary taśmy i stan zapasów.**
- Dostępne z niebieskiego acetalu z czarną gumą.
- Każdy materiał taśmy ma domyślny materiał pinu. Dostępne są inne materiały pinu. Firma Intralox może pomóc w określeniu najlepszej kombinacji materiału taśmy i pinu dla danego zastosowania.
- Szczegółowe informacje na temat materiałów znajdują się na początku Linia produktów.
- Użyj tych samych kół zębatych, co w przypadku serii 1400 i 4000.
- Koła zębate są dzielone, w związku z czym w celu przeprowadzenia modernizacji lub wymiany nie trzeba demontować wałów.
- *Program inżynieryjny firmy Intralox* umożliwia obliczenie szacowanej siły ciągnącej taśmy w danym systemie. Pomoc można uzyskać w dziale obsługi klienta firmy Intralox.
- Koła zębate o średnicy podziałki 3,9 cala (99 mm) nie współpracują z taśmami S4092.
- Dowolna długość będąca wielokrotnością 10 stóp (3 m).

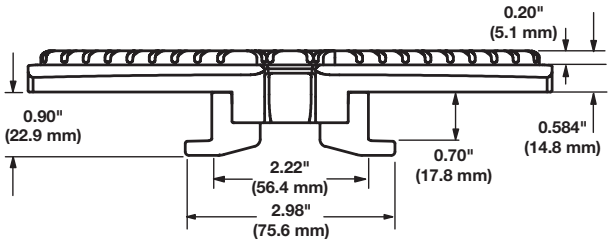

Dane taśmy

Podstawowy materiał taśmy	Szerokość taśmy		Podstawa / Friction Top	Domyślny materiał pinu, średnica 0,25 cala (6,4 mm)	Wytrzymałość taśmy		Temp. Zakres (ciągły)		Masa taśmy		Twardość taśmy Friction Top	Minimalny promień skrętu mierzony od centrum		Dopuszczalność przez agencje	
	cale	mm			funt-siła	N	°F	°C	funty/stopę	kg/m		cale	mm	FDA (USA)	EU MC[a]
Acetal	7,5	191	Niebieska/czarna	Stal nierdzewna 303	500	2 220	Od -10 do 130	Od -23 do 54	2,35	3,50	54 w skali Shore'a A	24	610	b	c

[a] Europejski certyfikat migracji potwierdza dopuszczenie do kontaktu z żywnością według rozporządzenia UE nr 10/2011.

[b] Zgodna z regulacjami FDA z ograniczeniem: Nie używać w bezpośrednim kontakcie z tłustą żywnością.

[c] Zgodna z regulacjami UE z ograniczeniem: Nie używać w bezpośrednim kontakcie z tłustą żywnością.

Współczynnik wytrzymałości

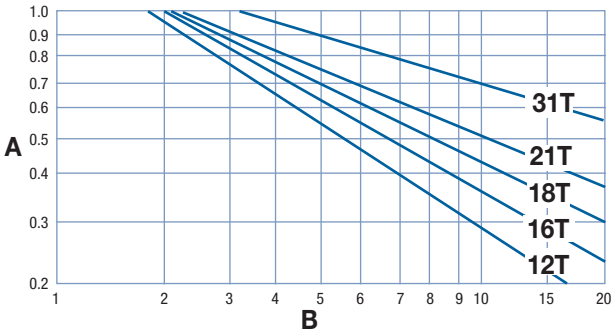

A współczynnik wytrzymałości
B stosunek prędkości do długości (V/L)
T liczba zębów
V prędkość taśmy, stopy/min (m/min)
L odległość między osiami wałów, stopy (m)

W celu uzyskania proporcji prędkości do długości należy podzielić prędkość taśmy przez odległość między osiami wałów. Współczynnik wytrzymałości można odczytać na przecięciu kolumny proporcji prędkości do długości i wiersza odpowiedniego koła. Więcej informacji zawiera Instrukcje doboru taśmy.

S4032 ProTrax z tabami oraz siła magnesu S4033 ProTrax w porównaniu do grubości metalu

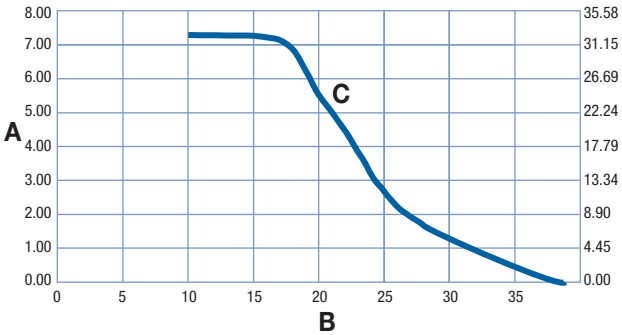

A moc magnesu (funt-siła)
B moc magnesu (N)
C grubość metalu (grubość stali)

UWAGA: Wskazana moc magnesu dotyczy pojedynczego magnesu w jednym skrzydle jednego modułu przy wykorzystaniu płaskiej formy. Wyniki będą różne w zależności od rodzajów form i powierzchni.

Koła zębate formowane metodą wtrysku

Liczba zębów (obrotowy ruch modułów wokół pinów)	Nom. Średnica podziałki		Nom. średnica zewnętrzna		Nominalna szerokość piasty		Dostępne rozmiary otworów			
	cale	mm	cale	mm	cale	mm	Okrągłe (cale)	Kwadratowe (cale)	Okrągłe (mm)	Kwadratowe (mm)
12 (3,41%)	3,9[a]	99[a]	3,9	99	1,5	38		1,5		40
15 (2,19%)	4,9	124	4,9	124	1,5	38		2,5		60
18 (1,52%)	5,7	145	5,8	148	1,5	38	2	2,5	50	60
24 (0,86%)	7,7	196	7,8	198	1,5	38		2,5		60

[a] Koła zębate 3,9 PD nie są zgodne z taśmami S4092.

Dzielone koła zębate z nylonu z atestem FDA											
Liczba zębów (obrotowy ruch modułów wokół pinów)	Nom. Średnica podziałki		Nom. średnica zewnętrzna		Nom. szerokość piasty		Dostępne rozmiary otworów				
	cale	mm	cale	mm	cale	mm	Zaokrąglone w wymiarach[a]	Kwadratowe (cale)	Okrągłe (mm)[a]	Kwadratowe (mm)	
16 (1,92%)	5,1	130	5,2	132	1,5	38	1,25, 1,5	1,5	30	40	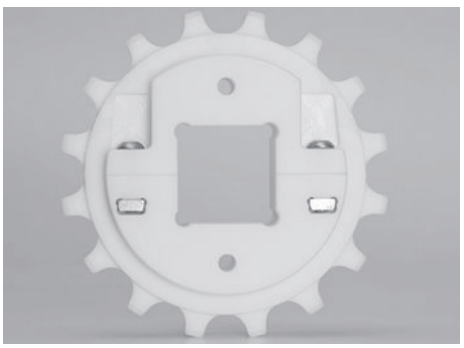

[a] amerykańskich rozmiary klina w kołach zębatych z otworem okrągłym są zgodne z normą ANSI B17.1-1967 (R1989), a metryczne rozmiary klina z normą DIN 6885.

Maksymalne obciążenie przypadające na dzielone koło zębate z nylonu wypełnionego włóknem szklanym														
Liczba zębów	Nom. Średnica podziałki		Zakres rozmiaru otworu okrągłego											
			1 cal do 1-3/16 cala		1-1/4 cala do 1-3/8 cala		1-7/16 cala do 1-3/4 cala		1-13/16 cali do 2 cali		25 mm do 35 mm		40 mm do 50 mm	
	cale	mm	funt-siła	N	funt-siła	N	funt-siła	N	funt-siła	N	funt-siła	N	funt-siła	N
18	5,7	145	300	1 330	340	1510	400	1780	540	2400	240	1070	410	1820
21	6,7	170	225	1000	275	1 220	350	1 560	500	2 220	175	780	400	1780

Dzielone koła zębate z nylonu wypełnionego włóknem szklanym											
Liczba zębów (obrotowy ruch modułów wokół pinów)	Nom. Średnica podziałki		Nom. średnica zewnętrzna		Nom. szerokość piasty		Dostępne rozmiary otworów				
	cale	mm	cale	mm	cale	mm	Okrągłe w calach[a]	Kwadratowe (cale)	Okrągłe (mm)[a]	Kwadratowe (mm)	
18 (1,52%)	5,7	145	5,8	148	2,0	51	1 do 2[b]	1,5, 2,5	25 do 50[c]	40, 60	
21 (1,12%)	6,7	170	6,8	172	2,0	51		1,5, 2,5		40, 60	

[a] Amerykańskie rozmiary klina w kołach zębatych z okrągłymi otworami są zgodne z normą ANSI B17.1-1967 (R1989), a metryczne rozmiary klina z normą DIN 6885.
[b] w przyrostach co 1/16 cala
[c] w przyrostach co 5 mm

Dzielone koła zębate z kompozytu polipropylenu											
Liczba zębów (obrotowy ruch modułów wokół pinów)	Nom. Średnica podziałki		Nom. średnica zewnętrzna		Nom. szerokość piasty		Dostępne rozmiary otworów				
	cale	mm	cale	mm	cale	mm	Okrągłe (cale)	Kwadratowe (cale)	Okrągłe (mm)	Kwadratowe (mm)	
18 (1,52%)	5,7	145	5,8	148	2,0	51		1,5, 2,5		40, 60	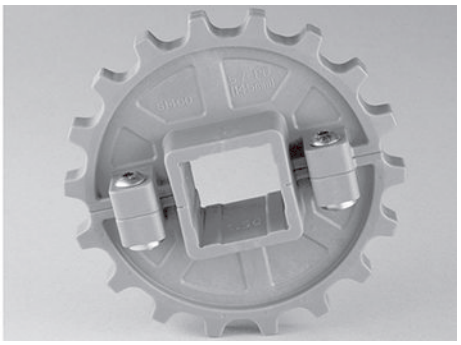
21 (1,12%)	6,7	170	6,8	172	2,0	51		1,5, 2,5		40, 60	
31 (0,51%)	9,9	251	10,1	257	2,0	51		3,5			

Dzielone koła zębate z kompozytu poliuretanu											
Liczba zębów (obrotowy ruch modułów wokół pinów)	Nom. Średnica podziałki		Nom. średnica zewnętrzna		Nom. szerokość piasty		Dostępne rozmiary otworów				
	cale	mm	cale	mm	cale	mm	Okrągłe (cale)	Kwadratowe (cale)	Okrągłe (mm)	Kwadratowe (mm)	
31 (0,51%)	9,9	251	10,1	257	1,50, 1,67	38, 44		3,5			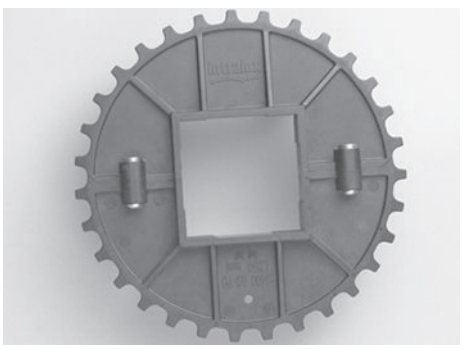
								2,5[a]			

[a] Otwór kwadratowy 2,5" należy utworzyć, wkładając nasadkę do koła z otworem kwadratowym 3,5".

Koła zębate obrabiane maszynowo											
Liczba zębów (obrotowy ruch modułów wokół pinów)	Nom. Średnica podziałki		Nom. średnica zewnętrzna		Nom. szerokość piasty		Dostępne rozmiary otworów				
	cale	mm	cale	mm	cale	mm	Okrągłe (cale)	Kwadratowe (cale)	Okrągłe (mm)	Kwadratowe (mm)	
18 (1,52%)	5,7	145	5,8	148	1,5	38			30, 40		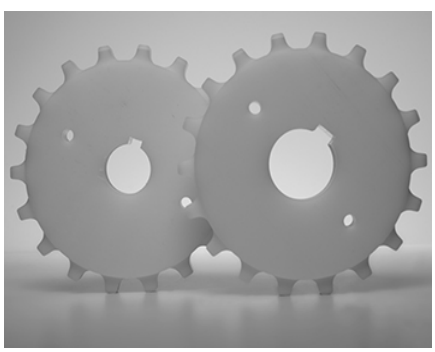

WYMIARY RAMY PRZENOŚNIKA

Wszystkie przenośniki przeznaczone do stosowania z taśmami Intralox mają określone wymagania wymiarowe. Wymiary te podano w poniższej tabeli. Pełne opisy tych wymiarów znajdują się w części Wymiary ramy w rozdziale Wytyczne projektowe.

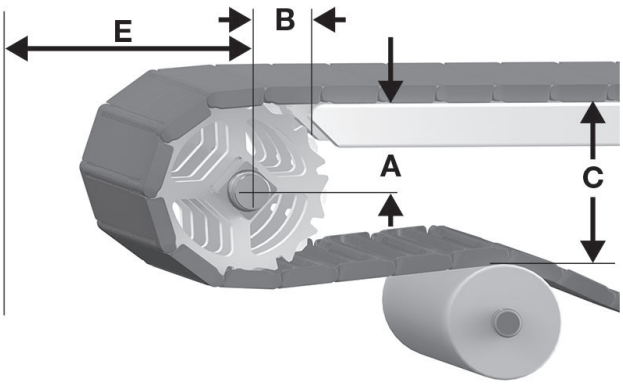

A odległość pionowa pomiędzy osią wału a górną częścią transportowej strony przenośnika, ± 0,03 cala (1 mm)
B odległość pozioma pomiędzy osią wału a początkiem transportowej strony przenośnika, ± 0,125 cala (3 mm)
C odległość pionowa pomiędzy górną częścią transportowej strony przenośnika a górną częścią elementów podtrzymujących na odcinku powrotnym
E minimalna odległość pozioma pomiędzy osią wału i innymi elementami

Rysunek 86: Wymiary A, B, C i E napędu

S4000 Wymiary ramy przenośnika										
Opis koła zębatego			A		B		C		E	
Średnica podziałki		Liczba zę-bów	Zakres (od dołu do góry)[a]							
cale	mm		cale	mm	cale	mm	cale	mm	cale	mm
S4009 Flush Grid										
3,9	99	12	2,07-2,14	53-54	2,31	59	4,62	117	2,73	69
5,1	130	16	2,73-2,78	69-71	2,51	64	5,90	150	3,37	86
5,7	145	18	3,05-3,10	77-79	2,54	65	6,54	166	3,69	94
6,7	170	21	3,54-3,58	90-91	2,70	69	7,50	191	4,17	106
9,9	251	31	5,15-5,18	131-132	3,15	80	10,70	272	5,77	147
S4009 Flat Top										
3,9	99	12	2,07-2,14	53-54	2,31	59	4,66	118	2,77	70
5,1	130	16	2,73-2,78	69-71	2,51	64	5,94	151	3,41	87
5,7	145	18	3,05-3,10	77-79	2,54	65	6,58	167	3,73	95
6,7	170	21	3,54-3,58	90-91	2,70	69	7,54	192	4,21	107
9,9	251	31	5,15-5,18	131-132	3,15	80	10,74	273	5,81	148
S4014 Flat Top										
3,9	99	12	2,07-2,14	53-54	2,31	59	4,24	108	2,68	68
5,1	130	16	2,73-2,78	69-71	2,51	64	5,49	139	3,64	92
5,7	145	18	3,05-3,10	77-79	2,54	65	6,09	155	3,95	100
6,7	170	21	3,54-3,58	90-91	2,70	69	7,09	180	4,43	113
9,9	251	31	5,15-5,18	131-132	3,15	80	10,86	276	5,93	151
ProTrax Sideflexing Flat Top z serii S4030 i S4031 7,5 cala z wypustkami										
3,9	99	12	2,07-2,17	53-54	2,31	59	4,66	118	2,77	70
5,1	130	16	2,73-2,78	67-71	2,51	64	5,989	152	3,459	88
5,8	147	18	3,05-3,10	77-79	2,54	65	6,629	168	3,779	96
6,7	170	21	3,54-3,58	90-91	2,7	69	7,589	193	4,259	108
9,9	251	31	5,15-5,18	131-132	3,15	80	10,789	274	5,859	149

S4000 Wymiary ramy przenośnika										
Opis koła zębatego			A		B		C		E	
Średnica podziałki		Liczba zę-bów	Zakres (od dołu do góry)[a]							
cale	mm		cale	mm	cale	mm	cale	mm	cale	mm
ProTrax Sideflexing Flat Top z serii 4032 7,5 cala z zakładkami										
5,1	130	16	2,73-2,78	67-71	2,51	64	5,99	152	3,46	88
5,8	147	18	3,05-3,10	77-79	2,54	65	6,63	168	3,78	96
6,7	170	21	3,54-3,58	90-91	2,7	69	7,59	193	4,26	108
9,9	251	31	5,15-5,18	131-132	3,15	80	10,79	274	5,86	149
ProTrax Sideflexing Flat Top z serii 4033 7,5 cala										
3,9	99	12	2,07-2,17	53-54	2,31	59	4,66	118	2,77	70
5,1	130	16	2,73-2,78	67-71	2,51	64	5,989	152	3,459	88
5,8	147	18	3,05-3,10	77-79	2,54	65	6,629	168	3,779	96
6,7	170	21	3,54-3,58	90-91	2,7	69	7,589	193	4,259	108
9,9	251	31	5,15-5,18	131-132	3,15	80	10,789	274	5,859	149
S4090, S4091, S4092 Sideflexing Flat Top										
3,9	99	12	2,07-2,14	53-54	2,31	59	4,62	117	2,73	69
5,1	130	16	2,73-2,78	69-71	2,51	64	5,90	150	3,37	86
5,7	145	18	3,05-3,10	77-79	2,54	65	6,54	166	3,69	94
6,7	170	21	3,54-3,58	90-91	2,70	69	7,50	191	4,17	106
9,9	251	31	5,15-5,18	131-132	3,15	80	10,70	272	5,77	147
S4092 Sideflexing Square Friction Top										
5,2	132	16	2,73-2,78	69-71	2,51	64	6,14	156	2,84	72
5,8	147	18	3,05-3,10	77-79	2,54	65	6,78	172	3,16	80
6,8	173	21	3,54-3,58	90-91	2,70	69	7,74	197	3,64	92
10,0	254	31	5,15	131	3,15	80	10,94	278	5,24	133

[a] W zastosowaniach ogólnych i zastosowaniach, w których nie jest istotny transport końcowy produktu wrażliwego na przechył, należy użyć najmniejszej wartości wymiaru.

ODSTĘP PŁYTKI STATYCZNEJ

Większość przenośników wymaga przerwy w każdym punkcie transferowym, aby uwzględnić efekt wielokąta przy zazębianiu i obrocie kół zębatych. Wymiary minimalne szczeliny podano w poniższej tabeli. Więcej informacji można znaleźć w Odstęp płytki statycznej w rozdziale Wytyczne projektowe.

S4000 odstęp płytki statycznej				
Opis koła zębatego			Minimalny odstęp	
Średnica podziałki		Liczba zębów		
cale	mm		cale	mm
3,9	99	12	0,066	1,7
5,1	130	16	0,050	1,3
5,7	145	18	0,044	1,1
6,7	170	21	0,038	1,0
9,9	251	31	0,025	0,6

TAŚMY SPIRALNE

ANALIZA INŻYNIERYJNA DLA SPIRALI I TAŚM SKRĘTNYCH

Firma Intralox może dostarczyć analizę inżynieryjną do zastosowań spiralnych i skrętnych, aby określić szacunkowy naciąg taśmy i upewnić się, że taśma jest wystarczająco wytrzymała do danego zastosowania. Więcej informacji można uzyskać, kontaktując się z działem obsługi klienta firmy Intralox.

Następujące informacje są wymagane do analizy technicznej:

- Wszelkie warunki środowiskowe, które mogą mieć wpływ na współczynnik tarcia. W przypadku warunków zanieczyszczonych lub w obecności czynników ściernych należy stosować wyższe współczynniki tarcia niż normalne.
- Szerokość taśmy
- Długość każdej sekcji prostej
- Kąt, kierunek i promień wewnętrzny każdej sekcji ze skrętem
- Materiał transportowej strony przenośnika i ślizgu podtrzymującego.
- Obciążenie produktem funty-siła/stopę^2 (N/m^2)
- Warunki akumulacji produktów
- Prędkość taśmy
- Zmiany wysokości na każdym odcinku
- Zakres temperatur eksploatacji
- Dane techniczne kół zębatych i wału

Taśma Intralox może pomóc w doborze taśm skrętnych i taśm z kabestanowym napędem spirali pracującym przy małym naprężeniu do danego zastosowania. Więcej informacji można uzyskać, kontaktując się z działem obsługi klienta firmy Intralox.

Spirala 1.0

	cale	mm
Podziałka taśmy	2,00	50,8
Szerokość minimalna	18	660
Szerokość maksymalna	50	1270
Przyrosty szerokości	1,0	25,4
Wielkość otworów (w przybliżeniu)	0,85 × 0,88	21,6 × 22,5
Obszar otwarcia (przepuszczalność; pełne rozszerzenie)	56%	
Minimalny obszar otwarcia (1,0TR)	22%	
Model zawiasów	Otwarty	
Mocowanie pinu; typ pinu	Zasłonięty brzeg, bez łba	

Uwagi na temat produktu

- **Taśma ta ma elementy zaciskające. Aby uzyskać więcej informacji, patrz rozdział *Bezpieczeństwo* w podręczniku firmy Intralox *Instrukcje montażu, konserwacji i rozwiązywania problemów taśm przenośnikowych*.**
- **Przed przystąpieniem do projektowania przenośnika lub zamówieniem sprzętu należy skontaktować się z firmą Intralox, aby ustalić dokładne wymiary taśmy i stan zapasów.**
- Lekka, stosunkowo mocna taśma o gładkiej powierzchni siatkowej.
- Każdy materiał taśmy ma domyślny materiał pinu. Dostępne są inne materiały pinu. Firma Intralox może pomóc w określeniu najlepszej kombinacji materiału taśmy i pinu dla danego zastosowania.
- Szczegółowe informacje na temat materiałów znajdują się na początku Linia produktów.
- Przeznaczone dla aplikacji z wykorzystaniem kabestanowego napędu spirali pracującego przy małym naprężeniu taśmy, w których minimalny promień skrętu jest równy 1,0 szerokości taśmy (mierząc od brzegu wewnętrznego).
- *Program inżynieryjny firmy Intralox* pomoże przewidzieć wymogi dotyczące wytrzymałości taśmy w zastosowaniach skrętnych, tak aby jej wytrzymałość była wystarczająca do danego zastosowania.
- W przypadku taśm o szerokości poniżej 26 cali (660 mm) i powyżej 50 cali (1270 mm) należy skontaktować się z działem obsługi klienta firmy Intralox.
- W sprawie preferowanego kierunku ruchu w zastosowaniach z wykorzystaniem spirali należy skontaktować się z działem obsługi klienta firmy Intralox.
- Minimalny odstęp koła zębatego od wewnętrznego (ściągniętego) brzegu spirali: 12 cali (304,8 mm).

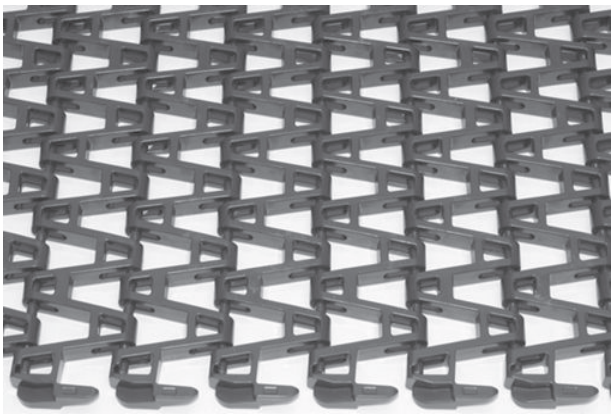

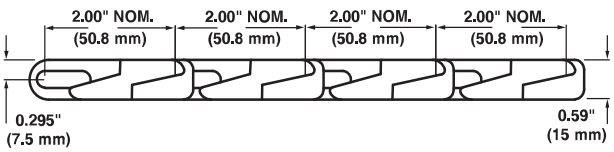

Dane taśmy

Materiał taśmy	Domyślny materiał pinu, średnica 0,24 cala (6,1 mm)	Wytrzymałość taśmy prostej		Wytrzymałość taśmy spiralnej[a]		Zakres temperatury (przy pracy ciągłej)		Masa taśmy	
		funt-siła/stopę	N/m	funt-siła	N	°F	°C	funty/stopę kw.	kg/m²
Acetal	Acetal	1 300	19 000	300	1 330	Od -50 do 200	Od -46 do 93	1,46	7,13
SELM	Acetal	1 100	16 100	300	1 330	Od -50 do 200	Od -46 do 93	1,24	6,05

[a] Publikowane wartości wytrzymałości taśmy spiralnej oraz metody jej obliczania różnią się w zależności od producenta taśm spiralnych. Celem dokładnego porównania wytrzymałości taśm spiralnych prosimy o konsultację z inżynierem ds. spirali Intralox.

Spirala 1.1

	cale	mm
Podziałka taśmy	2,00	50,8
Szerokość minimalna	15	381
Szerokość maksymalna	44	1118
Przyrosty szerokości	1,00	25,4
Wielkość otworów (w przybliżeniu)	0,85 × 0,88	21,6 × 22,5
Obszar otwarcia (przepuszczalność; pełne rozszerzenie)	56%	
Minimalny obszar otwarcia (współczynnik skrętu 1,1)	22%	
Model zawiasów	Otwarty	
Mocowanie pinu; typ pinu	Zasłonięty brzeg, bez łba	

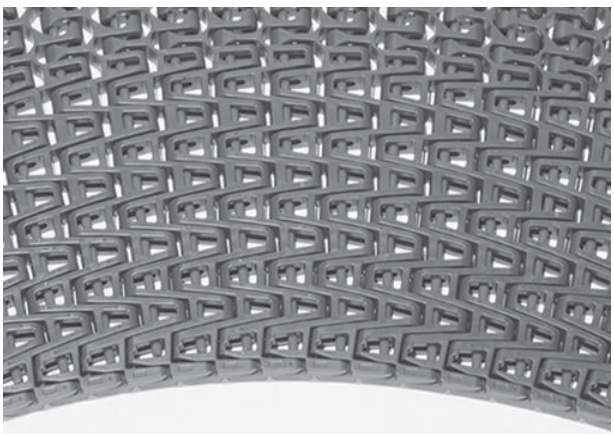

Uwagi na temat produktu

- **Taśma ta ma elementy zaciskające. Aby uzyskać więcej informacji, patrz rozdział *Bezpieczeństwo* w podręczniku firmy Intralox *Instrukcje montażu, konserwacji i rozwiązywania problemów taśm przenośnikowych*.**
- **Przed przystąpieniem do projektowania przenośnika lub zamówieniem sprzętu należy skontaktować się z firmą Intralox, aby ustalić dokładne wymiary taśmy i stan zapasów.**
- Lekka, stosunkowo mocna taśma o gładkiej powierzchni siatkowej.
- Prostopadłe otwory przelotowe ułatwiają czyszczenie.
- Każdy materiał taśmy ma domyślny materiał pinu. Dostępne są inne materiały pinu. Firma Intralox może pomóc w określeniu najlepszej kombinacji materiału taśmy i pinu dla danego zastosowania.
- Szczegółowe informacje na temat materiałów znajdują się na początku Linia produktów.
- Szczegółowe informacje na temat materiałów znajdują się na początku Linia produktów.
- Przeznaczone dla aplikacji z wykorzystaniem kabestanowego napędu spirali pracującego przy małym naprężeniu taśmy, w których minimalny promień skrętu jest równy 1,1 szerokości taśmy (mierząc od brzegu wewnętrznego).
- W przypadku taśm o szerokości poniżej 15 cali (381 mm) i powyżej 44 cali (1118 mm) należy skontaktować się z działem obsługi klienta firmy Intralox.
- W sprawie preferowanego kierunku ruchu w zastosowaniach z wykorzystaniem spirali należy skontaktować się z działem obsługi klienta firmy Intralox.
- Minimalny odstęp koła zębatego od wewnętrznego (ściągniętego) brzegu spirali: 9,0 cali (228,6 mm).

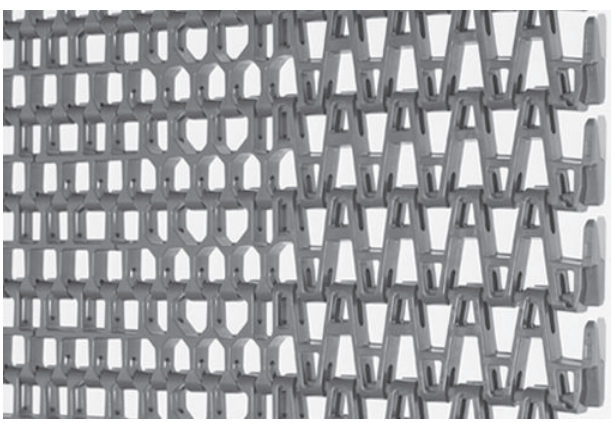

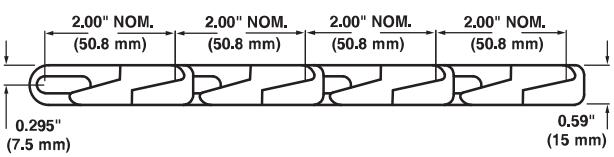

Dane taśmy

Materiał taśmy	Domyślny materiał pinu, średnica 0,24 cala (6,1 mm)	Wytrzymałość taśmy prostej		Wytrzymałość taśmy spiralnej[a]		Zakres temperatury (przy pracy ciągłej)		Masa taśmy	
		funt-siła/ stopę	N/m	funt-siła	N	°F	°C	funty/ stopę kw.	kg/m²
Acetal	Acetal	1 300	19 000	300	1 330	Od -50 do 200	Od -46 do 93	1,44	7,03
SELM	Acetal	1 100	16 100	300	1 330	Od -50 do 200	Od -46 do 93	1,24	6,05

[a] Publikowane wartości wytrzymałości taśmy spiralnej oraz metody jej obliczania różnią się w zależności od producenta taśm spiralnych. Celem dokładnego porównania wytrzymałości taśm spiralnych prosimy o konsultację z inżynierem ds. spirali Intralox.

Spirala 1.6, 2.0

	cale	mm
Podziałka taśmy	2,00	50,8
Szerokość minimalna	24	610
Szerokość maksymalna	60	1524
Przyrosty szerokości	1,00	25,4
Wielkość otworów (w przybliżeniu)	0,94 × 0,65	23,8 × 16,5
Obszar otwarcia (przepuszczalność; pełne rozszerzenie)	54%	
Minimalny obszar otwarcia (współczynnik skrętu 1,6)	40%	
Model zawiasów	Otwarty	
Mocowanie pinu; typ pinu	Zasłonięty brzeg, bez łba	

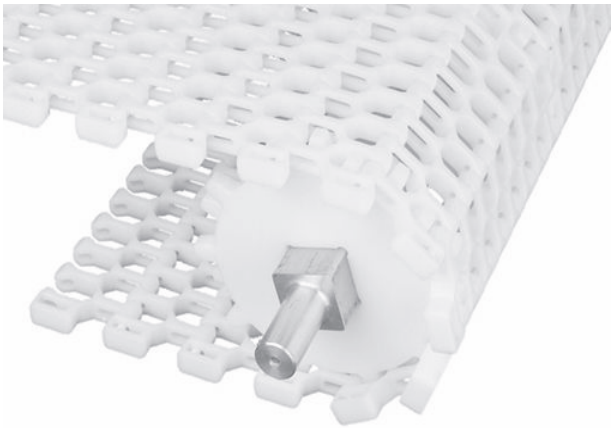

Uwagi na temat produktu

- **Taśma ta ma elementy zaciskające. Aby uzyskać więcej informacji, patrz rozdział *Bezpieczeństwo* w podręczniku firmy Intralox *Instrukcje montażu, konserwacji i rozwiązywania problemów taśm przenośnikowych*.**
- **Przed przystąpieniem do projektowania przenośnika lub zamówieniem sprzętu należy skontaktować się z firmą Intralox, aby ustalić dokładne wymiary taśmy i stan zapasów.**
- Lekka, stosunkowo mocna taśma o gładkiej powierzchni siatkowej.
- Prostopadłe otwory przelotowe ułatwiają czyszczenie.
- Każdy materiał taśmy ma domyślny materiał pinu. Dostępne są inne materiały pinu. Firma Intralox może pomóc w określeniu najlepszej kombinacji materiału taśmy i pinu dla danego zastosowania.
- Szczegółowe informacje na temat materiałów znajdują się na początku Linia produktów.
- Przeznaczone dla aplikacji z wykorzystaniem kabestanowego napędu spirali pracującego przy małym naprężeniu taśmy, w których minimalny promień skrętu jest równy 1,6 szerokości taśmy (mierząc od brzegu wewnętrznego).
- W przypadku szerokości taśmy poniżej 24 cali (610 mm) należy skontaktować się z działem obsługi klienta firmy Intralox
- W sprawie preferowanego kierunku ruchu w zastosowaniach z wykorzystaniem spirali należy skontaktować się z działem obsługi klienta firmy Intralox.

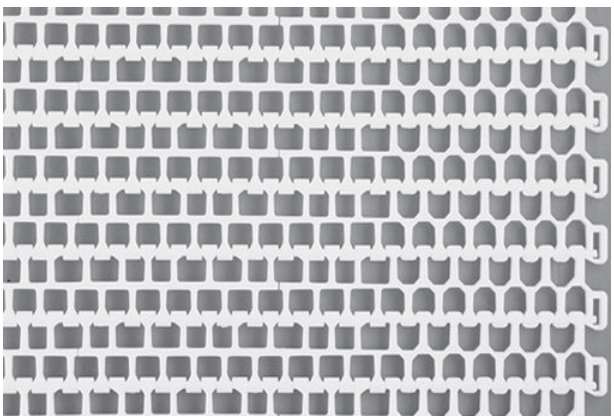

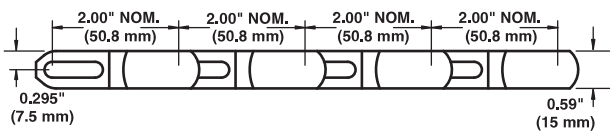

Dane taśmy

Materiał taśmy	Domyślny materiał pinu, średnica 0,24 cala (6,1 mm)	Wytrzymałość taśmy prostej		Wytrzymałość taśmy spiralnej[a]		Zakres temperatury (przy pracy ciągłej)		Masa taśmy	
		funt-siła/ stopę	N/m	funt-siła	N	°F	°C	funty/ stopę kw.	kg/m²
Acetal	Acetal	1700	24 800	375	1670	Od -50 do 200	Od -46 do 93	1,41	6,88
Polipropylen[b].	Acetal	1500	21 900	300	1 330	Od 34 do 200	Od 1 do 93	1,01	4,93
SELM	Acetal	1500	21 900	300	1 330	Od -50 do 200	Od -46 do 93	1,24	6,05

[a] Publikowane wartości wytrzymałości taśmy spiralnej oraz metody jej obliczania różnią się w zależności od producenta taśm spiralnych. Celem dokładnego porównania wytrzymałości taśm spiralnych prosimy o konsultację z inżynierem ds. spirali Intralox.

[b] Dostępny tylko w taśmach 1.6 Radius

Spirala 2.2, 2.5 i 3.2

	cale	mm
Podziałka taśmy	2,00	50,8
Szerokość minimalna	24	610
Szerokość maksymalna	60	1524
Przyrosty szerokości	1,00	25,4
Wielkość otworów (w przybliżeniu)	0,94 × 0,65	23,8 × 16,5
Obszar otwarcia (przepuszczalność; pełne rozszerzenie)	57%	
Minimalny obszar otwarcia (współczynnik skrętu 2,2)	32%	
Model zawiasów	Otwarty	
Mocowanie pinu; typ pinu	Zasłonięty brzeg, bez łba	

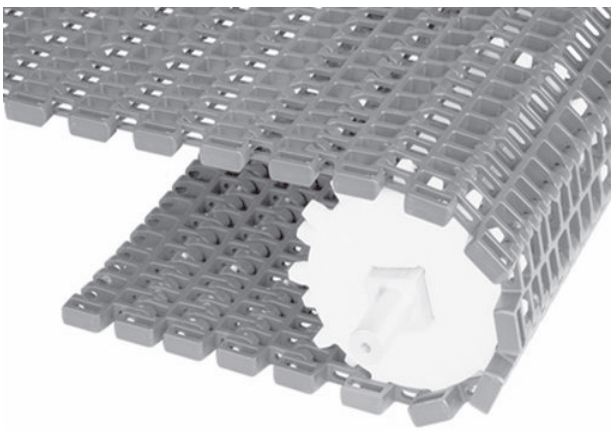

Uwagi na temat produktu

- **Taśma ta ma elementy zaciskające. Aby uzyskać więcej informacji, patrz rozdział *Bezpieczeństwo* w podręczniku firmy Intralox *Instrukcje montażu, konserwacji i rozwiązywania problemów taśm przenośnikowych*.**
- **Przed przystąpieniem do projektowania przenośnika lub zamówieniem sprzętu należy skontaktować się z firmą Intralox, aby ustalić dokładne wymiary taśmy i stan zapasów.**
- Lekka, stosunkowo mocna taśma o gładkiej powierzchni siatkowej.
- Prostopadłe otwory przelotowe ułatwiają czyszczenie.
- Każdy materiał taśmy ma domyślny materiał pinu. Dostępne są inne materiały pinu. Firma Intralox może pomóc w określeniu najlepszej kombinacji materiału taśmy i pinu dla danego zastosowania.
- Szczegółowe informacje na temat materiałów znajdują się na początku Linia produktów.
- Przeznaczone dla aplikacji z wykorzystaniem kabestanowego napędu spirali pracującego przy małym naprężeniu taśmy, w których minimalny promień skrętu jest równy 2,2 szerokości taśmy (mierząc od brzegu wewnętrznego).
- W przypadku szerokości taśmy poniżej 24 cali (610 mm) należy skontaktować się z działem obsługi klienta firmy Intralox
- W sprawie preferowanego kierunku ruchu w zastosowaniach z wykorzystaniem spirali należy skontaktować się z działem obsługi klienta firmy Intralox.

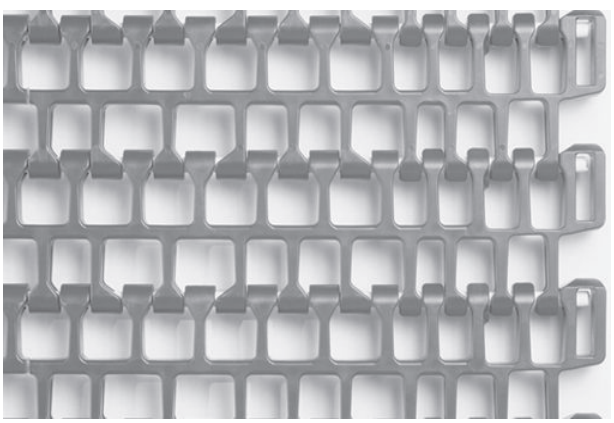

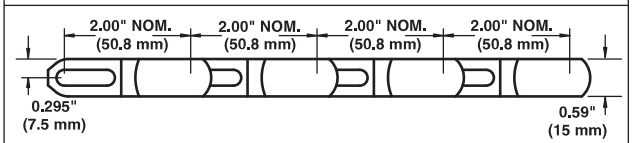

Dane taśmy

Materiał taśmy	Domyślny materiał pinu, średnica 0,24 cala (6,1 mm)	Wytrzymałość taśmy prostej		Wytrzymałość taśmy spiralnej[a]		Zakres temperatury (przy pracy ciągłej)		Masa taśmy	
		funt-siła/ stopę	N/m	funt-siła	N	°F	°C	funty/ stopę kw.	kg/m²
Acetal	Acetal	1700	24 800	475	2 110	Od -50 do 200	Od -46 do 93	1,54	7,52
Polipropylen	Acetal	1500	21 900	400	1780	Od 34 do 200	Od 1 do 93	1,04	5,08
SELM	Acetal	1500	21 900	375	1670	Od -50 do 200	Od -46 do 93	1,24	6,05

[a] Publikowane wartości wytrzymałości taśmy spiralnej oraz metody jej obliczania różnią się w zależności od producenta taśm spiralnych. Celem dokładnego porównania wytrzymałości taśm spiralnych prosimy o konsultację z inżynierem ds. spirali Intralox.

Spiral Rounded Friction Top

	cale	mm
Podziałka taśmy	2,00	50,8
Szerokość minimalna	24	610
Szerokość maksymalna	60	1524
Przyrosty szerokości	1,00	25,4
Wielkość otworów (w przybliżeniu)	0,94 × 0,65	23,8 × 16,5
Model zawiasów	Otwarty	
Mocowanie pinu; typ pinu	Zasłonięty brzeg, bez łba	

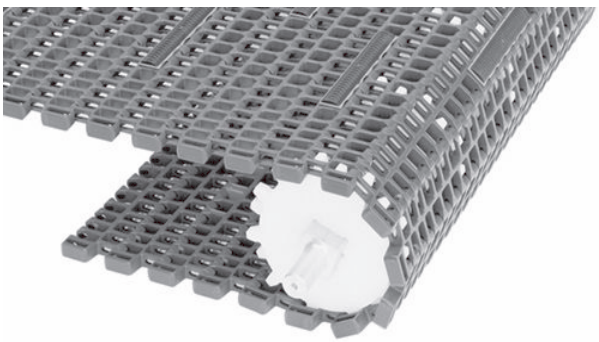

Uwagi na temat produktu

- **Taśma ta ma elementy zaciskające. Aby uzyskać więcej informacji, patrz rozdział *Bezpieczeństwo* w podręczniku firmy Intralox *Instrukcje montażu, konserwacji i rozwiązywania problemów taśm przenośnikowych*.**
- **Przed przystąpieniem do projektowania przenośnika lub zamówieniem sprzętu należy skontaktować się z firmą Intralox, aby ustalić dokładne wymiary taśmy i stan zapasów.**
- Lekka, stosunkowo mocna taśma o gładkiej powierzchni siatkowej.
- Prostopadłe otwory przelotowe ułatwiają czyszczenie.
- Górna warstwa Friction Top może być wykonana z białego polipropylenu z białą gumą, niebieskiego polipropylenu z czarną gumą oraz naturalnego polietylenu z białą gumą.
- Każdy materiał taśmy ma domyślny materiał pinu. Dostępne są inne materiały pinu. Firma Intralox może pomóc w określeniu najlepszej kombinacji materiału taśmy i pinu dla danego zastosowania.
- Szczegółowe informacje na temat materiałów znajdują się na początku Linia produktów.
- W przypadku szerokości taśmy poniżej 24 cali (610 mm) należy skontaktować się z działem obsługi klienta firmy Intralox
- W sprawie preferowanego kierunku ruchu w zastosowaniach z wykorzystaniem spirali należy skontaktować się z działem obsługi klienta firmy Intralox.
- Informacji o wymaganych odstępach minimalnych udziela dział obsługi klienta firmy Intralox.

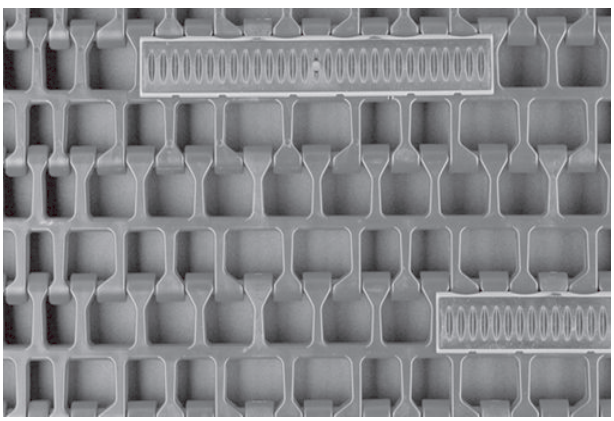

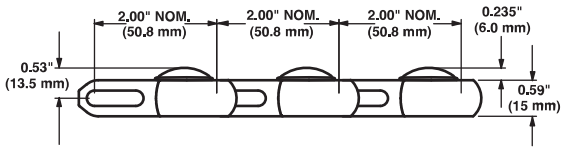

Dane taśmy

Podstawowy materiał taśmy	Podstawa / Friction Top	Domyślny materiał pinu, średnica 0,24 cala (6,1 mm)	Wytrzymałość taśmy		Wytrzymałość taśmy spiralnej 1,6 TR (2,2, 2,5, 3,2 TR)		Zakres temperatury (przy pracy ciągłej)		Masa taśmy		Twardość taśmy Friction Top	Dopuszczalność przez agencje	
			funt-siła/stopę	N/m	funt-siła	N	°F	°C	funty/stopę kw.	kg/m²		FDA (USA)	EU MC[a]
Acetal	Niebieska/czarna	Acetal	1700	24 800	375 (475)	1670 (2110)	Od 34 do 150	Od 1 do 66	1,44 (1,54)	7,03 (7,52)	55 w skali Shore'a A	b	c
Acetal	Biały/biały	Acetal	1700	24 800	375 (475)	1670 (2110)	Od 35 do 150	Od 2 do 66	1,44 (1,54)	7,03 (7,52)	55 w skali Shore'a A	d	c
Polipropylen	Niebieska/czarna	Acetal	1500	21 900	300 (400)	1330 (1780)	Od 34 do 150	Od 1 do 66	1,01 (1,04)	4,93 (5,08)	55 w skali Shore'a A	d	
Polipropylen	Biały/biały	Acetal	1500	21 900	300 (400)	1330 (1780)	Od 34 do 150	Od 1 do 66	1,01 (1,04)	4,93 (5,08)	55 w skali Shore'a A	d	c

[a] Europejski certyfikat migracji potwierdza dopuszczenie do kontaktu z żywnością według rozporządzenia UE nr 10/2011.
[b] Pełna zgodność
[c] Zgodna z regulacjami UE z ograniczeniem: Nie używać w bezpośrednim kontakcie z tłustą żywnością.
[d] Zgodna z regulacjami FDA z ograniczeniem: Nie używać w bezpośrednim kontakcie z tłustą żywnością.

Dual Turning 2.0

	cale	mm
Podziałka taśmy	2,00	50,8
Szerokość minimalna	18	457,2
Szerokość maksymalna	60	1524
Przyrosty szerokości	1,0	25,4
Wielkość otworów (w przybliżeniu)	0,94 × 0,65	23,8 × 16,5
Obszar otwarcia (przepuszczalność; pełne rozszerzenie)	57%	
Model zawiasów	Otwarty	
Mocowanie pinu; typ pinu	Zasłonięty brzeg, bez łba	

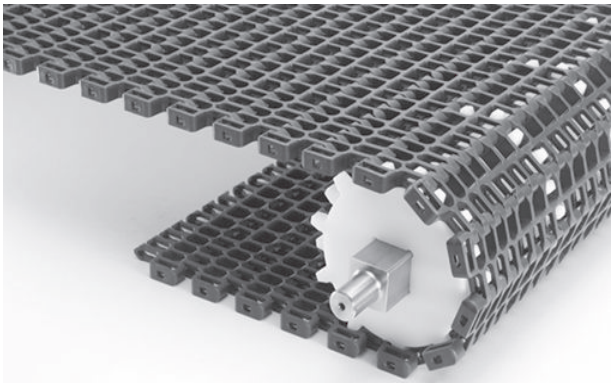

Uwagi na temat produktu

- **Taśma ta ma elementy zaciskające. Aby uzyskać więcej informacji, patrz rozdział *Bezpieczeństwo* w podręczniku firmy Intralox *Instrukcje montażu, konserwacji i rozwiązywania problemów taśm przenośnikowych*.**
- **Przed przystąpieniem do projektowania przenośnika lub zamówieniem sprzętu należy skontaktować się z firmą Intralox, aby ustalić dokładne wymiary taśmy i stan zapasów.**
- **Nie wolno używać w systemach przenośników spiralnych.**
- Zaprojektowano z przeznaczeniem do standardowych układów napędu oraz do systemu i-Drive.
- Piny montuje się, wsuwając od krawędzi taśmy. Nie są do tego potrzebne żadne szczególne narzędzia.
- Każdy materiał taśmy ma domyślny materiał pinu. Dostępne są inne materiały pinu. Firma Intralox może pomóc w określeniu najlepszej kombinacji materiału taśmy i pinu dla danego zastosowania.
- Szczegółowe informacje na temat materiałów znajdują się na początku Linia produktów.
- W sprawie preferowanego kierunku ruchu w zastosowaniach z wykorzystaniem spirali należy skontaktować się z działem obsługi klienta firmy Intralox.
- Współczynnik skrętu wynosi dwukrotność szerokości taśmy (promień mierzony od krawędzi wewnętrznej).
- Aby uzyskać informacje o szerokościach, które nie zostały tu wymienione, należy użyć Programu inżynieryjnego Intralox i Programu i-Drive.

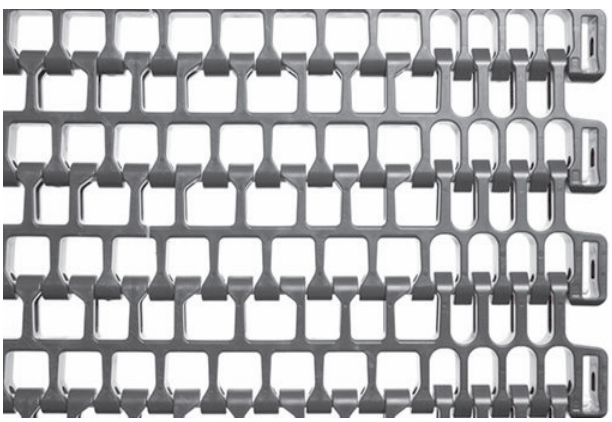

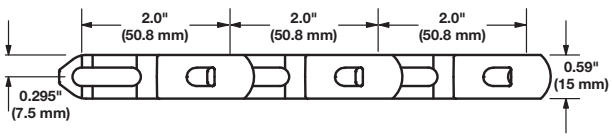

Dane taśmy

Podstawowy materiał taśmy	Domyślny materiał pinu, średnica 0,24 cala (6,1 mm)	Wytrzymałość taśmy prostej		Wytrzymałość taśmy skrętnej	Zakres temperatury (przy pracy ciągłej)		Masa taśmy	
		funt-siła/stopę	N/m		°F	°C	funty/stopę kw.	kg/m²
Acetal	Acetal	1500	21 900	W celu obliczenia wytrzymałości taśmy skrętnej skontaktuj się z działem obsługi klienta firmy Intralox.	Od -50 do 200	Od -46 do 93	1,54	7,52
Polipropylen	Acetal	1500	21 900		Od 34 do 200	Od 1 do 93	1,04	5,08
SELM	Acetal	1500	21 900		Od -50 do 200	Od -46 do 93	1,24	6,05

Rekomendacja dotycząca ilości kół zębatych i profili ślizgowych[a]				
Zakres szerokości taśmy[b]		Minimalna liczba kół zębatych przypadających na wał[c]	Ślizgi	
cale	mm		Transportowa, górna strona przenośnika	Sekcja powrotna przenośnika
24	610	3	3	3
26	660	3	3	3
28	711	5	3	3
30	762	5	3	3
32	813	5	3	3
34	864	5	3	3
36	914	5	3	3
38	965	5	4	4
40	1016	5	4	4
42	1067	5	4	4
44	1118	7	4	4
46	1168	7	4	4
48	1219	7	4	4
50	1270	7	4	4
52	1321	7	4	4
54	1372	7	5	5
56	1422	7	5	5
58	1473	7	5	5
60	1524	9	5	5
W przypadku innych szerokości należy zastosować nieparzystą liczbę kół zębatych w odstępach wynoszących maksymalnie 6 cali (152 mm) od osi			Więcej informacji można uzyskać, kontaktując się z działem obsługi klienta firmy Intralox.	Maksymalny odstęp od osi 12 cali (305 mm)

[a] W przypadku kabestanowego napędu spirali pracującego przy małym naprężeniu taśmy należy skontaktować się z działem obsługi klienta firmy Intralox celem uzyskania rekomendacji na temat zalecanej podpory transportowej. Do podparcia brzegów taśmy należy używać rolek podporowych na wałach napędowych. Więcej informacji można uzyskać, kontaktując się z działem obsługi klienta firmy Intralox.

[b] Jeśli szerokość taśmy przekracza wartość podaną w tabeli, należy wybrać następny większy zakres szerokości zgodnie z wartościami minimalnymi materiału kół zębatych i profilów ślizgowych. Taśmy mogą mieć dowolną szerokość z przyrostem 1,00 cala (25,4 mm), zaczynając od szerokości minimalnej 24 cala (610 mm). Jeśli faktyczna szerokość ma istotne znaczenie, należy skontaktować się z działem obsługi klienta firmy Intralox.

[c] Ta liczba jest minimalna. W przypadku zastosowań wymagających dużych obciążeń konieczne może być zastosowanie dodatkowych kół zębatych. W celu uzyskania informacji o położeniu blokady, patrz Pierścienie ustalające i przesunięcie centralnego koła zębatego.

Współczynnik wytrzymałości

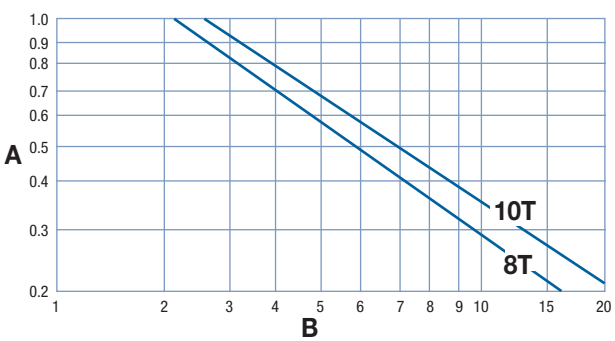

A współczynnik wytrzymałości
B stosunek prędkości do długości (V/L)
T liczba zębów
V prędkość taśmy, stopy/min (m/min)
L odległość między osiami wałów, stopy (m)

W celu uzyskania proporcji prędkości do długości należy podzielić prędkość taśmy przez odległość między osiami wałów. Współczynnik wytrzymałości można odczytać na przecięciu kolumny proporcji prędkości do długości i wiersza odpowiedniego koła. Więcej informacji zawiera Instrukcje doboru taśmy.

Odstęp kół zębatych jako funkcja wykorzystania wytrzymałości taśmy

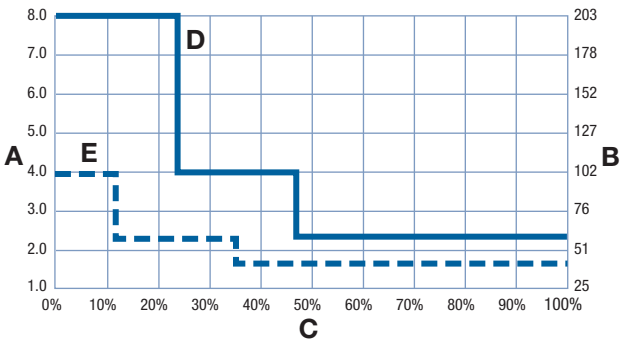

A odstęp kół w calach
B odstęp kół w mm
C dopuszczalne wykorzystanie wytrzymałości taśmy w %
D linia ciągła: koła zębate z otworami kwadratowymi
E linia przerywana: koła zębate łańcuchowe z otworem okrągłym

Koła zębate z zębami naprzemiennymi[b]											
Liczba zębów (obrotowy ruch modułów wokół pinów)	Nom. Średnica podziałki		Nom. średnica zewnętrzna		Nom. szerokość piasty		Dostępne rozmiary otworów				
	cale	mm	cale	mm	cale	mm	Okrągłe (cale)	Kwadratowe (cale)	Okrągłe (mm)	Kwadratowe (mm)	
10 (4,89%)	6,5	165	6,7	170	0,8	20		1-1/2		40	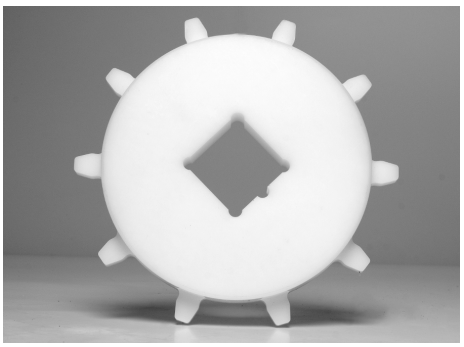

[b] Informacji o preferowanej metodzie blokowania kół oraz ustawieniu koła zębatego udziela dział obsługi klienta firmy Intralox.

Koła zębate obrabiane maszynowo[c]											
Liczba zębów (obrotowy ruch modułów wokół pinów)	Nom. Średnica podziałki		Nom. średnica zewnętrzna		Nom. szerokość piasty		Dostępne rozmiary otworów				
	cale	mm	cale	mm	cale	mm	Okrągłe (cale)	Kwadratowe (cale)	Okrągłe (mm)	Kwadratowe (mm)	
8 (7,61%)	5,2	132	5,4	136	0,8	20	1-1/4, 1-7/16, 1-1/2, 2	1-1/2, 2-1/2		40, 60	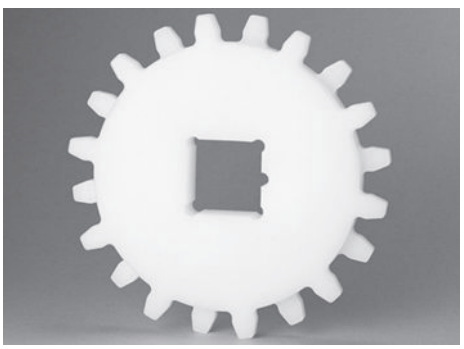
10 (4,89%)	6,5	165	6,7	170	0,8	20	1-1/4, 1-7/16, 1-1/2, 2	1-1/2, 2-1/2		40, 60	

[c] Informacji o preferowanej metodzie blokowania kół oraz ustawieniu koła zębatego udziela dział obsługi klienta firmy Intralox.

Koła zębate EZ Clean™											
Liczba zębów (obrotowy ruch modułów wokół pinów)	Nom. Średnica podziałki		Nom. średnica zewnętrzna		Nom. szerokość piasty		Dostępne rozmiary otworów				
	cale	mm	cale	mm	cale	mm	Okrągłe (cale)	Kwadratowe (cale)	Okrągłe (mm)	Kwadratowe (mm)	
10 (4,89%)	6,5	165	6,7	170	0,8	20,32		2,5			

Koło pomocnicze						
Średnica podziałki		Dostępne rozmiary otworów				
cale	mm	Okrągłe cale	Kwadratowe cale	Okrągłe mm	Kwadratowe mm	
5,2	132	1,25, 1-7/16, 1,5, 2	1,5, 2,5		40, 60	
6,5	165	1,25, 1-7/16, 1,5, 2	1,5, 2,5		40, 60	

Uniwersalne ograniczenia boczne			
Dostępna wysokość		Dostępne materiały	
cale	mm		
0,50	12,7	Acetal, SELM	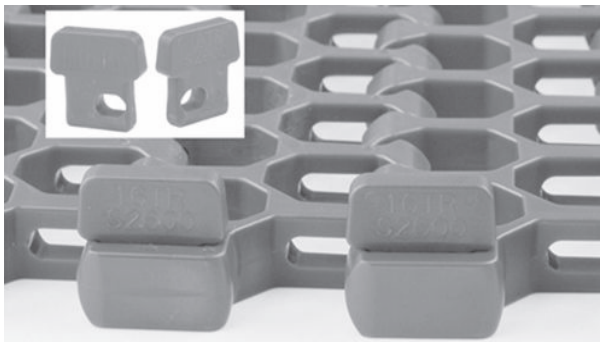
1,00	25,4		
2,00[a]	50,8[a]		

- Maksymalna nośność produktu. Ograniczenia boczne pasują do samego brzegu taśmy, bez wcięć.
- Montaż nie wymaga „nacięć palcowych” na modułach, więc wytrzymałość belki centralnej modułu taśmy pozostaje nienaruszona.
- Zgodne współczynniki skrętu: 1,6, 2,2, 2,5 i 3,2.

[a] Dostępne tylko w 1,6 TR

Ograniczenia boczne zachodzące na zakładkę			
Dostępna wysokość		Dostępne materiały	
cale	mm		
0,50	12,7	Acetal, SELM	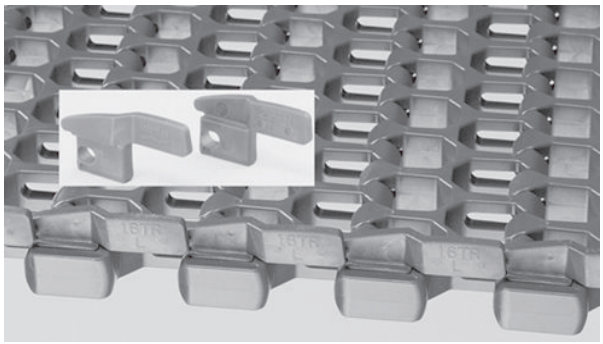
1,00	25,4		

- Maksymalna nośność produktu. Ograniczenia boczne pasują do samego brzegu taśmy, bez wcięć.
- Montaż nie wymaga „nacięć palcowych” na modułach, więc wytrzymałość belki centralnej modułu taśmy pozostaje nienaruszona.
- Sprawia, że zewnętrzny brzeg taśmy jest bardziej odporny na zaczepianie.
- Zapobiegają wypadaniu małych produktów przez szczeliny w taśmie.
- Współczynniki skrętu dla acetalowych ograniczeń bocznych zachodzących wielkości 0,50 cala (12,7 mm) wynoszą 1,6, 2,2, 2,5 i 3,2.
- Jedyny współczynnik skrętu dla ograniczeń bocznych zachodzących wielkości 1,00 cala (25,4 mm) wynosi 1,6.

Rozdzielacze toru			
Dostępna wysokość		Dostępne materiały	
cale	mm		
0,75	19,0	Acetal, polipropylen	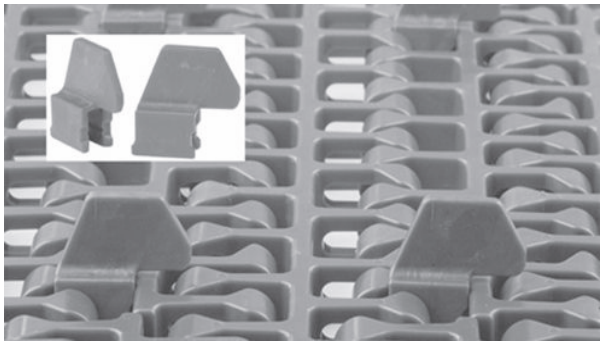

- Montaż nie wymaga „nacięć palcowych” na modułach, więc wytrzymałość belki centralnej modułu taśmy pozostaje nienaruszona.
- W przypadku modułów o promieniu skrętu 1,6 rozdzielacze toru można umieścić w miejscach wcięć wynoszących 1,5 cala(38,1 mm), 2,5 cala (63,5 mm), 3,5 cala (88,9 mm), 4,5 cala (114 mm), 11,5 cala (292 mm) i większych, w przyrostach co 1,00 cal (25,4 mm).
- W przypadku modułów o promieniu skrętu 2,2 rozdzielacze toru można umieścić w miejscach wcięć wynoszących 4,5 cala (114 mm) i większych, w przyrostach co 1,00 cala (25,4 mm).

WYMIARY RAMY PRZENOŚNIKA

Wszystkie przenośniki przeznaczone do stosowania z taśmami Intralox mają określone wymagania wymiarowe. Wymiary te podano w poniższej tabeli. Pełne opisy tych wymiarów znajdują się w części Wymiary ramy w rozdziale Wytyczne projektowe.

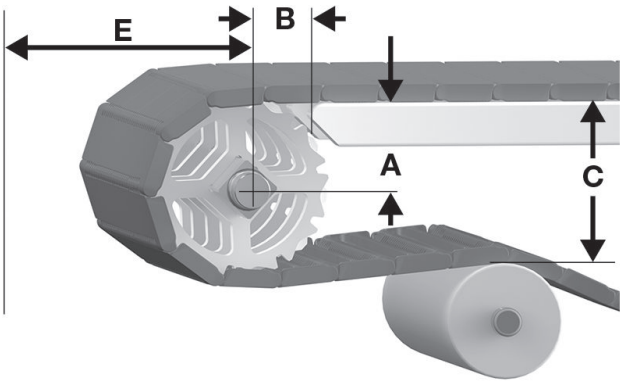

A odległość pionowa pomiędzy osią wału a górną częścią transportowej strony przenośnika, ± 0,03 cala (1 mm)
B odległość pozioma pomiędzy osią wału a początkiem transportowej strony przenośnika, ± 0,125 cala (3 mm)
C odległość pionowa pomiędzy górną częścią transportowej strony przenośnika a górną częścią elementów podtrzymujących na odcinku powrotnym
E minimalna odległość pozioma pomiędzy osią wału i innymi elementami

Rysunek 87: Wymiary A, B, C i E napędu

S2600 Wymiary ramy przenośnika												
Opis koła zębatego					A		B		C		E	
Średnica podziałki		Nom. śr. zewnętrzna		Liczba zębów	Zakres (od dołu do góry)[a]							
cale	mm	cale	mm		cale	mm	cale	mm	cale	mm	cale	mm
Spirala 1.0, 1.1, 1.6, 2.0, 2.2, 2.5, 3.2												
5,2	132	5,4	137	8	2,12-2,32	54-59	2,25	57	5,23	133	2,97	75
6,5	165	6,7	170	10	2,78-2,94	71–75	2,54	65	6,47	164	3,59	91
Spiral Rounded Friction Top												
5,2	132	5,4	137	8	2,12-2,32	54-59	2,25	57	5,46	139	3,21	82
6,5	165	6,7	170	10	2,78-2,94	71–75	2,54	65	6,71	170	3,83	97

[a] W zastosowaniach ogólnych i zastosowaniach, w których nie jest istotny transport końcowy produktu wrażliwego na przechył, należy użyć najmniejszej wartości wymiaru.

ODSTĘP PŁYTKI STATYCZNEJ

Większość przenośników wymaga przerwy w każdym punkcie transferowym, aby uwzględnić efekt wielokąta przy zazębianiu i obrocie kół zębatych. Wymiary minimalne szczeliny podano w poniższej tabeli. Więcej informacji można znaleźć w Odstęp płytki statycznej w rozdziale Wytyczne projektowe.

S2600 odstęp płytki statycznej				
Opis koła zębatego			Minimalny odstęp	
Średnica podziałki		Liczba zębów	cale	mm
cale	mm			
5,2	132	8	0,200	5,1
6,5	165	10	0,158	4,0

ŚLIZGI PODTRZYMUJĄCE

Zaleca się stosowanie ślizgów podtrzymujących/dociskowych wzdłuż obu krawędzi taśmy na całej stronie transportowej, z wyjątkiem zastosowań mocno obciążonych lub pracujących z dużymi prędkościami.

- Aby uzyskać informacje na temat ślizgów podtrzymujących, patrz Ślizgi zwyczajne.
- Informacje na temat konstrukcji przenośnika w zakresie ślizgów dociskowych znajdują się w Ślizgi podtrzymujące w rozdziale Wytyczne projektowe.

INSTRUKCJE DOBORU TAŚMY

UWAGA: W celu uzyskania pomocy w doborze taśmy skrętnej i kabestanowego napędu spirali pracującego przy małym naprężeniu taśmy należy skontaktować się z działem obsługi klienta firmy Intralox. W celu zapewnienia odpowiedniej wytrzymałości taśmy dla danego zastosowania skrętnego należy uruchomić program inżynieryjny. Patrz Analiza programu inżynieryjnego dla spirali i promienia, aby uzyskać więcej informacji.

PODSUMOWANIE PRZEWODNIKA PROJEKTOWANIA

Informacje na temat typowych konfiguracji układu można znaleźć w Przenośniki skrętne w rozdziale Wytyczne projektowe.

- Minimalny promień skrętu dla taśmy S2600 to promień skrętu pomnożony przez szerokości taśmy mierzoną od wewnętrznego brzegu.
- Minimalna długość sekcji prostej wymagana pomiędzy zakrętami o przeciwnych kierunkach wynosi 2,0 szerokości taśmy. Skrócenie sekcji prostych spowoduje mocne ścieranie prowadnic bocznych i duże naprężenia ciągnące taśmy.
- W przypadku skrętów o tym samym kierunku nie ma minimalnej długości sekcji prostej wymaganej pomiędzy skrętami.
- Minimalna długość końcowego ruchu prostego (prowadzącego do wału napędowego) powinna wynosić co najmniej 5 stóp (1,5 m). Jeżeli 5 stóp (1,5 m) nie jest możliwe do uzyskania, mniejsza długość (do 1,5 szerokości taśmy) wymaga użycia napinacza grawitacyjnego, aby uniknąć zużycia koła zębatego i problemów z prowadzeniem taśmy. Patrz Naprężacze.
- Minimalna długość pierwszej sekcji prostej (bezpośrednio za wałkiem swobodnym) jest równa 1,5 szerokości taśmy. Jeśli wymagane są krótsze długości (do 1,0 x szerokość taśmy), w miejscu kół zębatych można wykorzystać rolkę bierną.

Spirala 1.6

	cale	mm
Podziałka taśmy	2,00	50,8
Szerokość minimalna	24	610
Szerokość maksymalna	60	1524
Przyrosty szerokości	0,50	12,7
Wielkość otworów (w przybliżeniu)	0,38 × 0,64	9,52 × 16,5
Obszar otwarcia (przepuszczalność; pełne rozszerzenie)	45%	
Minimalny obszar otwarcia (współczynnik skrętu 1,6)	27%	
Model zawiasów	Otwarty	
Mocowanie pinu; typ pinu	Zasłonięty brzeg, bez łba	

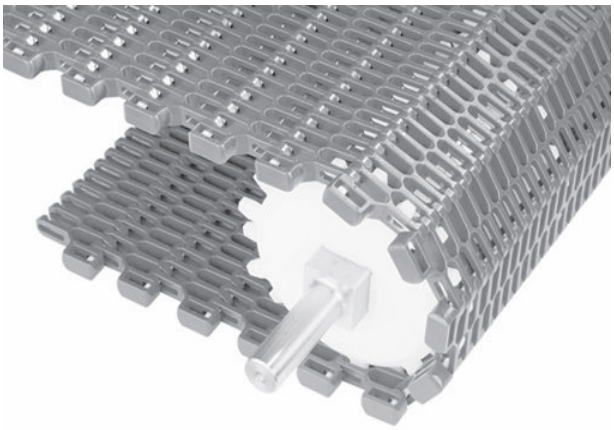

Uwagi na temat produktu

- **Taśma ta ma elementy zaciskające. Aby uzyskać więcej informacji, patrz rozdział *Bezpieczeństwo* w podręczniku firmy Intralox *Instrukcje montażu, konserwacji i rozwiązywania problemów taśm przenośnikowych*.**
- **Przed przystąpieniem do projektowania przenośnika lub zamówieniem sprzętu należy skontaktować się z firmą Intralox, aby ustalić dokładne wymiary taśmy i stan zapasów.**
- Lekka, stosunkowo mocna taśma o gładkiej powierzchni siatkowej.
- Prostopadłe otwory przelotowe ułatwiają czyszczenie.
- Każdy materiał taśmy ma domyślny materiał pinu. Dostępne są inne materiały pinu. Firma Intralox może pomóc w określeniu najlepszej kombinacji materiału taśmy i pinu dla danego zastosowania.
- Szczegółowe informacje na temat materiałów znajdują się na początku Linia produktów.
- W przypadku szerokości taśmy poniżej 24 cali (610 mm) należy skontaktować się z działem obsługi klienta firmy Intralox
- W sprawie preferowanego kierunku ruchu w zastosowaniach z wykorzystaniem spirali należy skontaktować się z działem obsługi klienta firmy Intralox.
- Przeznaczone dla aplikacji z wykorzystaniem kabestanowego napędu spirali pracującego przy małym naprężeniu taśmy, w których minimalny promień skrętu jest równy 1,6 szerokości taśmy (mierząc od brzegu wewnętrznego).

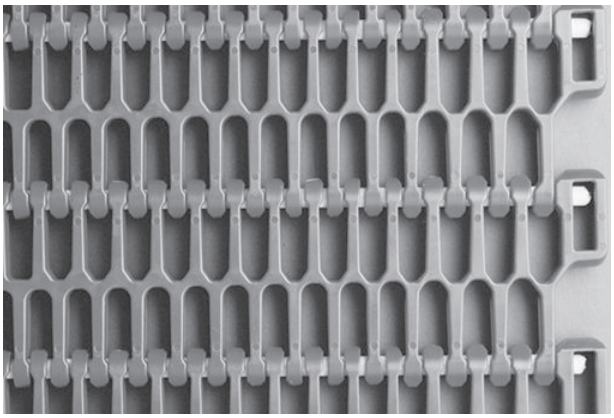

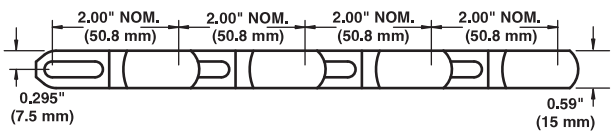

Dane taśmy

Materiał taśmy	Domyślny materiał pinu, średnica 0,24 cala (6,1 mm)	Wytrzymałość taśmy prostej		Wytrzymałość taśmy spiralnej[a]		Zakres temperatury (przy pracy ciągłej)		Masa taśmy	
		funt-siła/ stopę	N/m	funt-siła	N	°F	°C	funty/ stopę kw.	kg/m²
Acetal	Acetal	2,000	29 200	375	1670	Od -50 do 200	Od -46 do 93	1,74	8,50
SELM	Acetal	1 060	15 500	300	1 330	Od -50 do 200	Od -46 do 93	1,36	6,64

[a] Publikowane wartości wytrzymałości taśmy spiralnej oraz metody jej obliczania różnią się w zależności od producenta taśm spiralnych. Celem dokładnego porównania wytrzymałości taśm spiralnych prosimy o konsultację z inżynierem ds. spirali Intralox.

Spirala 2.2

	cale	mm
Podziałka taśmy	2,00	50,8
Szerokość minimalna	24	610
Szerokość maksymalna	60	1524
Przyrosty szerokości	0,50	12,7
Wielkość otworów (w przybliżeniu)	0,38 × 0,64	9,52 × 16,5
Obszar otwarcia (przepuszczalność; pełne rozszerzenie)	48%	
Minimalny obszar otwarcia (współczynnik skrętu 2,2)	23%	
Model zawiasów	Otwarty	
Mocowanie pinu; typ pinu	Zasłonięty brzeg, bez łba	

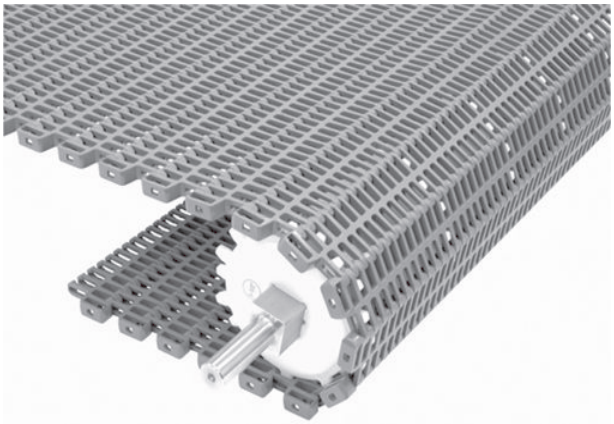

Uwagi na temat produktu

- **Taśma ta ma elementy zaciskające. Aby uzyskać więcej informacji, patrz rozdział *Bezpieczeństwo* w podręczniku firmy Intralox *Instrukcje montażu, konserwacji i rozwiązywania problemów taśm przenośnikowych*.**
- **Przed przystąpieniem do projektowania przenośnika lub zamówieniem sprzętu należy skontaktować się z firmą Intralox, aby ustalić dokładne wymiary taśmy i stan zapasów.**
- Lekka, stosunkowo mocna taśma o gładkiej powierzchni siatkowej.
- Prostopadłe otwory przelotowe ułatwiają czyszczenie.
- Każdy materiał taśmy ma domyślny materiał pinu. Dostępne są inne materiały pinu. Firma Intralox może pomóc w określeniu najlepszej kombinacji materiału taśmy i pinu dla danego zastosowania.
- Szczegółowe informacje na temat materiałów znajdują się na początku Linia produktów.
- W sprawie preferowanego kierunku ruchu w zastosowaniach z wykorzystaniem spirali należy skontaktować się z działem obsługi klienta firmy Intralox.
- W przypadku szerokości taśmy poniżej 24 cali (610 mm) należy skontaktować się z działem obsługi klienta firmy Intralox
- Przeznaczone dla aplikacji z wykorzystaniem kabestanowego napędu spirali pracującego przy małym naprężeniu taśmy, w których minimalny promień skrętu jest równy 2,2 szerokości taśmy (mierząc od brzegu wewnętrznego).

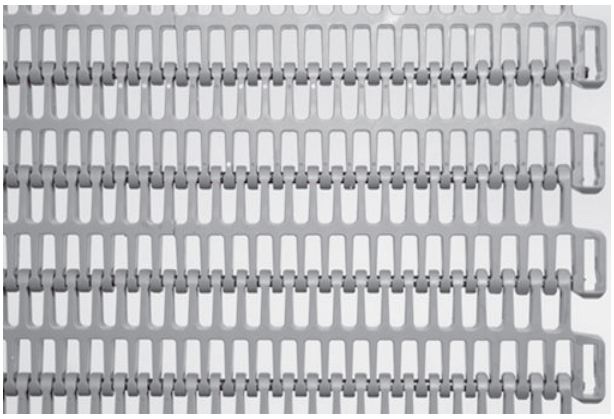

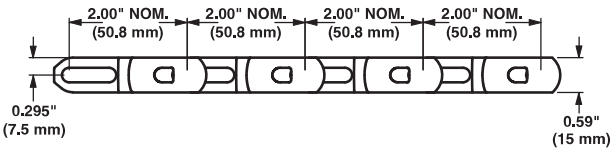

Dane taśmy

Materiał taśmy	Domyślny materiał pinu, średnica 0,24 cala (6,1 mm)	Wytrzymałość taśmy prostej		Wytrzymałość taśmy spiralnej[a]		Zakres temperatury (przy pracy ciągłej)		Masa taśmy	
		funt-siła/ stopę	N/m	funt-siła	N	°F	°C	funty/ stopę kw.	kg/m²
Acetal	Acetal	1700	24 800	375	1670	Od -50 do 200	Od -46 do 93	1,85	9,03
Polipropylen	Acetal	1500	21 900	300	1 330	Od 34 do 200	Od 1 do 93	1,26	6,15
SELM	Acetal	1 060	15 500	300	1 330	Od -50 do 200	Od -46 do 93	1,44	7,03

[a] Publikowane wartości wytrzymałości taśmy spiralnej oraz metody jej obliczania różnią się w zależności od producenta taśm spiralnych. Celem dokładnego porównania wytrzymałości taśm spiralnych prosimy o konsultację z inżynierem ds. spirali Intralox.

Spirala 2.7

	cale	mm
Podziałka taśmy	2,00	50,8
Szerokość minimalna	24	610
Szerokość maksymalna	60	1524
Przyrosty szerokości	0,50	12,7
Wielkość otworów (w przybliżeniu)	0,38 × 0,64	9,5 × 16,5
Obszar otwarcia (przepuszczalność; pełne rozszerzenie)	48%	
Minimalny obszar otwarcia (współczynnik skrętu 2,7)	23%	
Model zawiasów	Otwarty	
Mocowanie pinu; typ pinu	Zasłonięty brzeg, bez łba	

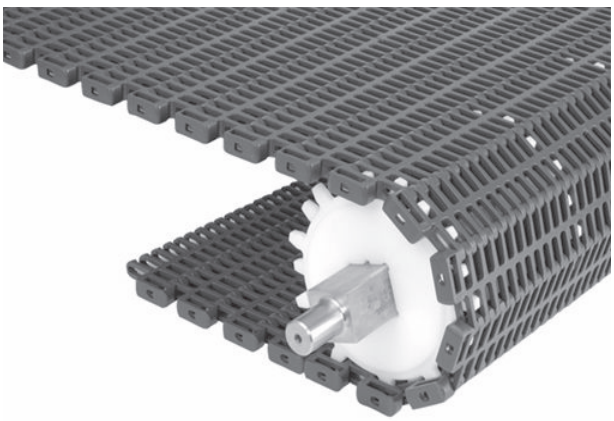

Uwagi na temat produktu

- **Taśma ta ma elementy zaciskające. Aby uzyskać więcej informacji, patrz rozdział *Bezpieczeństwo* w podręczniku firmy Intralox *Instrukcje montażu, konserwacji i rozwiązywania problemów taśm przenośnikowych*.**
- **Przed przystąpieniem do projektowania przenośnika lub zamówieniem sprzętu należy skontaktować się z firmą Intralox, aby ustalić dokładne wymiary taśmy i stan zapasów.**
- Lekka, stosunkowo mocna taśma o gładkiej powierzchni siatkowej.
- Prostopadłe otwory przelotowe ułatwiają czyszczenie.
- Każdy materiał taśmy ma domyślny materiał pinu. Dostępne są inne materiały pinu. Firma Intralox może pomóc w określeniu najlepszej kombinacji materiału taśmy i pinu dla danego zastosowania.
- Szczegółowe informacje na temat materiałów znajdują się na początku Linia produktów.
- W przypadku szerokości taśmy poniżej 24 cali (610 mm) należy skontaktować się z działem obsługi klienta firmy Intralox
- W sprawie preferowanego kierunku ruchu w zastosowaniach z wykorzystaniem spirali należy skontaktować się z działem obsługi klienta firmy Intralox.
- Przeznaczone dla aplikacji z wykorzystaniem kabestanowego napędu spirali pracującego przy małym naprężeniu taśmy, w których minimalny promień skrętu jest równy 2,7 szerokości taśmy (mierząc od brzegu wewnętrznego).

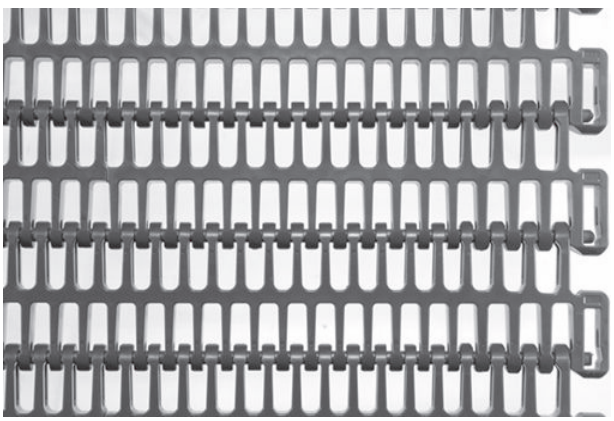

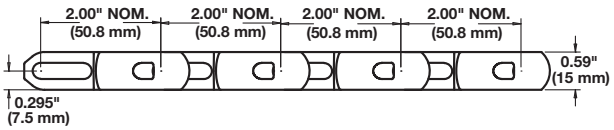

Dane taśmy

Materiał taśmy	Domyślny materiał pinu, średnica 0,24 cala (6,1 mm)	Wytrzymałość taśmy prostej		Wytrzymałość taśmy spiralnej[a]		Zakres temperatury (przy pracy ciągłej)		Masa taśmy	
		funt-siła/ stopę	N/m	funt-siła	N	°F	°C	funty/ stopę kw.	kg/m²
Acetal	Acetal	1700	24 800	375	1670	Od -50 do 200	Od -46 do 93	1,86	9,08
Polipropylen	Acetal	1500	21 900	300	1 330	Od 34 do 200	Od 1 do 93	1,26	6,15
SELM	Acetal	1 060	15 500	300	1 330	Od -50 do 200	Od -46 do 93	1,44	7,03

[a] Publikowane wartości wytrzymałości taśmy spiralnej oraz metody jej obliczania różnią się w zależności od producenta taśm spiralnych. Celem dokładnego porównania wytrzymałości taśm spiralnych prosimy o konsultację z inżynierem ds. spirali Intralox.

Dual Turning 2.0

	cale	mm
Podziałka taśmy	2,00	50,8
Szerokość minimalna (Patrz *Uwagi na temat produktu*.)	12	304,8
Szerokość maksymalna	60	1524
Przyrosty szerokości	0,50	12,7
Wielkość otworów (w przybliżeniu)	0,38 × 0,64	9,5 × 16,5
Obszar otwarcia (całkowicie wysunięty, patrz *Uwagi dotyczące produktu*)	44%	
Minimalny obszar otwarcia (współczynnik skrętu 2,0)	23%	
Model zawiasów	Otwarty	

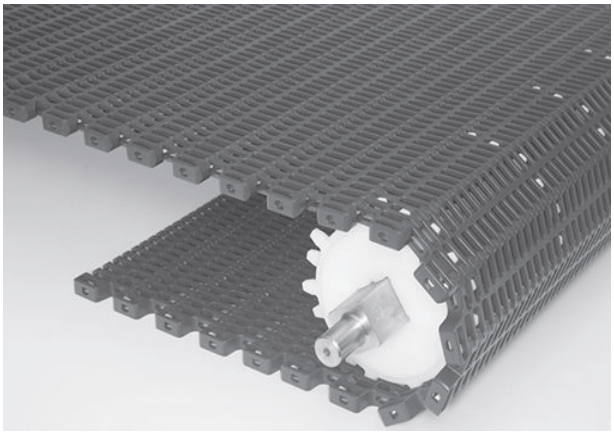

Uwagi na temat produktu

- **Taśma ta ma elementy zaciskające. Aby uzyskać więcej informacji, patrz rozdział *Bezpieczeństwo* w podręczniku firmy Intralox *Instrukcje montażu, konserwacji i rozwiązywania problemów taśm przenośnikowych*.**
- **Przed przystąpieniem do projektowania przenośnika lub zamówieniem sprzętu należy skontaktować się z firmą Intralox, aby ustalić dokładne wymiary taśmy i stan zapasów.**
- **Nie wolno używać w systemach przenośników spiralnych.**
- Wyliczenia obszaru otwarcia S2700 Dual Turning 2.0 dotyczą wyłącznie tego typu taśmy i nie da się ich bezpośrednio porównać z innymi S2700.
- Piny są wkładane od brzegu taśmy. Nie są do tego potrzebne żadne szczególne narzędzia.
- Każdy materiał taśmy ma domyślny materiał pinu. Dostępne są inne materiały pinu. Firma Intralox może pomóc w określeniu najlepszej kombinacji materiału taśmy i pinu dla danego zastosowania.
- Szczegółowe informacje na temat materiałów znajdują się na początku Linia produktów.
- Zaprojektowano z przeznaczeniem do standardowych układów napędu oraz do systemu i-Drive.
- Promienie skrętu wynoszą dwukrotność szerokości taśmy (mierzoną od krawędzi wewnętrznej).
- W przypadku szerokości taśmy poniżej 12 cali (305 mm) należy skontaktować się z działem obsługi klienta firmy Intralox
- Aby uzyskać informacje o szerokościach, które nie zostały tu wymienione, należy użyć *Programu inżynieryjnego Intralox* i *Programu I-Drive*.
- W sprawie preferowanego kierunku ruchu w zastosowaniach z wykorzystaniem spirali należy skontaktować się z działem obsługi klienta firmy Intralox.

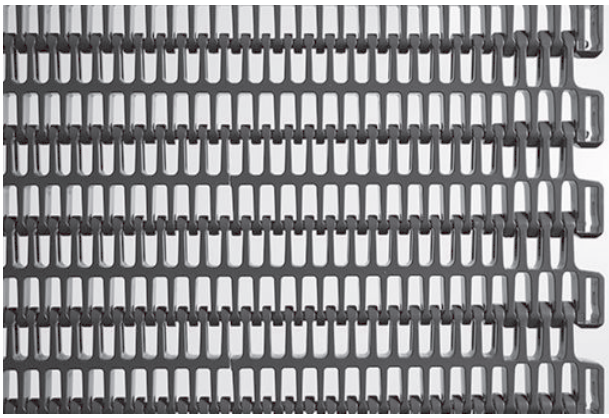

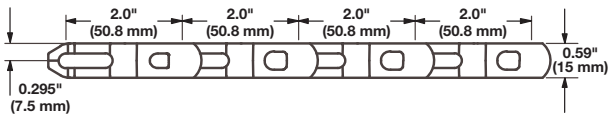

Dane taśmy

Materiał taśmy	Domyślny materiał pinu, średnica 0,24 cala (6,1 mm)	Wytrzymałość taśmy prostej: funt-siła/stopę	Wytrzymałość taśmy prostej: N/m	Wytrzymałość taśmy skrętnej	Zakres temperatury (ciągłej)[a]: °F	Zakres temperatury (ciągłej)[a]: °C	Masa taśmy: funty/stopę kw.	Masa taśmy: kg/m²
Acetal	Acetal	1700	24 800	W celu obliczenia wytrzymałości taśmy skrętnej skontaktuj się z działem obsługi klienta firmy Intralox.	Od -50 do 200	Od -46 do 93	1,84	8,98
Acetal	Nylon	1700	24 800		Od -50 do 200	Od -46 do 93	1,81	8,84
SELM	Acetal	1 060	15 500		Od -50 do 200	Od -46 do 93	1,42	6,93
SELM	Nylon	1 060	15 500		Od -50 do 212	Od -46 do 100	1,40	6,84

[a] Taśma będzie sprawna mechanicznie do temperatury 240°F (116°C). Taśmy używane w temperaturze od 212 do 240°F (od 100 do 116°C) nie będą spełniać wymogów norm FDA.

Taśma Side Drive

	cale	mm
Długość modułu	2,0	50,8
Podziałka zęba napędowego	1,0	25,4
Szerokość minimalna	10	254,0
Szerokość maksymalna	42	1066,8
Przyrosty szerokości	0,50	12,7
Wielkość otworów (w przybliżeniu)	0,38 × 0,64	9,5 × 16,5
Obszar otworów	44%	
Model zawiasów	Otwarty	

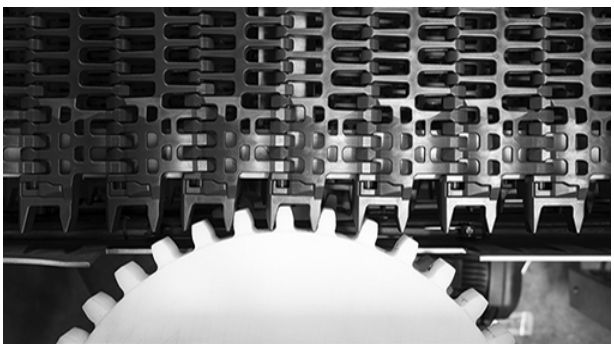

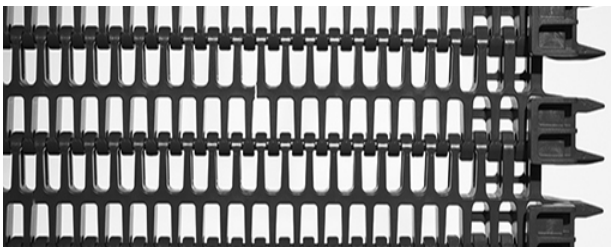

Uwagi na temat produktu

- **Taśma ta ma elementy zaciskające. Aby uzyskać więcej informacji, patrz rozdział *Bezpieczeństwo* w podręczniku firmy Intralox *Instrukcje montażu, konserwacji i rozwiązywania problemów taśm przenośnikowych*.**
- **Przed przystąpieniem do projektowania przenośnika lub zamówieniem sprzętu należy skontaktować się z firmą Intralox, aby ustalić dokładne wymiary taśmy i stan zapasów.**
- **Nie wolno używać w systemach przenośników spiralnych z bębnem, który napędza taśmę.**
- Zęby wzdłuż brzegu taśmy napędzają taśmę, umożliwiając w ten sposób realizację nietypowych konfiguracji oraz długich przenośników bez punktów transferowych.
- Każdy materiał taśmy ma domyślny materiał pinu. Dostępne są inne materiały pinu. Firma Intralox może pomóc w określeniu najlepszej kombinacji materiału taśmy i pinu dla danego zastosowania.
- Szczegółowe informacje na temat materiałów znajdują się na początku Linia produktów.
- Moduł S2700 Spiral 1.6 może być wykorzystywany na wewnętrznym brzegu, aby uzyskać mniejszy współczynnik skrętu, jednak wyłącznie w zastosowaniach z jednokierunkowym skrętem.
- Program Intralox Side Drive pomoże przewidzieć wymogi dotyczące wytrzymałości taśmy w większości zastosowań z napędem bocznym, tak aby taśma miała wytrzymałość odpowiednią dla danego zastosowania. Więcej informacji można uzyskać, kontaktując się z działem obsługi klienta firmy Intralox.
- W sprawie preferowanego kierunku ruchu w zastosowaniach z wykorzystaniem spirali należy skontaktować się z działem obsługi klienta firmy Intralox.
- Wymiar Z to odległość między brzegiem taśmy (bez uwzględnienia zębów napędowych) a średnicą zewnętrzną koła zębatego. Należy zachować ten wymiar, aby zapewnić właściwe zazębienie taśmy i koła zębatego.
- Rozdzielacze toru z serii S2700 mogą być wykorzystywane z tą taśmą, jednak nie mogą być wykorzystywane ograniczniki boczne.
- Przeznaczone dla zastosowań z napędem bocznym, w których minimalny promień zakrętu jest równy 2 szerokości taśmy (mierząc od brzegu wewnętrznego do zewnętrznego, bez uwzględniania zębów napędowych).

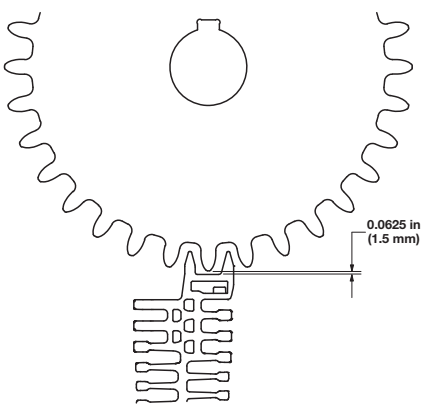

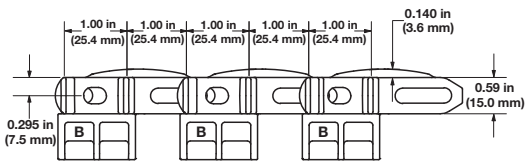

Dane taśmy

Materiał taśmy	Domyślny materiał pinu, średnica 0,24 cala (6,1 mm)	Wytrzymałość taśmy prostej		Wytrzymałość taśmy zakrzywionej[a]		Zakres temperatury (przy pracy ciągłej)		Masa taśmy		Dopuszczalność przez agencje	
		funt-siła/stopę	N/m	funt-siła	N	°F	°C	funty/stopę kw.	kg/m²	FDA (USA)	EU MC[b]
Acetal	Acetal	175	2 550	150	667	Od 40 do 200	Od 4 do 93	2,17	10,6	[c]	[c]

[a] Publikowane wartości wytrzymałości taśmy skrętnej oraz metody jej obliczania różnią się w zależności od producenta taśm. W celu dokładnego porównania wytrzymałości taśm skrętnych należy skontaktować się z działem obsługi klienta.

[b] Europejski certyfikat migracji umożliwiający dopuszczenie do kontaktu z żywnością zgodnie z dyrektywą UE 2002/72/WE wraz ze wszystkimi dotychczasowymi poprawkami.

[c] Pełna zgodność.

Taśma Side Drive V2

	cale	mm
Długość modułu	2,0	50,8
Podziałka taśmy	1,0	25,4
Szerokość minimalna	10	254,0
Szerokość maksymalna	42	1067
Przyrosty szerokości	0,50	12,7
Wielkość otworów (w przybliżeniu)	0,38 × 0,64	9,5 × 16,5
Obszar otworów	44%	
Model zawiasów	Otwarty	

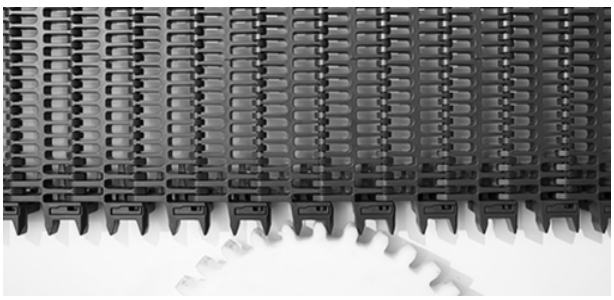

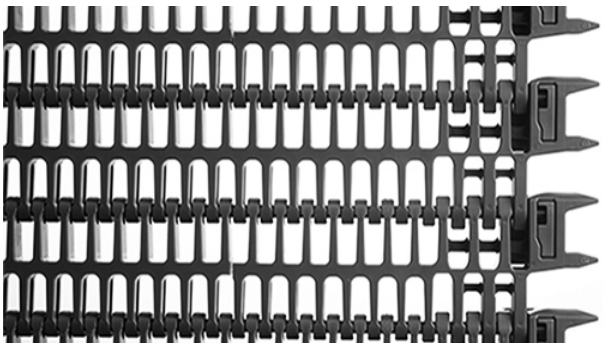

Uwagi na temat produktu

- **Taśma ta ma elementy zaciskające. Aby uzyskać więcej informacji, patrz rozdział *Bezpieczeństwo* w podręczniku firmy Intralox *Instrukcje montażu, konserwacji i rozwiązywania problemów taśm przenośnikowych*.**
- **Przed przystąpieniem do projektowania przenośnika lub zamówieniem sprzętu należy skontaktować się z firmą Intralox, aby ustalić dokładne wymiary taśmy i stan zapasów.**
- **Nie wolno używać w systemach przenośników spiralnych z bębnem, który napędza taśmę.**
- Płaska powierzchnia taśmy zapewnia łatwiejsze przenoszenie produktu ponad zakończeniem taśmy.
- Zęby wzdłuż brzegu taśmy napędzają taśmę, umożliwiając w ten sposób realizację nietypowych konfiguracji oraz długich przenośników bez punktów transferowych.
- Położenie wypustek dociskowo-przytrzymujących umożliwia pełne wykorzystanie całej szerokości taśmy.
- Każdy materiał taśmy ma domyślny materiał pinu. Dostępne są inne materiały pinu. Firma Intralox może pomóc w określeniu najlepszej kombinacji materiału taśmy i pinu dla danego zastosowania.
- Szczegółowe informacje na temat materiałów znajdują się na początku Linia produktów.
- Przeznaczone dla zastosowań z napędem bocznym, w których minimalny promień zakrętu jest równy 2 szerokości taśmy (mierząc od brzegu wewnętrznego do zewnętrznego, bez uwzględniania zębów napędowych).
- Program Intralox Side Drive pomoże przewidzieć wymogi dotyczące wytrzymałości taśmy w większości zastosowań z napędem bocznym, tak aby taśma miała wytrzymałość odpowiednią dla danego zastosowania. Więcej informacji można uzyskać, kontaktując się z działem obsługi klienta firmy Intralox.
- W sprawie preferowanego kierunku ruchu w zastosowaniach z wykorzystaniem spirali należy skontaktować się z działem obsługi klienta firmy Intralox.
- Bardzo ważna jest odległość między brzegiem taśmy (bez zębów napędowych) a zewnętrzną średnicą koła zębatego. Zachowaj ten wymiar, aby zapewnić prawidłowe zazębienie z kołem zębatym.
- W zastosowaniach z jednokierunkowym skrętem można wykorzystywać moduł S2700 Spiral 1.6 na wewnętrznej krawędzi, aby uzyskać mniejszy współczynnik skrętu.
- Rozdzielacze toru z serii S2700 mogą być wykorzystywane z tą taśmą, jednak nie mogą być wykorzystywane ograniczniki boczne.

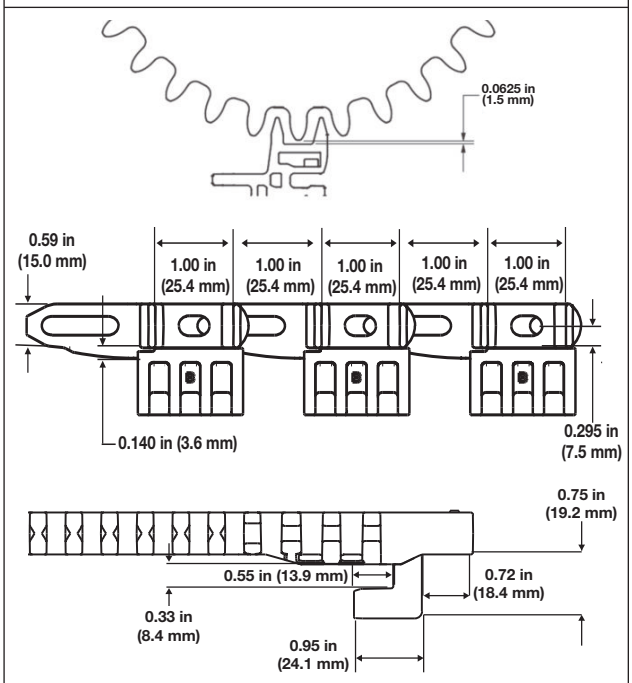

Dane taśmy

Materiał taśmy	Domyślny materiał pinu, średnica 0,24 cala (6,1 mm)	Wytrzymałość taśmy		Wytrzymałość taśmy skrętnej		Zakres temperatury (przy pracy ciągłej)		Masa taśmy	
		funt-siła/stopę	N/m	funt-siła	N	°F	°C	funty/stopę kw.	kg/m²
Acetal	Acetal	175	2 550	150	667	Od 40 do 200	Od 4 do 93	2,17	10,59

Spiral Rounded Friction Top

	cale	mm
Długość modułu	2	50,8
Szerokość minimalna	W zależności od taśmy bazowej	
Szerokość maksymalna		
Przyrosty szerokości	0,50	12,7
Model zawiasów	Otwarty	

Uwagi na temat produktu

- **Taśma ta ma elementy zaciskające. Aby uzyskać więcej informacji, patrz rozdział *Bezpieczeństwo* w podręczniku firmy Intralox *Instrukcje montażu, konserwacji i rozwiązywania problemów taśm przenośnikowych*.**
- **Przed przystąpieniem do projektowania przenośnika lub zamówieniem sprzętu należy skontaktować się z firmą Intralox, aby ustalić dokładne wymiary taśmy i stan zapasów.**
- Dostępna wyłącznie w wersji z niebieskiego polipropylenu (PP) i niebieskiego acetalu z miniżebrami Mini Rib z niebieskiej gumy, niebieskiego polipropylenu lub niebieskiego acetalu.
- Każdy materiał taśmy ma domyślny materiał pinu. Dostępne są inne materiały pinu. Firma Intralox może pomóc w określeniu najlepszej kombinacji materiału taśmy i pinu dla danego zastosowania.
- Szczegółowe informacje na temat materiałów znajdują się na początku Linia produktów.
- Zgodna z taśmami S2700 Side Drive, S2700 Dual Turning 2.0 i S2700 Spiral 1.6, 2.2 i 2.7.
- Aby uzyskać informacje na temat minimalnych wymagań w zakresie wcięcia, należy się skontaktować z działem obsługi klienta firmy Intralox.

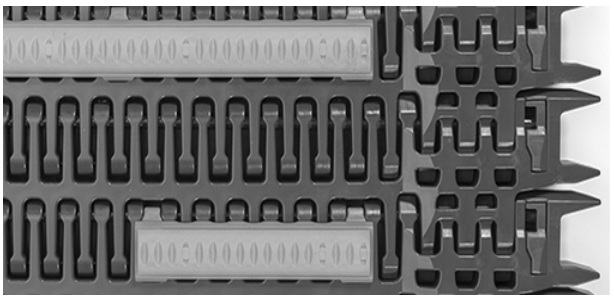

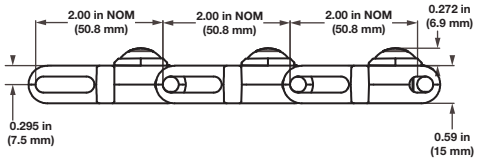

Rysunek 88: Moduł z wkładką Friction Top

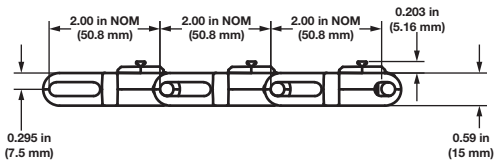

Rysunek 89: Moduł z wkładką Mini Rib

Dane taśmy

Podstawowy materiał taśmy	Materiał elementów dodatkowych	Domyślny materiał pinu, średnica 0,24 cala (6,1 mm)	Wytrzymałość taśmy[a]		Wytrzymałość taśmy spiralnej a		Zakres temperatury (przy pracy ciągłej)		Masa taśmy [a]		Twardość taśmy Friction Top	Dopuszczalność przez agencje	
			funt-siła/ stopę	N/m	funt-siła	N	°F	°C	funty/ stopę kw.	kg/m²		FDA (USA)	EU MC[b]
Acetal	Wkładka Friction Top: niebieska baza z PP z gumową powłoką	Acetal	175	2 550	150	667	Od -50 do 200	Od -46 do 93	2,17	10,59	54 w skali Shore'a A	c	d
Acetal	Wkładka Mini Rib: niebieski acetal	Acetal	175	2 550	150	667	Od -50 do 200	Od -46 do 93	2,17	10,59	–	c	d

[a] Podane wartości dotyczą taśm bazowych Side Drive. Wartości dla innych zgodnych taśm bazowych podano na stronie produktu każdej z taśm. Więcej informacji można uzyskać, kontaktując się z działem obsługi klienta firmy Intralox.

[b] Europejski certyfikat migracji potwierdza dopuszczenie do kontaktu z żywnością według rozporządzenia UE nr 10/2011.

[c] Zgodność z regulacjami FDA z ograniczeniem „nie używać w bezpośrednim kontakcie z tłustą żywnością".

[d] Zgodność z regulacjami UE z ograniczeniem „nie używać w bezpośrednim kontakcie z tłustą żywnością".

Rekomendacja dotycząca ilości kół zębatych i profili ślizgowych[a]				
Zakres szerokości taśmy[b]		Minimalna liczba kół zębatych przypadających na wał[c]	Profile ślizgowe[d]	
cale	mm		Transportowa, górna strona przenośnika	Sekcja powrotna przenośnika
24	610	5	2	2
26	660	5	2	2
28	711	5	2	2
30	762	5	3	2
32	813	5	3	2
34	864	7	3	2
36	914	7	3	2
38	965	7	3	2
40	1016	7	3	2
42	1067	7	3	2
44	1118	7	3	2
46	1168	9	3	2
48	1219	9	3	2
50	1270	9	3	2
52	1321	9	3	2
54	1372	9	3	2
56	1422	9	4	3
58	1473	11	4	3
60	1524	11	4	3
W przypadku innych szerokości należy zastosować nieparzystą liczbę kół zębatych w odstępach wynoszących maksymalnie 8 cali (203 mm) od osi.			Maksymalny odstęp od osi 25 cali (635 mm)	Maksymalny odstęp od osi 30 cali (762 mm)

[a] W przypadku kabestanowego napędu spirali pracującego przy małym naprężeniu taśmy należy skontaktować się z działem obsługi klienta firmy Intralox celem uzyskania rekomendacji na temat zalecanej podpory transportowej. Do podparcia brzegów taśmy należy używać rolek podporowych na wałach napędowych. Więcej informacji można uzyskać, kontaktując się z działem obsługi klienta firmy Intralox.

[b] Jeśli szerokość taśmy przekracza wartość podaną w tabeli, należy wybrać następny większy zakres szerokości zgodnie z wartościami minimalnymi materiału kół zębatych i profilów ślizgowych. Taśmy mogą mieć dowolną szerokość z przyrostem 0,50 cala (12,7 mm), zaczynając od szerokości minimalnej 24 cala (610 mm). Jeśli faktyczna szerokość ma istotne znaczenie, należy skontaktować się z działem obsługi klienta firmy Intralox.

[c] Ta liczba jest minimalna. W przypadku zastosowań wymagających dużych obciążeń konieczne może być zastosowanie dodatkowych kół zębatych. W celu uzyskania informacji o położeniu blokady, patrz Pierścienie ustalające i przesunięcie centralnego koła zębatego.

[d] Odstępy na transportowej powierzchni przenośnika zależne od rozkładu 2 funty/stopę² przy temperaturze 65°F (18,3°C) w przypadku taśmy acetalowej z acetalowym pinem z częścią wystającą wielkości 2 cali (50,8 mm) i 4 cali (101,6 mm).

Współczynnik wytrzymałości

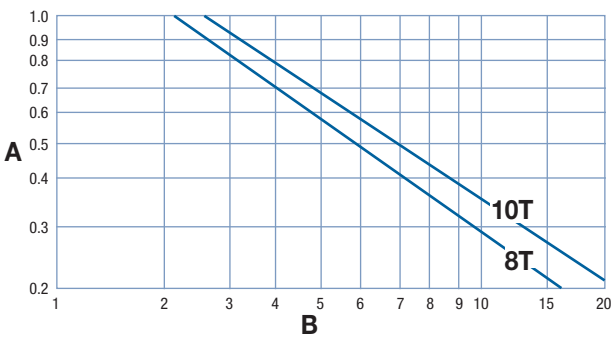

A współczynnik wytrzymałości
B stosunek prędkości do długości (V/L)
T liczba zębów
V prędkość taśmy, stopy/min (m/min)
L odległość między osiami wałów, stopy (m)

W celu uzyskania proporcji prędkości do długości należy podzielić prędkość taśmy przez odległość między osiami wałów. Współczynnik wytrzymałości można odczytać na przecięciu kolumny proporcji prędkości do długości i wiersza odpowiedniego koła. Więcej informacji zawiera Instrukcje doboru taśmy.

Odstęp kół zębatych jako funkcja wykorzystania wytrzymałości taśmy

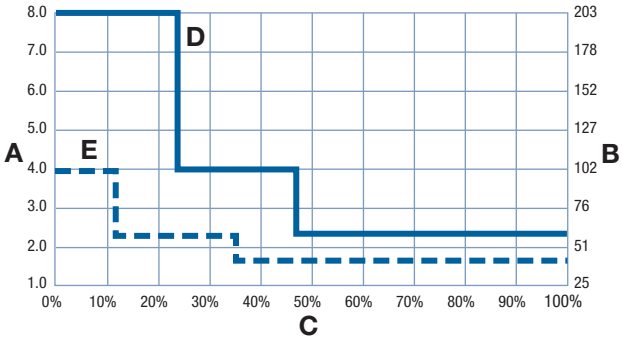

A odstęp kół w calach
B odstęp kół w mm
C dopuszczalne wykorzystanie wytrzymałości taśmy w %
D linia ciągła: koła zębate z otworami kwadratowymi
E linia przerywana: koła zębate łańcuchowe z otworem okrągłym

Koła zębate z acetalu[a]											
Liczba zębów (obrotowy ruch modułów wokół pinów)	Nom. Średnica podziałki		Nom. średnica zewnętrzna		Nom. szerokość piasty		Dostępne rozmiary otworów				
	cale	mm	cale	mm	cale	mm	Okrągłe (cale)	Kwadratowe (cale)	Okrągłe (mm)	Kwadratowe (mm)	
8 (7,61%)	5,2	132	5,4	136	0,8	20,32	1-1/4, 1-7/16, 2	1-1/2, 2-1/2		60	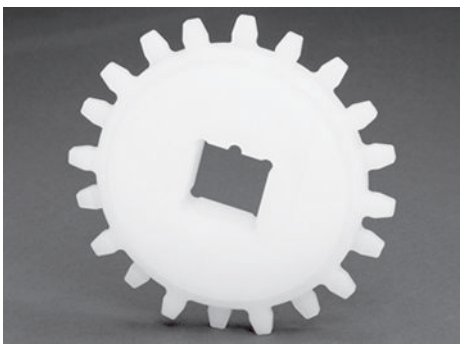
10 (4,85%)	6,5	165	6,7	170	0,8	20,32	1-1/4, 1-7/16, 2	1-1/2, 2-1/2		40, 60	

[a] Informacji o preferowanej metodzie blokowania kół oraz ustawieniu kół zębatych udziela dział obsługi klienta firmy Intralox.

Koło pomocnicze						
Średnica podziałki		Dostępne rozmiary otworów				
cale	mm	Okrągłe cale	Kwadratowe cale	Okrągłe mm	Kwadratowe mm	
5,2	132	1,25, 1-7/16, 1,5, 2	1,5, 2,5		40, 60	
6,5	165	1,25, 1-7/16, 1,5, 2	1,5, 2,5		40, 60	

Ograniczenia boczne zachodzące na zakładkę			
Dostępna wysokość		Dostępne materiały	
cale	mm		
0,50	12,7	Acetal, SELM	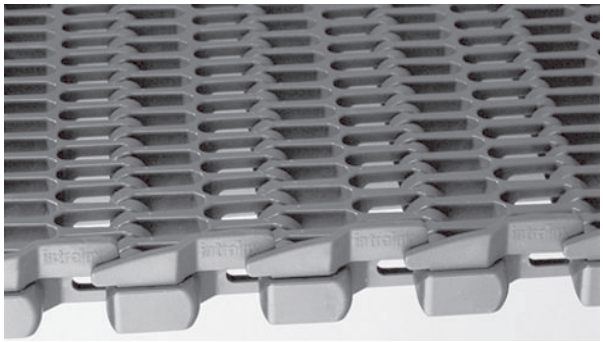
1,00	25,4		

- Maksymalna nośność produktu. Ograniczenia boczne pasują do samego brzegu taśmy, bez wcięć.
- Montaż nie wymaga „nacięć palcowych” na modułach, więc wytrzymałość belki centralnej modułu taśmy pozostaje nienaruszona.
- Sprawia, że zewnętrzny brzeg taśmy jest bardziej odporny na zaczepianie.
- Zapobiegają wypadaniu małych produktów przez szczeliny w taśmie.
- Współczynnik skrętu dla acetalowych ograniczeń bocznych zachodzących wielkości 0,50 cala (12,7 mm) wynosi 1,6.
- Jedyny współczynnik skrętu dla ograniczeń bocznych zachodzących wielkości 1,00 cala (25,4 mm) wynosi 1,6.

Uniwersalne ograniczenia boczne			
Dostępna wysokość		Dostępne materiały	
cale	mm		
0,50	12,7	Acetal, SELM	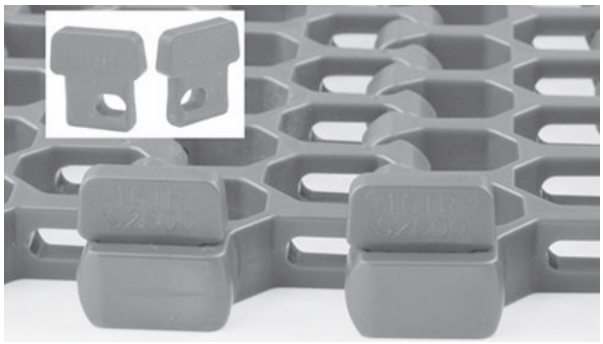
1,00	25,4		
2,00[a]	50,8[a]		
• Maksymalna nośność produktu. Ograniczenia boczne pasują do samego brzegu taśmy, bez wcięć. • Montaż nie wymaga „nacięć palcowych” na modułach, więc wytrzymałość belki centralnej modułu taśmy pozostaje nienaruszona.			
[a] Dostępne tylko w 1,6 TR			

Rozdzielacze toru			
Dostępna wysokość		Dostępne materiały	
cale	mm		
0,75	19	Acetal, SELM	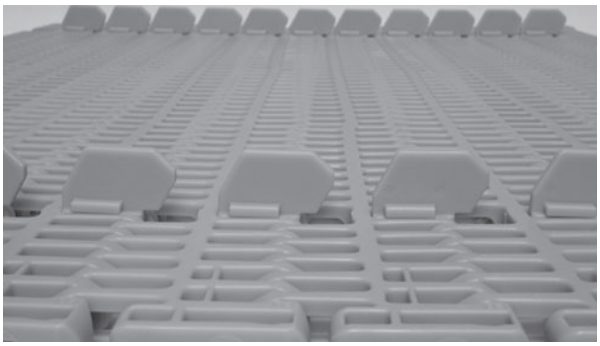
2,00	50,8		

WYMIARY RAMY PRZENOŚNIKA

Wszystkie przenośniki przeznaczone do stosowania z taśmami Intralox mają określone wymagania wymiarowe. Wymiary te podano w poniższej tabeli. Pełne opisy tych wymiarów znajdują się w części Wymiary ramy w rozdziale Wytyczne projektowe.

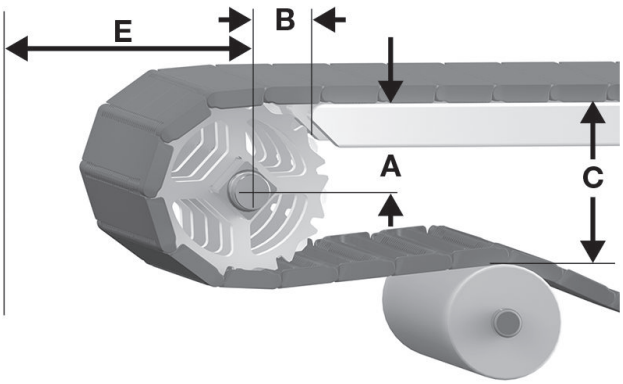

A odległość pionowa pomiędzy osią wału a górną częścią transportowej strony przenośnika, ± 0,03 cala (1 mm)
B odległość pozioma pomiędzy osią wału a początkiem transportowej strony przenośnika, ± 0,125 cala (3 mm)
C odległość pionowa pomiędzy górną częścią transportowej strony przenośnika a górną częścią elementów podtrzymujących na odcinku powrotnym
E minimalna odległość pozioma pomiędzy osią wału i innymi elementami

Rysunek 90: Wymiary A, B, C i E napędu

S2700 Wymiary ramy przenośnika												
Opis koła zębatego					A		B		C		E	
Średnica podziałki		Nom. śr. zewnętrzna		Liczba zę-	Zakres (od dołu do góry)[a]							
cale	mm	cale	mm	bów	cale	mm	cale	mm	cale	mm	cale	mm
Spirala 1,6, 2,2, 2,7												
5,2	132	5,4	137	8	2,12-2,32	54-59	2,25	57	5,23	133	2,97	75
6,5	165	6,7	170	10	2,78-2,94	71–75	2,54	65	6,47	164	3,59	91
Spiral Rounded Friction Top												
5,2	132	5,4	137	8	2,12–2,32	54–59	2,25	57	5,50	140	3,24	82
6,5	165	6,7	170	10	2,78–2,94	71–75	2,54	65	6,74	171	3,87	98

[a] W zastosowaniach ogólnych i zastosowaniach, w których nie jest istotny transport końcowy produktu wrażliwego na przechył, należy użyć najmniejszej wartości wymiaru.

ODSTĘP PŁYTKI STATYCZNEJ

Większość przenośników wymaga przerwy w każdym punkcie transferowym, aby uwzględnić efekt wielokąta przy zazębianiu i obrocie kół zębatych. Wymiary minimalne szczeliny podano w poniższej tabeli. Więcej informacji można znaleźć w Odstęp płytki statycznej w rozdziale Wytyczne projektowe.

S2700 odstęp płytki statycznej				
Opis koła zębatego			Minimalny odstęp	
Średnica podziałki				
cale	mm	Liczba zębów	cale	mm
5,2	132	8	0,200	5,1
6,5	165	10	0,158	4,0

ŚLIZGI PODTRZYMUJĄCE

Zaleca się stosowanie ślizgów podtrzymujących/dociskowych wzdłuż obu krawędzi taśmy na całej stronie transportowej, z wyjątkiem zastosowań mocno obciążonych lub pracujących z dużymi prędkościami.

- Aby uzyskać informacje na temat ślizgów podtrzymujących, patrz Ślizgi zwyczajne.
- Informacje na temat konstrukcji przenośnika w zakresie ślizgów dociskowych znajdują się w Ślizgi podtrzymujące w rozdziale Wytyczne projektowe.

INSTRUKCJE DOBORU TAŚMY

UWAGA: W celu uzyskania pomocy w doborze taśmy skrętnej i kabestanowego napędu spirali pracującego przy małym naprężeniu taśmy należy skontaktować się z działem obsługi klienta firmy Intralox. W celu zapewnienia odpowiedniej wytrzymałości taśmy dla danego zastosowania skrętnego należy uruchomić program inżynieryjny. Patrz Analiza programu inżynieryjnego dla spirali i promienia, aby uzyskać więcej informacji.

PODSUMOWANIE PRZEWODNIKA PROJEKTOWANIA

Informacje na temat typowych konfiguracji układu można znaleźć w Przenośniki skrętne w rozdziale Wytyczne projektowe.

- Minimalny promień zakrętu w przypadku taśmy S2700 ze standardowym brzegiem wynosi 2,2 szerokości, mierząc od wewnętrznego brzegu. W przypadku ciasnych zakrętów minimalny promień skrętu wynosi 1,7 szerokości taśmy.
- Minimalna długość sekcji prostej wymagana pomiędzy zakrętami o przeciwnych kierunkach wynosi 2,0 szerokości taśmy. Skrócenie sekcji prostych spowoduje mocne ścieranie prowadnic bocznych i duże naprężenia ciągnące taśmy.
- W przypadku skrętów o tym samym kierunku nie ma minimalnej długości sekcji prostej wymaganej pomiędzy skrętami.
- Minimalna długość końcowego ruchu prostego (prowadzącego do wału napędowego) powinna wynosić co najmniej 5 stóp (1,5 m). Jeżeli 5 stóp (1,5 m) nie jest możliwe do uzyskania, mniejsza długość (do 1,5 szerokości taśmy) wymaga użycia napinacza grawitacyjnego, aby uniknąć zużycia koła zębatego i problemów z prowadzeniem taśmy. Patrz Naprężacze.
- Minimalna długość pierwszej sekcji prostej (bezpośrednio za wałkiem swobodnym) jest równa 1,5 szerokości taśmy. Jeśli wymagane są krótsze długości (do 1,0 x szerokość taśmy), w miejscu kół zębatych można wykorzystać rolkę bierną.

Spiral GTech 1.6

	cale	mm
Podziałka taśmy	1,5	38,1
Szerokość minimalna	24	609,6
Przyrosty szerokości	1,00	25,4
Wielkość otworów (w przybliżeniu)	1,1 × 0,42	27,9 × 10,7
Obszar otwarcia (przepuszczalność; pełne rozszerzenie)	50%	
Minimalny obszar otwarcia	36%	
Model zawiasów	Otwarty	
Mocowanie pinu; typ pinu	Zasłonięty brzeg, bez łba	

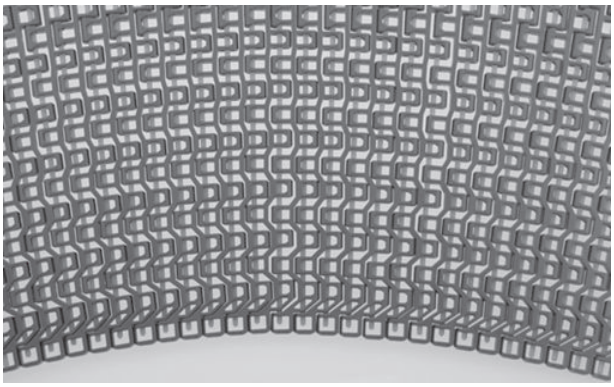

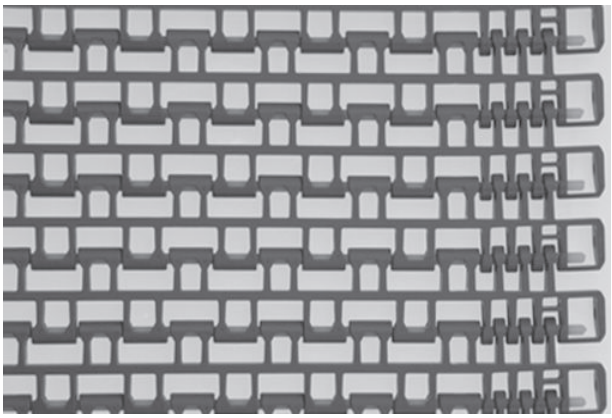

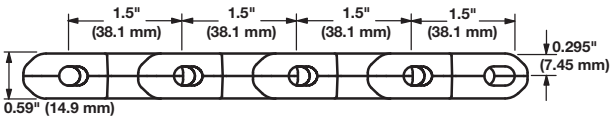

Uwagi na temat produktu

- **Taśma ta ma elementy zaciskające. Aby uzyskać więcej informacji, patrz rozdział *Bezpieczeństwo* w podręczniku firmy Intralox *Instrukcje montażu, konserwacji i rozwiązywania problemów taśm przenośnikowych*.**
- **Przed przystąpieniem do projektowania przenośnika lub zamówieniem sprzętu należy skontaktować się z firmą Intralox, aby ustalić dokładne wymiary taśmy i stan zapasów.**
- Relatywnie jednorodny obszar na szerokości taśmy ułatwia mrożenie i chłodzenie produktu.
- Solidny brzeg wzmacnia wytrzymałość zewnętrznego brzegu taśmy.
- Prostopadłe otwory przelotowe ułatwiają czyszczenie.
- Lekka, stosunkowo mocna taśma o gładkiej powierzchni siatkowej.
- Każdy materiał taśmy ma domyślny materiał pinu. Dostępne są inne materiały pinu. Firma Intralox może pomóc w określeniu najlepszej kombinacji materiału taśmy i pinu dla danego zastosowania.
- Szczegółowe informacje na temat materiałów znajdują się na początku Linia produktów.
- Przeznaczone dla aplikacji z wykorzystaniem kabestanowego napędu spirali pracującego przy małym naprężeniu taśmy, w których minimalny promień skrętu jest równy 1,6 szerokości taśmy (mierząc od brzegu wewnętrznego).
- W sprawie preferowanego kierunku ruchu w zastosowaniach z wykorzystaniem spirali należy skontaktować się z działem obsługi klienta firmy Intralox.
- Minimalny odstęp koła zębatego od wewnętrznych i zewnętrznych brzegów taśmy może się różnić. Informacji o dokładnym rozmieszczeniu udziela dział obsługi klienta firmy Intralox.

Dane taśmy

Materiał taśmy	Domyślny materiał pinu, średnica 0,24 cala (6,1 mm)	Wytrzymałość taśmy prostej		Wytrzymałość taśmy spiralnej[a]		Zakres temperatury (przy pracy ciągłej)		Masa taśmy	
		funt-siła/stopę	N/m	funt-siła	N	°F	°C	funty/stopę kw.	kg/m²
Acetal	Acetal	1 600	23 400	475	2 110	Od -50 do 200	Od -46 do 93	1,60	7,81
SELM	Acetal	500	7300	375	1670	Od -50 do 200	Od -46 do 93	1,28	6,25

[a] Publikowane wartości wytrzymałości taśmy spiralnej oraz metody jej obliczania różnią się w zależności od producenta taśm spiralnych. W celu dokładnego porównania wytrzymałości taśm spiralnych należy skontaktować się z działem obsługi klienta firmy Intralox.

Spiral GTech Rounded Friction Top

	cale	mm
Podziałka taśmy	1,5	38,1
Szerokość minimalna	24	609,6
Przyrosty szerokości	1,00	25,4
Wielkość otworów (w przybliżeniu)	1,1 × 0,42	27,9 × 10,7
Model zawiasów	Otwarty	

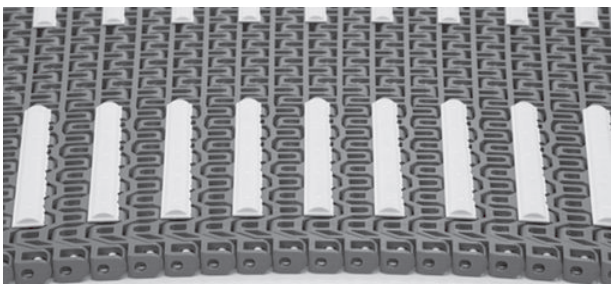

Uwagi na temat produktu

- **Taśma ta ma elementy zaciskające. Aby uzyskać więcej informacji, patrz rozdział *Bezpieczeństwo* w podręczniku firmy Intralox *Instrukcje montażu, konserwacji i rozwiązywania problemów taśm przenośnikowych*.**
- **Przed przystąpieniem do projektowania przenośnika lub zamówieniem sprzętu należy skontaktować się z firmą Intralox, aby ustalić dokładne wymiary taśmy i stan zapasów.**
- Lekka, stosunkowo mocna taśma o gładkiej powierzchni siatkowej.
- Prostopadłe otwory przelotowe ułatwiają czyszczenie.
- Solidny brzeg wzmacnia wytrzymałość zewnętrznego brzegu taśmy.
- Może być wykonana z białego polipropylenu z białą gumą lub z niebieskiego polipropylenu z niebieską gumą o wysokiej wytrzymałości.
- Każdy materiał taśmy ma domyślny materiał pinu. Dostępne są inne materiały pinu. Firma Intralox może pomóc w określeniu najlepszej kombinacji materiału taśmy i pinu dla danego zastosowania.
- Szczegółowe informacje na temat materiałów znajdują się na początku Linia produktów.
- Minimalny odstęp koła zębatego od wewnętrznych i zewnętrznych brzegów taśmy może się różnić. Informacji o dokładnym rozmieszczeniu udziela dział obsługi klienta firmy Intralox.
- Odstęp między wkładkami zwiększającymi tarcie musi wynosić nie mniej niż 2,0 cale 50,8 mm, aby zapewnić poprawne ułożenie koła zębatego.

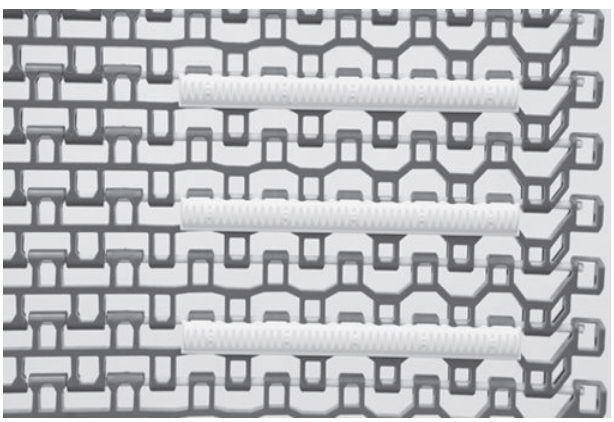

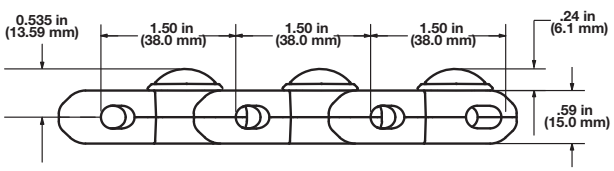

Dane taśmy

Podstawowy materiał taśmy	Podstawa / Friction Top	Domyślny materiał pinu, średnica 0,24 cala (6,1 mm)	Wytrzymałość taśmy		Wytrzymałość taśmy spiralnej[a]		Zakres temperatury (przy pracy ciągłej)		Masa taśmy		Twardość taśmy Friction Top	Dopuszczenie przez agencje[b]	
			funt-siła/stopę	N/m	funt-siła	N	°F	°C	funty/stopę kw.	kg/m²		FDA (USA)	EU MC[c]
Acetal	Biały/biały	Acetal	1700	24 800	375 (475)	1670 (2110)	Od 34 do 150	Od 1 do 66	1,44 (1,54)	7,03 (7,52)	55 w skali Shore'a A	d	e
Acetal	FT o wysokiej wytrzymałości, niebieski/niebieski	Acetal	1700	24 800	375 (475)	1670 (2110)	Od 34 do 212	Od 1 do 100	1,44 (1,54)	7,03 (7,52)	59 w skali Shore'a A	d	e

[a] Publikowane wartości wytrzymałości taśmy spiralnej oraz metody jej obliczania różnią się w zależności od producenta taśm spiralnych. W celu dokładnego porównania wytrzymałości taśm spiralnych prosimy o kontrakt z inżynierem ds. taśm spiralnych firmy Intralox.

[b] Zanim firma Intralox wprowadziła taśmy S2800, organizacja USDA-FSIS Meat and Poultry przestała publikować listę dopuszczalnych nowych produktów przeznaczonych do kontaktu z żywnością. Według stanu na dzień publikacji niniejszego dokumentu były brane pod uwagę różne atesty innych organizacji, ale nie zostały one jeszcze usankcjonowane przez USDA-FSIS.

[c] Europejski certyfikat migracji potwierdza dopuszczenie do kontaktu z żywnością według rozporządzenia UE nr 10/2011.

[d] Zgodna z regulacjami FDA z ograniczeniem: Nie używać w bezpośrednim kontakcie z tłustą żywnością.

[e] Zgodna z regulacjami UE z ograniczeniem: Nie używać w bezpośrednim kontakcie z tłustą żywnością.

Spiral GTech 2.2 and 3.2

	cale	mm
Podziałka taśmy	1,5	38,1
Szerokość minimalna	24	609,6
Przyrosty szerokości	1,00	25,4
Wielkość otworów (w przybliżeniu)	1,1 × 0,42	27,9 × 10,7
Obszar otwarcia (przepuszczalność; pełne rozszerzenie)	50%	
Minimalny obszar otwarcia	36%	
Model zawiasów	Otwarty	
Mocowanie pinu; typ pinu	Zasłonięty brzeg, bez łba	

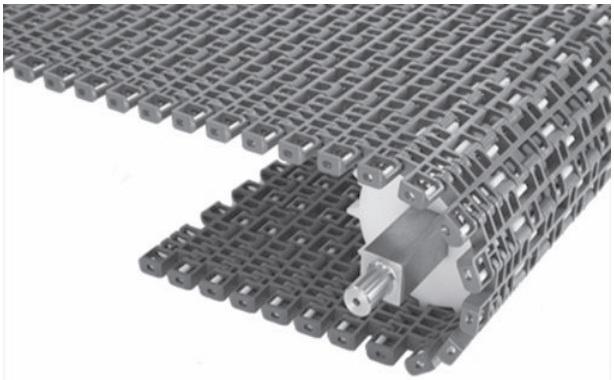

Uwagi na temat produktu

- **Taśma ta ma elementy zaciskające. Aby uzyskać więcej informacji, patrz rozdział *Bezpieczeństwo* w podręczniku firmy Intralox *Instrukcje montażu, konserwacji i rozwiązywania problemów taśm przenośnikowych*.**
- **Przed przystąpieniem do projektowania przenośnika lub zamówieniem sprzętu należy skontaktować się z firmą Intralox, aby ustalić dokładne wymiary taśmy i stan zapasów.**
- Relatywnie jednorodny obszar na szerokości taśmy ułatwia mrożenie i chłodzenie produktu.
- Solidny brzeg wzmacnia wytrzymałość zewnętrznego brzegu taśmy.
- Konstrukcja przegubów Open Hinge oraz otworów ułatwiają utrzymanie czystości.
- Lekka taśma o wyjątkowej wytrzymałość na zginanie zapobiega wyginaniu się i zniekształcaniu.
- Każdy materiał taśmy ma domyślny materiał pinu. Dostępne są inne materiały pinu. Firma Intralox może pomóc w określeniu najlepszej kombinacji materiału taśmy i pinu dla danego zastosowania.
- Szczegółowe informacje na temat materiałów znajdują się na początku Linia produktów.
- Przeznaczone do zastosowań spiralnych z wykorzystaniem napędu kabestanowego pracującego przy małym naprężeniu taśmy, w których minimalny promień skrętu wynosi 2,2 szerokości taśmy (mierząc od brzegu wewnętrznego).
- W sprawie preferowanego kierunku ruchu w zastosowaniach z wykorzystaniem spirali należy skontaktować się z działem obsługi klienta firmy Intralox.
- Minimalny odstęp koła zębatego od wewnętrznych i zewnętrznych brzegów taśmy może się różnić. Informacji o dokładnym rozmieszczeniu udziela dział obsługi klienta firmy Intralox.

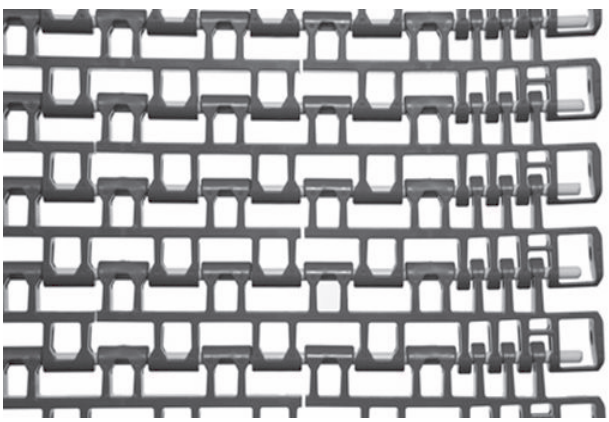

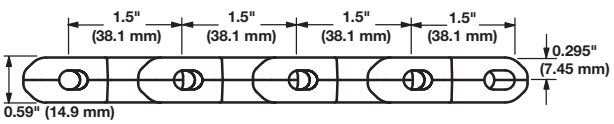

Dane taśmy

Materiał taśmy	Domyślny materiał pinu, średnica 0,24 cala (6,1 mm)	Wytrzymałość taśmy prostej		Wytrzymałość taśmy spiralnej[a]		Zakres temperatury (przy pracy ciągłej)		Masa taśmy	
		funt-siła/stopę	N/m	funt-siła	N	°F	°C	funty/stopę kw.	kg/m²
Acetal	Acetal	1 600	23 400	475	2 110	Od -50 do 200	Od -46 do 93	1,60	7,81
SELM	Acetal	500	7300	375	1670	Od -50 do 200	Od -46 do 93	1,27	6,3

[a] Publikowane wartości wytrzymałości taśmy spiralnej oraz metody jej obliczania różnią się w zależności od producenta taśm spiralnych. Celem dokładnego porównania wytrzymałości taśm spiralnych prosimy o konsultację z inżynierem ds. spirali Intralox.

Spiral DirectDrive™

	cale	mm
Podziałka taśmy	1,5	38,1
Szerokość minimalna	24	609,6
Przyrosty szerokości	1,00	25,4
Wielkość otworów (w przybliżeniu)	1,1 × 0,42	27,9 × 10,7
Obszar otwarcia (przepuszczalność; pełne rozszerzenie)	50%	
Minimalny obszar otwarcia	36%	
Model zawiasów	Otwarty	
Mocowanie pinu; typ pinu	Zasłonięty brzeg, bez łba	

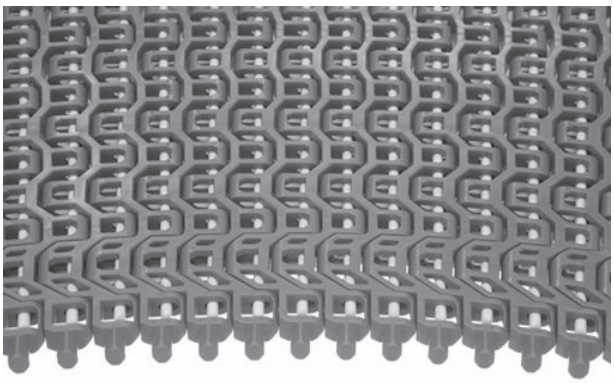

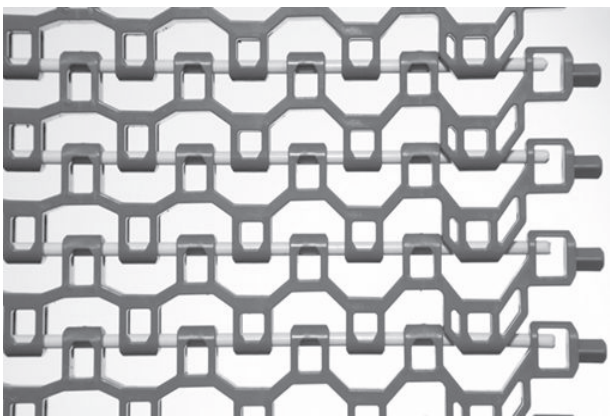

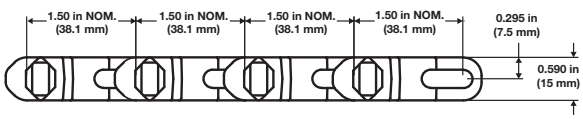

Uwagi na temat produktu

- **Taśma ta ma elementy zaciskające. Aby uzyskać więcej informacji, patrz rozdział *Bezpieczeństwo* w podręczniku firmy Intralox *Instrukcje montażu, konserwacji i rozwiązywania problemów taśm przenośnikowych*.**
- **Przed przystąpieniem do projektowania przenośnika lub zamówieniem sprzętu należy skontaktować się z firmą Intralox, aby ustalić dokładne wymiary taśmy i stan zapasów.**
- Lekka, stosunkowo mocna taśma o gładkiej powierzchni siatkowej.
- Prostopadłe otwory przelotowe ułatwiają czyszczenie.
- Relatywnie jednorodny obszar otwarcia na szerokości taśmy ułatwia mrożenie i chłodzenie produktu.
- Solidny brzeg wzmacnia wytrzymałość zewnętrznego brzegu taśmy.
- Każdy materiał taśmy ma domyślny materiał pinu. Dostępne są inne materiały pinu. Firma Intralox może pomóc w określeniu najlepszej kombinacji materiału taśmy i pinu dla danego zastosowania.
- Szczegółowe informacje na temat materiałów znajdują się na początku Linia produktów.
- W sprawie preferowanego kierunku ruchu w zastosowaniach z wykorzystaniem spirali należy skontaktować się z działem obsługi klienta firmy Intralox.
- Minimalny odstęp koła zębatego od wewnętrznych i zewnętrznych brzegów taśmy może się różnić. Informacji o dokładnym rozmieszczeniu udziela dział obsługi klienta firmy Intralox.

Dane taśmy

Materiał taśmy	Domyślny materiał pinu, średnica 0,24 cala (6,1 mm)	Wytrzymałość taśmy prostej		Wytrzymałość taśmy spiralnej[a]		Zakres temperatury (przy pracy ciągłej)		Masa taśmy	
		funt-siła/stopę	N/m	funt-siła	N	°F	°C	funty/stopę kw.	kg/m²
Acetal	Acetal	1 600	23 400	475	2 110	Od -50 do 200	Od -46 do 93	1,60	7,81
SELM	Acetal	500	7300	375	1670	Od -50 do 200	Od -46 do 93	1,27	6,2
Wykrywalny materiał MX	Wykrywalny materiał MX	1 600	23 400	475	2 110	Od -50 do 200	Od -46 do 93	1,85	9,03

[a] Publikowane wartości wytrzymałości taśmy spiralnej oraz metody jej obliczania różnią się w zależności od producenta taśm. W celu dokładnego porównania wytrzymałości taśm spiralnych należy skontaktować się z działem obsługi klienta.

Koła zębate z acetalu											
Liczba zębów (obrotowy ruch modułów wokół pinów)	Nom. Średnica podziałki		Nom. średnica zewnętrzna		Nom. szerokość piasty		Dostępne rozmiary otworów				
	cale	mm	cale	mm	cale	mm	Okrągłe (cale)	Kwadratowe (cale)	Okrągłe (mm)	Kwadratowe (mm)	
13 (1,92%)	6,2	157	6,4	163	1,2	30,5	1-7/16, 1-1/2, 2	1,5, 2,5		40, 60	

Koło pomocnicze						
Średnica podziałki		Dostępne rozmiary otworów				
cale	mm	Okrągłe cale	Kwadratowe cale	Okrągłe mm	Kwadratowe mm	
6,2	157	1-7/16, 2	1,5, 2,5		40, 60	

Ograniczenia boczne zachodzące na zakładkę			
Dostępna wysokość		Dostępne materiały	
cale	mm		
0,50	12,7	Acetal	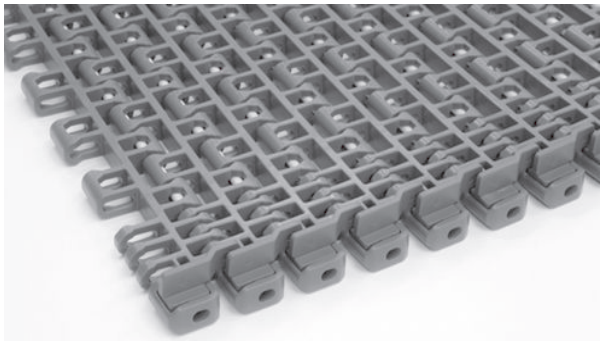
1,00	25,4	Acetal	

- Maksymalna nośność produktu. Ograniczenia boczne pasują do samego brzegu taśmy, bez wcięć.
- Montaż nie wymaga „nacięć palcowych” na modułach, więc wytrzymałość belki centralnej modułu taśmy pozostaje nienaruszona.
- Sprawia, że zewnętrzny brzeg taśmy jest bardziej odporny na zaczepianie.
- Zapobiegają wypadaniu małych produktów przez szczeliny w taśmie.
- Współczynnik skrętu dla ograniczeń bocznych zachodzących wielkości 0,50 cala (12,7 mm) wynosi 1,6.

Rozdzielacze toru			
Dostępna wysokość		Dostępne materiały	
cale	mm		
0,75	19	Acetal, SELM	

- Montaż nie wymaga „nacięć palcowych” na modułach, więc wytrzymałość belki centralnej taśmy pozostaje nienaruszona.
- Rozdzielacze toru mogą być umieszczone w odstępach 2 cali (50,8 mm) na szerokości taśmy.
- Minimalne wymagania dotyczące wcięcia: skontaktuj się z działem obsługi klienta firmy Intralox.

WYMIARY RAMY PRZENOŚNIKA

Wszystkie przenośniki przeznaczone do stosowania z taśmami Intralox mają określone wymagania wymiarowe. Wymiary te podano w poniższej tabeli. Pełne opisy tych wymiarów znajdują się w części Wymiary ramy w rozdziale Wytyczne projektowe.

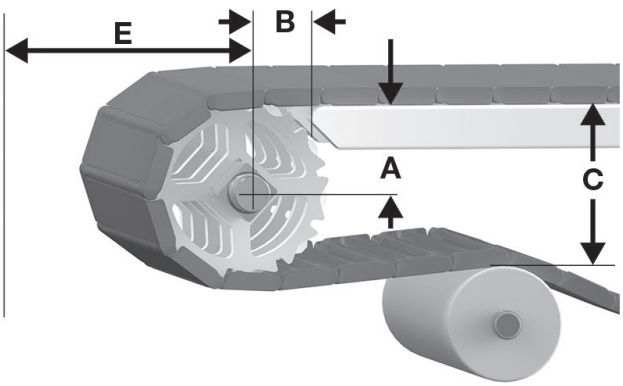

A odległość pionowa pomiędzy osią wału a górną częścią transportowej strony przenośnika, ± 0,03 cala (1 mm)
B odległość pozioma pomiędzy osią wału a początkiem transportowej strony przenośnika, ± 0,125 cala (3 mm)
C odległość pionowa pomiędzy górną częścią transportowej strony przenośnika a górną częścią elementów podtrzymujących na odcinku powrotnym
E minimalna odległość pozioma pomiędzy osią wału i innymi elementami

Rysunek 91: Wymiary A, B, C i E napędu

S2800 Wymiary ramy przenośnika										
Opis koła zębatego			A		B		C		E	
Średnica podziałki		Liczba zębów	Zakres (od dołu do góry)[a]							
cale	mm		cale	mm	cale	mm	cale	mm	cale	mm
Spiral GTech 1,6, 2,2 i 3,2 i DirectDrive										
6,2	157	13	2,75–2,84	70–72	2,51	64	6,27	159	3,49	89
Spiral GTech Rounded Friction Top										
6,2	157	13	2,75–2,84	70–72	2,51	64	6,51	165	3,74	95

[a] W zastosowaniach ogólnych i zastosowaniach, w których nie jest istotny transport końcowy produktu wrażliwego na przechył, należy użyć najmniejszej wartości wymiaru.

ODSTĘP PŁYTKI STATYCZNEJ

Większość przenośników wymaga przerwy w każdym punkcie transferowym, aby uwzględnić efekt wielokąta przy zazębianiu i obrocie kół zębatych. Wymiary minimalne szczeliny podano w poniższej tabeli. Więcej informacji można znaleźć w Odstęp płytki statycznej w rozdziale Wytyczne projektowe.

S2800 odstęp płytki statycznej				
Opis koła zębatego			Minimalny odstęp	
Średnica podziałki		Liczba zębów	cale	mm
cale	mm			
6,2	157	13	0,091	2,3

ŚLIZGI PODTRZYMUJĄCE

Zaleca się stosowanie ślizgów podtrzymujących/dociskowych wzdłuż obu krawędzi taśmy na całej stronie transportowej, z wyjątkiem zastosowań mocno obciążonych lub pracujących z dużymi prędkościami.

- Aby uzyskać informacje na temat ślizgów podtrzymujących, patrz Ślizgi zwyczajne.
- Informacje na temat konstrukcji przenośnika w zakresie ślizgów dociskowych znajdują się w Ślizgi podtrzymujące w rozdziale Wytyczne projektowe.

INSTRUKCJE DOBORU TAŚMY

UWAGA: W celu uzyskania pomocy w doborze taśmy skrętnej i kabestanowego napędu spirali pracującego przy małym naprężeniu taśmy należy skontaktować się z działem obsługi klienta firmy Intralox. W celu zapewnienia odpowiedniej wytrzymałości taśmy dla danego zastosowania skrętnego należy uruchomić program inżynieryjny. Patrz Analiza programu inżynieryjnego dla spirali i promienia, aby uzyskać więcej informacji.

PODSUMOWANIE PRZEWODNIKA PROJEKTOWANIA

Informacje na temat typowych konfiguracji układu można znaleźć w Przenośniki skrętne w rozdziale Wytyczne projektowe.

- Minimalny promień zakrętu w przypadku taśmy S2800 ze standardowym brzegiem wynosi 1,6 x szerokość taśmy, mierząc od wewnętrznego brzegu.
- Minimalna długość sekcji prostej wymagana pomiędzy skrętami o przeciwnych kierunkach wynosi 2,0 szerokości taśmy. Skrócenie sekcji prostych spowoduje mocne ścieranie prowadnic bocznych i duże naprężenia ciągnące taśmy.
- W przypadku skrętów o tym samym kierunku nie ma minimalnej długości sekcji prostej wymaganej pomiędzy skrętami.
- Minimalna długość końcowej sekcji prostej prowadzącej do wału napędowego to co najmniej 5 stóp (1,5 m). Jeżeli 5 stóp (1,5 m) nie jest możliwe do uzyskania, mniejsza długość, do 1,5 szerokości taśmy, wymaga użycia napinacza grawitacyjnego, aby uniknąć zużycia koła zębatego i problemów z prowadzeniem taśmy. Aby uzyskać więcej informacji, patrz Naprężacze.
- Minimalna długość pierwszej sekcji prostej bezpośrednio za wałem swobodnym jest równa 1,5 szerokości taśmy. Jeśli wymagane są krótsze długości, do 1 szerokości taśmy, w miejscu kół zębatych można wykorzystać rolkę bierną.

Spirala Samonośna Direct Drive™

	cale	mm
Podziałka taśmy	1,5	38,1
Szerokość minimalna	12	304,8
Przyrosty szerokości	2,00	50,8
Wielkość otworów (w przybliżeniu)	1,1 × 0,42	27,9 × 10,7
Obszar otwarcia (przepuszczalność; pełne rozszerzenie)	50%	
Minimalny obszar otwarcia	36%	
Model zawiasów	Otwarty	
Mocowanie pinu; typ pinu	Zasłonięty brzeg, bez łba	

Uwagi na temat produktu

- **Taśma ta ma elementy zaciskające. Aby uzyskać więcej informacji, patrz rozdział *Bezpieczeństwo* w podręczniku firmy Intralox *Instrukcje montażu, konserwacji i rozwiązywania problemów taśm przenośnikowych*.**
- **Przed przystąpieniem do projektowania przenośnika lub zamówieniem sprzętu należy skontaktować się z firmą Intralox, aby ustalić dokładne wymiary taśmy i stan zapasów.**
- Lekka, wytrzymała taśma o powierzchni gładkiej kratki ułatwiającej oddawanie produktów.
- Prostopadłe otwory przelotowe ułatwiają czyszczenie.
- Relatywnie jednorodny obszar otwarcia na szerokości taśmy ułatwia mrożenie i chłodzenie produktu.
- Każdy materiał taśmy ma domyślny materiał pinu. Dostępne są inne materiały pinu. Firma Intralox może pomóc w określeniu najlepszej kombinacji materiału taśmy i pinu dla danego zastosowania.
- Szczegółowe informacje na temat materiałów znajdują się na początku Linia produktów.
- Ścianki boczne są zamontowane na stałe i nie podlegają wymianie.
- Zaprojektowana do zastosowań wymagających zastosowania układarki — napędzana opatentowaną technologią DirectDrive.
- Odstępy warstw: dostępne w wersji 60 mm, 80 mm lub 100 mm.
- W sprawie preferowanego kierunku ruchu w zastosowaniach z wykorzystaniem spirali należy skontaktować się z działem obsługi klienta firmy Intralox.

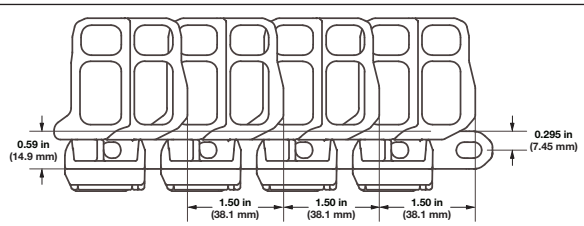

Dane taśmy

Materiał taśmy	Domyślny materiał pinu, średnica 0,24 cala (6,1 mm)	Wytrzymałość taśmy prostej		Wytrzymałość taśmy spiralnej[a]		Zakres temperatury (ciągłej)[b]		Masa taśmy	
		funt-siła/stopę	N/m	funt-siła	N	°F	°C	funty/stopę kw.	kg/m²
Acetal	Acetal	1 600	23 400	475	2 110	Od -50 do 200	Od -46 do 93	1,96	9,57

[a] Publikowane wartości wytrzymałości taśmy spiralnej oraz metody jej obliczania różnią się w zależności od producenta taśm spiralnych. Celem dokładnego porównania wytrzymałości taśm spiralnych prosimy o konsultację z inżynierem ds. spirali Intralox.

[b] W zastosowaniach, w których występuje zginanie boczne (skrętne), temperatura robocza nie może przekraczać 180°F (82°C).

Koła zębate z acetalu											
Liczba zębów (obrotowy ruch modułów wokół pinów)	Nom. Średnica podziałki		Nom. średnica zewnętrzna		Nom. szerokość piasty		Dostępne rozmiary otworów				
	cale	mm	cale	mm	cale	mm	Okrągłe (cale)	Kwadratowe (cale)	Okrągłe (mm)	Kwadratowe (mm)	
13 (1,92%)	6,2	157	6,4	163	1,2	30,5	2, 1-7/16	1,5, 2,5		40, 60	

Koło pomocnicze						
Średnica podziałki		Dostępne rozmiary otworów				
cale	mm	Okrągłe cale	Kwadratowe cale	Okrągłe mm	Kwadratowe mm	
6,2	157	1-7/16, 2	1,5, 2,5		40, 60	

WYMIARY RAMY PRZENOŚNIKA

Wszystkie przenośniki przeznaczone do stosowania z taśmami Intralox mają określone wymagania wymiarowe. Wymiary te podano w poniższej tabeli. Pełne opisy tych wymiarów znajdują się w części Wymiary ramy w rozdziale Wytyczne projektowe.

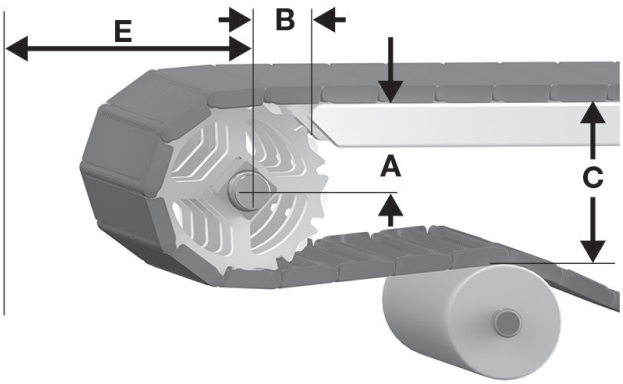

A odległość pionowa pomiędzy osią wału a górną częścią transportowej strony przenośnika, ± 0,03 cala (1 mm)
B odległość pozioma pomiędzy osią wału a początkiem transportowej strony przenośnika, ± 0,125 cala (3 mm)
C odległość pionowa pomiędzy górną częścią transportowej strony przenośnika a górną częścią elementów podtrzymujących na odcinku powrotnym
E minimalna odległość pozioma pomiędzy osią wału i innymi elementami

Rysunek 92: Wymiary A, B, C i E napędu

S2850 Wymiary ramy przenośnika										
Opis koła zębatego			A		B		C		E	
Średnica podziałki		Liczba zębów	Zakres (od dołu do góry)[a]							
cale	mm		cale	mm	cale	mm	cale	mm	cale	mm
Spirala Samonośna Direct Drive										
6,2	157	13	2,75–2,84	70–72	2,51	64	6,27	159	3,49	89

[a] W zastosowaniach ogólnych i zastosowaniach, w których nie jest istotny transport końcowy produktu wrażliwego na przechył, należy użyć najmniejszej wartości wymiaru.

ODSTĘP PŁYTKI STATYCZNEJ

Większość przenośników wymaga przerwy w każdym punkcie transferowym, aby uwzględnić efekt wielokąta przy zazębianiu i obrocie kół zębatych. Wymiary minimalne szczeliny podano w poniższej tabeli. Więcej informacji można znaleźć w Odstęp płytki statycznej w rozdziale Wytyczne projektowe.

S2850 odstęp płytki statycznej				
Opis koła zębatego			Minimalny odstęp	
Średnica podziałki		Liczba zębów		
cale	mm		cale	mm
6,2	157	13	0,091	2,3

Spirala DirectDrive™ (DD)

	cale	mm
Podziałka taśmy	1,5	38,1
Szerokość minimalna (Patrz *Uwagi na temat produktu*.)	13,5	343
Szerokość maksymalna (Patrz *Uwagi na temat produktu*.)	61,7	1567
Przyrosty szerokości	1,0	25,4
Wielkość otworów (w przybliżeniu)	0,52 × 0,39	13 × 10
Obszar otwarcia (przepuszczalność; pełne rozszerzenie)	44%	
Minimalny obszar otwarcia (po złożeniu)	26%	
Model zawiasów	Otwarty	
Mocowanie pinu; typ pinu	Zasłonięty brzeg, bez łba	

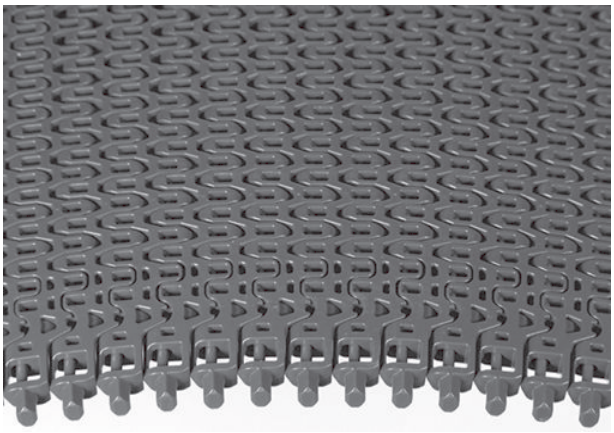

Uwagi na temat produktu

- **Taśma ta ma elementy zaciskające. Aby uzyskać więcej informacji, patrz rozdział *Bezpieczeństwo* w podręczniku firmy Intralox *Instrukcje montażu, konserwacji i rozwiązywania problemów taśm przenośnikowych*.**
- **Przed przystąpieniem do projektowania przenośnika lub zamówieniem sprzętu należy skontaktować się z firmą Intralox, aby ustalić dokładne wymiary taśmy i stan zapasów.**
- Szerokość uwzględnia wystające zęby.
- Prostopadłe otwory przelotowe ułatwiają czyszczenie.
- Solidny brzeg wzmacnia wytrzymałość zewnętrznego brzegu taśmy.
- Relatywnie jednorodny obszar otwarcia na szerokości taśmy ułatwia mrożenie i chłodzenie produktu.
- Każdy materiał taśmy ma domyślny materiał pinu. Dostępne są inne materiały pinu. Firma Intralox może pomóc w określeniu najlepszej kombinacji materiału taśmy i pinu dla danego zastosowania.
- Szczegółowe informacje na temat materiałów znajdują się na początku Linia produktów.
- W sprawie preferowanego kierunku ruchu w zastosowaniach z wykorzystaniem spirali należy skontaktować się z działem obsługi klienta firmy Intralox.
- Minimalny odstęp koła zębatego od wewnętrznych i zewnętrznych brzegów taśmy może się różnić. Informacji o dokładnym rozmieszczeniu udziela dział obsługi klienta firmy Intralox.

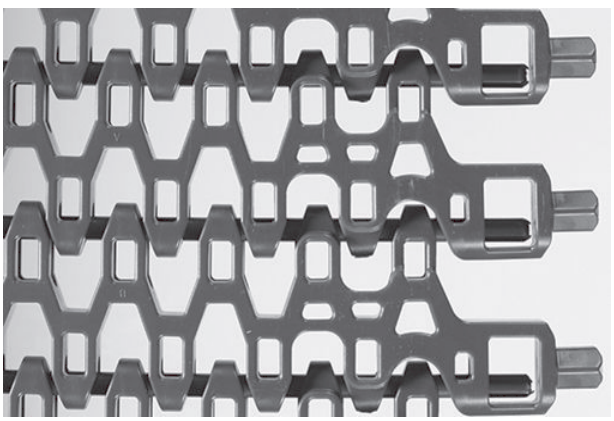

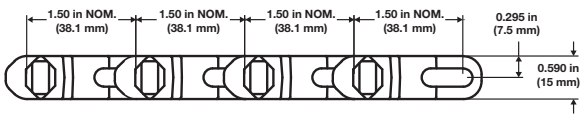

Dane taśmy

Materiał taśmy	Domyślny materiał pinu, średnica 0,24 cala (6,1 mm)	Wytrzymałość taśmy prostej		Wytrzymałość taśmy spiralnej[a]		Zakres temperatury (przy pracy ciągłej)		Masa taśmy	
		funt-siła/stopę	N/m	funt-siła	N	°F	°C	funty-siła/stopę²	kg/m²
Acetal	Acetal	1 600	23 400	475	2 110	Od -50 do 200	Od -46 do 93	1,78	8,69
SELM	Acetal	500	7300	375	1670	Od -50 do 200	Od -46 do 93	1,46	7,13
Wykrywalny materiał MX	Wykrywalny materiał MX	1 600	23 400	475	2 110	Od -50 do 200	Od -46 do 93	2,08	10,16

[a] Publikowane wartości wytrzymałości taśmy spiralnej oraz metody jej obliczania różnią się w zależności od producenta taśm spiralnych. Celem dokładnego porównania wytrzymałości taśm spiralnych prosimy o konsultację z inżynierem ds. spirali Intralox.

Spirala 1.6

	cale	mm
Podziałka taśmy	1,5	38,1
Szerokość minimalna (Patrz *Uwagi na temat produktu*.)	13,5	343
Szerokość maksymalna (Patrz *Uwagi na temat produktu*.)	61,7	1567
Przyrosty szerokości	0,5	12,7
Wielkość otworów (w przybliżeniu)	0,52 × 0,39	13 × 10
Obszar otwarcia (przepuszczalność; pełne rozszerzenie)	44%	
Minimalny obszar otwarcia	26%	
Model zawiasów	Otwarty	
Mocowanie pinu; typ pinu	Zasłonięty brzeg, bez łba	

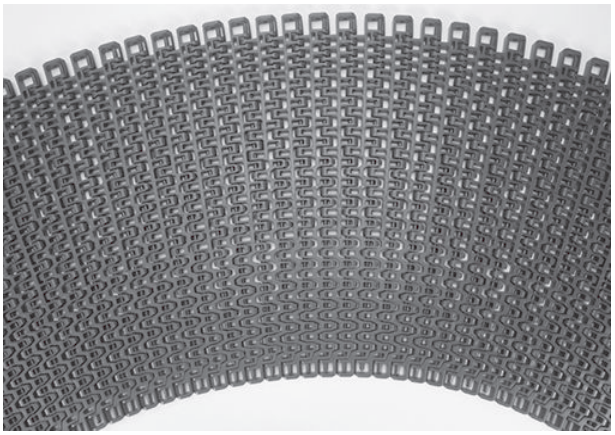

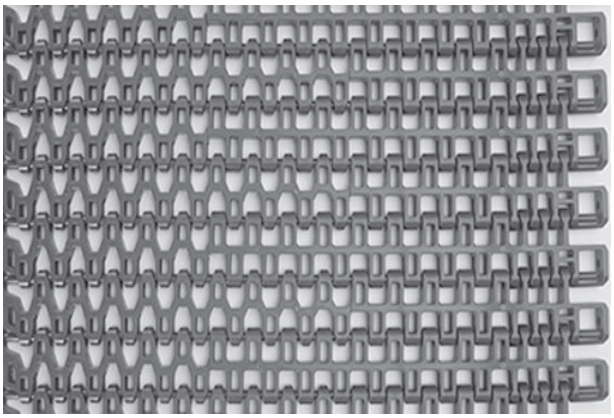

Uwagi na temat produktu

- **Taśma ta ma elementy zaciskające. Aby uzyskać więcej informacji, patrz rozdział *Bezpieczeństwo* w podręczniku firmy Intralox *Instrukcje montażu, konserwacji i rozwiązywania problemów taśm przenośnikowych*.**
- **Przed przystąpieniem do projektowania przenośnika lub zamówieniem sprzętu należy skontaktować się z firmą Intralox, aby ustalić dokładne wymiary taśmy i stan zapasów.**
- Prostopadłe otwory przelotowe ułatwiają czyszczenie.
- Relatywnie jednorodny obszar na szerokości taśmy ułatwia mrożenie i chłodzenie produktu.
- Solidny brzeg wzmacnia wytrzymałość zewnętrznego brzegu taśmy.
- Wewnętrzny brzeg taśmy zapobiegający zużyciu klatki oraz zewnętrzny brzeg taśmy zapobiegający zużyciu ramy
- Zwiększona sztywność belki.
- Każdy materiał taśmy ma domyślny materiał pinu. Dostępne są inne materiały pinu. Firma Intralox może pomóc w określeniu najlepszej kombinacji materiału taśmy i pinu dla danego zastosowania.
- Szczegółowe informacje na temat materiałów znajdują się na początku Linia produktów.
- Taśma eliminuje problem zanieczyszczania produktów opiłkami metalu powstałym na skutek tarcia.
- Pozwala na łatwe i szybkie naprawy oraz wymiany.
- Do zastosowań z wykorzystaniem kabestanowego napędu ciernego spirali, w których minimalny promień skrętu jest równy 1,6 szerokości taśmy (mierząc od brzegu wewnętrznego).
- W sprawie preferowanego kierunku ruchu w zastosowaniach z wykorzystaniem spirali należy skontaktować się z działem obsługi klienta firmy Intralox.
- Minimalny odstęp koła zębatego od wewnętrznych i zewnętrznych brzegów taśmy może się różnić. Informacji o dokładnym rozmieszczeniu udziela dział obsługi klienta firmy Intralox.

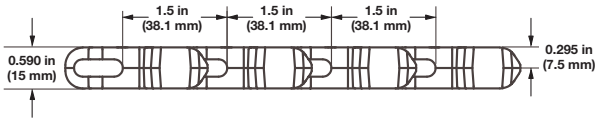

Dane taśmy

Materiał taśmy	Domyślny materiał pinu, średnica 0,24 cala (6,1 mm)	Wytrzymałość taśmy prostej		Wytrzymałość taśmy spiralnej[a]		Zakres temperatury (przy pracy ciągłej)		Masa taśmy	
		funt-siła/stopę	N/m	funt-siła	N	°F	°C	funty/stopę kw.	kg/m²
Acetal	Acetal	1 600	23 400	475	2 110	Od -50 do 200	Od -46 do 93	1,78	8,69
SELM	Acetal	500	7300	375	1670	Od -50 do 200	Od -46 do 93	1,46	7,13

[a] Publikowane wartości wytrzymałości taśmy skrętnej oraz metody jej obliczania różnią się w zależności od producenta taśm. W celu dokładnego porównania wytrzymałości taśm skrętnych prosimy o konsultację z inżynierem ds. spirali firmy Intralox.

Spirala 2.2

	cale	mm
Podziałka taśmy	1,5	38,1
Szerokość minimalna (Patrz *Uwagi na temat produktu*.)	13,5	343
Szerokość maksymalna (Patrz *Uwagi na temat produktu*.)	61,7	1567
Przyrosty szerokości	0,5	12,7
Wielkość otworów (w przybliżeniu)	0,52 × 0,39	13 × 10
Obszar otwarcia (przepuszczalność; pełne rozszerzenie)	44%	
Minimalny obszar otwarcia	26%	
Model zawiasów	Otwarty	
Mocowanie pinu; typ pinu	Zasłonięty brzeg, bez łba	

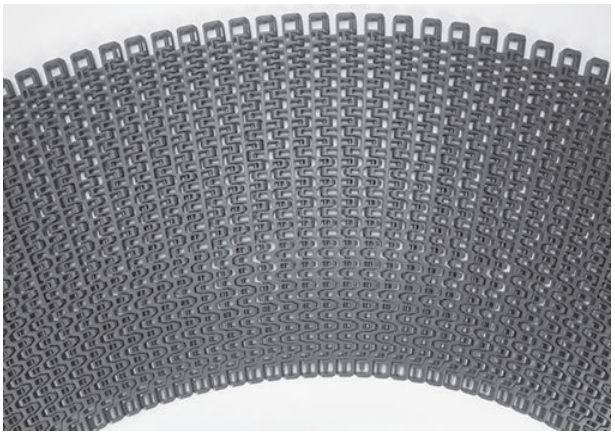

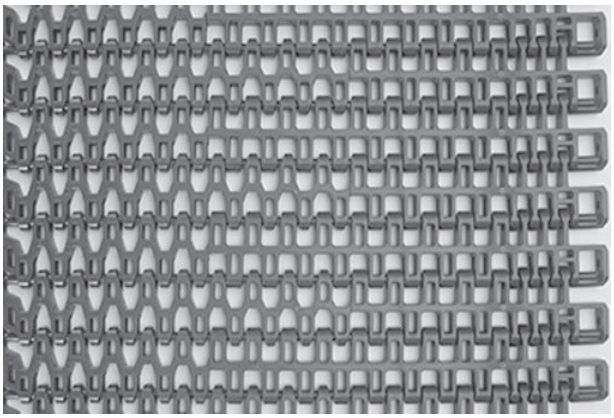

Uwagi na temat produktu

- **Taśma ta ma elementy zaciskające. Aby uzyskać więcej informacji, patrz rozdział *Bezpieczeństwo* w podręczniku firmy Intralox *Instrukcje montażu, konserwacji i rozwiązywania problemów taśm przenośnikowych*.**
- **Przed przystąpieniem do projektowania przenośnika lub zamówieniem sprzętu należy skontaktować się z firmą Intralox, aby ustalić dokładne wymiary taśmy i stan zapasów.**
- Prostopadłe otwory przelotowe ułatwiają czyszczenie.
- Relatywnie jednorodny obszar na szerokości taśmy ułatwia mrożenie i chłodzenie produktu.
- Solidny brzeg wzmacnia wytrzymałość zewnętrznego brzegu taśmy.
- Wewnętrzny brzeg taśmy zapobiegający zużyciu klatki oraz zewnętrzny brzeg taśmy zapobiegający zużyciu ramy.
- Zwiększona sztywność belki.
- Każdy materiał taśmy ma domyślny materiał pinu. Dostępne są inne materiały pinu. Firma Intralox może pomóc w określeniu najlepszej kombinacji materiału taśmy i pinu dla danego zastosowania.
- Szczegółowe informacje na temat materiałów znajdują się na początku Linia produktów.
- Taśma eliminuje problem zanieczyszczania produktów opiłkami metalu powstałym na skutek tarcia.
- Pozwala na łatwe i szybkie naprawy oraz wymiany.
- Do zastosowań z wykorzystaniem kabestanowego napędu ciernego spirali, w których minimalny promień skrętu jest równy 2,2 szerokości taśmy (mierząc od brzegu wewnętrznego).
- W sprawie preferowanego kierunku ruchu w zastosowaniach z wykorzystaniem spirali należy skontaktować się z działem obsługi klienta firmy Intralox.
- Minimalny odstęp koła zębatego od wewnętrznych i zewnętrznych brzegów taśmy może się różnić. Informacji o dokładnym rozmieszczeniu udziela dział obsługi klienta firmy Intralox.

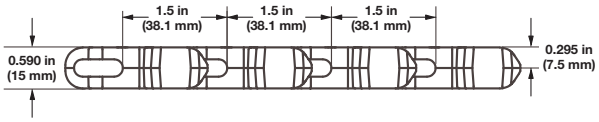

Dane taśmy

Materiał taśmy	Domyślny materiał pinu, średnica 0,24 cala (6,1 mm)	Wytrzymałość taśmy prostej		Wytrzymałość taśmy spiralnej[a]		Zakres temperatury (przy pracy ciągłej)		Masa taśmy	
		funt-siła/stopę	N/m	funt-siła	N	°F	°C	funty/stopę kw.	kg/m²
Acetal	Acetal	1 600	23 400	475	2 110	Od -50 do 200	Od -46 do 93	1,78	8,69
SELM	Acetal	500	7300	375	1670	Od -50 do 200	Od -46 do 93	1,46	7,13

[a] Publikowane wartości wytrzymałości taśmy skrętnej oraz metody jej obliczania różnią się w zależności od producenta taśm. W celu dokładnego porównania wytrzymałości taśm skrętnych prosimy o konsultację z inżynierem ds. spirali firmy Intralox.

Koła zębate z acetalu											
Liczba zębów (obrotowy ruch modułów wokół pinów)	Nom. Średnica podziałki		Nom. średnica zewnętrzna		Nom. szerokość piasty		Dostępne rozmiary otworów				
	cale	mm	cale	mm	cale	mm	Okrągłe (cale)	Kwadratowe (cale)	Okrągłe (mm)	Kwadratowe (mm)	
13 (2,97%)	6,2	157	6,4	163	1,2	30,5	1–7/16, 2	1,5, 2,5		40, 60	

Koło pomocnicze						
Średnica podziałki		Dostępne rozmiary otworów				
cale	mm	Okrągłe (cale)	Kwadratowe (cale)	Okrągłe (mm)	Kwadratowe (mm)	
6,2	157	1–7/16, 2	1,5, 2,5		40, 60	

Ograniczenia boczne zachodzące na zakładkę			
Dostępna wysokość		Dostępne materiały	
cale	mm		
0,50	12,7	Acetal, wykrywalny MX	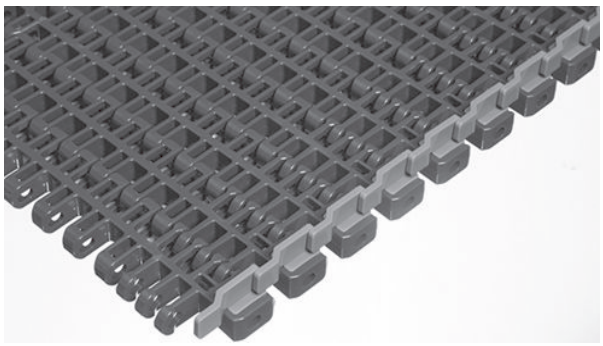
1,00	25,4	Acetal, wykrywalny MX	

- Maksymalna nośność produktu. Ograniczenia boczne pasują do samego brzegu taśmy, bez wcięć.
- Montaż nie wymaga „nacięć palcowych” na modułach, więc wytrzymałość belki centralnej modułu taśmy pozostaje nienaruszona.
- Sprawia, że zewnętrzny brzeg taśmy jest bardziej odporny na zaczepianie.
- Zapobiegają wypadaniu małych produktów przez szczeliny w taśmie.
- Współczynnik skrętu dla ograniczeń bocznych zachodzących o wielkości 0,50 cala (12,7 mm) wynosi 1,6.

Rozdzielacze toru			
Dostępna wysokość		Dostępne materiały	
cale	mm		
0,75	19	Acetal, wykrywalny MX, SELM	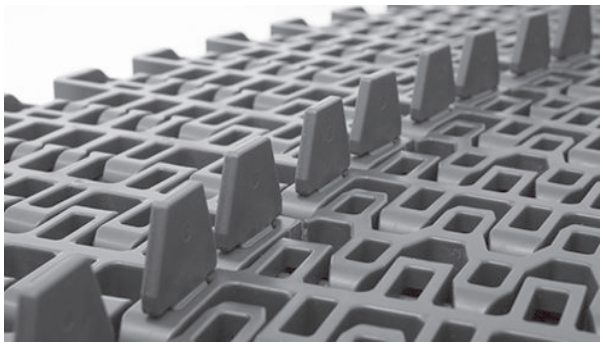

WYMIARY RAMY PRZENOŚNIKA

Wszystkie przenośniki przeznaczone do stosowania z taśmami Intralox mają określone wymagania wymiarowe. Wymiary te podano w poniższej tabeli. Pełne opisy tych wymiarów znajdują się w części Wymiary ramy w rozdziale Wytyczne projektowe.

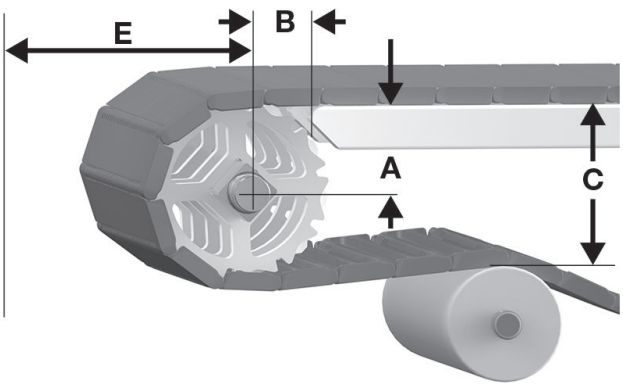

A odległość pionowa pomiędzy osią wału a górną częścią transportowej strony przenośnika, ± 0,03 cala (1 mm)
B odległość pozioma pomiędzy osią wału a początkiem transportowej strony przenośnika, ± 0,125 cala (3 mm)
C odległość pionowa pomiędzy górną częścią transportowej strony przenośnika a górną częścią elementów podtrzymujących na odcinku powrotnym
E minimalna odległość pozioma pomiędzy osią wału i innymi elementami

Rysunek 93: Wymiary A, B, C i E napędu

S2900 — wymiary ramy przenośnika										
Opis koła zębatego			A		B		C		E	
Średnica podziałki		Liczba zębów	Zakres (od dołu do góry)[a]							
cale	mm		cale	mm	cale	mm	cale	mm	cale	mm
Spirala DirectDrive										
6,2	157	13	2,75–2,84	70–72	2,51	64	6,27	159	3,49	89

[a] W zastosowaniach ogólnych i zastosowaniach, w których nie jest istotny transport końcowy produktu wrażliwego na przechył, należy użyć najmniejszej wartości wymiaru.

ODSTĘP PŁYTKI STATYCZNEJ

Większość przenośników wymaga przerwy w każdym punkcie transferowym, aby uwzględnić efekt wielokąta przy zazębianiu i obrocie kół zębatych. Wymiary minimalne szczeliny podano w poniższej tabeli. Więcej informacji można znaleźć w Odstęp płytki statycznej w rozdziale Wytyczne projektowe.

S2900 odstęp płytki statycznej				
Opis koła zębatego			Minimalny odstęp	
Średnica podziałki		Liczba zębów	cale	mm
cale	mm			
6,2	157	13	0,091	2,3

TORY DOCISKOWE I ŚLIZGI

Zaleca się stosowanie ślizgów podtrzymujących/dociskowych wzdłuż obu krawędzi taśmy na całej stronie transportowej, z wyjątkiem zastosowań mocno obciążonych lub pracujących z dużymi prędkościami.

- Aby uzyskać informacje na temat ślizgów podtrzymujących, patrz Ślizgi zwyczajne.
- Informacje na temat konstrukcji przenośnika w zakresie ślizgów dociskowych znajdują się w Ślizgi podtrzymujące w rozdziale Wytyczne projektowe.

INSTRUKCJE DOBORU TAŚMY

UWAGA: W celu uzyskania pomocy w doborze taśmy skrętnej i kabestanowego napędu spirali pracującego przy małym naprężeniu taśmy należy skontaktować się z działem obsługi klienta firmy Intralox. W celu zapewnienia odpowiedniej wytrzymałości taśmy dla danego zastosowania skrętnego należy uruchomić program inżynieryjny. Patrz Analiza programu inżynieryjnego dla spirali i promienia, aby uzyskać więcej informacji.

PODSUMOWANIE PRZEWODNIKA PROJEKTOWANIA

Informacje na temat typowych konfiguracji układu można znaleźć w Przenośniki skrętne w rozdziale Wytyczne projektowe.

- W przypadku standardowego brzegu taśmy minimalny promień skrętu taśmy S2900 wynosi 1,6 szerokości taśmy, mierząc od wewnętrznego brzegu.
- Minimalna długość sekcji prostej wymagana pomiędzy skrętami o przeciwnych kierunkach wynosi 2,0 szerokości taśmy. Skrócenie sekcji prostych spowoduje mocne ścieranie prowadnic bocznych i duże naprężenia ciągnące taśmy.
- W przypadku skrętów o tym samym kierunku nie ma minimalnej długości sekcji prostej wymaganej pomiędzy skrętami.
- Minimalna długość końcowej sekcji prostej prowadzącej do wału napędowego to co najmniej 5 stóp (1,5 m). Jeżeli 5 stóp (1,5 m) nie jest możliwe do uzyskania, mniejsza długość, do 1,5 szerokości taśmy, wymaga użycia napinacza grawitacyjnego, aby uniknąć zużycia koła zębatego i problemów z prowadzeniem taśmy. Aby uzyskać więcej informacji, patrz Naprężacze.
- Minimalna długość pierwszej sekcji prostej bezpośrednio za wałem swobodnym jest równa 1,5 szerokości taśmy. Jeśli wymagane są krótsze długości, do 1 szerokości taśmy, w miejscu kół zębatych można wykorzystać rolkę bierną.

Spirala Samonośna Direct Drive™

	cale	mm
Podziałka taśmy	1,5	38,1
Szerokość minimalna	12	304,8
Przyrosty szerokości	1,00	25,4
Wielkość otworów (w przybliżeniu)	0,52 × 0,39	13,0 × 10,0
Obszar otwarcia (przepuszczalność; pełne rozszerzenie)	44%	
Minimalny obszar otwarcia	26%	
Model zawiasów	Otwarty	
Mocowanie pinu; typ pinu	Zasłonięty brzeg, bez łba	

Uwagi na temat produktu

- **Taśma ta ma elementy zaciskające. Aby uzyskać więcej informacji, patrz rozdział *Bezpieczeństwo* w podręczniku firmy Intralox *Instrukcje montażu, konserwacji i rozwiązywania problemów taśm przenośnikowych*.**
- **Przed przystąpieniem do projektowania przenośnika lub zamówieniem sprzętu należy skontaktować się z firmą Intralox, aby ustalić dokładne wymiary taśmy i stan zapasów.**
- Lekka, wytrzymała taśma o powierzchni gładkiej kratki ułatwiającej oddawanie produktów.
- Prostopadłe otwory przelotowe ułatwiają czyszczenie.
- Relatywnie jednorodny obszar otwarcia na szerokości taśmy ułatwia mrożenie i chłodzenie produktu.
- Każdy materiał taśmy ma domyślny materiał pinu. Dostępne są inne materiały pinu. Firma Intralox może pomóc w określeniu najlepszej kombinacji materiału taśmy i pinu dla danego zastosowania.
- Szczegółowe informacje na temat materiałów znajdują się na początku Linia produktów.
- Ścianki boczne są zamontowane na stałe i nie podlegają wymianie.
- Zaprojektowana do zastosowań wymagających zastosowania układarki — napędzana opatentowaną technologią DirectDrive.
- Odstępy warstw: dostępne w wersji 60 mm, 80 mm lub 100 mm.
- W sprawie preferowanego kierunku ruchu w zastosowaniach z wykorzystaniem spirali należy skontaktować się z działem obsługi klienta firmy Intralox.

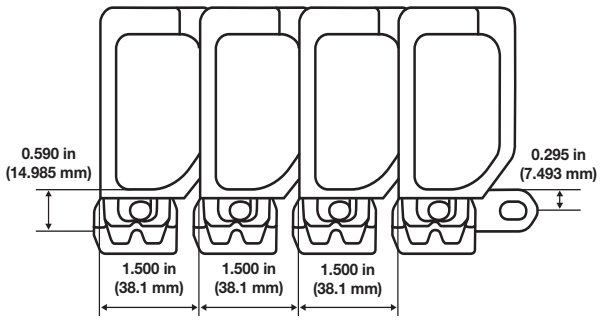

Dane taśmy

Materiał taśmy	Domyślny materiał pinu, średnica 0,24 cala (6,1 mm)	Wytrzymałość taśmy prostej		Wytrzymałość taśmy spiralnej[a]		Zakres temperatury (ciągłej)[b]		Masa taśmy	
		funt-siła/stopę	N/m	funt-siła	N	°F	°C	funty/stopę kw.	kg/m²
Acetal	Acetal	1 600	23 400	475	2 110	Od -50 do 200	Od -46 do 93	2,18	10,64

[a] Publikowane wartości wytrzymałości taśmy spiralnej oraz metody jej obliczania różnią się w zależności od producenta taśm spiralnych. Celem dokładnego porównania wytrzymałości taśm spiralnych prosimy o konsultację z inżynierem ds. spirali Intralox.

[b] W zastosowaniach, w których występuje zginanie boczne (skrętne), temperatura robocza nie może przekraczać 180°F (82°C).

Koła zębate z acetalu											
Liczba zębów (obrotowy ruch modułów wokół pinów)	Nom. Średnica podziałki		Nom. średnica zewnętrzna		Nom. szerokość piasty		Dostępne rozmiary otworów				
	cale	mm	cale	mm	cale	mm	Okrągłe (cale)	Kwadratowe (cale)	Okrągłe (mm)	Kwadratowe (mm)	
13 (2,97%)	6,2	157	6,4	163	1,2	30,5	1–7/16, 2	1,5, 2,5		40, 60	

Koło pomocnicze						
Średnica podziałki		Dostępne rozmiary otworów				
cale	mm	Okrągłe (cale)	Kwadratowe (cale)	Okrągłe (mm)	Kwadratowe (mm)	
6,2	157	1–7/16, 2	1,5, 2,5		40, 60	

WYMIARY RAMY PRZENOŚNIKA

Wszystkie przenośniki przeznaczone do stosowania z taśmami Intralox mają określone wymagania wymiarowe. Wymiary te podano w poniższej tabeli. Pełne opisy tych wymiarów znajdują się w części Wymiary ramy w rozdziale Wytyczne projektowe.

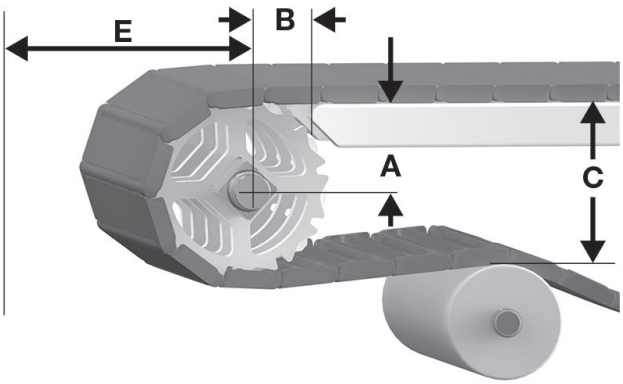

A odległość pionowa pomiędzy osią wału a górną częścią transportowej strony przenośnika, ± 0,03 cala (1 mm)
B odległość pozioma pomiędzy osią wału a początkiem transportowej strony przenośnika, ± 0,125 cala (3 mm)
C odległość pionowa pomiędzy górną częścią transportowej strony przenośnika a górną częścią elementów podtrzymujących na odcinku powrotnym
E minimalna odległość pozioma pomiędzy osią wału i innymi elementami

Rysunek 94: Wymiary A, B, C i E napędu

S2950 — wymiary ramy przenośnika										
Opis koła zębatego			A		B		C		E	
Średnica podziałki		Liczba zębów	Zakres (od dołu do góry)[a]							
cale	mm		cale	mm	cale	mm	cale	mm	cale	mm
Spirala Samonośna Direct Drive										
6,2	157	13	2,71–2,81	69-71	2,47	63	6,20	157	3,46	88

[a] W zastosowaniach ogólnych i zastosowaniach, w których nie jest istotny transport końcowy produktu wrażliwego na przechył, należy użyć najmniejszej wartości wymiaru.

ODSTĘP PŁYTKI STATYCZNEJ

Większość przenośników wymaga przerwy w każdym punkcie transferowym, aby uwzględnić efekt wielokąta przy zazębianiu i obrocie kół zębatych. Wymiary minimalne szczeliny podano w poniższej tabeli. Więcej informacji można znaleźć w Odstęp płytki statycznej w rozdziale Wytyczne projektowe.

S2950 odstęp płytki statycznej				
Opis koła zębatego			Minimalny odstęp	
Średnica podziałki		Liczba zębów		
cale	mm		cale	mm
6,2	157	13	0,092	2,3

WAŁKI PROSTOKĄTNE

OBRABIANE WEDŁUG PARAMETRÓW OKREŚLONYCH PRZEZ KLIENTA

Po przycięciu pozycji asortymentowej na określoną długość wał nieobrobiony jest precyzyjnie prostowany. Następnie wytoczone zostają czopy pod łożyska oraz nacięte wymagane rowki pod pierścienie ustalające*, rowki klinowe i fazowania. Na ostatnim etapie przed wysyłką jest wykonywana gruntowna kontrola jakości. Aby uzyskać pomoc w określeniu wymiarów wału, należy skontaktować się z działem obsługi klienta firmy Intralox.

*Jeśli wał ma działać pod wysokim obciążeniem taśmy, wycinanie rowków pod pierścienie ustalające jest niezalecane. W takim przypadku zalecanym rozwiązaniem są samoczynne lub dzielone ustalacze pierścieniowe wytrzymujące wysokie obciążenia. W celu uzyskania zaleceń dotyczących pierścieni ustalających należy skontaktować się z działem obsługi klienta firmy Intralox.

UWAGA: Jeśli wał jest używany w przekładni wału drążonego, należy skontaktować się z działem obsługi klienta firmy Intralox.

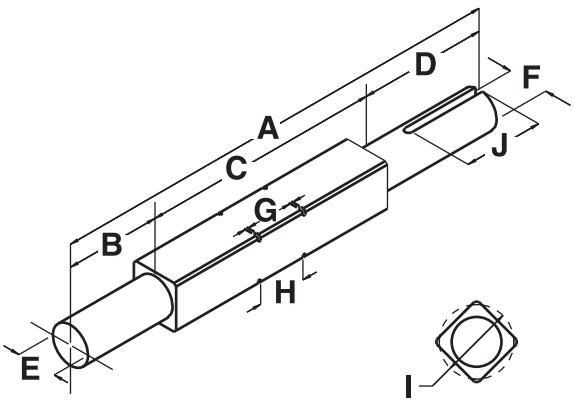

A długość: ogólna
B długość: czop pod łożysko
C długość: sekcja kwadratowa
D długość: wymiary czopu po stronie napędu i rowka klinowego
E średnica: czop pod łożysko
F średnica: czop po stronie napędu
G szerokość: rowek pod pierścień ustalający
H szerokość: piasta koła zębatego
I średnica: rowek pod pierścień
J długość rowka klinowego

Rysunek 95: Wymagane wymiary wału

Wały prostokątne oferowane przez Intralox USA[a]				
Rozmiar	**Stal węglowa C1018**	**Stal węglowa C1045**	**Stal nierdzewna 303/304**	**Stal nierdzewna 316**
0,625 cala	+0,000 cala do -0,003 cala		+0,000 cala do -0,004 cala	+0,000 cala do -0,004 cala
1 cal	+0,000 cala do -0,003 cala		+0,000 cala do -0,004 cala	+0,000 cala do -0,004 cala
1,5 cala	+0,000 cala do -0,003 cala		+0,000 cala do -0,006 cala	+0,000 cala do -0,006 cala
40 mm		skontaktować się z firmą Intralox	+0,000 mm do -0,160 mm	
60 mm		skontaktować się z firmą Intralox	+0,000 mm do -0,180 mm	
2,5 cala	+0,000 cala do -0,004 cala		+0,000 cala do -0,008 cala	+0,000 cala do -0,008 cala
3,5 cala[b]	+0,000 cala do -0,005 cala		+0,000 cala do -0,005 cala	ND

[a] Informacje o wałach o długości przekraczającej 12 stóp (3,7 m) można uzyskać bezpośrednio od firmy Intralox.
[b] Wały 3,5-calowe ze stali węglowej mogą być niklowane, aby były bardziej odporne na korozję.

[a]Informacje o wałach o długości przekraczającej 2 m można uzyskać bezpośrednio od firmy Intralox.		
Rozmiar	**Stal węglowa KG-37**	**Stal nierdzewna 303/304**
25 mm	+0,000 mm do -0,130 mm	+0,000 mm do -0,130 mm
40 mm	+0,000 mm do -0,160 mm	+0,000 mm do -0,160 mm
60 mm	+0,000 mm do -0,180 mm	+0,000 mm do -0,180 mm
65 mm	+0,000 mm do -0,180 mm	+0,000 mm do -0,180 mm
90 mm	+0,000 mm do -0,220 mm	+0,000 mm do -0,220 mm
[a]Wały oferowane przez firmę Intralox Europe		

Tolerancje (o ile nie określono inaczej)	
Ogólna długość	<48 cali ±0,061 cala (<1200 ±0,8 mm)
	> 48 cali ± 0,125 cala (> 1200 ± 1,2 mm)
Średnica czopa	-0,0005 cala/-0,003 cala (Øh7 vlgs. NEN-ISO 286-2)
Szerokość rowka klinowego	+0,003 cala/-0,000 cala (+0,05/-0,00 mm)

Wykończenia powierzchni	
Czop	63 mikrocale (1,6 mikrometra)
Inne obrobione powierzchnie	125 mikrocali (3,25 mikrometra)

Rowki klinowe	
Amerykańskie rozmiary	O ile nie określono inaczej — amerykańskie rowki klinowe są wykonywane pod kliny równoległe kwadratowe (ANSI B17.1 – 1967, R1973).
Rozmiary metryczne	Metryczne rowki klinowe są wykonywane pod płaskie kliny z okrągłymi końcami (DIN 6885-A).

PIERŚCIENIE USTALAJĄCE I PRZESUNIĘCIE CENTRALNEGO KOŁA ZĘBATEGO

WYBÓR ZALECANYCH PIERŚCIENI USTALAJĄCYCH

Firma Intralox zaleca użycie pierścieni ustalających w celu zamocowania jednego koła zębatego na każdym wałku. Zamocowane koło zębate ogranicza poprzeczny ruch taśmy podczas pracy. W wielu zastosowaniach z powodzeniem stosuje się pierścienie sprężynowe. Wymagają one jednak nacięcia małych rowków w narożnikach wału. W niektórych zastosowaniach, gdzie obciążenia taśmy są większe i naprężenia w wałku również, rowki pod pierścień są niepożądane, ponieważ tworzą miejsca, w których koncentrują się naprężenia. W takich przypadkach firma Intralox zaleca stosowanie alternatywnych pierścieni ustalających, które nie wymagają rowków, takich jak pierścienie samoustalające lub dzielone.

Tabela 5: Wartości graniczne siły ciągnącej taśmy a Rozpiętość wału dla rowków pierścienia ustalającego przedstawia zalecane ograniczenia siły ciągnącej taśmy w funkcji rozpiętości wału między łożyskami i pomaga ustalić, czy możliwe jest wykonywanie rowków pod pierścienie ustalające. Jeśli dla danego rozmiaru i rozpiętości wału siła ciągnąca taśmy (BP), przekracza pokazane wartości, należy wybrać pierścień, który nie wymaga nacinania rowków na wałku.

STANDARDOWE PIERŚCIENIE USTALAJĄCE

Intralox zapewnia standardowe pierścienie ustalające z tworzywa sztucznego i stali nierdzewnej.

- W celu uzyskania informacji na temat pierścieni ustalających z tworzywa sztucznego patrz Standardowe pierścienie ustalające z tworzywa sztucznego.
- W celu uzyskania informacji na temat pierścieni ustalających ze stali nierdzewnej patrz Standardowe pierścienie ustalające wykonane ze stali nierdzewnej.

STANDARDOWE PIERŚCIENIE USTALAJĄCE Z TWORZYWA SZTUCZNEGO

- Plastikowe pierścienie ustalające są dostępne w rozmiarach pasujących do wałów prostokątnych 1,5 cala i 2,5 cala.
- Standardowe pierścienie ustalające są wykonane z polisulfonu.
- Zakres temperatury polisulfonu wynosi od -125°F do 300°F (od -98°C do 149°C).
- Plastikowe pierścienie ustalające wymagają rowków identycznych z tymi używanymi do pierścieni ustalających ze stali nierdzewnej na wałach 1,5 i 2,5 cala. Patrz Wymiary rowka pod pierścień ustalający i fazowania.
- Pierścienie ustalające z tworzywa sztucznego nie są zgodne ze wszystkimi kołami zębatymi. Patrz Ograniczenia w użyciu pierścieni osadczych wykonanych ze stali nierdzewnej.

OGRANICZENIA W UŻYCIU PIERŚCIENI USTALAJĄCYCH Z TWORZYWA SZTUCZNEGO

Standardowe pierścienie ustalające NIE będą działały z następującymi kołami zębatymi:

Rozmiar pierścienia ustalającego	Seria	Średnica podziałki		Rozmiar otworu	
		cale	mm	cale	mm
1,5 cala	400	4,0	102	1,5	40
	1600	3,2	81	1,5	40
2,5 cala	400	5,2	132	2,5	40
	1100	3,1	79	2,5	40

STANDARDOWE PIERŚCIENIE USTALAJĄCE WYKONANE ZE STALI NIERDZEWNEJ

- Pierścienie ustalające wykonane ze stali nierdzewnej są dostępne w rozmiarach pasujących do wałów prostokątnych 5/8 cala, 1,0 cala, 1,5 cala, 2,5 cala, 3,5 cala, 25 mm, 40 mm, 60 mm, 65 mm i 90 mm.
- Pierścienie ustalające ze stali nierdzewnej nie są zgodne ze wszystkimi kołami zębatymi. Patrz Ograniczenia w użyciu pierścieni osadczych wykonanych ze stali nierdzewnej.

Są dostępne następujące pierścienie ANSI, typ 3AMI spełniające wymagania normy MIL SPEC R-2124B:

OGRANICZENIA W UŻYCIU PIERŚCIENI OSADCZYCH WYKONANYCH ZE STALI NIERDZEWNEJ

Pierścienie ustalające wykonane ze stali nierdzewnej nie działają z następującymi kołami zębatymi:

Rozmiar pierścienia ustalającego	Seria	Średnica podziałki[a]	
		cale	mm
1,219 cala	900	2,1	53
	1100	2,3	58

[a] Koła zębate o średnicy podziałowej 2,1 cala (53 mm) i (58 mm) S900 muszą być zablokowane za pomocą śrub dociskowych. Po obu stronach koła zębatego należy umieścić śrubę dociskową. Więcej informacji można uzyskać, kontaktując się z działem obsługi klienta firmy Intralox.

WYMIARY ROWKA POD PIERŚCIEŃ USTALAJĄCY I FAZOWANIA

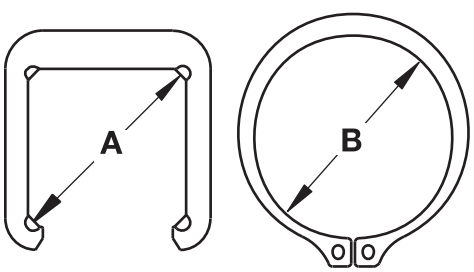

A średnica rowka pierścieni ustalających z tworzywa sztucznego
B średnica rowka pierścieni ustalających ze stali nierdzewnej
Rysunek 96: Średnice rowków pierścienia ustalającego

Rozmiar wału	Wymiary rowka pierścienia ustalającego i fazowania[a]		
	Średnica rowka	Szerokość	Fazowanie[b]
5/8 cala	0,762 ± 0,003 cala	0,046 + 0,003/– 0,000 cala	0,822 ± 0,010 cala
1 cal	1,219 ± 0,005 cala	0,056 + 0,004/– 0,000 cala	1,314 ± 0,010 cala
1,5 cala	1,913 ± 0,005 cala	0,086 + 0,004/– 0,000 cala	2,022 ± 0,010 cala
2,5 cala	3,287 ± 0,005 cala	0,120 + 0,004/– 0,000 cala	3,436 ± 0,010 cala
3,5 cala	4,702 ± 0,005 cala	0,120 + 0,004/– 0,000 cala	4,773 ± 0,010 cala
25 mm	30 ± 0,1 mm	2,0 + 0,15/- 0,00 mm	33 ± 0,25 mm
40 mm	51 ± 0,1 mm	2,5 + 0,15/- 0,00 mm	54 ± 0,25 mm
60 mm	80 ± 0,1 mm	3,5 + 0,15/- 0,00 mm	82 ± 0,25 mm
65 mm	85 ± 0,1 mm	3,5 + 0,15/- 0,00 mm	89 ± 0,25 mm
90 mm	120 ± 0,1 mm	4,5 + 0,15/- 0,00 mm	124 ± 0,25 mm

[a] W niektórych przypadkach rowki pierścienia ustalającego są przesunięte względem środka wału. Patrz Mocowanie koła zębatego.
[b] Fazowanie wału jest konieczne, aby pasowały do niego odlane koła zębate S200, S400 i S800.

POZYCJE ZABLOKOWANYCH KÓŁ ZĘBATYCH NA WALE

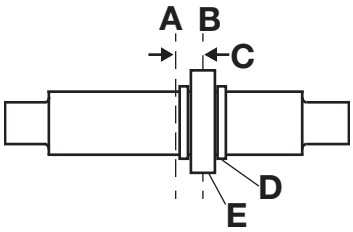

A linia środka wału
B linia środka koła zębatego
C przesunięcie środka koła zębatego
D pierścień ustalający
E koło zębate

Rysunek 97: Położenie zablokowanego koła zębatego

Korzystając z poniższej tabeli, można określić prawidłowe przesunięcie osi koła zębatego.

Aby uniknąć nieprawidłowego umieszczenia rowków obrobionego pierścienia ustalającego, należy rozważyć użycie Samoczynne pierścienie ustalające lub Dzielone kołnierzowe pierścienie ustalające, co pozwoli na łatwą regulację położenia osi koła i nie wymaga rowków na wale.

Umieszczenie osi koła zębatego może się zmienić, gdy łączone są różne modele taśm. Więcej informacji można uzyskać, kontaktując się z działem obsługi klienta firmy Intralox.

Przesunięcie centralnego koła zębatego						
		Przesunięcie		Maks. Odstęp między kołami zębatymi		
Seria	Liczba ogniw	cale	mm	cale	mm	Uwagi
100	parzysta	0	0	6	152	
	nieparzysta	0,12	3	6	152	
200	parzysta, nieparzysta	0	0	7,5	191	
Seria 200 Raised Rib	parzysta, nieparzysta	0,09	2,3	7,5	191	
400	parzysta	0	0	6	152	
	nieparzysta	0,16	4	6	152	
400 Roller Top, Angled Roller, Transverse Roller Top	Patrz Przesunięcie centralnego koła zębatego w przypadku taśm z rolkami.					
560	parzysta	0,5	12,7	6	152	
	nieparzysta	0	0	6	152	
800	parzysta, nieparzysta	0	0	6	152	
Koła zębate Angled EZ Clean serii 800	parzysta, nieparzysta	0,16	4	6	152	Upewnić się, że koła zębate o 6, 10 i 16 zębach są umieszczone na osi taśmy.
Seria 800 Raised Rib	parzysta	3	76	6	152	
	nieparzysta	0	0	6	152	
850	parzysta, nieparzysta	0	0	6	152	
888	Patrz Seria 888 w instrukcji instalacji lub skontaktuj się z działem obsługi klienta firmy Intralox.					
900	parzysta	0	0	4	102	
	nieparzysta	0,16	4	4	102	
Seria 900 Open Flush Grid	Aby uzyskać informacje na temat przesunięcia i liczby ogniw, patrz Seria 900 w instrukcji instalacji lub skontaktuj się z działem obsługi klienta firmy Intralox.					
1000	parzysta	0	0	6	152	
	nieparzysta	0,25	6,44	6	152	
Seria 1000 Insert Roller, High Density Insert Roller	parzysta	1,5	38,1	6	152	
	nieparzysta	0	0	6	152	
Seria 1000 High Density Insert Roller 85 mm	parzysta	1,67	42,5	6	152	
	nieparzysta	0	0	6	152	

Przesunięcie centralnego koła zębatego						
		Przesunięcie		Maks. Odstęp między kołami zębatymi		
Seria	Liczba ogniw	cale	mm	cale	mm	Uwagi
1100	parzysta (całkowita)	0	0	4	102	Stalowe koła zębate o 8 i 12 zębach można umieszczać na osi taśmy.
	nieparzysta (całkowita)	0,5	12,7	4	102	
	parzysta, nieparzysta	0,25	6,35	4	102	Parzysta lub nieparzysta liczba ogniw z przyrostem 0,5 cala (12,7 mm). Stalowe koła zębate o 8 i 12 zębach można umieszczać na osi taśmy.
Koła zębate 1100 EZ Track	parzysta (całkowita)	0,19	4,8	4	102	
	nieparzysta (całkowita)	0,31	7,9	4	102	
	parzysta, nieparzysta	0,06	1,52	4	102	Parzysta lub nieparzysta liczba ogniw z przyrostem 0,5 cala (12,7 mm)
1200				6	152	Aby uzyskać informacje na temat przesunięcia i liczby ogniw, patrz Seria 1200 w instrukcji instalacji lub skontaktuj się z działem obsługi klienta firmy Intralox.
1400	parzysta	0	0	6	152	
	nieparzysta	0,5	12,7	6	152	
1400 FG				6	152	Aby uzyskać informacje na temat przesunięcia i liczby ogniw, patrz Seria 1400 w instrukcji instalacji lub skontaktuj się z działem obsługi klienta firmy Intralox.
1500				6	152	Aby uzyskać informacje na temat przesunięcia i liczby ogniw, patrz Seria 1500 w instrukcji instalacji lub skontaktuj się z działem obsługi klienta firmy Intralox.
1600	parzysta, nieparzysta	0	0	4	102	
1650	parzysta, nieparzysta	0,25	6,4	4	102	Koło zębate o 20 zębach ma zerowe przesunięcie.
1700	parzysta	0,5	12,7	4	102	
	nieparzysta	0	0	4	102	
1750	parzysta	0	0	4	102	Podczas określania liczby ogniw należy odrzucić 0,5 ogniwa.
	nieparzysta	0,5	12,7			
1800	parzysta, nieparzysta	0	0	6	152	
1900				3	76	Aby uzyskać informacje na temat przesunięcia i liczby ogniw, patrz Seria 1900 w instrukcji instalacji lub skontaktuj się z działem obsługi klienta firmy Intralox.
2100	parzysta, nieparzysta	1,97	50	3,94	100	
2200	parzysta	0,25	6,4	4	102	Podczas określania liczby ogniw należy odrzucić 0,5 ogniwa. Przesunięcie w lewo od osi wałka, patrząc w preferowanym kierunku ruchu taśmy.
	nieparzysta	0,25	6,4	4	102	Podczas określania liczby ogniw należy odrzucić 0,5 ogniwa. Przesunięcie w prawo od osi wałka, patrząc w preferowanym kierunku ruchu taśmy.
2300	parzysta	0	0	6	152	
	nieparzysta	1,5	38	6	152	
2400	parzysta	0,125	3,2	6	152	Podczas określania liczby ogniw należy odrzucić 0,5 ogniwa. Przesunięcie w lewo od osi wałka, patrząc w preferowanym kierunku ruchu taśmy.
	nieparzysta	0,125	3,2	6	152	Podczas określania liczby ogniw należy odrzucić 0,5 ogniwa. Przesunięcie w prawo od osi wałka, patrząc w preferowanym kierunku ruchu taśmy.
2600	parzysta, nieparzysta	0	0	8	203	
2700	parzysta, nieparzysta	0	0	8	203	
2800	parzysta	0	0	6	152	
	nieparzysta	0,5	12,7	6	152	

Przesunięcie centralnego koła zębatego						
		Przesunięcie		Maks. Odstęp między kołami zębatymi		
Seria	Liczba ogniw	cale	mm	cale	mm	Uwagi
4400	parzysta, nieparzysta	0,5	12,7	9	229	
4500	parzysta	0,5	12,7	6	152	
	nieparzysta	0	0	6	152	
4500 koła zębate dwuzębowe	parzysta	0	0	6	152	
	nieparzysta	0,5	12,7	6	152	
9000	parzysta	0,5	12,7	4	102	
	nieparzysta	0	0	4	102	
Napęd zawiasowy 10000 (preferowany)	parzysta	0,25	6,3	5,91	150	Przesunięcie w lewo od osi wałka, patrząc w preferowanym kierunku ruchu taśmy.
	nieparzysta	0,25	6,3	5,91	150	Przesunięcie w prawo od osi wałka, patrząc w preferowanym kierunku ruchu taśmy.
Napęd centralny 10000	parzysta	0,25	6,3	5,91	150	Przesunięcie w prawo od osi wałka, patrząc w preferowanym kierunku ruchu taśmy.
	nieparzysta	0,25	6,3	5,91	150	Przesunięcie w lewo od osi wałka, patrząc w preferowanym kierunku ruchu taśmy.
	Liczba rolek w rzędzie					
400 Roller Top, Angled Roller, Transverse Roller Top	parzysta	0	0	6	152	
	nieparzysta	1	25,4	6	152	

PRZESUNIĘCIE CENTRALNEGO KOŁA ZĘBATEGO W PRZYPADKU TAŚM Z ROLKAMI

Przesunięcie centralnego koła zębatego w przypadku taśm z rolkami						
		Przesunięcie		Maks. Odstęp między kołami zębatymi		
Seria	Liczba rolek	cale	mm	cale	mm	Uwagi
400	parzysta	0	0	6	152	
	nieparzysta	1	25,4	6	152	
4500	parzysta	0	0	6	152	
	nieparzysta	1	25,4	6	152	
4550	parzysta	0	0	6	152	
	nieparzysta	1	25,4	6	152	
7000	Podzielna przez 4	1	25,4	6	152	Liczba rolek = szerokość taśmy w calach — 1 (szerokość taśmy w mm/25,4 - 1)
	Niepodzielna przez 4	0	0	6	152	
7050	Podzielna przez 8	1	25,4	6	152	
7050	Niepodzielna przez 8	0	0	6	152	

SAMOCZYNNE PIERŚCIENIE USTALAJĄCE

Samoczynne pierścienie ustalające są dostępne w rozmiarach pasujących do wałków 1,0 cal, 1,5 cala, 2,5 cala, 3,5 cala, 40 mm, 60 mm i 65 mm.

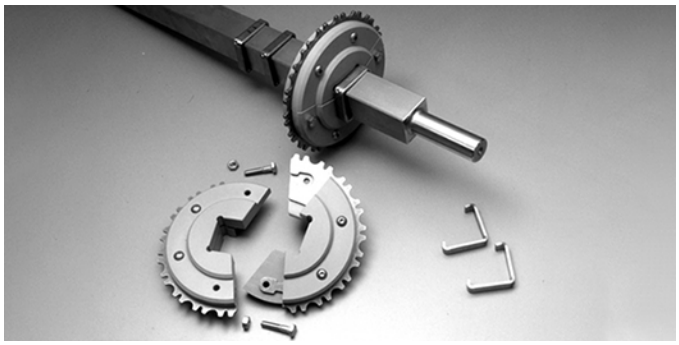

Rysunek 98: Samoczynne pierścienie ustalające

- Pierścienie ustalające są wykonane z odpornej na korozję stali nierdzewnej 316.
- Obrabianie rowków w wale jest niepotrzebne, a osadzenie tych pierścieni ustalających nie wymaga zdejmowania wału.
- Samoczynne pierścienie ustalające są akceptowane przez USDA-FSIS.
- Samoczynne pierścienie ustalające zatrzaskują się w odpowiednim miejscu na wale prostokątnym i są mocowane specjalną śrubą dociskową, która nie może wypaść z pierścienia podczas pracy.
- Krawędzie wału muszą być fazowane, aby pierścień ustalający działał poprawnie.
- Samoczynne pierścienie ustalające nie są zalecane w przypadku zastosowań, w których można się spodziewać znacznych sił bocznych.
- Użycie samoczynnych pierścieni ustalających jest objęte następującymi ograniczeniami:

Ograniczenia w użyciu samoczynnych pierścieni ustalających			
Rozmiar pierścienia ustalającego	Samoczynne pierścienie ustalające NIE będą działały z następującymi kołami zębatymi:		
	Seria	Średnica podziałki	
		cale	mm
1,0 cal	100	2,0	51
	900	2,1	53
	1100	2,3	58
40 mm	900	3,1	79
	1000	3,1	79
	1100	3,1	79
	1600	3,2	81
65 mm	400	5,2	132

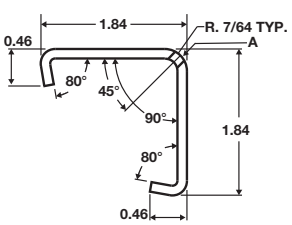

A Niestandardowa śruba dociskowa, włożona do końca, łbem do przodu, od tej strony

Rysunek 99: Wymiary samoczynnego pierścienia ustalającego

PIERŚCIENIE USTALAJĄCE DO WAŁÓW OKRĄGŁYCH

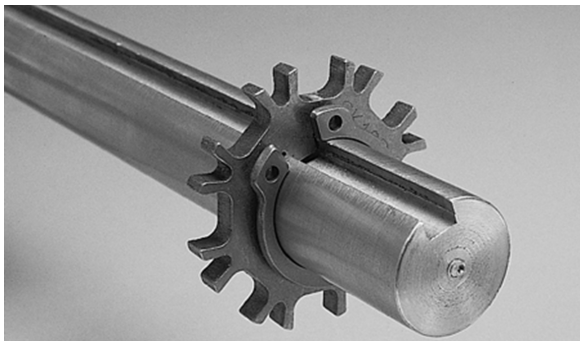

Rysunek 100: Pierścień ustalający do wału okrągłego

- Pierścienie ustalające do wałów okrągłych są dostępne w rozmiarach pasujących do wałów okrągłych 0,75 cala, 1,0 cala i 25 mm.
- Wykonane ze stali nierdzewnej.
- Nie wymaga rowka do umieszczenia, ponieważ tarcie utrzymuje pierścienie ustalające na miejscu.
  UWAGA: Unikać rowków na wałach okrągłych. Rowki powodują zużycie i uszkodzenie wału.

DZIELONE KOŁNIERZOWE PIERŚCIENIE USTALAJĄCE

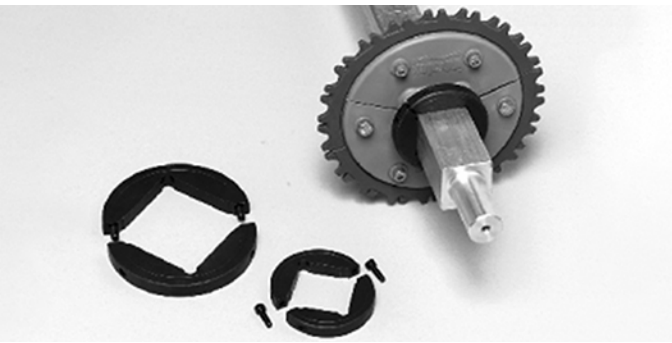

Rysunek 101: Dzielone kołnierzowe pierścienie ustalające

Dostępne są dzielone kołnierzowe pierścienie ustalające do mocowania wałków o następujących rozmiarach:

Zgodność wału dzielonego kołnierzowego pierścienia ustalającego	
Wałki prostokątne	**Wałki okrągłe**
1,5 cala	3/4 cala
2,5 cala	1 cal
40 mm	1-3/16 cala
60 mm	1-1/4 cala
	1-3/8 cala
	1-7/16 cala
	1-1/2 cala
	2 cale

- Pierścienie ustalające są wykonane ze stali nierdzewnej 304.
- Są przeznaczone do użycia w zastosowaniach, w których koła zębate są poddawane znacznym obciążeniom bocznym.
- Te pierścienie ustalające nie wymagają fazowanego wału i nie wymagają wymontowania wału, co ułatwia montaż.
- Użycie dzielonych kołnierzowych pierścieni ustalających jest objęte następującymi ograniczeniami:

Ograniczenia w użyciu dzielonych kołnierzowych pierścieni ustalających			
Dzielone kołnierzowe pierścienie ustalające nie są zgodne ze średnicą podziałki wynoszącą 3,0 cale (76,2 mm) lub z mniejszymi kołami zębatymi lub następującymi kołami zębatymi.			
Rozmiar pierścienia ustalającego	Seria	Średnica podziałki	
		cale	mm
1,5 cala i 40 mm	400	4,0	102
	900	3,1	79
	900	3,5	89
	1000	3,1	79
	1100	3,1	79
	1100	3,5	89
	1600	3,2	81
2,5 cala i 60 mm	400	5,2	132
	1000	4,6	117
	1100	4,6	117
	1400	4,9	124
	2600	5,2	132
	2700	5,2	132

ELEMENTY DYSTANSOWE KÓŁ ZĘBATYCH

Użycie elementów dystansowych kół zębatych i pierścieni ustalających w zalecanych miejscach zapobiega problemom związanym z przemieszczeniem kół zębatych i zużyciem taśmy. Firma Intralox może zapewnić zalecaną konfigurację napędu, w tym koła zębate, elementy dystansowe i pierścienie ustalające do danego zastosowania oraz szczegółowe wytyczne dotyczące projektowania przenośników do modułowych taśm z tworzywa sztucznego Intralox™ FoodSafe®. Więcej informacji można uzyskać, kontaktując się z działem obsługi klienta firmy Intralox.

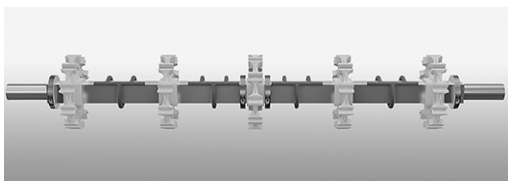

Rysunek 102: Elementy dystansowe kół zębatych na wale kwadratowym z kołami zębatymi i pierścieniami ustalającymi

Element dystansowy koła zębatego[a]					
Nom. Szerokość elementu dystansowego koła zębatego		Dostępne rozmiary otworów			
		Amerykańskie		Metryczne	
cale	mm	Okrągłe cale	Kwadratowe cale	Okrągłe mm	Kwadratowe mm
1,0	25		1,5		40
1,5	38		1,5		40
2,0	51		1,5		40
3,0	76		1,5		40
3,5	89		1,5		40
4,0	102		1,5		40
5,0	127		1,5		40

[a] Informacji o dostępnych materiałach udziela dział obsługi klienta firmy Intralox.

NASADKI Z OTWOREM OKRĄGŁYM

Do kół z otworem kwadratowym 1,5 cala są dostępne nasadki umożliwiające ich montaż na wałach o średnicy 1 cala. Te nasadki stosować tylko do taśm działających pod lekkim obciążeniem lub wąskich taśm, o szerokości do 18 cali (460 mm).

Nasadki są wykonane z polipropylenu wypełnionego włóknem szklanym, co zapewnia wytrzymałość i odporność chemiczną, i są dostępne w długościach 2,5 cala (64 mm) i 3,5 cala (89 mm). Limit momentu obrotowego nasadki 2,5 cala (64 mm) wynosi 875 in-lbf (99 N-m). Limit momentu obrotowego nasadki 3,5 cala (89 mm) wynosi 1200 in-lbf (135 N-m). Limity temperatury roboczej wynoszą od 45°F do 120°F (od 7°C do 50°C).

Do utrzymywania w miejscu kół zębatych na nasadkach oraz do mocowania koła centralnego na wale służą śruby dociskowe. W nasadce 3,5 cala (89 mm) znajduje się trzeci otwór gwintowany pasujący do piast o określonej szerokości. W celu określenia, która nasadka ma być używana z daną szerokością piasty koła zębatego, należy zapoznać się z poniższą tabelą.

W przypadku niektórych kombinacji nasadki i koła zębatego na nasadce można umieścić więcej niż jedno koło zębate. Więcej informacji można znaleźć w kolumnie kół zębatych na nasadkę w poniższej tabeli.

UWAGA: Nasadki z otworem okrągłym nie są zalecane do użytku z dzielonymi kołami zębatymi ani kołami zębatymi odpornym na ścieranie.

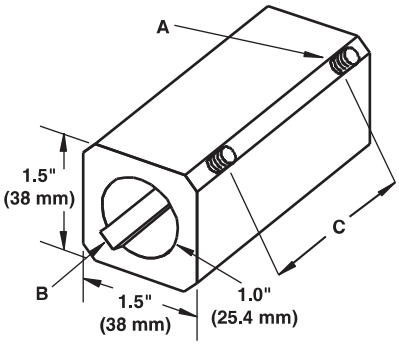

A Śruby dociskowe – 1/4 cala – 20 × 5/8 cala (gwinty UNC)
B Rowek klinowy – 0,25 cala × 0,125 cala (6 mm × 3 mm)
C odstęp między śrubami dociskowymi:2,5 cala (64 mm) nasadka1,5 cala (38 mm) odstęp3,5 cala (89 mm) nasadka2,5 cala (64 mm) odstęp
Rysunek 103: Nasadka z otworem okrągłym

Tabela wyboru nasadki z otworem okrągłym[a]							
Szerokości piasty koła		Zablokowane środkowe koło zębate			Swobodne koła zębate		
		Rozmiary nasadki		Koła zębate na nasadkę	Rozmiary nasadki		Koła zębate na nasadkę
cale	mm	cale	mm		cale	mm	
0,75	19	2,5	64	2	2,5	64	1
1,00	25	2,5	64	1	3,5	89	1
1,25	32	3,5	89	2	3,5	89	1
1,50	38	2,5	64	1	3,5	89	1
2,50	64	3,5	89	1	3,5	89	1

[a] Do zamocowania koła zębatego na nasadce mogą być potrzebne elementy dystansowe.

ŚLIMAKI SWOBODNE

Ślimak swobodny może być używany w zastosowaniach, w których nadmierne zanieczyszczenia mogą utrudniać pracę koła zębatego lub uszkodzić taśmę lub w których wał napędowy i koła zębate muszą być utrzymywane w czystości. Zakrzywione powierzchnie ślimaka z zabierakami kierują zanieczyszczenia ze środka taśmy w stronę brzegów, skąd mogą spaść z podzespołów taśmy i przenośnika.

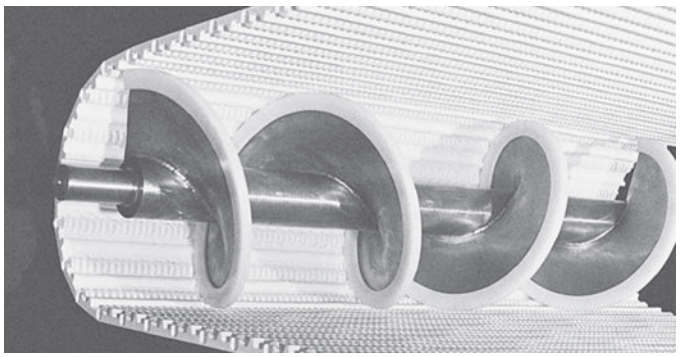

Rysunek 104: Ślimak swobodny

Firma Intralox oferuje ślimaki o dwóch średnicach nominalnych: 6 cali (152 mm) i 9 cali (229 mm). Podziałka zabieraka, czyli odległość osiowa, którą zabierak pokonuje, aby zamieść pełny okrąg, wynosi także 6 cali (152 mm) w przypadku pierwszej średnicy i 9 cali (229 mm) w przypadku drugiej. Ponieważ ślimak swobodny służy również jako wałek swobodny, to każdy ślimak swobodny ma minimalną długość spirali, aby zapewnić prawidłowe podparcie pasa. Są dostępne ślimaki z podwójnymi zabierakami do bardzo wąskich taśm lub jako dodatkowe podparcie.

Wymiary ślimaka							
Średnica				Minimalna długość spirali (z wyłączeniem czopów)			
Nominalna		Faktyczna		Z pojedynczym zabierakiem		Z podwójnym zabierakiem	
cale	mm	cale	mm	cale	mm	cale	mm
6	152	6,7	170	12,5	318	6,5	165
9	229	9,7	246	18,5	470	9,5	241

Ślimaki firmy Intralox są oferowane w stali węglowej i stali nierdzewnej z grubą sekcją ślizgu UHMW-PE przymocowaną do krawędzi zabieraków. Ślimaki ze stali węglowej są utwardzane i lakierowane, aby były lepiej zabezpieczone. Do zastosowań wymagających zgodności z normami USDA-FSIS są dostępne ślimaki ze stali nierdzewnej z wypolerowanym ściegiem spawu.

Elementy ślimaka	Materiał wykonania zabieraka		
	Stal węglowa	Stal nierdzewna	Stal nierdzewna USDA-FSIS
Średnica ślimaka 6 cali (152 mm)	•	•	•
Średnica ślimaka 9 cali (229 mm)	•	•	•
Spoiny przerywane	•	•	
Ciągłe, wypolerowane powierzchnie spawu			•
Brzeg zabieraka UHMW-PE	•	•	•
Szara farba podkładowa	•		

- Wszystkie ślimaki są montowane na wale okrągłym o średnicy 2,5 cala (63,5 mm).
- Maksymalna średnica czopa wynosi 2,5 cala (63,5 mm), a jego minimalna długość 2 cale (50,8 mm).
- Zespół ślimaka swobodnego należy umieszczać na ramie przenośnikowej w taki sposób, aby kształt litery „V” znajdujący się pośrodku ślimaka (w miejscu zbiegania się lewych i prawych zabieraków) był zwrócony w kierunku ruchu taśmy. Wyregulować naprężacze oraz kompensatory zmian długości, jeśli są używane, w taki sposób, aby uzyskać jednakowe naprężenie po obu stronach.
- Ślimaki firmy Intralox nie mają wbudowanej funkcjonalności prowadzenia. Może być wymagane zamontowanie na końcu swobodnym ślizgów montowanych z boku.

ŚLIZGI

ŚLIZGI PŁASKIE

Standardowe ślizgi płaskie mogą być wykonane z UHMW-PE oraz Nylatronu® (nylonu z wypełnieniem molibdenem). Profile ślizgowe z polietylenu UHMW-PE mają następujące wymiary: 0,25 cala (6 mm) grubości × 1,25 cala (32 mm) szerokości × 120 cali (3048 mm). Ślizgi z nylatronu mają następujące wymiary: 0,125 cala (3 mm) grubości × 1,25 cala (32 mm) szerokości × 48 cali (1219 mm). Ślizgi z polietylenu UHMW mają atesty FDA i USDA-FSIS jako dopuszczone do kontaktu z żywnością. Ślizgi z nylatronu nie są dopuszczone przez FDA i USDA-FSIS do zastosowań spożywczych.

Płaskie profile ślizgowe z wpustem na końcach mają wcięcia, co umożliwia zachodzenie na zakładkę i ciągłość podparcia. Ślizgi z UHMW-PE są dostępne w długościach 24 cali (610 mm) i 60 cali (1524 mm). W zakres dostawy wchodzą elementy łączące.

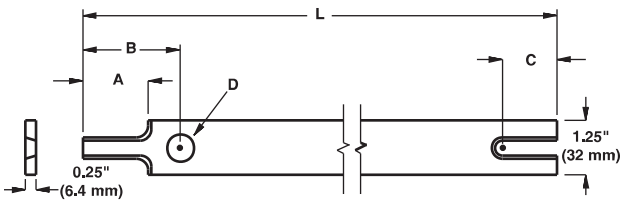

Rysunek 105: Płaskie taśmy ścieralne z połączeniami palcowymi

L	A	B	C
24 cale (610 mm)	1,125 cala (28,6 mm)	1,75 cala (44,5 mm)	0,75 cala (19,1 mm)
60 cali (1524 mm)	1,875 cala (47,6 mm)	2,25 cala (57,2 mm)	1,50 cala (38,1 mm)

ŚLIZGI KĄTOWE I ZACISKOWE

Intralox oferuje ponadto różne ślizgi kątowe i zaciskowe. Ślizgi zaciskowe są zawsze długości 120 cali (3048 mm). Ślizgi te przeznaczone są do mocowania bezpośrednio na ramach przenośnikowych bez elementów łączących.

- Do nowych aplikacji używać na powierzchniach transportowych i sekcjach powrotnych przenośnika płaskich ślizgów o szerokiej powierzchni.
- Należy używać ślizgów zaciskowych wyłącznie w przypadku modernizacji, do zastosowań o małych obciążeniach lub do celów testowych. Ślizgi zaciskowe nie są zalecane do normalnej pracy produkcyjnej.
- Informacje dotyczące określonych zastosowań można uzyskać w dziale obsługi klienta firmy Intralox.

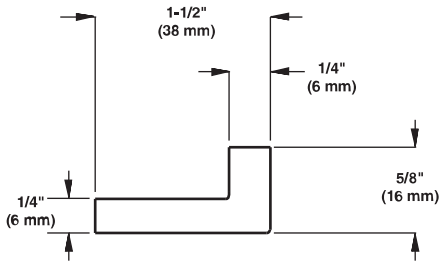

Rysunek 106: Standardowe ślizgi kątowe UHMW (B6XX21IXXWMV)

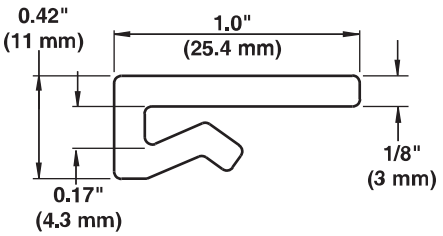

Rysunek 107: Ślizgi zaciskowe UHMW (B6XX25IXXWMV)

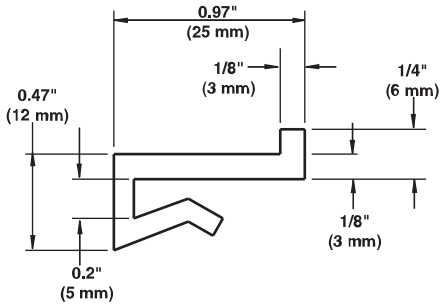

Rysunek 108: Ślizgi zaciskowe z nóżką z UHMW (B6XX26IXXWMV)

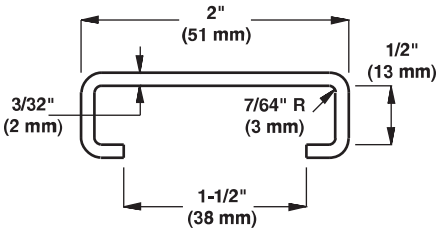

Rysunek 109: Ślizgi z prowadnicą zatrzaskową z UHMW (B6XX27IXXWMV)

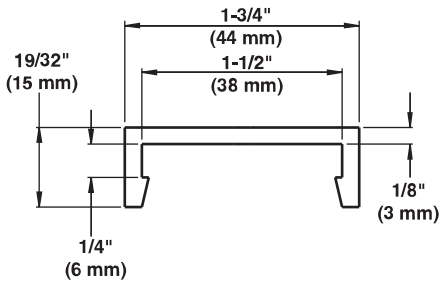

Rysunek 110: Ślizgi z listwą zaciskową z haczykami z UHMW (B6XX23IXXWMV)

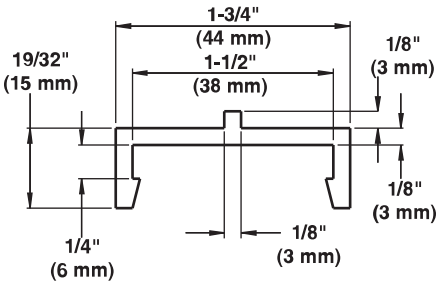

Rysunek 111: Ślizgi z listwą zaciskową z haczykami i nóżką z UHMW (B6XX24IXXWMV)

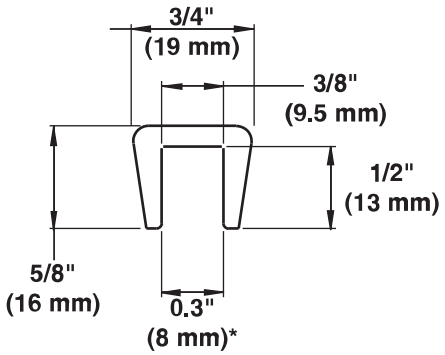

Rysunek 112: Ślizgi ze standardową listwą zatrzaskową z UHMW (B6XX28IXXWMV)

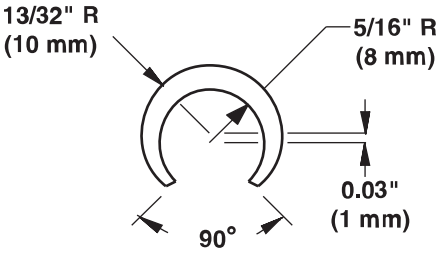

Rysunek 113: Ślizgi zaciskowe pełne zaokrąglone z UHMW (B6XX29IXXWMV)

ŚLIZG UHMW-PE WZMOCNIONY STALĄ NIERDZEWNĄ

- Używając ślizgu UHMW-PE wzmocnionego stalą nierdzewną, można utworzyć sztywną powierzchnię transportowej, górnej strony przenośnika na dowolnej ramie z poprzecznicami.
- Ślizg UHMW-PE wzmocniony stalą nierdzewną jest mocowany do poprzecznic za pomocą samoczynnie zamykającej się klamry ze stali nierdzewnej z nakrętką (samoczynnie zamykającą się klamrę ze stali nierdzewnej z nakrętką należy zakupić osobno).
- Profile te można montować w układzie równoległym, strzałkowym lub innym.
- Zalecane do temperatury 160°F (71°C).
- Dostępne są dwa profile: płaski ślizg (T) i kołnierzowy ślizg (L).
- Dostępne długości to 120 cali (3048 mm).
- Podczas montażu ślizgów należy wziąć pod uwagę rozszerzalność cieplną i kurczenie się.
- Przednie brzegi ślizgów muszą być zawsze fazowane lub wyginane do dołu.

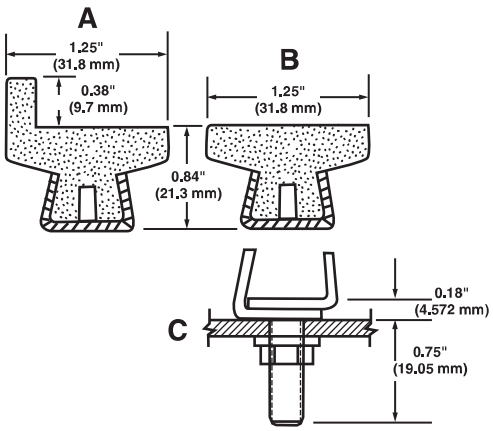

A Klamra 120 cali ze stali nierdzewnej i wspornikiem, ślizg UHMW-PE (B6XX43IXXWMV-00)
B Klamra 120 cali ze stali nierdzewnej, ślizg UHMW-PE (B6XX42IXXWMV-00)
C samoczynnie zamykająca się klamra ślizgu ze stali nierdzewnej z nakrętką, 5/16-18 UNC (C9AX1XXXXXXX-01)
Rysunek 114: Ślizgi UHMW-PE wzmocnione stalą nierdzewną

TAŚMA SAMOPRZYLEPNA WYKONANA Z UHMW-PE

Intralox oferuje samoprzylepną taśmę ślizgową wykonaną z UHMW-PE w rolkach o długości 54 stóp. (16,5 m). Za pomocą tej taśmy można szybko i łatwo przerobić stalowe profile ślizgowe na profile ślizgowe z UHMW-PE, których współczynnik tarcia jest mniejszy. Jest dostępna taśma o szerokości 1 cala (25,4 mm) i 2 cali (50,8 mm) oraz grubości 0,010 cala (0,25 mm) i 0,030 cala (0,76 mm).

UWAGA: Taśmę samoprzylepną wykonaną z UHMW-PE należy stosować tylko do zastosowań z małymi obciążeniami i rozwiązań tymczasowych.

ŚLIZGI ZWYCZAJNE

ŚLIZGI TAŚM SKRĘTNYCH

Wszystkie ślizgi taśm skrętnych mogą być wykonane z naturalnego materiału UHMW-PE lub samosmarownego szarego materiału UHMW-PE z domieszką oleju. Kątowe ślizgi i ślizgi toru środkowego są skonstruowane w sposób umożliwiający łatwe oczyszczanie (EZ Clean). Wszystkie profile ślizgowe są dostępne w rozmiarze 1/8 cala (3,2 mm) lub 3/16 cala (4,7 mm). Taśmy S2400 są dostępne tylko z materiału UHMW-PE.

Wymiary ślizgów i numery części podano na poniższych rysunkach.

Ślizgi dociskowe ze standardowym brzegiem			
Materiał	**Rozmiar (A)**	**Numer części**	
PE-UHMW	1/8 cala (3,2 mm)	B6XX33IXXWMV-00	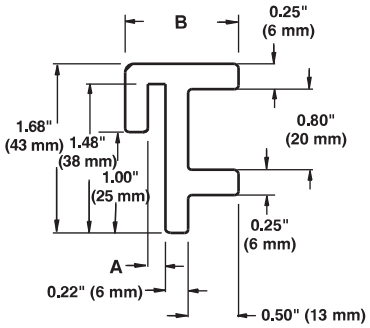 **A** grubość ramy przenośnika **B** 1,00 cal (25,4 mm) dla ślizgów 1/8 cala (3.2 mm); 1,13 cala (29 mm) dla ślizgów 3/16 cala (4,7 mm)
PE-UHMW	3/16 cala (4,7 mm)	B6XX32IXXWMV-00	
UHMW-PE wypełniony olejem	1/8 cala (3,2 mm)	B6XX33IXXWMW-00	
UHMW-PE wypełniony olejem	3/16 cala (4,7 mm)	B6XX32IXXWMW-00	

Ślizgi dociskowe z brzegiem z wypustkami			
Materiał	**Rozmiar (A)**	**Numer części**	
PE-UHMW	1/8 cala (3,2 mm)	B6XX39IXXWMV-20	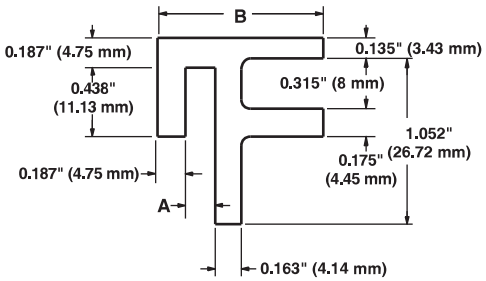 **A** grubość ramy przenośnika **B** 1,00 cal (25,4 mm) dla ślizgów 1/8 cala (3,2 mm); 1,06 cala (27 mm) dla ślizgów 3/16 cala (4,7 mm)
PE-UHMW	3/16 cala (4,7 mm)	B6XX38IXXWMV-10	
UHMW-PE wypełniony olejem	1/8 cala (3,2 mm)	B6XX39IXXWMW-00	
UHMW-PE wypełniony olejem	3/16 cala (4,7 mm)	B6XX38IXXWMW-00	

Ślizgi dociskowe kątowe			
Materiał	**Rozmiar (A)**	**Numer części**	
PE-UHMW	1/8 cala (3,2 mm)	B6XX37IXXWMV-00	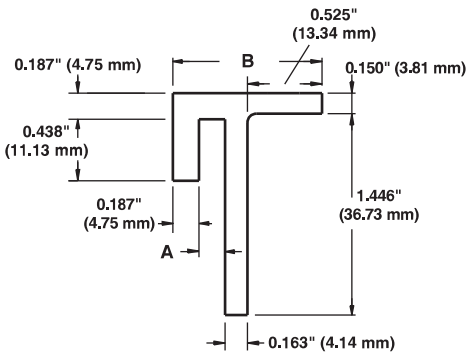 **A** grubość ramy przenośnika **B** 1,00 cal (25,4 mm) dla ślizgów 1/8 cala (3,2 mm); 1,06 cala (27 mm) dla ślizgów 3/16 cala (4,7 mm)
PE-UHMW	3/16 cala (4,7 mm)	B6XX36IXXWMV-00	
UHMW-PE wypełniony olejem	1/8 cala (3,2 mm)	B6XX37IXXWMW-00	
UHMW-PE wypełniony olejem	3/16 cala (4,7 mm)	B6XX36IXXWMW-00	

Ślizgi dociskowe toru środkowego			
Materiał	**Rozmiar (A)**	**Numer części**	
PE-UHMW	1/8 cala (3,2 mm)	B6XX41IXXWMV-00	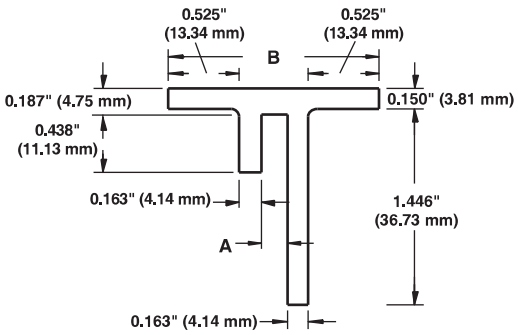 **A** grubość ramy przenośnika **B** 1,56 cala (40 mm) dla ślizgów 1/8 cala (3.2 mm) i ślizgów 3/16 cala (4,7 mm)
PE-UHMW	3/16 cala (4,7 mm)	B6XX40IXXWMV-00	
UHMW-PE wypełniony olejem	1/8 cala (3,2 mm)	B6XX41IXXWMW-00	
UHMW-PE wypełniony olejem	3/16 cala (4,7 mm)	B6XX40IXXWMW-00	

Ślizgi wypustek dociskowych HGD serii 2400			
Materiał	**Rozmiar (A)**	**Numer części**	
PE-UHMW	1/8 cala (3,2 mm)	B6F546IXXWMV-00	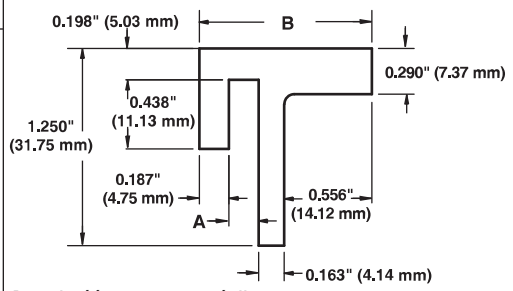 **A** grubość ramy przenośnika **B** 1,03 cala (26 mm) dla ślizgów 1/8 cala (3,2 mm); 1,09 cala (28 mm) dla ślizgów 3/16 cala (4,7 mm)
PE-UHMW	3/16 cala (4,7 mm)	B6F547IXXWMV-00	

POPYCHACZE

Skrzynie zbiorcze są najczęściej używane przy produkcji napojów. Umożliwiają urządzeniom produkcyjnym znajdującym się przed nimi na linii działanie w sposób ciągły i oszczędny w wypadku, gdyby urządzenia znajdujące się dalej na linii zatrzymały przepływ produktu. Stoły te działają jako bufory pochłaniające przepełnienie produktem do czasu naprawienia problemu z przepływem w dalszym odcinku linii produkcyjnej. Najważniejszą funkcją popychacza jest zsuwanie kilku ostatnich rzędów produktu ze skrzyni zbiorczej, za obszar płytki statycznej i na główne linie przenośnikowe. Popychacze opierają się na skrzyni zbiorczej, która musi być wykonana z taśmy Raised Rib (seria S100, S400 i S900).

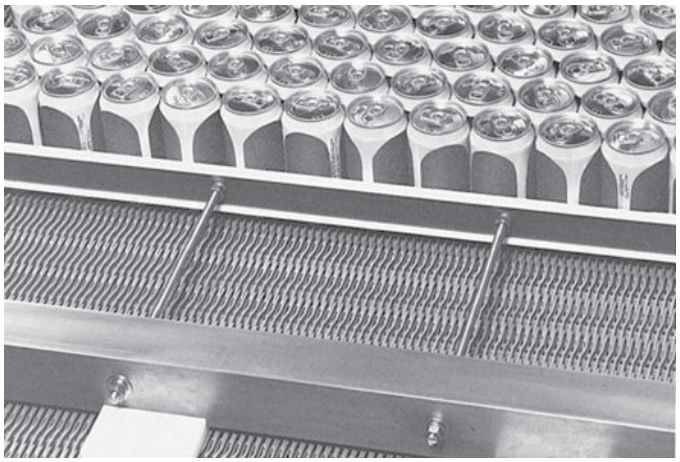

Rysunek 115: Popychacz z boku

Trzonek popychacza to wał prostokątny ze stali nierdzewnej lub węglowej o średnicy 2,5 cala (63,5 mm), który przesuwa się po pewnej liczbie wyżłobionych ślizgaczy z UHMW. Klocki ślizgowe są wyżłobione na spodzie, aby zazębiały się z żebrami taśmy i utrzymywały trzonek w położeniu prostopadłym do kierunku ruchu taśmy. Ponieważ klocki ślizgowe przenoszą cały ciężar popychacza, więc najlepiej jest umieścić ślizgi podpierające taśmę bezpośrednio pod klockami ślizgowymi.

Produkt jest właściwie popychany przez samą łopatkę popychacza. Łopatki mogą być o długości od 24 cali do 120 cali (od 610 mm do 3048 mm) i składają się ze sztywnej listwy stalowej, na którą nałożony jest ślizg z UHMW, aby nie uszkodzić produktu i nie zostawić na nim śladów. Łopatka jest odsunięta od obciążonego wału przez gwintowane piny stalowe, przy czym wielkość tego odsunięcia można regulować zależnie od indywidualnych potrzeb.

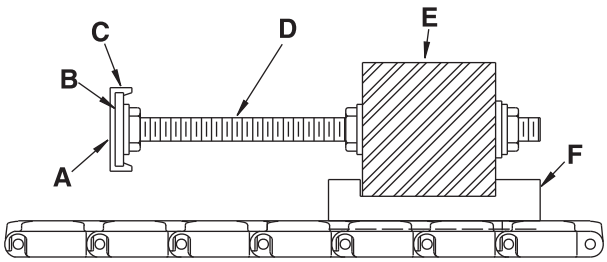

A ostrze
B popychacz
C ślizg zaciskowy
D pin gwintowany
E obciążnik
F klocek/ślizgacz prowadzący (wyżłobiona powierzchnia dolna)

Rysunek 116: Zespół popychacza

Do produktów wysokich lub o nietypowym kształcie są dostępne także popychacze z podwójną łopatką. Górna łopatka w tym układzie jest regulowana w pionie i można ją wysunąć przed lub za dolną łopatkę.

Popychacz należy wyregulować na podstawie: 1) położenia urządzenia, które ogranicza ruch popychacza do przodu, i 2) wymiarów transportowanego produktu. Standardowe przesunięcie jest w przybliżeniu równe długości używanej płytki palcowej:

- S100: 5,75 cala (146 mm)
- S400: 7,5 cala (191 mm)
- S900: 6,5 cala (165 mm)

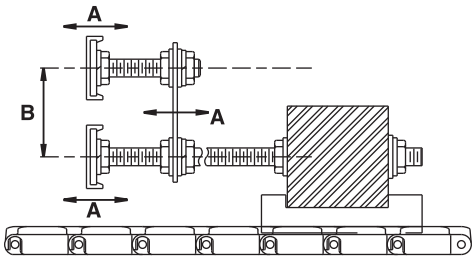

A regulowany
B regulowany w zakresie 2–4 cali (51–102 mm)
Rysunek 117: Zespół popychacza z podwójną łopatką

PŁYTKI TRANSFEROWE

Intralox oferuje płytki transferowe UHMW-PE, których zakres temperatury pracy wynosi od -100°F (-73°C) do 180°F (82°C).

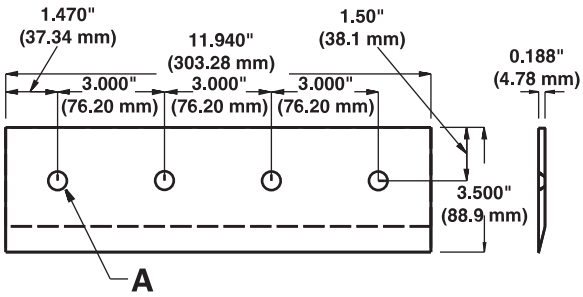

A otwory na śruby 0,25 cala (6 mm)
Rysunek 118: Płytki transferowe

SYSTEM ŁATWEGO OCZYSZCZANIA EZ CLEAN™ IN PLACE (CIP)

Pasujący do większości przenośników system łatwego oczyszczania EZ Clean In Place firmy Intralox czyści taśmy szybko, skutecznie i jednolicie, zużywając minimalną ilość wody.

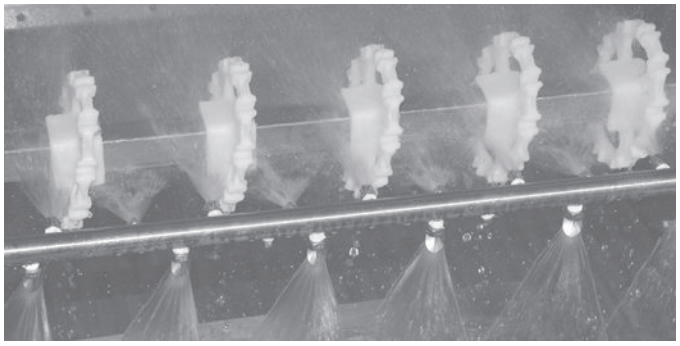

Rysunek 119: System łatwego oczyszczania EZ Clean In Place (CIP)

System CIP jest wyposażony w drążek natryskowy, który jest optymalnie umiejscowiony w celu szybszego i skuteczniejszego usuwania zanieczyszczeń oraz stosuje specjalnie opracowany wzór natryskiwania. Wzór natryskowy został zaprojektowany w celu dokładnego czyszczenia spodniej części taśmy, kół zębatych i wału. System jest montowany w ramie przenośnikowej za wałem przenośnika i spryskuje taśmę w trzech różnych miejscach. Dysze rozpylają wodę poprzez otwarte zawiasy taśmy i ponad wałem w czasie, gdy taśma przesuwa się po kołach zębatych. Rozpylacze spryskują spodnią stronę taśmy wzdłuż listew centralnych w taśmie, aby wzmocnić działanie efektu kanalizowania zanieczyszczeń, który jest charakterystyczny dla taśm EZ Clean. Czyszczenie działa jeszcze bardziej efektywnie w połączeniu z ukośnymi kołami zębatymi EZ Clean.

System ten można zamontować po stronie napędowej lub po stronie swobodnej, ale zaleca się wybór strony napędowej. Jest on wykonany z wysoce wypolerowanej stali nierdzewnej 303/304. Minimalne zalecane ciśnienie wody na wlocie układu wynosi 150 PSI (10 bar).

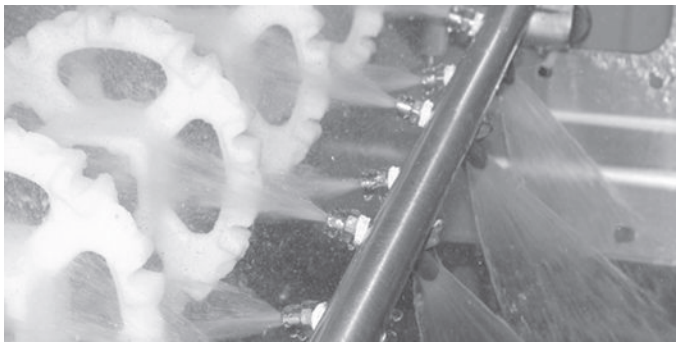

Rysunek 120: Wzór natryskiwania został zaprojektowany w celu dokładnego czyszczenia spodniej części taśmy, kół zębatych i wału

ROLKI DOCISKOWE

Zespoły rolek dociskowo-przytrzymujących mogą być używane zamiast klocków lub szyn dociskowych w przypadku szerokich przenośników podnoszących. W typowych przenośnikach podnoszących zabieraki mają wcięcie w środku taśmy, aby taśma mogła być przytrzymywana do ramy przenośnikowej poprzez szynę lub klocek dociskowy. Nieuniknionym efektem ubocznym stosowania tych klocków jest utrata lub uszkodzenie produktu.

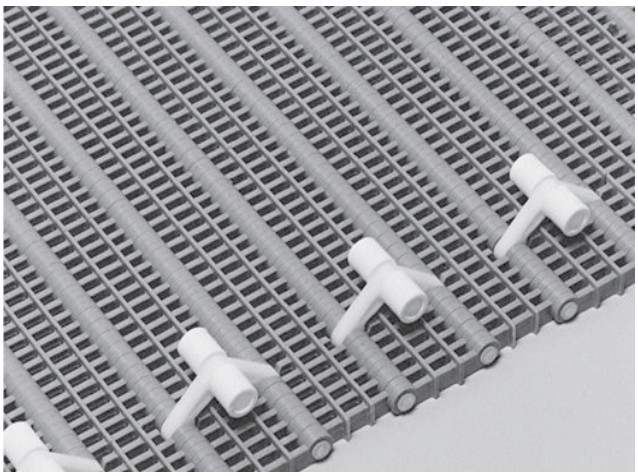

Rysunek 121: Rolki dociskowe

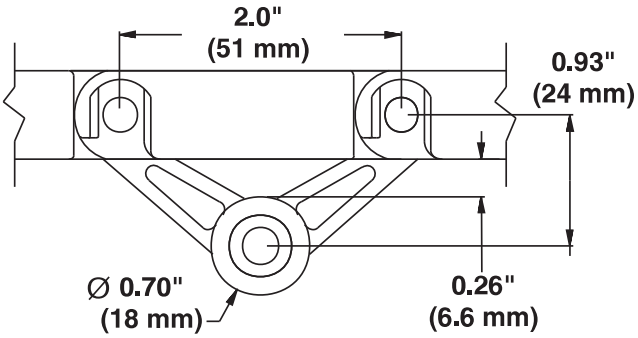

Rysunek 122: Rolki dociskowe, widok z boku

Standardowe zespoły rolek zawierają wspornik z acetalu oraz polipropylenowe rolki i piny. Mogą one być używane z następującymi modelami taśm:

Seria	Model					
	Flat Top	Flush Grid	Open Grid	Open Hinge	Mesh Top	Perforated Flat Top
S200	•	•	•	•		•
S400	•	•		•		
S800	•	•			•	•

Zespoły rolek dociskowo-przytrzymujących są dobrze przymocowane do spodniej strony taśmy i utrzymywane przez piny łączące taśmy. Rolki poruszają się po torach, które służą do kotwiczenia taśmy rozpoczynającej wznios na przenośniku. Zespoły te można także stosować zamiast tradycyjnych klocków lub szyn dociskowych po stronie przenośnika.

Rolki dociskowo-przytrzymujące można rozmieszczać równie gęsto jak każdy inny rząd taśmy, przy czym powinny być one oddalone od siebie przynajmniej o 4 cale (102 mm) i maksymalnie o 24 cale (610 mm). Zazwyczaj wystarczający jest odstęp 8 cali (203 mm) co czwarty rząd. Rozmiar koła zębatego jest ograniczony przez rolki wystające z powierzchni dolnej taśmy. Aby nie dopuścić do zetknięcia się rolek z wałem, w przypadku korzystania z wału kwadratowego 1,5 cala lub 40 mm, średnica podziałki koła zębatego nie może być mniejsza niż 6,4 cala (163 mm). W przypadku wału 2,5 cala lub 60 mm średnica podziałki koła zębatego musi wynosić przynajmniej 7,7 cala (196 mm). Więcej informacji zawiera Wytyczne konstrukcyjne.

SYSTEM ODPORNY NA ŚCIERANIE

Nadmierne zużycie pinu i koła zębatego podczas użycia w środowiskach abrazyjnych może powodować szereg niepożądanych sytuacji. Oprócz oczywistego efektu skrócenia okresu użytkowania taśmy mogą także występować dodatkowe utrudnienia w wykonywaniu napraw. Jeśli pin jest bardzo zużyty, nie można go łatwo wymontować. W trakcie demontażu często dochodzi do uszkodzenia modułów taśmy. Zużyte piny mogą ponadto powodować zwiększenie punktu szczytowego taśmy, przez co koła zębate mniej się zazębiają, a w konsekwencji ich zęby bardziej się ścierają. W tych warunkach taśma może nie przesuwać się tak gładko, jak powinna.

Intralox opracował dzielone koła zębate ze stali nierdzewnej oraz piny łączące odporne na ścieranie, które usprawniają funkcjonowanie taśm Intralox w środowiskach abrazyjnych lub zawierających piasek, żwir albo drobne zanieczyszczenia mechaniczne. Niezwykle wymagające testy wykazały, że te komponenty odporne na ścieranie wytrzymują znacznie dłużej niż standardowe komponenty i zwiększają żywotność modułu taśmy. Prawdopodobieństwo wtopienia się cząstek ściernych w twardsze materiały odporne na ścieranie jest mniejsze. Dzięki temu komponenty te nie stają się same powierzchniami abrazyjnymi ścierającymi taśmę.

DZIELONE KOŁA ZĘBATE

Dzielone koła zębate Intralox są alternatywą dla odlewanych kół zębatych z tworzywa sztucznego. Dzielone koła zębate są produkowane z materiałów posiadających atest FDA, ale nie są dopuszczone przez USDA-FSIS. Szczegółowe informacje zawierają strony danych poszczególnych wałów i kół zębatych.

Wszystkie koła zębate starego typu, odporne na ścieranie i wykonane ze stali nierdzewnej, można nadal zamawiać jako pozycje specjalne. Więcej informacji można uzyskać, kontaktując się z działem obsługi klienta firmy Intralox.

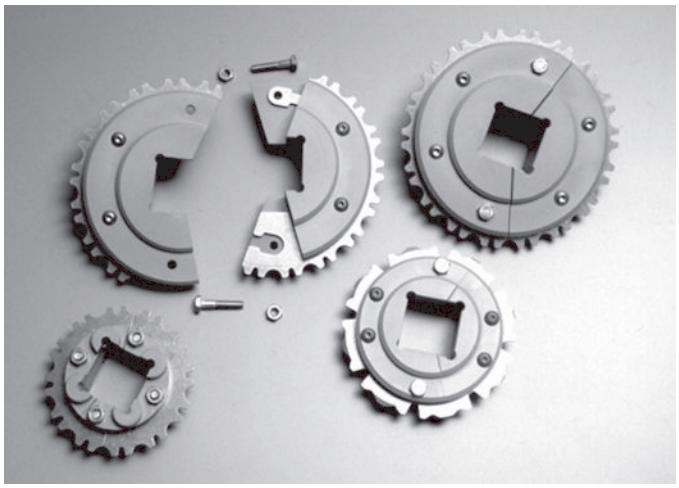

Rysunek 123: Dzielone koła zębate

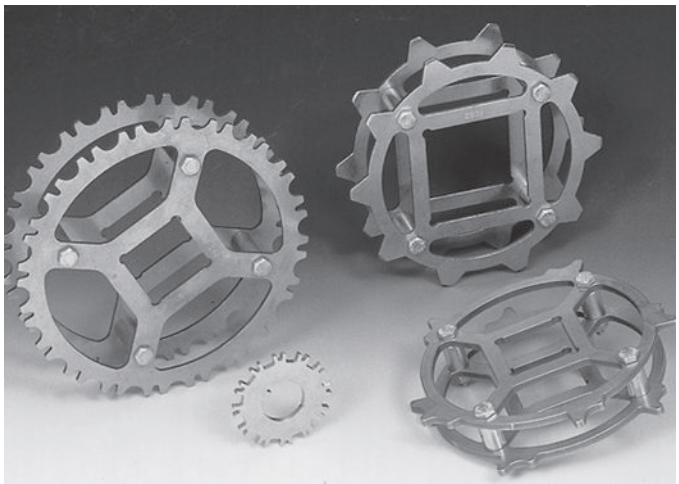

Rysunek 124: Odporne na ścieranie (całkowicie stalowe) koła zębate

PINY ŁĄCZĄCE ODPORNE NA ŚCIERANIE

Piny odporne na ścieranie (AR) są sztywniejsze od standardowych, więc nie mają negatywnego wpływu na siłę ciągnącą taśmy. Są lżejsze, tańsze i bardziej elastyczne niż piny stalowe. Ponadto odznaczają się dobrą odpornością chemiczną, niskim tarciem i szerokim zakresem temperatury pracy, a także spełniają normy FDA w zakresie bezpośredniego kontaktu z żywnością.

We wszystkich modelach taśm, w których jest stosowany system zatrzymania pinu złożony z zapięcia zatrzaskowego Snap-lock, piny odporne na ścieranie są utrzymywane przez piny krótkie z łbem montowane na obu brzegach taśmy. Piny krótkie z łbem także są wykonane z materiału odpornego na ścieranie.

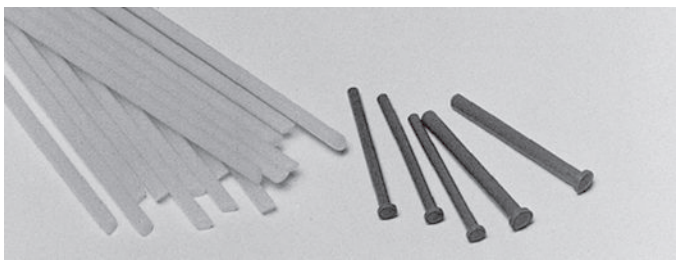

Rysunek 125: Piny AR i piny krótkie z łbem

Taśmy, w których jest stosowany system mocowania pinu łączącego bez łba lub system Slidelox nie wymagają łba żadnego typu.

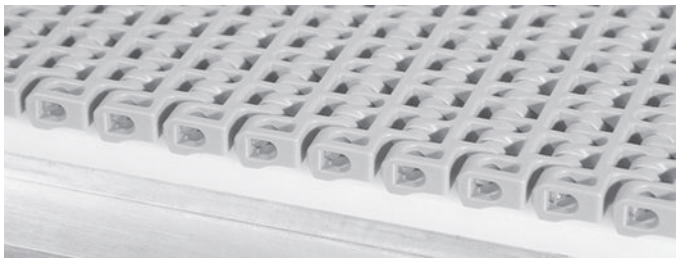

Rysunek 126: System zatrzymywania pinu bez łba

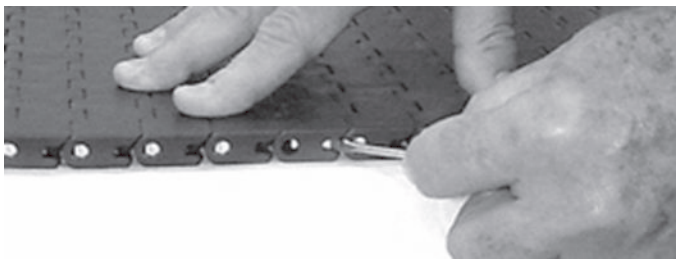

Rysunek 127: System zatrzymywania Slidelox

Układ chowania prętów Slidelox jest systemem, w którym do zatrzymywania używane są piny bez łba. Piny podczas pracy są blokowane przez zatyczkę Shuttleplug. Zatyczkę Slidelox można z łatwością odsunąć na bok, aby wykonać prace przy taśmie.

Aby zdemontować pin po użytkowaniu go przez pewien czas, należy nałożyć roztwór mydła lub inny środek smarny na zawias taśmy. Ułatwia to pozbycie się ewentualnego piasku, żwiru i drobnych zanieczyszczeń mechanicznych, które mogły zostać uwięzione między pinem a modułem.

Pręty AR mogą wchłaniać wodę i zwiększać swoją długość oraz średnicę, gdy są używane w stale wilgotnych, podwyższonych temperaturach. Jeśli zastosowanie wymaga w tych warunkach użycia pinu odpornego na ścieranie, należy skontaktować się z działem obsługi klienta firmy Intralox w celu obliczenia orientacyjnej wartości rozszerzenia wynikającego z absorpcji wody.

SKROBAK EZ MOUNT FLEX TIP

Dostępna wysokość		Dostępna długość		Dostępne materiały
cale	mm	cale	mm	
2,75	70	72	1830	Sztywna baza PCW z elastyczną, poliuretanową końcówką

- Dostępny tylko jeden rozmiar.
- Po otrzymaniu należy przyciąć na odpowiednią długość.
- Do transportu produktów mokrych lub tłustych.
- Nie należy stosować do zastosowań i produktów suchych.
- Atest FDA.

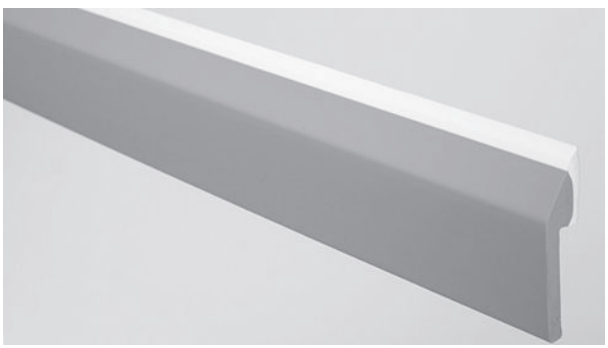

PIERŚCIENIE SEKCJI POWROTNEJ PRZENOŚNIKA

Dostępne rozmiary						Dostępne materiały
Średnica zewnętrzna		Średnica wewnętrzna		Szerokość pierścienia		
cale	mm	cale	mm	cale	mm	
4	102	1,90	48,3	1,0	25	Czarna guma
4	102	2,50	63,5	0,7	19	
6	152	2,50	63,5	2,0	51	
6	152	2,36	60,0	2,0	51	

- Pierścienie o średnicy 4 cali (102 mm) nie są dostępne z tekstem wskazującym średnicę otworu.
- Lita guma tłumi dźwięk.

3 WYTYCZNE KONSTRUKCYJNE

Każda konstrukcja przenośnika ma określone zastosowania i ograniczenia. Zamiast dostarczać szczegółowe przewodniki dla każdego projektu, Intralox dostarcza wytyczne konstrukcyjne, które można stosować do większości przenośników. Do każdego projektu przenośnika:

- Należy stosować dobre zasady projektowania maszyn.
- Upewnić się, że parametry robocze wybranej taśmy i podzespołów są odpowiednie do danego zastosowania.
- Użyć dostarczonych zasobów projektowych.

ZASOBY DODATKOWE

- Firma Intralox zapewnia oprogramowanie CalcLab™, aby pomóc w obliczeniu i ocenie wielu aspektów konstrukcji przenośnika. CalcLab to zawsze aktualny zamiennik starszych programów inżynierskich, który działa w przeglądarce i jest dostępny z dowolnego komputera podłączonego do Internetu. Aby skorzystać z platformy CalcLab, należy odwiedzić stronę calclab.intralox.com.
- Oprócz tych ogólnych wytycznych projektowych, Intralox dostarcza bardziej szczegółowe wskazówki dotyczące niektórych taśm i zastosowań. Więcej informacji można uzyskać, kontaktując się z działem obsługi klienta firmy Intralox.
- Dostępna jest pomoc techniczna, oceny projektu, pliki CAD oraz inne usługi i zasoby. Aby uzyskać więcej informacji, patrz Zasoby Intralox.

KONSTRUKCJA PRZENOŚNIKA

Na poniższej ilustracji przedstawiono główne elementy płaskiego, prostoliniowego przenośnika z napędem końcowym. Przenośniki wznoszące, opadające, spiralne i skrętne mają różne komponenty i wymagania projektowe. W celu uzyskania dodatkowych informacji na temat tych konstrukcji patrz Inne konstrukcje przenośników. Aby uzyskać informacje na temat innych lokalizacji napędów, patrz Lokalizacja napędu.

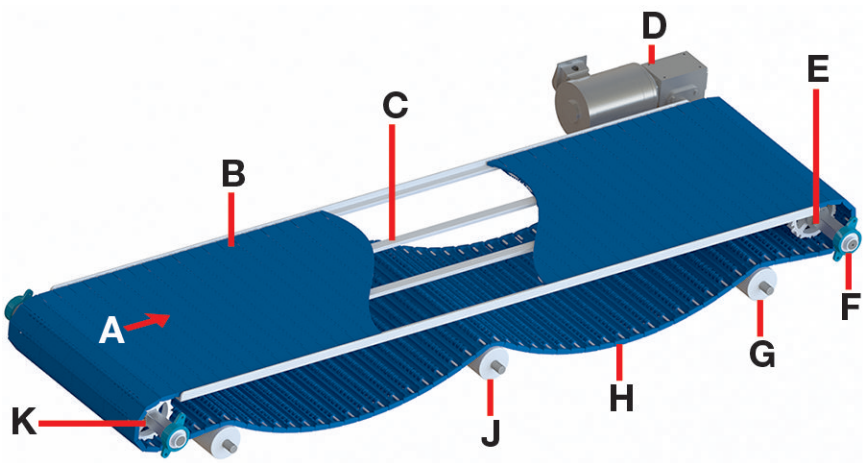

A kierunek ruchu
B taśma
C ślizgi transportowej strony przenośnika
D silnik napędowy
E wał napędowy i koła zębate
F łożysko wału
G rolka napinająca
H zwis łańcuchowy
J rolki podporowe sekcji powrotnej
K wał swobodny (wałek bierny) i koła zębate

Rysunek 128: Elementy przenośnika

UWAGA: Ilustracje w niniejszej publikacji zostały uproszczone w celu poprawy czytelności i nie są przeznaczone do wykorzystania jako rysunki mechaniczne.

WAŻNE UWAGI

Podczas projektowania stron transportowych, sekcji powrotnych, układów napędowych, zabezpieczania produktów i transferów należy stosować się do wytycznych zawartych w tym rozdziale.

- Przed przystąpieniem do projektowania ramy przenośnika należy zawsze zidentyfikować taśmę i akcesoria. Wskazówki dotyczące doboru taśmy, patrz Proces doboru taśmy.
- Podczas wybierania taśmy i kół zębatych należy wziąć pod uwagę wpływ obrotowego ruchu modułów wokół pinów. Patrz Obrotowy ruch modułów wokół pinów.
- Jeśli temperatura robocza różni się od temperatury otoczenia, podczas projektowania przenośnika należy wziąć pod uwagę rozszerzalność i kurczliwość termiczną. Patrz Zmiany wymiarów.
- Należy uwzględnić wpływ prędkości i dostosować konstrukcję przenośnika do potrzeb zastosowań o dużej prędkości. Patrz Prędkość taśmy.
- W przypadku zastosowań w warunkach o właściwościach ściernych należy stosować się do rekomendacji, aby zminimalizować zużycie taśm, kół zębatych i innych elementów. Patrz Odporne na ścieranie.
- W zastosowaniach wymagających wysokiej wytrzymałości należy chronić taśmę i ślizgi przed odkształceniem i uszkodzeniem. Patrz Zastosowania wymagające wysokiej wytrzymałości.
- Przy wyborze materiałów należy wziąć pod uwagę spodziewaną ekspozycję na środki do czyszczenia, odkażania i inne chemikalia. Patrz Uszkodzenia chemiczne.

RAMY PRZENOŚNIKOWE

Podczas projektowania ram przenośnika należy stosować się do następujących wskazówek:

- Zawsze przestrzegać wszelkich odpowiednich lokalnych i krajowych przepisów i norm.
- Zapewnić odpowiednie zabezpieczenie maszyny.
- Użyć podanych wymiarów ramy przenośnika dla wybranej taśmy i kół zębatych. Patrz Wymiary ramy.
- Unikać punktów zaczepowych. Należy utworzyć sfazowanie lub zaokrąglenie na elementach ramy przenośnika, które stykają się z taśmą. W szczególności należy chronić przed uszkodzeniem krawędzie taśmy i system zatrzymywania pinu łączącego.
- Zapewnić otwory w ramie do wsuwania i wyjmowania pinu.
- Podczas projektowania ramy należy wziąć pod uwagę wymagania dotyczące instalacji i konserwacji taśmy. Informacje dotyczące instalacji i konserwacji taśmy, Zobacz *Instrukcje montażu, konserwacji i rozwiązywania problemów modułowych taśm do przenośników z tworzywa sztucznego Intralox* na stronie internetowej www.intralox.com.
- Należy uwzględnić wymagania dotyczące czyszczenia i higieny. Należy rozważyć zapewnienie otworów, które umożliwią dostęp do czyszczenia, metody montażu bez użycia narzędzi i unikanie metod montażu ramy, które mogą sprzyjać gromadzeniu się bakterii.

WYMIARY RAMY

Wszystkie przenośniki przeznaczone do stosowania z taśmami Intralox mają określone wymagania wymiarowe. Wymiary strony transportowej i sekcji powrotnej przenośnika dla każdej kombinacji taśmy i koła zębatego podano w rozdziale Linia produktów.

Firma Intralox stosuje następujące definicje dla wymiarów ramy przenośnika:

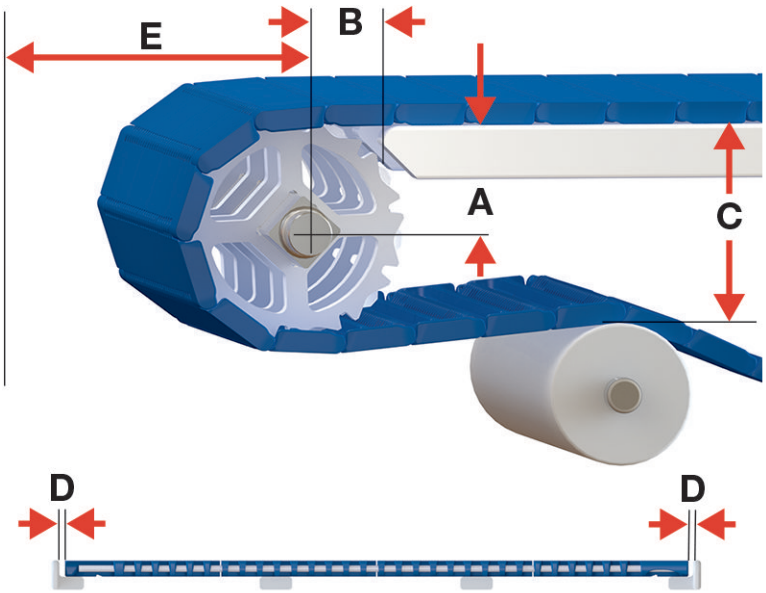

A odległość pionowa pomiędzy osią wału a górną częścią transportowej strony przenośnika, ± 0,03 cala (1 mm); patrz Wymiar A napędu
B odległość pozioma pomiędzy osią wału a początkiem transportowej strony przenośnika, ± 0,125 cala (3 mm); patrz Wymiar B napędu
C odległość pionowa pomiędzy górną częścią transportowej strony przenośnika a górną częścią elementów podtrzymujących na odcinku powrotnym; patrz Wymiar C napędu
D min. odstęp pomiędzy brzegiem taśmy a zewnętrznym ślizgiem: 0,25 cala (6 mm). Patrz Wymiar D napędu
E minimalna odległość pozioma pomiędzy osią wału i innymi elementami; patrz Wymiar E napędu
Rysunek 129: Wymiary A, B, C, D i E napędu

WYMIAR A NAPĘDU

Wymiar A napędu to odległość pionowa (A) pomiędzy osią wału a górną częścią transportowej strony przenośnika. Odległość ta w połączeniu z obrotowym ruchem modułów wokół pinów wpływa na zazębienie taśmy na kole zębatym i przenoszenie produktu z przenośnika / na przenośnik. W celu uzyskania dodatkowych informacji na temat ruchu modułów wokół pinów patrz Obrotowy ruch modułów wokół pinów.

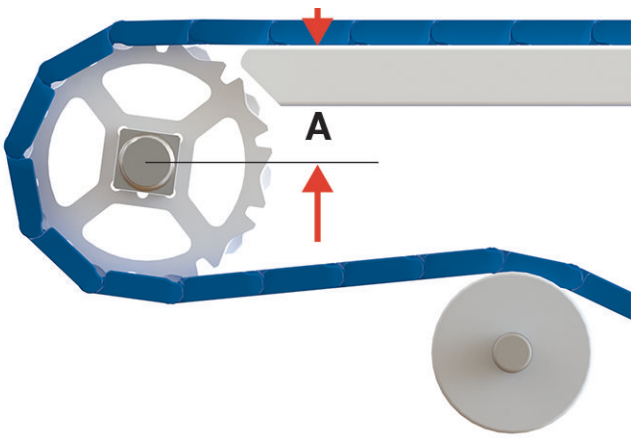

A odległość pionowa pomiędzy osią wału a górną częścią transportowej strony przenośnika, ± 0,03 cala (1 mm)
Rysunek 130: Wymiar A napędu

WYMIAR B NAPĘDU

Wymiar B napędu to odległość pozioma (B) pomiędzy osią wału a początkiem transportowej strony przenośnika. Stosowanie tej zalecanej odległości ma kluczowe znaczenie dla uniknięcia kolizji kół zębatych.

- Dla wymiaru B napędu przyjmuje się wysokość strony transportowej 0,5 cala (13 mm). Jeśli obciążenie od produktu wymaga grubszej strony transportowej w celu zmniejszenia ugięcia, należy rozważyć sfazowanie końców górnej strony przenośnika, aby uniknąć kolizji kół zębatych. Aby uzyskać więcej informacji, patrz Unikanie kolizji kół zębatych.
- W przypadku zastosowań, w których istnieje obawa o stabilność produktu, należy rozważyć wydłużenie ślizgów transportowej strony przenośnika między kołami zębatymi. Aby uzyskać więcej informacji, patrz Rozmieszczenie ślizgów zapobiegające zwisaniu taśmy.

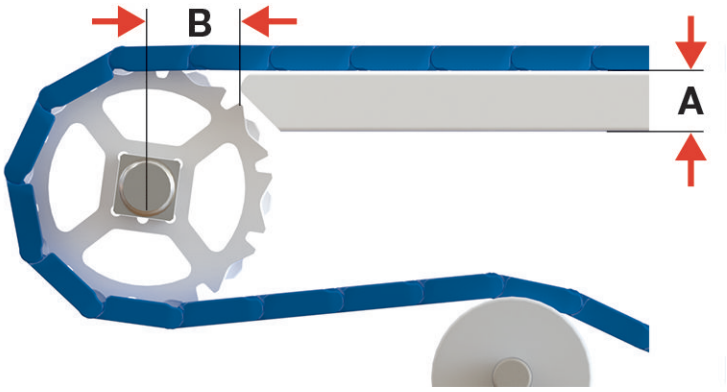

A wysokość strony transportowej
B odległość pozioma pomiędzy osią wału a początkiem transportowej strony przenośnika, ± 0,125 cala (3 mm)
Rysunek 131: wymiar B napędu

WYMIAR C NAPĘDU

Wymiar C napędu to odległość pionowa (C) pomiędzy górną częścią transportowej strony przenośnika a górną częścią elementów podtrzymujących na odcinku powrotnym. Stosowanie tej zalecanej odległości zapewnia prawidłowe owinięcie taśmy wokół kół zębatych i ich zazębienie.

Większość taśm musi owijać się o 180 stopni do 210 stopni wokół kół zębatych. Niektóre taśmy mają inne lub dokładniej określone wymagania. W celu uzyskania dodatkowych informacji na temat zazębiania kół zębatych, patrz Sekcja powrotna przenośnika, naprężacze oraz kompensatory zmian długości.

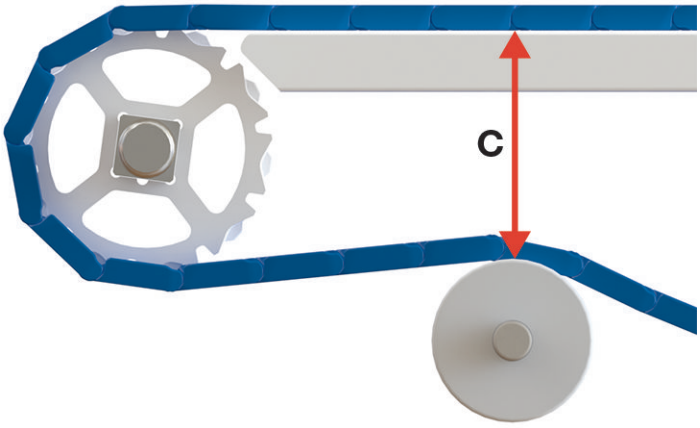

C odległość pionowa pomiędzy górną częścią transportowej strony przenośnika a górną częścią elementów podtrzymujących na odcinku powrotnym
Rysunek 132: Wymiar C napędu

WYMIAR D NAPĘDU

Wymiar D napędu to minimalny odstęp (D) pomiędzy brzegami taśmy a zewnętrznymi ślizgami. Niektóre materiały taśm wymagają większego luzu. Luz ten jest niezbędny z uwagi na tymczasowe rozszerzanie się taśmy wskutek zmian temperatury lub pochłaniania wilgoci. W przypadku zastosowań, które pracują powyżej temperatury otoczenia, może być potrzebny dodatkowy luz.

- Aby obliczyć spodziewane rozszerzenie spowodowane zmianami temperatury, patrz Uwzględnianie rozszerzalności i kurczliwości termicznej i Rozszerzanie materiału taśmy.
- Jeśli temperatura pracy jest wyższa niż temperatura otoczenia, należy zapewnić dodatkowe miejsce.

D minimalny odstęp pomiędzy brzegiem taśmy a zewnętrznym ślizgiem, 0,25 cala (6 mm)
Rysunek 133: Wymiar D napędu

WYMIAR E NAPĘDU

Wymiar E napędu to minimalna odległość pozioma (E) pomiędzy osią wału i innymi elementami lub przyległymi urządzeniami. Zachowanie tej odległości jest niezbędne, aby zapobiec zakłóceniom podczas pracy. Taśmy z zabierakami, ograniczeniami bocznymi lub innymi wypukłymi elementami wymagają dodatkowej odległości.

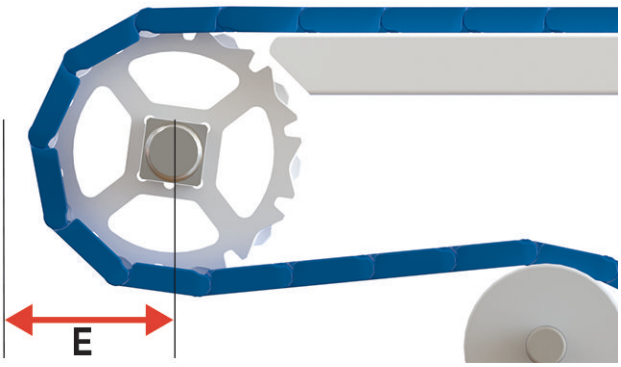

E minimalna odległość pozioma pomiędzy osią wału i przyległymi urządzeniami
Rysunek 134: Wymiar E napędu

STRONA TRANSPORTOWA

Strona transportowa podtrzymuje taśmę w części nośnej przenośnika. Głównym celem strony transportowej jest zapewnienie powierzchni o niższym tarciu, po której przesuwa się taśma. Strona transportowa jest zwykle wykonana z materiału o niskim tarciu, aby zmniejszyć zużycie taśmy i ramy przenośnika.

W celu uzyskania płaskiej górnej strony przenośnika biegnącej prostoliniowo należy stosować się do następujących wskazówek: Informacje na temat innych typów przenośników, patrz Inne konstrukcje przenośników.

- Upewnić się, że materiały użyte na stronę transportową są odpowiednie do danego zastosowania. Patrz Materiały.
- Wybrać odpowiednią konstrukcję strony transportowej przenośnika. Patrz Transportowa strona przenośnika z pełnej płyty i Ślizgi transportowej strony przenośnika.
- W przypadku ślizgów transportowej strony przenośnika:
  - użyć zalecanych ślizgów. Patrz Typy ślizgów.
  - Wybrać odpowiednią konfigurację ślizgu. Patrz Konfiguracja ślizgu.
  - Uwzględnić rozszerzalność i kurczliwość termiczną. Patrz Uwzględnianie rozszerzalności i kurczliwości termicznej.

MATERIAŁY

Odpowiedni materiał zmniejsza zużycie taśmy i zapotrzebowanie na moc. Firma Intralox w większości stron transportowych zaleca stosowanie polietylenu o bardzo dużej masie cząsteczkowej (UHMW-PE). W porównaniu z innymi materiałami UHMW-PE oferuje lepszą charakterystykę zużycia, udarność i doskonałe połączenie właściwości fizycznych i mechanicznych. Materiał UHMW-PE jest zgodny z wymogami FDA i USDA-FSIS dla bezpośredniego kontaktu z żywnością i może być stosowany w temperaturach do 160°F (71°C).

Nylon wypełniony molibdenem (Nylatron®) może być stosowany w temperaturach do 250°F (121°C), ale nie jest dopuszczony przez FDA ani USDA-FSIS do bezpośredniego kontaktu z żywnością.

Stal nierdzewna może być stosowana, gdy istnieje obawa o ścieranie lub korozję strony transportowej, ale musi być gładka i wolna od zadziorów. Stal nierdzewna 303/304 z walcowanym na zimno wykończeniem powierzchni 2B zapewnia najniższe tarcie spośród wszystkich stron transportowych przenośnika ze stali nierdzewnej. Należy skontaktować się z działem obsługi klienta Intralox, aby uzyskać więcej informacji na temat wymagań projektowych dla stron transportowych przenośnika ze stali nierdzewnej.

Aby uzyskać informacje na temat charakterystyki ciernej taśmy i strony transportowej przenośnika, patrz Współczynniki tarcia.

Aby uzyskać informacje na temat odporności chemicznej materiałów strony transportowej przenośnika, patrz Przewodnik odporności chemicznej.

ŚLIZGI TRANSPORTOWEJ STRONY PRZENOŚNIKA

Transportowa strona przenośnika ze ślizgami jest odpowiednia do większości zastosowań. W tej konstrukcji taśma przesuwa się po wąskich paskach z materiału o niskim tarciu. Ślizgi te mogą być ułożone w szyk strzałkowy lub prosty, równoległy.

Firma Intralox oferuje ślizgi strony transportowej z UHMW-PE, HDPE i Nylatronu. Więcej informacji na temat ślizgów Intralox można znaleźć w Ślizgi w rozdziale Linia produktów.

TYPY ŚLIZGÓW

Intralox oferuje standardowe ślizgi płaskie, ślizgi płaskie z połączeniem palczastym, ślizgi kątowe i ślizgi zaciskowe. Aby uzyskać informacje na temat dostępnych wymiarów, patrz Ślizgi płaskie i Ślizgi kątowe i zaciskowe w rozdziale Linia produktów.

Ślizgi kątowe i zaciskowe są zwykle wykorzystywane w zastosowaniach, gdzie niezbędne jest zabezpieczenie brzegu taśmy lub wymagany jest transfer poprzeczny produktu. Listwy łączą się z ramą bez konieczności stosowania elementów łączących.

Standardowe ślizgi płaskie to stosunkowo grube, wąskie, płaskie pręty, które są przymocowane bezpośrednio do ramy przenośnika za pomocą plastikowych śrub i nakrętek umieszczonych w otworach podłużnych. Otwory podłużne pozwalają na swobodne rozszerzanie się i kurczenie ślizgów wraz ze zmianami temperatury.

Płaskie ślizgi z połączeniem palczastym są zaprojektowane do nakładania się, wiec zapewniają ciągłe podparcie taśmy pozbawione ostrych krawędzi. Ślizgi płaskie z połączeniem palczastym są mocowane na krótkich odcinkach tylko na odcinku prowadzącym. Niewielkie szczeliny na nakładających się końcach zapewniają przestrzeń do rozszerzania się i kurczenia.

A ślizgi z połączeniami palczastymi
B standardowe ślizgi płaskie
Rysunek 135: Ślizgi płaskie

KONFIGURACJA ŚLIZGU

- Ułożyć ślizgi we wzór strzałkowy lub prosty równoległy. Patrz Szyk strzałkowy i Szyk prosty równoległy.
- Podczas projektowania i montażu ślizgów należy wziąć pod uwagę rozszerzalność i kurczliwość termiczną. Patrz Uwzględnianie rozszerzalności i kurczliwości termicznej.
- Należy rozważyć konfigurację ślizgu zapobiegającą zwisowi łańcuchowemu w przypadku produktów wrażliwych na przewrócenie. Patrz Rozmieszczenie ślizgów zapobiegające zwisaniu taśmy.
- Upewnić się, że ślizgi nie kolidują z kołami zębatymi. Patrz Unikanie kolizji kół zębatych.

SZYK STRZAŁKOWY

W tej konfiguracji ślizgi umieszcza się w formie jodełki, gdzie zachodzą na siebie. W porównaniu z prostymi równoległymi ślizgami, wzór tego typu bardziej równomiernie rozkłada zużycie i podtrzymuje taśmę. Ten wzór jest dobrym wyborem do zastosowań obejmujących materiały ścierne lub duże obciążenia. Szyk strzałkowy pomaga również usunąć zanieczyszczenia z dolnej części taśmy.

- W celu określenia wymaganej liczby ślizgów należy użyć tabeli *Rekomendacja dotycząca ilości kół zębatych i ślizgów*.
- Zachować odstęp nie mniejszy niż 0,4 cala (10 mm) między czubkami wzoru strzałkowego, aby ograniczyć gromadzenie się zanieczyszczeń.
- Zmniejszyć odstęp między sąsiednimi strzałkami, aby ograniczyć obciążenie ślizgu i zmniejszyć niepodpartą powierzchnię taśmy.

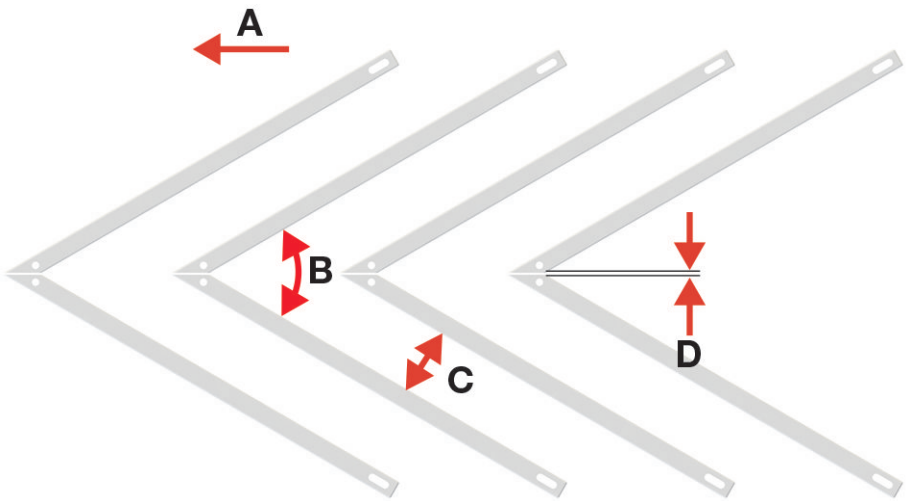

A kierunek ruchu
B kąt ślizgu: od 20 do 60 stopni
C typowe zalecane odstępy: 2 cale (51 mm), maksymalny odstęp: 5 cali (127 mm)
D odstęp między czubkami strzałek: ≥ 0,4 cala (10 mm)
Rysunek 136: Ślizgi w szyku strzałkowym

SZYK PROSTY RÓWNOLEGŁY

Proste, równoległe ślizgi są umieszczone równolegle do kierunku prowadzenia taśmy. Ten wzór jest powszechnie stosowany, ale może powodować powstawanie rowków na spodzie taśmy. Proste, równoległe ślizgi zwiększają naprężenie i ugięcie taśmy, ponieważ obciążenie i zużycie nie są równomiernie rozłożone na całej jej powierzchni.

- Należy przymocować ślizgi do ramy za pomocą plastikowych śrub i nakrętek w otworach podłużnych. Dzięki temu ślizgi mogą się swobodnie rozszerzać i kurczyć wraz ze zmianami temperatur.
- W celu określenia wymaganej liczby ślizgów należy użyć tabeli *Rekomendacja dotycząca ilości kół zębatych i ślizgów*.

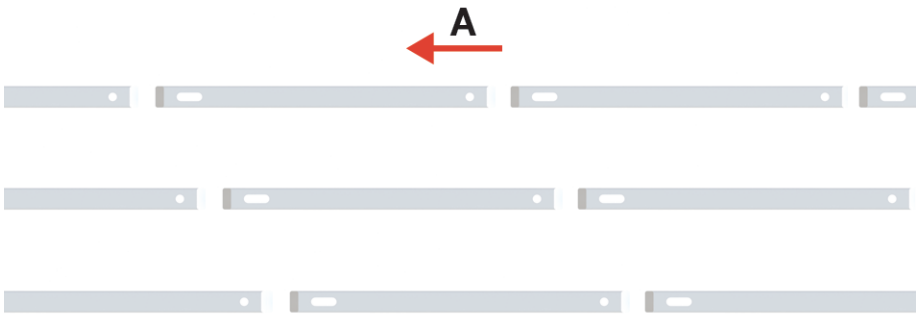

A kierunek ruchu
Rysunek 137: Prosty, równoległy szyk ślizgów

UNIKANIE KOLIZJI KÓŁ ZĘBATYCH

Zalecana odległość między osią wału a początkiem strony transportowej opiera się na założeniu, że wysokość ślizgu nie jest większa niż 0,5 cala (13 mm). Niektóre obciążenia produktu wymagają wysokości ślizgu większej niż 0,5 cala (13 mm), ale ta dodatkowa wysokość może powodować kolizję kół zębatych.

- Gdy wysokość ślizgu jest większa niż 0,5 cala (13 mm), należy zastosować następujące metody, aby uniknąć kolizji kół zębatych:
  - Ustawić ślizgi tak, aby końce znalazły się między kołami zębatymi. Patrz Rozmieszczenie ślizgów zapobiegające zwisaniu taśmy.
  - Sfazować końce ślizgu. Użyć kąta 45 stopni, zaczynając na 0,5 cala (13 mm) poniżej górnej krawędzi ślizgu.

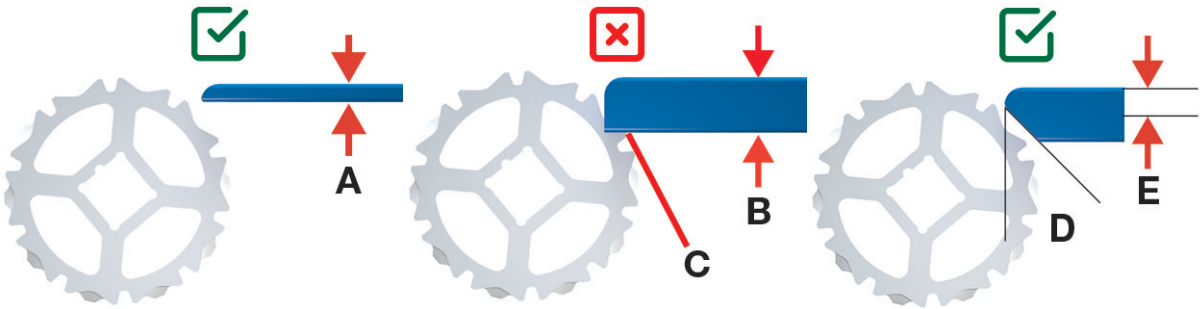

A Wysokość ślizgu: ≤ 0,5 cala (13 mm).
B Wysokość ślizgu: > 0,5 cala (13 mm).
C kolizja kół zębatych
D kąt: 45 stopni
E 0,5 cala (13 mm) poniżej górnej krawędzi ślizgu
Rysunek 138: Sfazować ślizgi, aby uniknąć kolizji kół zębatych

UWZGLĘDNIANIE ROZSZERZALNOŚCI I KURCZLIWOŚCI TERMICZNEJ

Materiał ślizgu rozszerza się i kurczy z powodu zmian temperatury lub wilgotności. Ważne jest, aby uwzględnić te zmiany wymiarów podczas wybierania konstrukcji i mocowania ślizgów.

W przypadku ślizgów dostarczanych przez firmę Intralox należy stosować się do poniższych wytycznych, aby uwzględnić rozszerzalność i kurczliwość termiczną. W przypadku innych ślizgów należy skontaktować się z dostawcą w celu uzyskania zaleceń.

- Przy temperaturach roboczych powyżej 100°F (38°C):
  - Określić odstęp na podstawie obliczeń rozszerzalności cieplnej. Patrz Rozszerzalność termiczna i skurcz termiczny, aby poznać współczynniki rozszerzalności.
  - Ściąć stożkowo przeciwległe końce ślizgu pod kątem 60 stopni względem poziomu.
  - W celu zapewnienia płynnego ruchu taśmy miejsca połączenia ślizgów nie powinny być ułożone w jednej linii.
- W temperaturach roboczych nie wyższych niż 100°F (38°C):
  - Zapewnić szczelinę między ślizgami o szerokości 0,3 cala (8 mm).
  - Ściąć stożkowo przeciwległe końce ślizgu pod kątem 30 stopni względem poziomu.

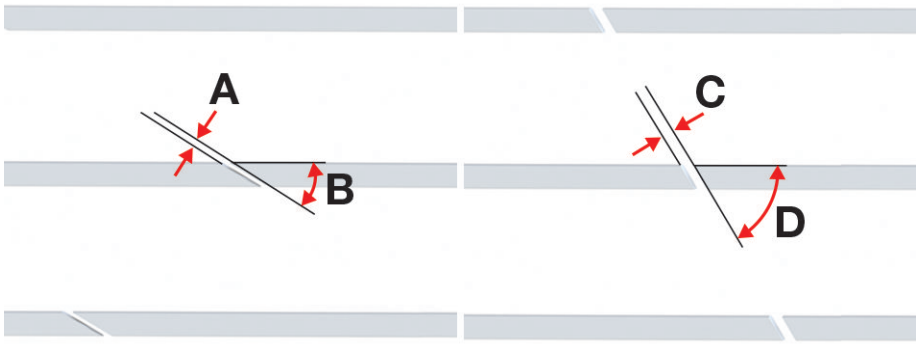

A odstęp: 0,3 cala (8 mm)
B Kąt cięcia 30 stopni dla temperatur roboczych ≤ 100°F (38°C):
C odstęp ustalony przy użyciu obliczeń rozszerzalności cieplnej
D Kąt cięcia 60 stopni dla temperatur roboczych > 100°F (38°C)
Rysunek 139: Szczeliny ślizgów i kąty cięcia

ROZMIESZCZENIE ŚLIZGÓW ZAPOBIEGAJĄCE ZWISANIU TAŚMY

Jeśli naprężenie taśmy nie jest wystarczające do utrzymania produktów w pobliżu końców przenośnika, taśma może się wyboczyć i wysokie produkty mogą się przewrócić. Konfiguracja ślizgów zapobiegająca zwisaniu może wyeliminować wyboczenie.

- Aby zapobiec przewróceniu się produktu z powodu wyboczenia taśmy, należy wysunąć ślizgi między kołami zębatymi do odległości 0,5 cala (13 mm) od linii środkowej wału.

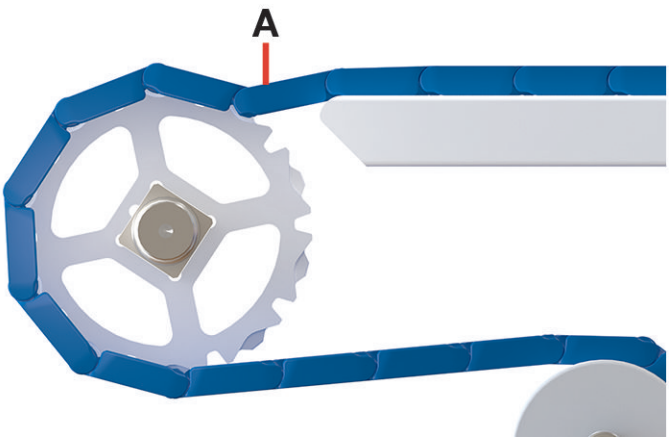

A taśmy mogą wyboczyć się między ślizgiem a kołem zębatym
Rysunek 140: Taśmy mogą wyboczyć się w pobliżu końców przenośnika

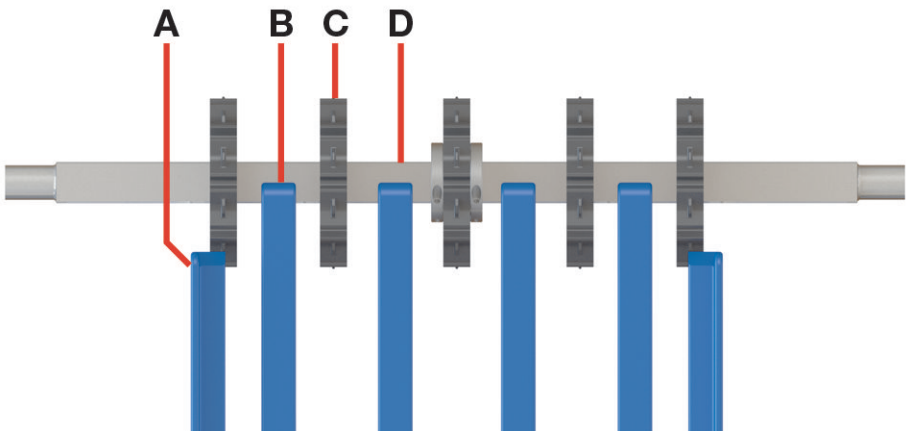

A ślizg kończy się w zalecanym miejscu
B ślizg rozciąga się między kołami zębatymi
C koło zębate
D wałek

Rysunek 141: Rozmieszczenie ślizgów zapobiegające zwisaniu taśmy

TRANSPORTOWA STRONA PRZENOŚNIKA Z PEŁNEJ PŁYTY

W konstrukcji ze stroną transportową z pełnej płyty taśma przesuwa się po ciągłym arkuszu blachy, UHMW-PE lub HDPE, który rozciąga się na całą szerokość taśmy oraz poniżej wszystkich stref uderzenia.

- Rozwiązanie ze stroną transportową z pełnej płyty należy stosować w aplikacjach o dużym obciążeniu lub dużym zagrożeniu uderzeniami, co zapewni ciągłe podparcie taśmy.
- Należy rozważyć dodanie szczelin, otworów lub podobnych perforacji, aby umożliwić drenaż lub przejście obcego materiału.

SEKCJA POWROTNA PRZENOŚNIKA, NAPRĘŻACZE ORAZ KOMPENSATORY ZMIAN DŁUGOŚCI

Sekcje powrotne przenośników zaprojektowanych do stosowania z modułowymi taśmami z tworzywa sztucznego Intralox są zazwyczaj narażone na niskie obciążenia naprężeniowe, ale są ważne dla prawidłowego funkcjonowania przenośnika. Odpowiednio zaprojektowane sekcje powrotne przenośnika:

- Pomagają w wytworzeniu naprężenia wstecznego wymaganego do załączenia kół napędowych.
- Zapewniają zapas taśmy do kompensacji zmian w jej długości.

Prawidłowa konstrukcja sekcji powrotnej przenośnika ma kluczowe znaczenie dla zapewnienia prawidłowego zaczepiania taśmy o koła zębate i zminimalizowania wymagań dotyczących konserwacji taśmy.

UWAGA: W przypadku przenośników dwukierunkowych i pchająco-ciągnących, gdzie naprężenia w sekcji powrotnej przenośnika są wysokie, na tę część konstrukcji należy zwrócić szczególną uwagę. Aby uzyskać informacje na temat sekcji powrotnej dla przenośników dwukierunkowych i pchająco-ciągnących, należy skontaktować się z działem obsługi klienta Intralox.

- Umożliwia tymczasowe zmiany długości taśmy podczas pracy przenośnika. Patrz Zarządzanie długością taśmy.
- Należy zapewnić odpowiednie naprężenie taśmy, aby uzyskać jej prawidłowe zazębienie z kołem zębatym. Patrz Naprężenie wsteczne.
- Rozważyć dodanie napinacza grawitacyjnego lub śrubowego, jeśli sam zwis łańcuchowy nie zapewnia odpowiedniego naprężenia wstecznego. Patrz Naprężacze.
- Wybrać konstrukcję sekcji powrotnej odpowiednią dla długości przenośnika i warunków zastosowania. Patrz Opcje konstrukcji sekcji powrotnej przenośnika.
- Upewnić się, że zabieraki, kubełki i elementy wypukłe taśmy są podparte i zabezpieczone przed uszkodzeniem. Patrz Wsparcie dla akcesoriów i taśm teksturowanych.

ZARZĄDZANIE DŁUGOŚCIĄ TAŚMY

Ważną funkcją sekcji powrotnej przenośnika jest uwzględnianie długości taśmy podczas pracy przenośnika. Zarządzanie długością taśmy jest istotne dla utrzymania dostatecznego naprężenia taśmy po jej wyzębieniu się z kół napędowych.

Taśmy rozszerzają się lub kurczą się z powodu zmian temperatury, tymczasowego rozciągnięcia pod obciążeniem oraz trwałego rozciągnięcia z powodu docierania i zużycia. Taśma, która zwiększa swoją długość, może się wyzębić z kół napędowych, jeśli nie zostaną zastosowane właściwe kryteria projektowania sekcji powrotnej przenośnika. Taśma, która kurczy się na skutek niskiej temperatury, może powodować nadmierne naprężenie i przeciążenie wałów, jeśli nie zostanie zapewniony pewien nadmiar taśmy.

ODCHYLENIA TEMPERATURY

Każda znacząca zmiana powyżej lub poniżej temperatury otoczenia powoduje rozszerzanie lub kurczenie się taśmy. Stopień kurczliwości lub rozszerzalności zależy od materiału taśmy, różnicy między temperaturą roboczą a temperaturą otoczenia oraz całkowitej długości taśmy.

- Należy określić oczekiwaną temperaturę otoczenia danego zastosowania. Intralox zakłada średnią temperaturę otoczenia około 70°F (21°C).
- Aby obliczyć oczekiwaną rozszerzalność i kurczliwość termiczną, patrz Rozszerzalność termiczna i skurcz termiczny.

WYDŁUŻENIE

Wszystkie naprężone taśmy ulegają chwilowemu wydłużeniu. Stopień wydłużenia zależy od budowy taśmy, materiału, z którego wykonano taśmę, siły naprężenia lub zastosowanej siły ciągnącej taśmy oraz temperatury eksploatacji.

W miarę upływu czasu pojawiają się trwałe zmiany długości taśmy, ponieważ piny i ogniwa modułów ocierają się i zużywają. Z biegiem czasu zużycie może zdeformować okrągły pin łączący w kształt przypominający samochodowy wałek rozrządu. Takie zużycie pinu łączącego z przybraniem kształtu wałka rozrządu, wraz z rozciągnięciem otworu na pin w kierunku ruchu taśmy, powoduje zwiększenie długości taśmy. Znaczne zmiany długości mogą spowodować rozłączenie kół zębatych.

Taśmy mają okres docierania trwający od pierwszych kilku dni do tygodni pracy przenośnika. W zależności od zastosowania i środowiska w okresie docierania wzrost łącznej długości może wynosić od 0,5% do 1%.

- Podczas okresu docierania należy często mierzyć zwis łańcuchowy i podziałkę taśmy.

Aby uzyskać więcej informacji na temat pomiaru podziałki taśmy i regulacji jej długości, należy skontaktować się z działem obsługi klienta Intralox.

ZWIS ŁAŃCUCHOWY

Taśmy wydłużają się podczas pracy przenośnika. Wydłużenie to jest spowodowane obciążeniem produktu, zmianami temperatury i zużyciem. W celu uwzględnienia tych tymczasowych zmian długości konieczne jest wykonanie jednej lub więcej sekcji zwisu łańcuchowego w sekcji powrotnej przenośnika. Podczas pracy sekcje te gromadzą zapas taśmy w miarę zwiększania się jej długości.

W przypadku zastosowań, w których spodziewana jest znaczna zmiana długości, mogą być potrzebne inne rozwiązania. Aby uzyskać więcej informacji, patrz Opcje konstrukcji sekcji powrotnej przenośnika.

- Upewnić się, że głębokość pierwszego odcinka zwisu łańcuchowego za wspornikiem przytrzymującym nie przekracza 1–4 cale (25–102 mm). Dodatkowy zwis łańcuchowy zmniejsza naprężenie taśmy i może prowadzić do rozłączenia koła zębatego.

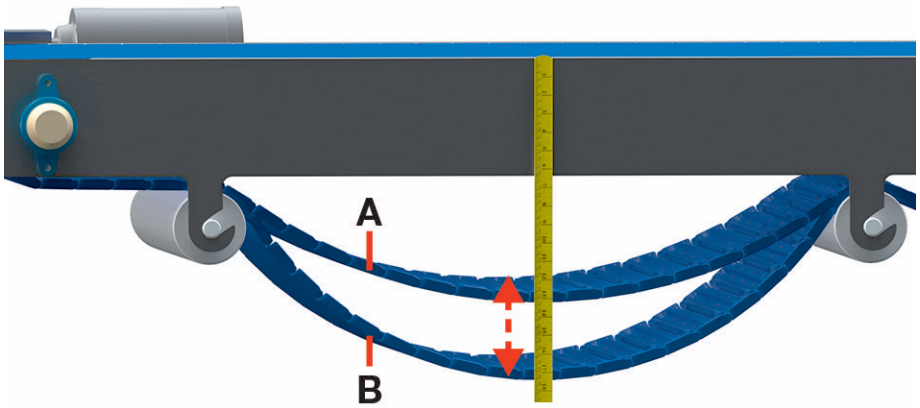

A głębokość zwisu łańcuchowego zmniejsza się, gdy przenośnik nie pracuje
B głębokość zwisu łańcuchowego zwiększa się, gdy przenośnik pracuje i jest pod obciążeniem
Rysunek 142: Do zarządzania chwilowymi zmianami długości taśmy należy użyć zwisu łańcuchowego

NAPRĘŻENIE WSTECZNE

W celu zapewnienia prawidłowego zazębienia taśmy do koła zębatego należy zapewnić w sekcji powrotnej odpowiednie naprężenie taśmy. To naprężenie jest powszechnie znane pod nazwą *natężenia wstecznego*. Rozpiętość i głębokość zwisu łańcuchowego występującego pod własnym ciężarem, bezpośrednio za kołami napędowymi, zapewniają to natężenie wsteczne. Napięcie wsteczne wzrasta wraz ze wzrostem długości sekcji zwisu łańcuchowego. Napięcie wsteczne wzrasta również wraz ze spadkiem głębokości zwisu łańcuchowego.

Może być konieczne określenie długości taśmy w obrębie odcinka zwisu łańcuchowego oraz naprężenia powstałego przez ten odcinek taśmy. Intralox może pomóc w obliczeniu tych wartości. Więcej informacji można uzyskać, kontaktując się z działem obsługi klienta firmy Intralox.

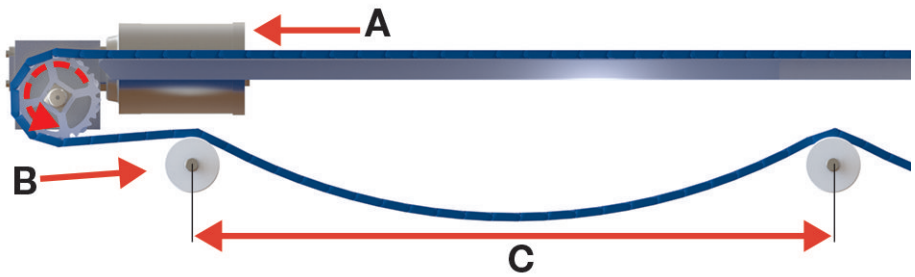

A dostosowana siła ciągnąca taśmy (ABP)
B naprężenie wsteczne
C pierwszy odcinek zwisu łańcuchowego
Rysunek 143: Naprężenie wsteczne

OPCJE KONSTRUKCJI SEKCJI POWROTNEJ PRZENOŚNIKA

Przenośniki z napędem końcowym krótsze niż 6 stóp (1,8 m) zwykle nie wymagają elementów podtrzymujących na odcinku powrotnym. Zwis łańcuchowy występujący między wałami wystarcza do prawidłowego działania, jeśli jego wielkość nie przekracza 4 cali (102 mm).

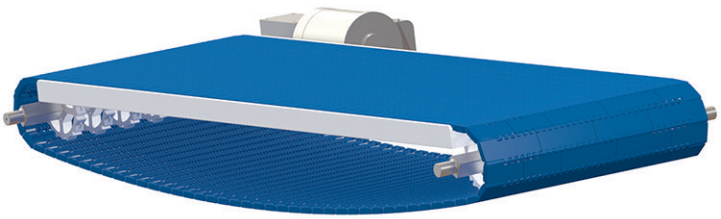

Rysunek 144: Krótka sekcja powrotna przenośnika

Przenośniki z napędem końcowym dłuższe niż 6 ft (1,8 m) muszą uwzględniać tymczasowe zmiany długości taśmy. Powszechnie używany jest do tego celu zwis łańcuchowy lub zwis łańcuchowy w połączeniu z łożem ślizgowym. Jeśli zwis łańcuchowy nie wystarcza, można zastosować naprężacz.

W większości zastosowań sekcja powrotna przenośnika z pełnym zwisem łańcuchowym zapewnia kontrolę tymczasowych zmian długości taśmy z niskim naprężeniem i tworzy naprężenie wsteczne wymagane do zazębienia kół napędowych. W celu uzyskania dodatkowych informacji na temat konstrukcji patrz Sekcje powrotne przenośnika z pełnym zwisem łańcuchowym.

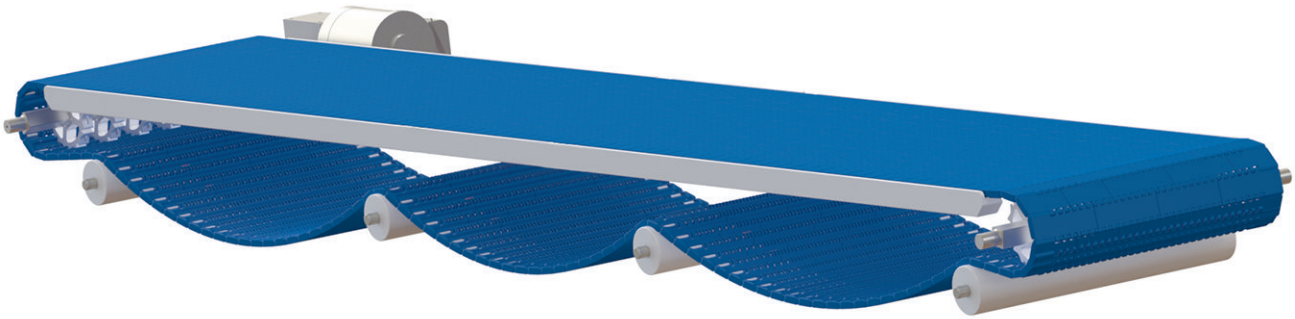

Rysunek 145: Sekcja powrotna przenośnika z pełnym zwisem łańcuchowym

Sekcja powrotna przenośnika z łożami ślizgowymi może ustabilizować taśmę i zminimalizować rezonans, który powoduje drgania zwisu na przenośnikach o niskiej prędkości. Sekcja powrotna przenośnika z łożami ślizgowymi może również chronić taśmę przed kontaktem z przedmiotami lub zanieczyszczeniami znajdującymi się poniżej sekcji powrotnej. W celu uzyskania dodatkowych informacji na temat konstrukcji patrz Sekcje powrotne przenośnika z łożami ślizgowymi.

Przenośniki z napędem końcowym i łożami ślizgowymi, które nie zapewniają wystarczającego zwisu łańcuchowego, mogą wykorzystywać naprężacz w celu zapewnienia prawidłowego naprężenia i zapasu taśmy. Patrz Naprężacze.

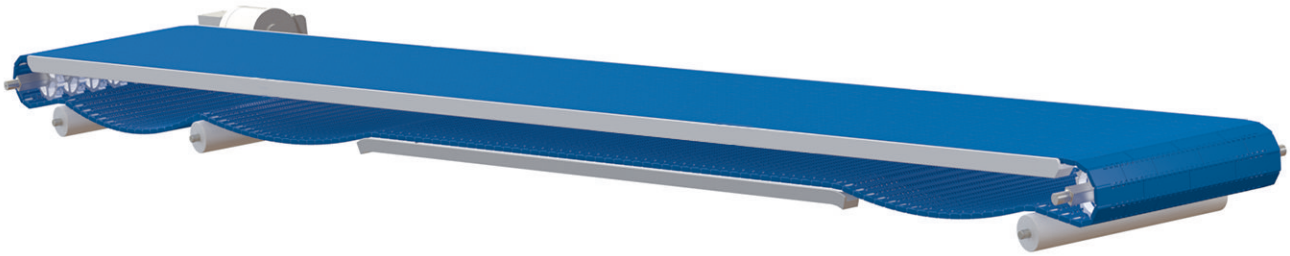

Rysunek 146: Sekcja powrotna przenośnika z łożem ślizgowym

SEKCJE POWROTNE PRZENOŚNIKA Z PEŁNYM ZWISEM ŁAŃCUCHOWYM

W przypadku przenośników dłuższych niż 6 st. (1,8 m) konieczne jest zapewnienie pośrednich elementów podtrzymujących na odcinku powrotnym, ale taśma musi być niepodparta przez znaczną część całkowitej długości.

- W przypadku taśm o podziałce do 1,07 cala (27 mm) należy używać rolek podporowych sekcji powrotnej o minimalnej średnicy 2 cali (50 mm). W przypadku taśm o większej podziałce użyć rolek podporowych o średnicy minimalnej 4 cali (100 mm).
- Rozmieścić elementy podtrzymujące na odcinku powrotnym co 36–48 cali (900–1200 mm). Ta odległość wraz z głębokością pierwszej sekcji zwisu łańcuchowego i odległością pierwszego elementu podporowego od osi wału, odpowiada za zapewnienie poprawnego naprężenia taśmy, wymaganego do prawidłowego zazębienia z kołami zębatymi.
- Umieścić pierwsze rolki podporowe (rolki dociskowe zapewniające poprawny kąt opasania) w odległości od 9 do 18 cali (od 229 do 457 mm) od osi wału napędowego i biernego. Umieścić pierwszą rolkę podporową tak, aby opasanie kół napędowych taśmą wynosiło od 180 stopni do 210 stopni.
- Upewnić się, że głębokość każdego odcinka zwisu łańcuchowego mieści się w przedziale od 1 do 4 cali (od 25 mm do 102 mm).

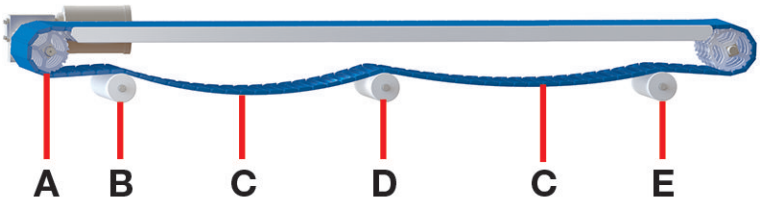

A wał napędowy i koła zębate
B rolka dociskowa zapewniająca poprawny kąt opasania: od 9 do 18 cali (od 229 mm do 457 mm) od wału
C głębokość sekcji zwisu łańcuchowego: od 1 do 4 cali (od 25 mm do 102 mm)
D rolki podporowe strony powrotnej: co 36 do 48 cali (od 900 mm do 1200 mm) od siebie
Rysunek 147: Sekcje powrotne przenośnika ze zwisem łańcuchowym

SEKCJE POWROTNE PRZENOŚNIKA Z ŁOŻAMI ŚLIZGOWYMI

- W przypadku taśm o podziałce do 1,07 cala (27 mm) należy używać rolek podporowych sekcji powrotnej o minimalnej średnicy 2 cali (50 mm). W przypadku taśm o większej podziałce użyć rolek podporowych o średnicy minimalnej 4 cali (100 mm).
- Rozmieścić elementy podtrzymujące na odcinku powrotnym co 36–48 cali (900–1200 mm). Ta odległość wraz z głębokością pierwszej sekcji zwisu łańcuchowego i odległością pierwszego elementu podporowego od osi wału, odpowiada za zapewnienie poprawnego naprężenia taśmy, wymaganego do prawidłowego zazębienia z kołami zębatymi.
- Umieścić pierwsze rolki podporowe (rolki dociskowe zapewniające poprawny kąt opasania) w odległości od 9 do 18 cali (od 229 do 457 mm) od osi wału napędowego i biernego. Umieścić pierwszą rolkę podporową tak, aby opasanie kół napędowych taśmą wynosiło od 180 do 210 stopni.
- Za pierwszą rolką podporową (dociskową) zlokalizowaną za napędem a przed łożem ślizgowym należy wykonać co najmniej dwie sekcje zwisu łańcuchowego.
- Należy zapewnić co najmniej jedną sekcję zwisu łańcuchowego za łożem ślizgowym.
- Należy upewnić się, że łoże ślizgowe nie jest dłuższe niż dwie trzecie długości przenośnika. Pozostała jedna trzecia zapewnia zwis łańcuchowy wymagany do akumulacji taśmy. Jeśli łoże ślizgowe musi być dłuższe niż dwie trzecie długości przenośnika, należy użyć naprężacza, aby zapewnić odpowiednie naprężenie wsteczne. Patrz Naprężacze.
- Zapewnić odpowiedni promień wejścia dla łoża ślizgowego. Promień ten zapobiega haczeniu taśmy, które może spowodować jej uszkodzenie. Upewnić się, że promień łuku jest równy lub większy od średnicy rolki podpierającej taśmę na odcinku powrotnym.
- Upewnić się, że głębokość każdego odcinka zwisu łańcuchowego mieści się w przedziale od 1 do 4 cali (od 25 mm do 102 mm).

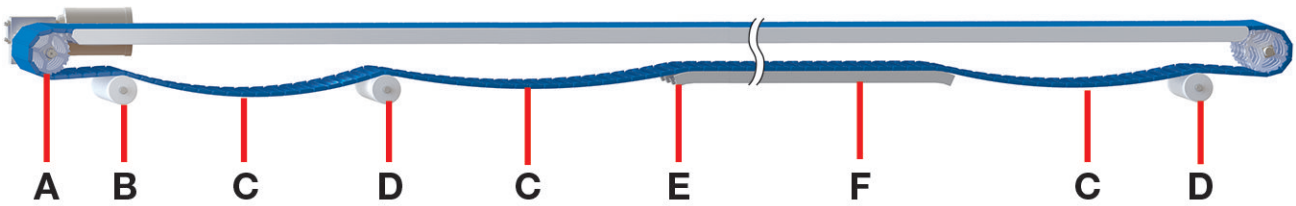

A wał napędowy i koła zębate
B rolka dociskowa zapewniająca poprawny kąt opasania: od 9 do 18 cali (od 229 mm do 457 mm) od wału
C głębokość odcinka zwisu łańcuchowego: od 1 do 4 cali (od 25 mm do 102 mm)
D rolki podporowe strony powrotnej: co 36 do 48 cali (od 900 mm do 1200 mm) od siebie
E promień wejścia łoża ślizgowego: promień łuku ≥ średnica rolki podtrzymującej na stronie powrotnej
F łoże ślizgowe: co najmniej 7,5 stopy (2,3 m) od kół napędowych i nie więcej niż dwie trzecie długości przenośnika
Rysunek 148: Sekcje powrotne przenośnika z łożami ślizgowymi

NAPRĘŻACZE

W przypadku korzystania z napinaczy:

- Upewnić się, że wały pozostają wyrównane. Napinacze śrubowe powodują ryzyko niewyrównania wałów, co może prowadzić do problemów z prowadzeniem taśmy.

- Unikać nadmiernego naprężenia taśmy. Zbyt mocne naprężenie zmniejsza trwałość taśmy i kół zębatych oraz zwiększa odchylenie wału.

GRAWITACYJNE SYSTEMY NACIĄGU I KOMPENSACJI ZMIAN DŁUGOŚCI

Grawitacyjne modele naprężaczy zwykle składają się z obciążonej rolki spoczywającej na taśmie w sekcji powrotnej przenośnika. Ciężar rolki zapewnia naprężenie wymagane do utrzymania prawidłowego zazębienia koła zębatego. Napinacz grawitacyjny działa najskuteczniej, gdy jest umieszczony w pobliżu końca przenośnika z napędem. Stosowanie napinaczy grawitacyjnych zaleca się w przypadku przenośników, w których występuje dowolny z poniższych warunków:

- długość ponad 75 stóp (23 m)
- długość ponad 50 stóp (15 m) oraz praca z prędkościami taśmy ponad 150 stóp/min (30 m/min)
- Występują ograniczenia przestrzenne, takie jak w przypadku przenośników podwieszanych
- Prędkości taśmy przekraczają 50 st./min (15 m/min) przy częstych rozruchach pod obciążeniem ponad 25 funtów-siła/stopę^2 (1197 N/m^2)
- Duże zmiany temperatury

Podczas projektowania przenośników z napinaczem grawitacyjnym należy stosować się do następujących wskazówek:

- Użyć zalecanej średnicy rolki zapewniającej wygięcie w kierunku przeciwnym. Zalecenia przedstawiono w poniższej tabeli.
- Zamontować rolkę napinacza grawitacyjnego o średnicy co najmniej tak dużej, jak średnica rolki zapewniającej wygięcie w kierunku przeciwnym.
  - W przypadku taśm o podziałce 1,00 cala (25,4 mm) zapewnić rolkę napinacza grawitacyjnego o masie tworzącej minimalne naprężenie wsteczne 10 funtów-siła/stopę (146 N/m) szerokości taśmy. W większości zastosowań to naprężenie wsteczne zapewnia prawidłowe zazębienie koła zębatego przy 100% dopuszczalnej siły ciągnącej taśmy.
  - W przypadku taśm o podziałce 2,00 cali (50,8 mm) lub większej zapewnić rolkę napinacza grawitacyjnego o masie tworzącej minimalne naprężenie wsteczne 20 funtów-siła/stopę (292 N/m) szerokości taśmy. W większości zastosowań to naprężenie wsteczne zapewnia prawidłowe zazębienie koła zębatego przy 100% dopuszczalnej siły ciągnącej taśmy.
  - Firma Intralox może pomóc w obliczeniu odpowiedniego naprężenia wstecznego dla danego zastosowania. Więcej informacji można uzyskać, kontaktując się z działem obsługi klienta firmy Intralox.
- Zagwarantować prawidłowy rozstaw rolek podporowych systemu naciągu grawitacyjnego (wygięcie taśmy w kierunku przeciwnym), tak aby zapewnić odpowiednie miejsce na rolkę grawitacyjną.
- Upewnić się, że odległość między osią rolki grawitacyjnej naciągu a osią rolki podporowej taśmy na jej wygięciu w kierunku przeciwnym wynosi nie mniej niż trzy (3) razy więcej niż podziałka taśmy.

Zalecane średnice rolek zapewniających wygięcie w kierunku przeciwnym			
Podziałka taśmy		Minimalna średnica rolki	
cale	mm	cale	mm[a]
≤0,5	≤12,7	2	50
Od 0,6 do 1	Od 15,2 do 25,4	4	100
2	50,8	6	150
2,5	63,5	8	200

[a] Metryczne średnice rolek podane w tabeli są przybliżonym przeliczeniem wartości z jednostek amerykańskich.

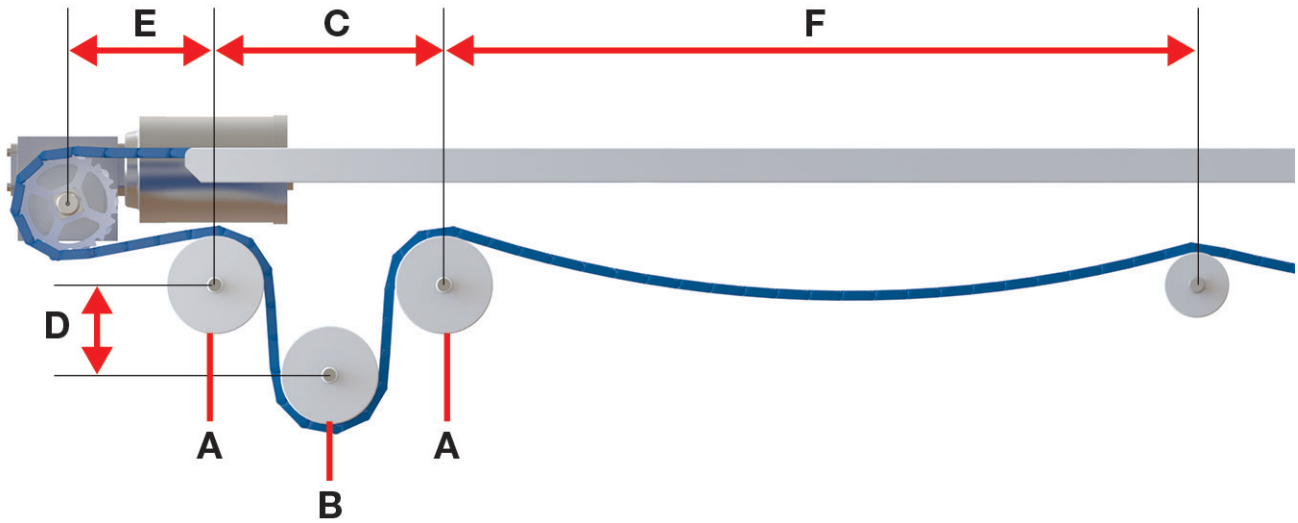

A rolka przenosząca obciążenia zapewniająca wygięcie w kierunku przeciwnym
B rolka napinacza grawitacyjnego (może być utrzymywana za pomocą ramienia wahliwego lub pionowego otworu szczelinowego w ramie przenośnika)
C odległość między rolkami zapewniającymi wygięcie w kierunku przeciwnym
D odległość między osiami rolki napinacza grawitacyjnego i rolki zapewniającej wygięcie w kierunku przeciwnym
E odległość między osiami wału napędowego i rolki zapewniającej wygięcie w kierunku przeciwnym: 9 do 18 cali (229 mm do 457 mm)
F odległość między osiami rolki zapewniającej wygięcie w kierunku przeciwnym i rolki sekcji powrotnej: 36 do 48 cali (900 mm do 1200 mm)

Rysunek 149: System naciągu i kompensacji zmian długości w postaci rolki grawitacyjnej

NAPINACZE ŚRUBOWE

Napinacze śrubowe zmieniają położenie jednego z wałów za pomocą nastawnych śrub. W razie ich zastosowania łożyska wałów są umieszczane w poziomych wycięciach w ramie przenośnikowej. Śruby służą do przesuwania wału w obrębie tych poziomych szczelin, co zmienia długość przenośnika. Napinacze śrubowe mogą być używane do wykonywania drobnych regulacji w celu utrzymania odpowiedniej głębokości zwisu łańcuchowego, ale nie powinny być stosowane jako podstawowe urządzenia kontroli długości.

W przypadku korzystania z napinaczy śrubowych:

- Upewnić się, że wały są wyrównane po wyregulowaniu długości przenośnika.
- Sprawdzić, czy taśma nie jest nadmiernie naprężona. Zbyt mocne naprężenie zmniejsza trwałość taśmy i kół zębatych oraz zwiększa odchylenie wału. Aby uzyskać więcej informacji, patrz Odchylenie wału.

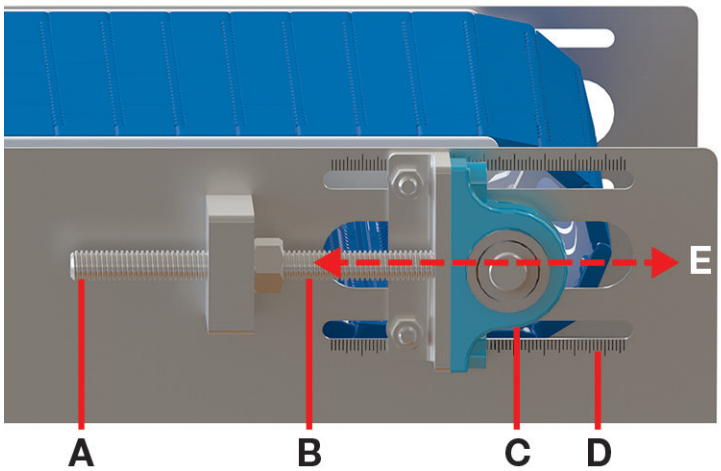

A regulowana śruba
B pozioma szczelina
C łożysko wału
D miernik regulacyjny po obu stronach w celu sprawdzenia wyrównania wału
E ruch wzdłużny reguluje długość przenośnika
Rysunek 150: Napinacz śrubowy

WSPARCIE DLA AKCESORIÓW I TAŚM TEKSTUROWANYCH

Zabieraki, kubełki i ograniczenia boczne wymagają miejsca na odcinku powrotnym. Taśmy Friction Top, Nub Top i podobne o teksturowanych powierzchniach zaprojektowanych w celu zwiększenia lub zmniejszenia tarcia wymagają podobnych warunków.

- Unikać wzajemnego ocierania elementów sekcji powrotnej przenośnika z jakimikolwiek zabierakami, kubełkami, ograniczeniami bocznymi lub powierzchniami taśm teksturowanych.
- Nie dopuszczać do kontaktu z podłogami lub innymi elementami znajdującymi się poniżej sekcji powrotnej przenośnika.
- Do podparcia taśm z zabierakami, kubełkami i ograniczeniami bocznymi używać prostych, równoległych ślizgów na brzegach taśmy.
- Wymagania projektowe dotyczące przenośników wznoszących i opadających, patrz Przenośniki wznoszące i opadające.
- Aby uzyskać więcej informacji na temat taśm zabezpieczających i akcesoriów, patrz Zabieraki, kubełki i ograniczenia boczne i Taśmy o teksturowanej powierzchni.

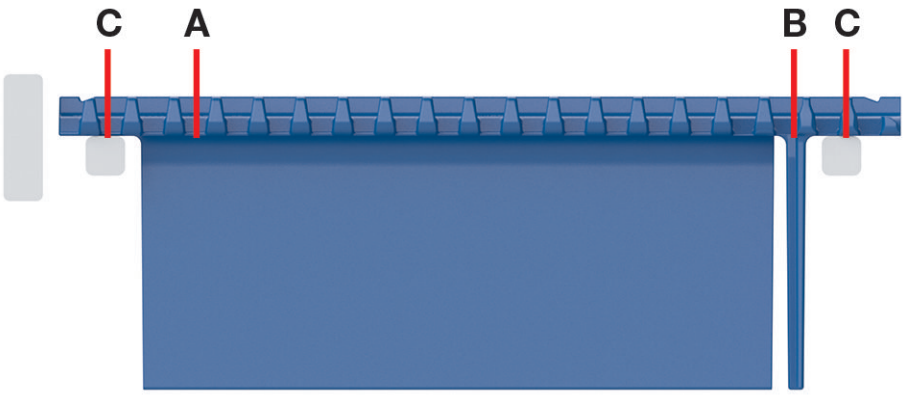

A zabierak
B ograniczenie boczne
C profile ślizgowe podporowe taśmy
Rysunek 151: Prosty, równoległy ślizg na krawędziach taśmy

- Zapewnić środkowe wycięcie i dodatkowy profil ślizgowy podporowy między zabierakami a kubełkami, gdy:
  - Podziałka taśmy jest mniejsza lub równa 1,07 cala (27,2 mm), a szerokość taśmy przekracza 18 cali (457 mm).
  - Podziałka taśmy jest większa niż 1,07 cala (27,2 mm), a szerokość taśmy przekracza 24 cale (610 mm).
  - Jeśli wymagania danego zastosowania nie pozwalają na wycięcie dla akcesoriów taśmy, skontaktować się z działem obsługi klienta Intralox w celu uzyskania pomocy w projektowaniu.

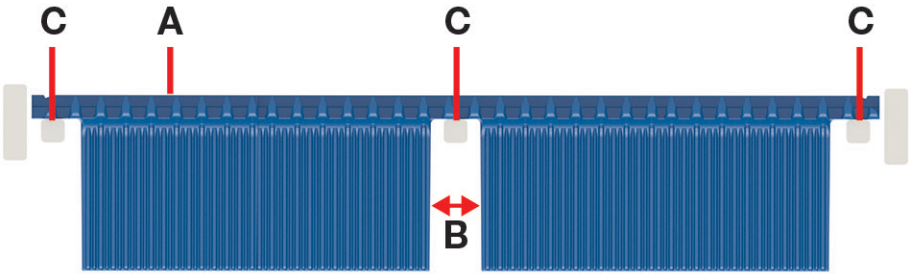

A Taśma z zabierakami
B środkowe wycięcie między zabierakami
C profile ślizgowe podporowe taśmy
Rysunek 152: Wycięcie środkowe dla szerokich taśm

SYSTEM NAPĘDU

Układy napędowe taśm Intralox wykorzystują plastikowe koła zębate zamontowane na wale kwadratowym, które pracują przy niskim naprężeniu, zapewniając bezpoślizgowy napęd taśmy.

- Należy użyć CalcLab do identyfikacji i weryfikacji wytrzymałości taśmy oraz wyboru elementów układu napędowego. Aby uzyskać więcej informacji na temat programu kalkulacyjnego CalcLab, patrz Zasoby dodatkowe.

Typowy układ napędowy składa się z silnika napędowego, przekładni oraz zespołu wału i koła zębatego po stronie napędu przenośnika. Każdy element jest ważny dla prawidłowego funkcjonowania przenośnika.

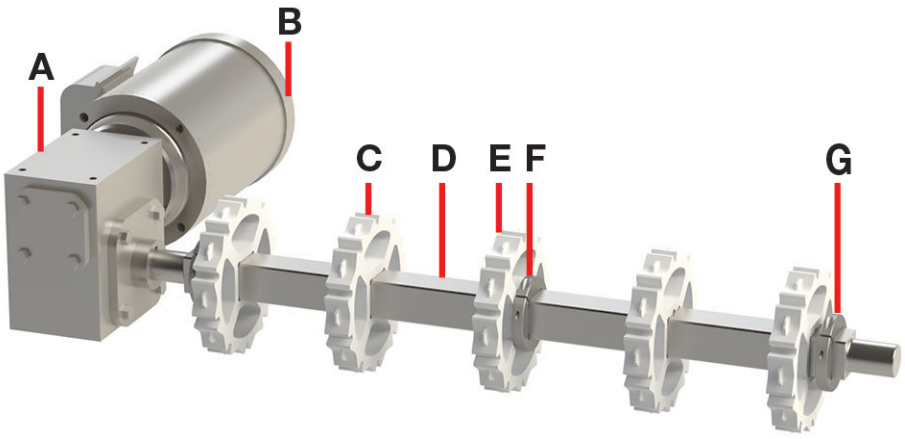

A przekładnia
B silnik napędowy
C koło zębate
D wał kwadratowy
E centralne koło zębate
F pierścień ustalający centralnego koła zębatego
G pierścień ustalający zewnętrznego koła zębatego (opcja)
Rysunek 153: Elementy układu napędowego

Podczas projektowania układów napędowych należy stosować się do następujących wskazówek:

- Zawsze, gdy jest to możliwe, należy stosować napęd końcowy. Patrz Lokalizacja napędu.
- Należy upewnić się, że wybrany wał jest wystarczająco duży, aby wchłonąć oczekiwane odkształcenie i moment obrotowy. Patrz Wały.
- Stosować zalecane rozmiary i ilość kół zębatych. Patrz Koła zębate.
- Sprawdzić, czy środkowe koła zębate są prawidłowo zamocowane, a wszystkie pozostałe koła zębate mogą poruszać się poprzecznie wzdłuż wału. Patrz Mocowanie koła zębatego.
- Przy określaniu zapotrzebowania na moc należy wziąć pod uwagę straty z powodu sprawności mechanicznej. Patrz Wymagania dotyczące mocy.
- Należy używać silnika elektrycznego miękkiego ruszania, napędu o zmiennej częstotliwości (VFD) lub sprzęgła suchego lub hydraulicznego. Patrz Silniki miękkiego ruszania i złącza płynu.

LOKALIZACJA NAPĘDU

W większości zastosowań Intralox zaleca konstrukcję z napędem końcowym, która wykorzystuje wał napędowy znajdujący się po stronie wyjścia. Konstrukcje z napędem centralnym mogą być stosowane, jeśli konstrukcja z napędem końcowym nie jest możliwa lub jeśli przenośnik musi być dwukierunkowy.

NAPĘD KOŃCOWY

W przenośnikach z napędem końcowym wał napędowy znajduje się po stronie wyjściowej, a po stronie wejściowej umieszczony jest swobodnie obracający się wał z rolkami lub kołami zębatymi. Wał napędowy ciągnie taśmę przez przenośnik. Ponieważ obciążenie taśmy zwykle osiąga szczyt, gdy taśma dociera do kół napędowych, około połowa taśmy jest pod napięciem podczas każdego obrotu taśmy. W porównaniu z taśmami przenośnikowymi z napędem centralnym, taśmy przenośnikowe z napędem końcowym są narażone na mniejsze naprężenia, ponieważ taśma charakteryzuje się mniejszym skręcaniem pod obciążeniem. Mniejsze naprężenie powoduje dłuższą żywotność taśmy.

- Zawsze, gdy jest to możliwe, należy stosować konstrukcję z napędem końcowym, aby zmaksymalizować żywotność taśmy i zminimalizować wymagania konserwacyjne.

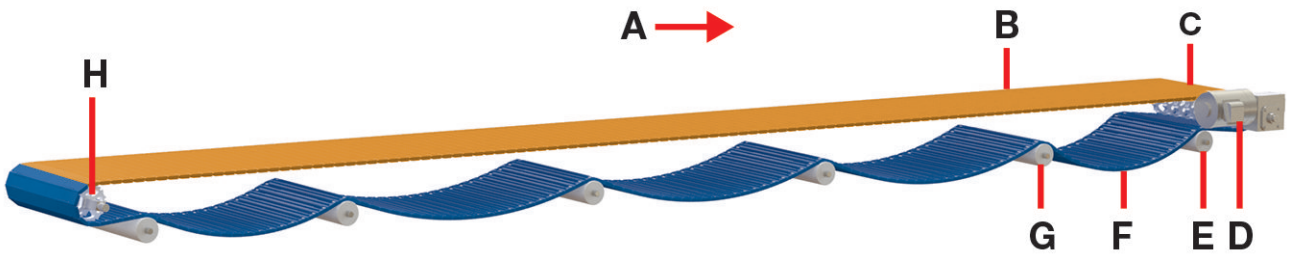

A kierunek ruchu
B część taśmy naprężona (pokazana na pomarańczowo)
C jeden (1) punkt skręcania z wysokim naprężeniem taśmy
D silnik napędowy
E wspornik przytrzymujący
F część taśmy bez naprężenia (pokazana na niebiesko)
G element podtrzymujący na odcinku powrotnym
H wał swobodny (wałek bierny) i koła zębate

Rysunek 154: Naprężenie taśmy w przenośnikach z napędem końcowym

NAPĘD CENTRALNY

Jeśli nie można zlokalizować układu napędowego na końcu wyjściowym lub jeśli przenośnik musi być dwukierunkowy, można zastosować konstrukcję z napędem centralnym. W konstrukcji z napędem centralnym napęd jest zamontowany w sekcji powrotnej przenośnika, a swobodnie obracające się rolki lub koła zębate są umieszczane na końcach po stronie wlotu i wylotu. W przypadku napędu centralnego obciążenie taśmy zwykle osiąga szczyt, gdy taśma dociera do kół napędowych. Ponieważ koła napędowe znajdują się w sekcji powrotnej przenośnika, taśma jest naprężona przez ponad połowę każdego obrotu. W związku z tym konstrukcje z napędem centralnym mają następujące cechy w zestawieniu z konstrukcjami z napędem końcowym:

- Prawidłowy zwis łańcuchowy odgrywa większą rolę dla uzyskania odpowiedniego naprężenia wstecznego i utrzymania zazębienia koła zębatego.
- Wały na wyjściu przenośnika z napędem centralnym są pod dwukrotnie większym obciążeniem niż w przenośniku z napędem końcowym. Zwiększone obciążenie wymaga większych wałów, co powoduje zwiększone zużycie łożysk. W przenośniku dwukierunkowym oba wały końcowe są uważane za wały wyjściowe.
- Taśma jest naprężona przez część drogi powrotnej, między wylotem przenośnika a silnikiem napędowym.
- Zwiększa się skręcanie pod obciążeniem, ponieważ taśma pozostaje pod napięciem na całym wylocie przenośnika, aż do sekcji powrotnej przenośnika i na wejściu na koła zębate napędowe. Zwiększone skręcanie przyspiesza zużycie pinów, zawiasów taśmy i wszystkich elementów sekcji powrotnej przenośnika.

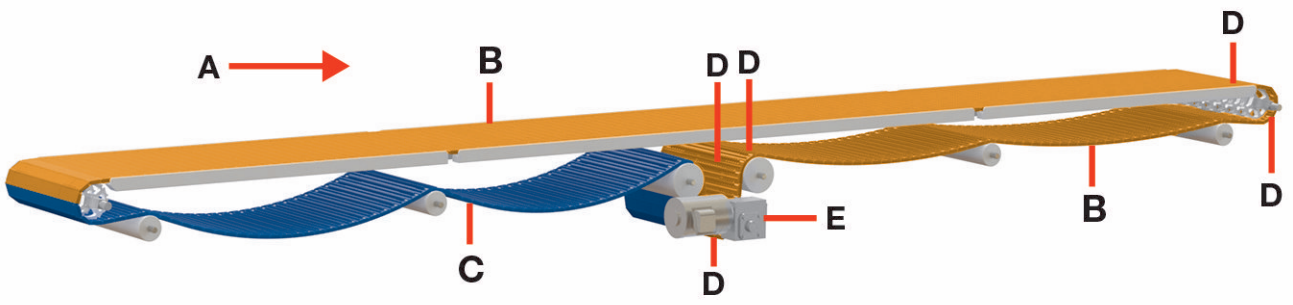

A kierunek ruchu
B część taśmy naprężona (pokazana na pomarańczowo)
C część taśmy bez naprężenia (pokazana na niebiesko)
D pięć (5) punktów skręcania z wysokim naprężeniem taśmy
E silnik napędowy

Rysunek 155: Naprężenie taśmy w przenośnikach z napędem centralnym

Rolki przenoszące obciążenia zapewniające wygięcie w kierunku przeciwnym

Obciążenie rolek przenoszących obciążenia zapewniających wygięcie w kierunku przeciwnym rozpoczyna się jako obciążenie poziome, a następnie zmienia się w obciążenie pionowe. W rezultacie obciążenie wektorowe jest wyższe niż napięcie taśmy. Aby uwzględnić to obciążenie wektorowe, należy:

- Stosować zalecane średnice rolek podane w poniższej tabeli. Mniejsze rolki zużywają się szybciej, co prowadzi do zniekształcenia rolki i niewspółosiowości taśmy.
- Zapewnić łożyska dla wszystkich rolek przenoszących obciążenia zapewniających wygięcie w kierunku przeciwnym.
- Upewnić się, że wały są prawidłowo dobrane.
- Upewnić się, że odległość między osią wału napędowego a osią rolki przenoszącej obciążenia zapewniającej wygięcie w kierunku przeciwnym wynosi co najmniej trzykrotność podziałki taśmy.
- Umieścić rolkę przenoszącą obciążenia zapewniającą wygięcie w kierunku przeciwnym w taki sposób, aby koła zębate były opasane taśmą w obrębie 180 stopni.

Zalecane średnice rolek zapewniających wygięcie w kierunku przeciwnym			
Podziałka taśmy		Minimalna średnica rolki	
cale	mm	cale	mm[b]
≤0,5	≤12,7	2	50
Od 0,6 do 1	Od 15,2 do 25,4	4	100
2	50,8	6	150
2,5	63,5	8	200

[b] Metryczne średnice rolek podane w tabeli są przybliżonym przeliczeniem wartości z jednostek amerykańskich.

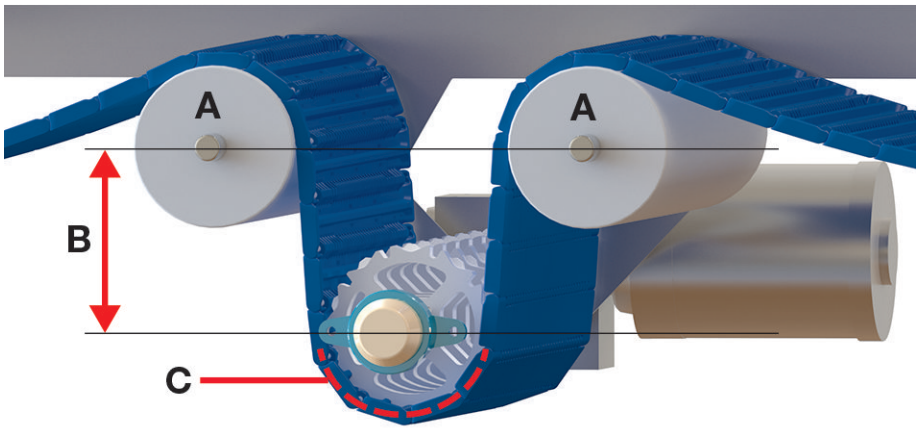

A rolka zapewniająca wygięcie w kierunku przeciwnym (patrz poprzednia tabela z zaleceniami dotyczącymi średnicy)
B co najmniej 3× podziałka taśmy
C taśma owija się w obrębie 180 stopni wokół kół zębatych
Rysunek 156: Konfiguracja rolki przenoszącej obciążenia zapewniającej wygięcie w kierunku przeciwnym

WAŁY

Konstrukcja wału i związek między konstrukcją wału a siłą ciągnącą taśmy są kluczowymi aspektami konstrukcji przenośnika. Projektując wały, należy postępować zgodnie z poniższymi wytycznymi.

- W miarę możliwości używać wałów kwadratowych. Patrz Wybór wału.
- Używać CalcLab, aby określić właściwy rozmiar i materiał wału do danego zastosowania.
- Upewniać się, że ugięcie wału i moment obrotowy mieszczą się w dopuszczalnych granicach. Patrz Odchylenie wału i Obciążenie od momentu obrotowego.

WYBÓR WAŁU

Intralox może dostarczyć wały kwadratowe obrabiane zgodnie ze specyfikacją klienta. Więcej informacji można znaleźć w Wałki prostokątne w rozdziale Linia produktów.

Wały kwadratowe zapewniają maksymalną wydajność napędzania taśmy. Wały kwadratowe mają wiele zalet:

- Dodatnie przekazywanie momentu obrotowego bez konieczności używania klinów i otworów klucza.
- Cztery punkty styku do przenoszenia momentu.
- Płynny ruch poprzeczny kół zębatych po wale w miarę jak taśma się rozciąga lub kurczy pod wpływem zmian temperatury.
- Dostosowane do różnych właściwości bocznej rozszerzalności materiałów taśmy i wału.

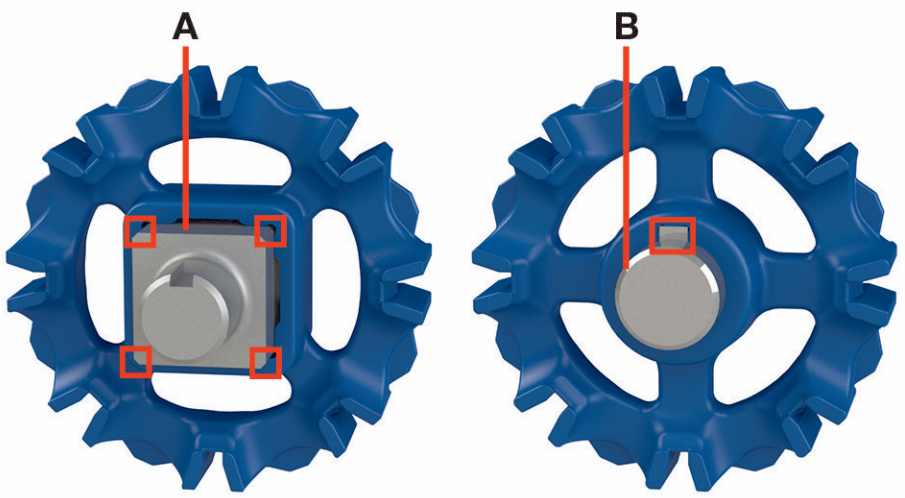

A wał kwadratowy
B wał okrągły
Rysunek 157: Wały kwadratowe mają cztery punkty styku, za pomocą których przenoszą moment obrotowy

Alternatywy dla wałów kwadratowych to wały okrągłe, rolki i ślimaki swobodne.

W przypadku przenośników z dwiema taśmami biegnącymi obok siebie na jednym wale zaleca się stosowanie wałów okrągłych po stronie podawania.

- W zastosowaniach z wieloma taśmami na jednym wale używać okrągłego wałka biernego z kołami zębatymi blokowanymi klinem na wale tylko dla jednej taśmy.
- Pozostawić pozostałe koła zębate bez klinów, aby swobodnie obracały się wokół okrągłego wału. Takie podejście zmniejsza ryzyko rozłączenia taśmy z kołem zębatym, jeśli taśmy wydłużają się w różnym stopniu.

Aby uzyskać więcej informacji na temat włączania do projektu wałów okrągłych, rolek i ślimaków swobodnych, należy skontaktować się z działem obsługi klienta Intralox.

ODCHYLENIE WAŁU

Wały działają jak belki podparte łożyskami. Wały są narażone na występowanie naprężeń materiałowych, które pochodzą od sił występujących w taśmie i przenoszonych na wały przez koła zębate. Jeśli wały nie są prawidłowo zaprojektowane, naprężenia te mogą spowodować nadmierne ugięcie lub uszkodzenie wału. Nadmierne ugięcie wału powoduje niewspółosiowość kół zębatych i nieprawidłowe zazębienie taśmy i koła zębatego.

- Należy skorzystać z programu CalcLab celem obliczenia stopnia odchylania wału lub skontaktować się z działem obsługi klienta firmy Intralox.
- Upewnić się, że ugięcie wału napędowego i wałka biernego mieści się w dopuszczalnych granicach:
  - W przypadku przenośnika z napędem końcowym i wałków biernych upewnić się, że ugięcie jest mniejsze lub równe 0,10 cala (2,5 mm)
  - W przypadku wszystkich wałów przenośników z napędem centralnym należy upewnić się, że ugięcie jest mniejsze lub równe 0,22 cala (5,6 mm). Większe ugięcie jest dopuszczalne w przypadku przenośników z napędem centralnym, ponieważ naprężenie taśmy na kołach zębatych jest większe i bardziej równomiernie rozłożone.

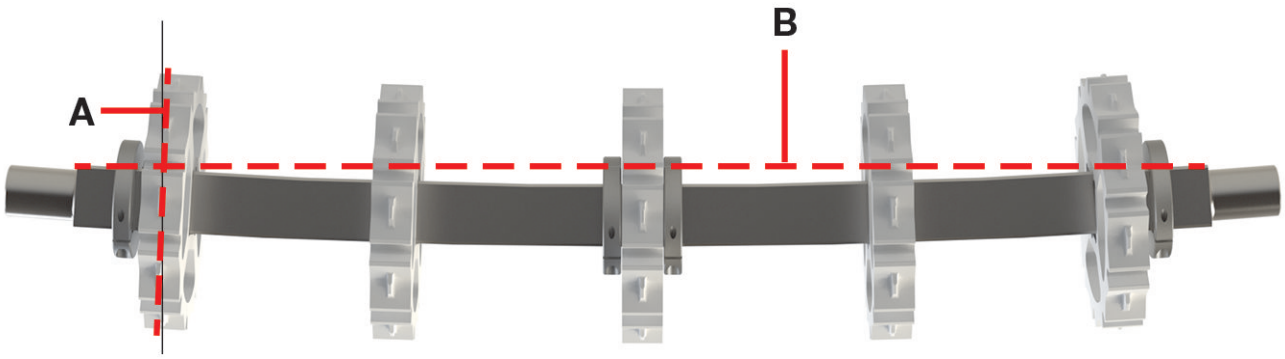

A niewspółosiowość kół zębatych
B odchylenie wału
Rysunek 158: Nadmierne ugięcie wału (widok z góry)

Łożyska pośrednie w celu zmniejszenia ugięcia

W zastosowaniach z szerokimi taśmami lub dużymi obciążeniami można użyć jednego lub większej liczby dodatkowych łożysk, aby zmniejszyć ugięcie do akceptowalnych poziomów.

- Do obliczenia ugięcia przy zastosowaniu więcej niż dwóch łożysk użyć CalcLab.
- W przypadku stosowania łożysk pośrednich wybrać koła zębate o największej możliwej do użycia średnicy. Większe koła zębate dają przestrzeń do zamocowania łożysk.
- W przypadku zastosowań o niskiej prędkości obrotowej, bez obecności materiałów abrazyjnych, zamiast łożyska pośredniego można zastosować statyczny klocek podporowy.

OBCIĄŻENIE OD MOMENTU OBROTOWEGO

Wały napędowe muszą być wystarczająco duże, aby pochłaniały spodziewane obciążenia od momentu obrotowego. Siła ciągnąca taśmę działa za pośrednictwem kół zębatych, wprowadzając obciążenia skrętne lub powodując skręcenie obciążeniowe wału napędowego. Jeśli wały nie są prawidłowo zaprojektowane, skręcanie może prowadzić do ich uszkodzenia. Skręcanie wału może powodować wiele problemów, w tym:

- Nierównomierność siły ciągnącej taśmy na kołach zębatych
- Problemy z poprawnym zazębianiem z kołami
- Uszkodzenie taśmy i koła zębatego
- Większe ryzyko zanieczyszczenia obcymi materiałami

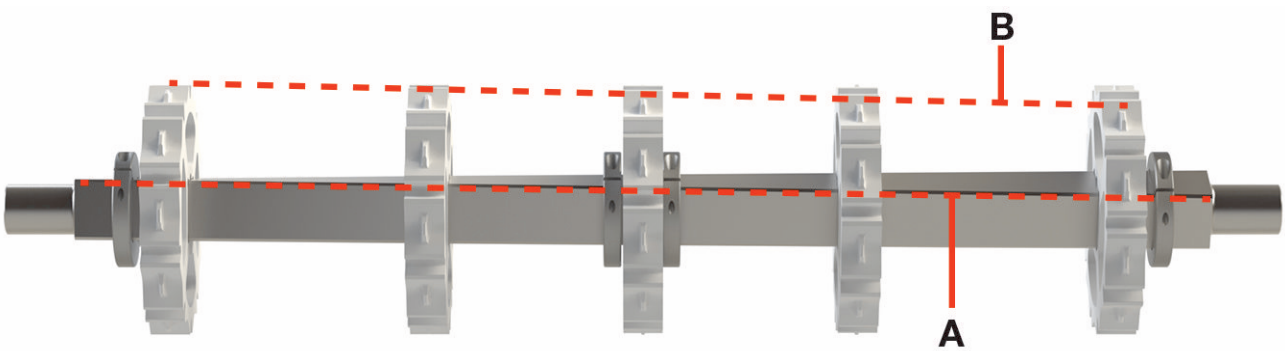

A skręcanie wału
B niewyrównane koła zębate
Rysunek 159: Skręcanie wału

- Należy skorzystać z programu CalcLab celem obliczenia stopnia odchylania wału lub skontaktować się z działem obsługi klienta firmy Intralox.
- Należy upewnić się, że wybrany wał jest wystarczająco duży, aby wytrzymać oczekiwane obciążenia pochodzące od momentu. Patrz Tabela 4: Maksymalny zalecany moment obrotowy wału napędowego w rozdziale Wzory i tabele.
- Jeśli wymagany jest określony rozmiar wału, ale wyliczony moment obrotowy przekracza wartości zalecane dla tego wału, to, jeśli pozwala na to zastosowanie, należy ponownie obliczyć moment obrotowy z kołem zębatym o mniejszej średnicy.
  - Rozmiar koła zębatego wpływa bezpośrednio na zależność między siłą ciągnącą taśmy a momentem obrotowym wału napędowego. Większe koła zębate przykładają większy moment obrotowy do wału i silnika w porównaniu z mniejszymi kołami zębatymi przy tej samej sile ciągnącej taśmy.

KOŁA ZĘBATE

Koła zębate są dostępne w różnych stylach, materiałach i rozmiarach. Podczas projektowania układu napędu przenośnika należy wziąć pod uwagę wszystkie aspekty koła zębatego.

Prędkość taśmy pulsuje, gdy moduły taśmy zazębiają się z kołami zębatymi. Zmiany prędkości są odwrotnie proporcjonalne do liczby zębów w kole. Na przykład taśma napędzana przez sześciozębne koło zębate charakteryzuje się pulsacyjnym odchyleniem prędkości na poziomie 13,4%, podczas gdy taśma napędzana przez 19-zębne koło zębate charakteryzuje się odchyleniem na poziomie zaledwie 1,36%. Pulsacja prędkości taśmy jest spowodowana obrotowym ruchem modułów wokół pinów, który jest ruchem pionowym taśmy owijającej się wokół kół zębatych. Aby uzyskać więcej informacji, patrz Obrotowy ruch modułów wokół pinów.

Wymagana liczba kół zębatych zależy od szerokości taśmy i innych czynników. Zalecana minimalna liczba kół zębatych dla każdej serii znajduje się w rozdziale Linia produktów. Zalecenia te są minimalnymi wartościami i nie obejmują obciążeń produktu w danym zastosowaniu. Większe obciążenia produktu często wymagają większej liczby kół zębatych.

- W zastosowaniach, w których problemem jest przechylanie się produktu lub w których krytyczna jest płynna, równa prędkość, należy stosować koła zębate o maksymalnej dostępnej liczbie zębów.
- Należy upewnić się, że ilość kół zębatych jest odpowiednia dla danego zastosowania. Aby uzyskać pomoc, należy skorzystać z CalcLab lub skontaktować się z działem obsługi klienta firmy Intralox.
- W miarę możliwości należy używać nieparzystej liczby kół zębatych. Takie podejście zapewnia łatwe do zidentyfikowania środkowe koło zębate, co umożliwia spójne blokowanie i prawidłowe prowadzenie taśmy.

MOCOWANIE KOŁA ZĘBATEGO

Konieczne jest boczne zablokowanie jednego koła zębatego na wałach napędowych i biernych. Koła zablokowane zapewniają prawidłowe ułożenie taśmy w ramie przenośnika. Wszystkie pozostałe koła zębate muszą móc poruszać się w poprzek, co pozwoli uwzględnić różnice rozszerzalności cieplnej między taśmą a innymi podzespołami.

Niektóre zastosowania wymagają przytrzymywania ślizgów, aby utrzymać pozycję taśmy. Podczas stosowania ślizgów podtrzymujących nie jest konieczne mocowanie koła zębatego, ponieważ ślizgi podtrzymujące utrzymują boczne położenie taśmy.

- Należy użyć zalecanej lokalizacji dla koła zablokowanego. Patrz Pozycje zablokowanych kół zębatych na wale.
- Ogólnie rzecz biorąc, należy zablokować koło zębate na linii środkowej taśmy lub tuż obok niej. Jeśli używane są tylko dwa koła zębate, zablokować koło zębate najbliżej czopu napędowego.
  - Elementy ustalające są dostępne do różnych wymiarów wałów, obciążeń taśmy i wymagań higienicznych. Informacje o produkcie można znaleźć w Pierścienie ustalające i przesunięcie centralnego koła zębatego i Elementy dystansowe kół zębatych w rozdziale Linia produktów.
- Upewnić się, że koła zablokowane na wałach napędowych i biernych są wzajemnie wyrównane.
- Opcjonalnie można umieścić pierścienie ustalające po zewnętrznej stronie zewnętrznych kół zębatych, aby zapobiec niepożądanemu przesuwaniu się kół zębatych poza krawędzie taśmy.

WYMAGANIA DOTYCZĄCE MOCY

Wzory na moc potrzebną do napędu taśmy znajdują się w Instrukcje doboru taśmy rozdziale Linia produktów. Obliczona w ten sposób moc napędu taśmy nie uwzględnia mocy potrzebnej do pokonania oporów mechanicznych lub innych niesprawności występujących w systemie. Należy skorzystać z poniższej tabeli, aby zidentyfikować straty sprawności mechanicznej w projekcie.

Średnia strat sprawności mechanicznej									
		Przekładnie/Reduktory							
		Przekładnie czołowe i walcowe			Przekładnie ślimakowe				
Zwykłe łożyska tulejowe	Łożyska kulowe	Redukcja pojedyncza	Redukcja podwójna	Redukcja potrójna	Redukcja pojedyncza	Redukcja podwójna	Łańcuchy rolkowe	Paski klinowe V	Hydrauliczne układy zasilania
od 2% do 5%	1%	2%	4%	5%	5%	od 10% do 20%	od 3% do 5%	od 2% do 4%	Skonsultuj się z producentem.

W celu określenia wymaganej mocy silnika, należy użyć następującego wzoru:

Wzór 12:

$$HP = \frac{A}{100 - B} \times 100$$

Opis:
HP = wymagana moc silnika w KM
A = moc napędu taśmy
B = łączna wartość wszystkich średnich strat sprawności mechanicznej

SILNIKI MIĘKKIEGO RUSZANIA I ZŁĄCZA PŁYNU

Szybki rozruch przenośników pracujących przy dużych obciążeniach i prędkościach szkodliwie oddziałuje na żywotność taśmy i kół zębatych. Szybki rozruch ma także niekorzystny wpływ na cały układ napędowy. Zastosowanie silników elektrycznych miękkiego ruszania, napędów VFD lub sprzęgieł hydraulicznych znacznie zmniejsza te negatywne skutki.

- Jeśli moc silnika przekroczy 1/4 konia mechanicznego na stopę szerokości taśmy (612 watów na metr), zawsze należy używać silnika elektrycznego miękkiego ruszania, napędów VFD lub sprzęgieł hydraulicznych lub suchych.

KONIEC SWOBODNY

W wielu zastosowaniach zamiast wałka biernego i kół zębatych można stosować rolki rurowe podparte czopami. Te rurowe rolki mogą być znacznie sztywniejsze niż tej samej długości, mocne wały kwadratowe. Na przykład:

- Rura 4-calowa (102 mm) „schedule 40” ma ponad dwukrotnie większą sztywność od wału prostokątnego stalowego 2,5 cala (64 mm).
- Rura 6-calowa (152 mm) „schedule 40” ma ponad dwukrotnie większą sztywność od wału prostokątnego stalowego 3,5 cala (89 mm).

W zastosowaniach o dużym obciążeniu z szerokimi taśmami zastosowanie rolek zamiast wałka biernego i kół zębatych może wyeliminować potrzebę stosowania łożysk pośrednich w celu zmniejszenia ugięcia wału. Kołnierze lub szpule na końcach rolek można wykorzystać do utrzymania taśmy w kierunku poprzecznym.

Zamiast kół swobodnych można też wykorzystać ślimaki swobodne. Ślimaki swobodne ułatwiają usuwanie zanieczyszczeń z sekcji powrotnej przenośnika. Więcej informacji można znaleźć w Ślimaki swobodne w rozdziale Linia produktów.

- W miarę możliwości należy używać wałka biernego i kół zębatych. Koła zębate ułatwiają prowadzenie taśmy.
- Jeśli koła zębate nie są używane, zapewnić ograniczniki krawędzi.

ZABEZPIECZENIE PRODUKTÓW

Zabieraki, osłony boczne i podobne akcesoria do zabezpieczenia produktów muszą być umieszczone po całym przenośniku, a zwłaszcza w sekcji powrotnej przenośnika. Taśmy Friction Top, Nub Top i podobne o teksturowanych powierzchniach zaprojektowanych w celu zwiększenia lub zmniejszenia tarcia również wymagają umieszczenia i nie są kompatybilne ze wszystkimi konstrukcjami przenośników.

ZABIERAKI, KUBEŁKI I OGRANICZENIA BOCZNE

- Zapewnić wygięcie w kierunku przeciwnym od 12 do 18 cali (od 305 mm do 457 mm). Jeśli rozważamy jest mniejszy promień wygięcia, skontaktować się z działem obsługi klienta Intralox.
- Upewnić się, że odstęp między zabierakami jest zgodny z promieniem wygięcia tylnego.
- Zapewnić odpowiednie podparcie sekcji powrotnej przenośnika. Patrz Wsparcie dla akcesoriów i taśm teksturowanych.
- Upewnić się, że cała ścieżka taśmy jest wolna od zaczepów, które mogą uszkodzić zabieraki, kubełki i ograniczenia boczne.
- Upewnić się, że między statycznymi ścianami bocznymi a zabierakami jest wystarczająco dużo miejsca.
- W przypadku ograniczeń bocznych należy rozważyć, czy potrzebna jest orientacja przyjazna produktowi czy przyjazna przenośnikowi.
  - Orientacja przyjazna produktowi jest standardem. Takie podejście zapobiega utracie produktu, ale może tworzyć punkty zaczepu, które mogą powodować uszkodzenia ograniczeń bocznych.
  - Orientacja przyjazna przenośnikowi pozwala uniknąć punktów zaczepu, ale może zwiększyć straty produktu.

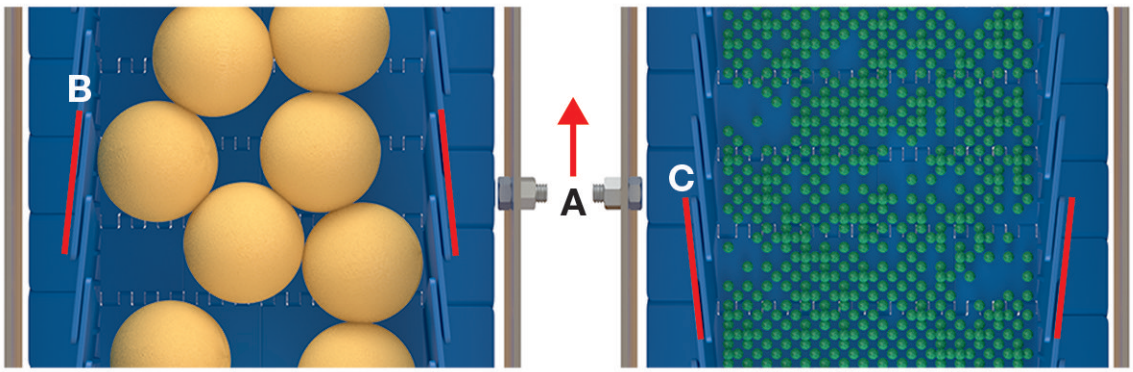

A kierunek ruchu
B orientacja przyjazna dla przenośnika: krawędź przednia ograniczenia jest skierowana do wewnątrz, w kierunku produktu
C orientacja przyjazna dla produktu: krawędź przednia ograniczenia jest skierowana na zewnątrz, w kierunku ramy przenośnika
Rysunek 160: Orientacja ograniczenia bocznego

TAŚMY O TEKSTUROWANEJ POWIERZCHNI

Taśmy Friction Top, Nub Top i podobne o teksturowanych powierzchniach zaprojektowanych w celu zwiększenia lub zmniejszenia tarcia mają zwiększone ryzyko przyspieszonego zużywania się i uszkodzenia produktu podczas przenoszenia na taśmę i poza nią. Aby zminimalizować te zagrożenia, należy postępować zgodnie z poniższymi wytycznymi.

- Unikać stosowania taśm o teksturowanej powierzchni w zastosowaniach, w których ma miejsce akumulacja produktów. Tarcie między produktem a taśmą o teksturowanej powierzchni jest celowo wysokie, co powoduje wysokie ciśnienie przepływu i zwiększoną siłę ciągnącą taśmy.
- Unikać bocznego transferu podczas używania taśm o teksturowanej powierzchni z wrażliwymi produktami, które mogą być łatwo uszkodzone. Należy stosować transfer prosty zarówno po stronie wejścia, jak i wyjścia.
- Zaprojektować sekcję powrotną przenośnika tak, aby uniknąć tarcia o taśmy o teksturowanej powierzchni. Unikać stosowania konstrukcji sekcji powrotnej przenośnika z łożami ślizgowymi. Aby uzyskać więcej informacji, patrz Wsparcie dla akcesoriów i taśm teksturowanych.

TRANSFERY

Wszystkie konstrukcje przenośników wymagają starannej uwagi, aby zapewnić pomyślne przenoszenie produktu na taśmę i poza nią. Aplikacje o wymaganiach ciasnego transferu między przenośnikami lub transferu pod kątem 90 stopni mają dodatkowe wymagania projektowe.

ODSTĘP PŁYTKI STATYCZNEJ

Większość przenośników wymaga przerwy w każdym punkcie przejścia, aby uwzględnić obrotowy ruch modułów wokół pinów. W celu uzyskania dodatkowych informacji na temat ruchu modułów wokół pinów patrz Obrotowy ruch modułów wokół pinów.

- W przypadku taśm bez palcowych płyt transferowych należy zapewnić szczelinę w punkcie przejścia na płytkę statyczną. Wymiary odstępów są podane w tabeli odstępów między płytkami statycznymi dla wybranej serii taśm w rozdziale Linia produktów.
- Po stronie wejściowej ustawić płytkę statyczną na 0,03 cala (1 mm) ponad powierzchnią taśmy.
- Po stronie odbioru ustawić płytkę statyczną na 0,03 cala (1 mm) poniżej powierzchni taśmy.
- Jeśli aplikacja wymaga ciągłego kontaktu między końcówką płytki statycznej a taśmą, należy użyć wspornika mocującego na zawiasach w celu zamocowania płytki statycznej. Takie podejście umożliwia przesuwanie się płytki statycznej, ale powoduje niewielkie wahania, które mogą spowodować przewrócenie się produktów.

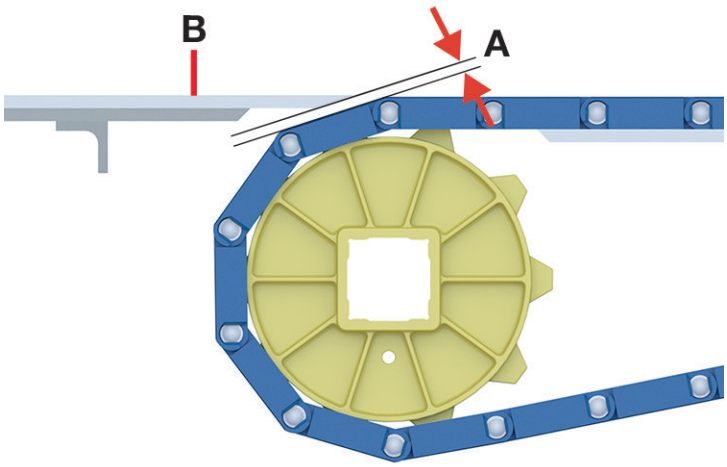

A szczelina bezpieczeństwa płyty przenośnika
B płytka statyczna (nieruchoma)
Rysunek 161: Szczelina bezpieczeństwa płyty przenośnika

PALCOWE PŁYTY TRANSFEROWE

Taśmy z wysokim ożebrowaniem firmy Intralox wraz z odpowiednimi palcowymi płytami transferowymi są wysokowydajnymi, tanimi w utrzymaniu systemami przenoszenia wykorzystywanymi obecnie w wielu zastosowaniach związanych z transportem kontenerów i pojemników.

Prawidłowa konfiguracja palcowych płyt transferowych jest istotna dla bezproblemowej pracy i długiej żywotności taśmy. Montaż jest szczególnie ważny w miejscach, gdzie taśmy podlegają działaniu dużych odchyleń temperatury i znaczącej rozszerzalności cieplnej.

- W zastosowaniach z szerokimi taśmami i dużymi wahaniami temperatury należy upewnić się, że rozszerzalność i kurczliwość mieszczą się w granicach. Więcej informacji zawiera Wpływ temperatury na palcowe płyty transferowe.
- Metalowa płytka wspornikowa (kątowa) służąca do mocowania palcowych płyt transferowych do ramy przenośnikowej powinna zostać nawiercona i nagwintowana na śruby 1/4 – 20 (rozmiar metryczny M6). Dokładne nawiercenie i nagwintowanie jest ważne!
- W przypadku nieparzystej liczby palcowych płyt transferowych należy rozkładać je symetrycznie na osi. W przypadku parzystej liczby palcowych płyt transferowych należy rozkładać je od linii centrum taśmy.
- Palcowa płyta transferowa musi znajdować się na tym samym poziomie co taśma +0,03 cala (1 mm), -0,00, z pinem łączącym znajdującym się przy górnej powierzchni ośrodka statycznego.
- Aby uzyskać informacje na temat wymagań wymiarowych specyficznych dla serii, patrz *Wymagania wymiarowe dotyczące instalacji palcowej płyty transferowej* dla wybranej serii.

WPŁYW TEMPERATURY NA PALCOWE PŁYTY TRANSFEROWE

Wraz ze zmianami temperatury zmienia się szerokość taśmy, proporcjonalnie do wielkości zmiany temperatury. W celu zapewnienia prawidłowego działania palcowych płyt transferowych należy przeprowadzić następującą kontrolę:

1. Określić maksymalną zmianę w temperaturze od temp. otoczenia.
2. Pomnożyć wartość maksymalnej zmiany temperatury przez szerokość taśmy.
3. Jeśli obliczona wartość jest większa niż wartość podana w wybranej serii taśm, należy skontaktować się z działem obsługi klienta firmy Intralox w celu uzyskania wskazówek.

UWAGA: Wartości efektu temperatury dla wybranej taśmy można znaleźć w odpowiedniej sekcji w rozdziale Linia produktów.

TRANSFER POJEMNIKÓW POD KĄTEM 90°

Do przenoszenia pojemników na napoje pod kątem 90 stopni z jednego przenośnika na drugi często używane są szyny prowadzące o pełnym promieniu skrętu z płytkami statycznymi. Płytka statyczna obejmuje przestrzeń między dwoma przenośnikami. Przy takim kształcie szyny pojemniki wywierają duży nacisk na szynę i na siebie nawzajem, co często powoduje uszkodzenie pojemnika.

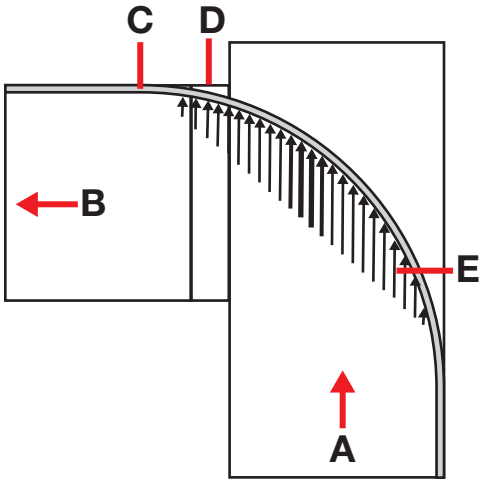

A kierunek pracy przenośnika podającego
B kierunek pracy przenośnika odbierającego
C prowadnica ciągła
D płytka statyczna (nieruchoma)
E siły dużego nacisku na szynę prowadzącą (dłuższa, grubsza strzałka = zwiększone ciśnienie)

Rysunek 162: Konwencjonalny kontur prowadnicy o pełnym promieniu z nadmiarowym pojemnikiem narastania siły nacisku

PROWADNICE W KSZTAŁCIE PARABOLI

W porównaniu z prowadnicą o pełnym skręcie, prowadnica paraboliczna zapewnia lepszy rozkład sił nacisku pojemnika. Na poniższej ilustracji pokazano, że siły są bardziej równomiernie rozłożone. Takie podejście zdecydowanie obniża ryzyko uszkodzeń pojemników, które zdarzają się na zewnętrznej prowadnicy. Jednakże, zbyt duży obszar płytki statycznej, który może osadzać pojemniki „na mieliźnie”, pojawia się wzdłuż wewnętrznego parabolicznego konturu prowadnicy.

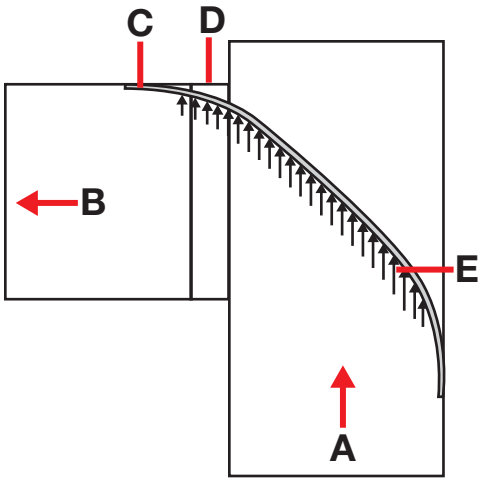

A kierunek pracy przenośnika podającego
B kierunek pracy przenośnika odbierającego
C Prowadnice w kształcie paraboli
D płytka statyczna (nieruchoma)
E siły dużego nacisku na szynę prowadzącą (dłuższa, grubsza strzałka = zwiększone ciśnienie)

Rysunek 163: Kontur paraboliczny prowadnicy

TAŚMY TRANSFER W CZASIE RZECZYWISTYM ONEPIECE

Taśmy Transfer w czasie rzeczywistym ONEPIECE stanowią rozwiązanie problemu obszaru płytki statycznej. Taśmy Transfer w czasie rzeczywistym ONEPIECE biegną w tym samym kierunku co przenośnik podający. Takie podejście zastępuje płytkę statyczną, umożliwiając ciągły ruch pojemników i eliminując zatrzymujące się pojemniki.

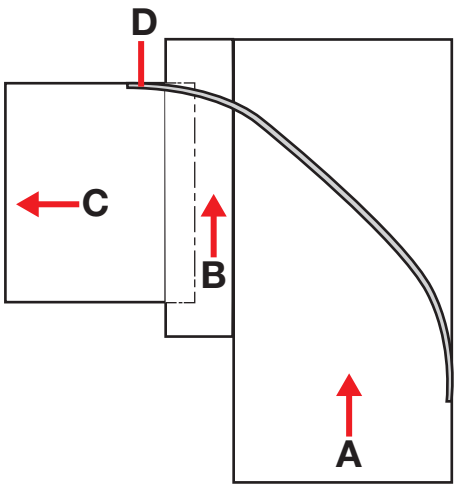

A kierunek pracy przenośnika podającego
B Taśma ONEPIECE Live Transfer
C kierunek pracy przenośnika odbierającego
D prowadnica ciągła

Rysunek 164: Paraboliczna prowadnica z taśmą Transfer w czasie rzeczywistym ONEPIECE

Aby uzyskać informacje na temat taśm Transfer w czasie rzeczywistym ONEPIECE, patrz wybrana seria w rozdziale Linia produktów lub skontaktuj się z działem obsługi klienta Intralox.

METODY TRANSFERU CIASNEGO

Dynamiczne rolki końcowe i statyczne noski transferowe są często używane w zastosowaniach ciasnego transferu. Zwiększony ruch zawiasu taśmy i zwiększone naprężenie taśmy, gdy taśma porusza się wokół rolki końcowej lub noska, mogą prowadzić do przyspieszonego zużycia taśmy i pinów. Zwiększone naprężenie taśmy jest funkcją tarcia zachodzącego pomiędzy taśmą a noskiem transferowym oraz kąta opasania między taśmą a noskiem. Aby zminimalizować wpływ tych zjawisk, należy postępować zgodnie z poniższymi wytycznymi:

- Wybrać taśmę acetalową i piny z nylonu odpornego na ścieranie, jeśli zastosowanie na to pozwala. Firma Intralox może pomóc w wyborze materiału odpowiedniego do danego zastosowania. Więcej informacji można uzyskać, kontaktując się z działem obsługi klienta firmy Intralox.
- W miarę możliwości użyć rolki końcowej zamiast noska transferowego. Zawsze używać rolek końcowych do zastosowań o dużym nacisku lub prędkości.
  - Intralox oferuje dynamiczną rolkę końcową do niektórych taśm. Więcej informacji można uzyskać w rozdziale Dynamiczne rolki końcowe lub kontaktując się z działem obsługi klienta firmy Intralox.
  - Podczas projektowania rolek końcowych należy skonsultować się z dostawcą łożysk, aby zidentyfikować łożyska, które są odpowiednie dla oczekiwanej prędkości obrotowej i przykładanych sił.
- W przypadku użycia noska transferowego należy wybrać materiał, który zapewnia najniższe możliwe tarcie ślizgowe między taśmą a noskiem transferowym. Mniejsze tarcie redukuje naprężenie taśmy. Nosek transferowy jest często narażony na duży nacisk kontaktowy oraz dużą prędkość taśmy. Materiał noska transferowego musi wytrzymać tę kombinację nacisku i prędkości.
  - Użyć materiału odpornego na zużycie, takiego jak nylon z dodatkiem substancji samosmarującej (oil-filled).
  - Należy skonsultować się z dostawcą materiału, aby upewnić się, że wartość ciśnienia-prędkości (PV) wybranego materiału jest odpowiednia dla danego zastosowania.
- Należy stosować zalecane wymiary ramy przenośnika. Patrz Wymiary ramy.
- Zminimalizować kąty opasania taśmy wokół rolki końcowej lub noska transferowego. Ustawić wał tak, aby taśma wchodziła na nosek transferowy lub rolkę końcową i opuszczała je pod zalecanym kątem. Większe kąty zwiększają zużycie pinów i otworów pinu. Zalecenia dotyczące kąta powrotu znajdują się w poniższej tabeli.
- Ustawić rolkę przenoszącą obciążenia tak, aby owinięcie taśmy wokół zębatek napędowych wyniosło dokładnie 180 stopni.
- Użyć zalecanych wymiarów i odległości z poniższej tabeli.
  - Dla niektórych taśm dostępne są szczegółowe wytyczne dotyczące konstrukcji przenośnika. Więcej informacji można uzyskać, kontaktując się z działem obsługi klienta firmy Intralox.
  - W przypadku serii niewymienionych w tabeli należy skontaktować się z działem obsługi klienta Intralox.

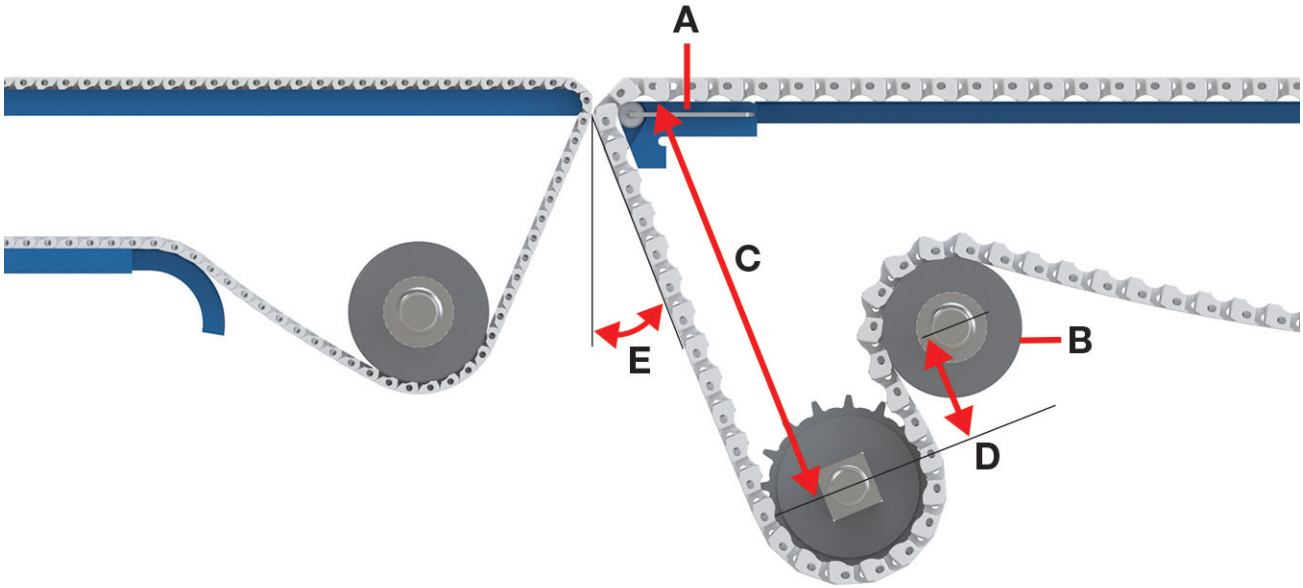

A Dynamiczna rolka końcowa
B rolka przenosząca obciążenia
C odległość między górną powierzchnią rolki końcowej a osią wału
D odległość pomiędzy osią wału a osią rolki przenoszącej obciążenia
E kąt powrotu

Rysunek 165: Typowa konfiguracja wejścia i wyjścia w przypadku ciasnego transferu

Zalecane wymiary dla przenośników z dynamicznymi rolkami końcowymi lub statycznymi noskami transferowymi									
Seria	Minimalna średnica rolki końcowej lub noska transferowego (A) [a]		Minimalna średnica rolek przenoszących obciążenia (B)		Minimalna odległość (C) między górną powierzchnią rolki końcowej a osią wału		Odległość między osiami (D) wału i rolki przenoszącej obciążenia		Kąt powrotu (E)[b]
	cale	mm	cale	mm	cale	mm	cale	mm	stopnie
S560	0,236	6	2	51	<12	<304	4	100	20–25[c].
S1000	0,75[d]	19[d]	3	76	<12	<304	<4	<100	20
S1100	0,875	22	3	76	<12	<304	<4	<100	20–25
S1500	0,5	12,7	3	51	<12	<304	<4	<100	20–25
S2300	0,75[d]	19[d]	4	102	<12	<304	<4	<100	20
S2400 bez wypustek dociskowych HDG	1,375	34,9	4	102	<12	<304	<4	<100	20
S2400 z wypustkami dociskowymi HDG	1,5	38,1	4	102	<12	<304	<4	<100	20

[a] Dla taśm niewymienionych użyć najmniejszej średnicy koła zębatego dla danej średnicy noska transferowego.
[b] Skontaktować się z firmą Intralox, aby uzyskać zalecenia specyficzne dla danego zastosowania.
[c] Idealny kąt wynosi 20 stopni
[d] Użyć dynamicznej rolki końcowej Intralox z taśmami S1000 i S2300.

INNE KWESTIE DOTYCZĄCE KONSTRUKCJI

- Przed przystąpieniem do projektowania ramy przenośnika należy zawsze zidentyfikować taśmę i akcesoria. Wskazówki dotyczące doboru taśmy, patrz Proces doboru taśmy.
- Podczas wybierania taśmy i kół zębatych należy wziąć pod uwagę wpływ obrotowego ruchu modułów wokół pinów. Patrz Obrotowy ruch modułów wokół pinów.
- Jeśli temperatura robocza różni się od temperatury otoczenia, podczas projektowania przenośnika należy wziąć pod uwagę rozszerzalność i kurczliwość termiczną. Patrz Zmiany wymiarów.
- Należy uwzględnić wpływ prędkości i dostosować konstrukcję przenośnika do potrzeb zastosowań o dużej prędkości. Patrz Prędkość taśmy.
- W przypadku zastosowań w warunkach o właściwościach ściernych należy stosować się do rekomendacji, aby zminimalizować zużycie taśm, kół zębatych i innych elementów. Patrz Odporne na ścieranie.
- W zastosowaniach wymagających wysokiej wytrzymałości należy chronić taśmę i ślizgi przed odkształceniem i uszkodzeniem. Patrz Zastosowania wymagające wysokiej wytrzymałości.
- Przy wyborze materiałów należy wziąć pod uwagę spodziewaną ekspozycję na środki do czyszczenia, odkażania i inne chemikalia. Patrz Uszkodzenia chemiczne.

OBROTOWY RUCH MODUŁÓW WOKÓŁ PINÓW

Obrotowy ruch modułów wokół pinów to pionowy ruch taśmy, która owija się wokół kół zębatych na przenośniku z napędem końcowym. Gdy każdy rząd taśmy zazębia koła zębate, podnosi się, gdy środek zawiasu taśmy znajdzie się w górnej części kół zębatych (D). Rząd taśmy powraca do położenia poziomego, gdy środek modułu znajdzie się w środku koła zębatego (A), a następnie spada poniżej poziomu, gdy środek modułu przechodzi przez środek koła zębatego.

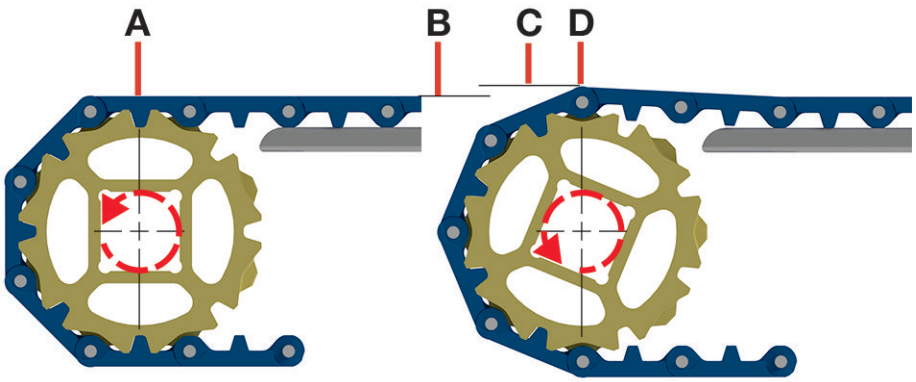

A środek modułu na środku koła zębatego
B taśma w pozycji poziomej
C taśma powyżej poziomu
D środek zawiasu taśmy pośrodku koła zębatego
Rysunek 166: Obrotowy ruch modułów wokół pinów

Efekt obrotowego ruchu modułów wokół pinów (efekt wieloboku) jest największy, gdy taśma o dużej podziałce jest połączona z kołem zębatym o małej średnicy podziałki, jak pokazano na poniższym rysunku. Na małym kole zębatym taśma zgina się bardziej, a efekt ruchu modułów jest największy. Ta sama taśma skręca (zgina się) mniej w połączeniu z większym kołem zębatym.

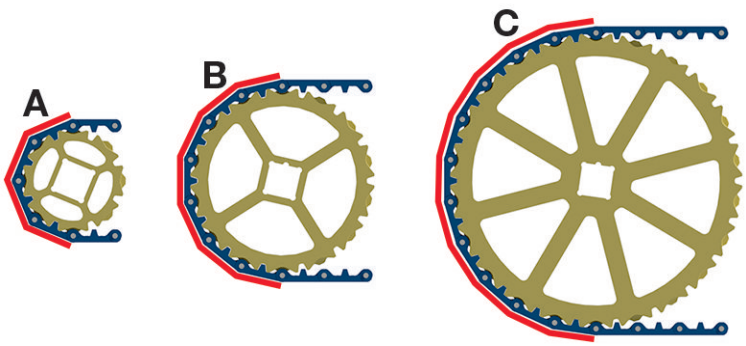

A taśma o dużej podziałce z kołem zębatym o małej podziałce = największe skręcanie
B taśma o dużej podziałce z kołem zębatym o średniej podziałce = mniejsze skręcanie
C taśma o dużej podziałce z kołem zębatym o dużej podziałce = najmniejsze skręcanie
Rysunek 167: Wpływ rozmiaru koła zębatego

Obrotowy ruch modułów wokół pinów przyczynia się do wibracji taśmy, zwiększa ryzyko przewrócenia produktu i zużycia przegubu na zawiasach i pinach taśmy. W celu zminimalizowania wpływu tego efektu na przenośniki z napędem końcowym należy stosować się do poniższych wskazówek:

- Aby zmniejszyć obrotowy ruch modułów wokół pinów, należy wybrać koło zębate o największej średnicy podziałki. Użyć CalcLab do obliczenia oczekiwanego momentu obrotowego dla wybranego koła zębatego. Aby uzyskać więcej informacji na temat momentu obrotowego, patrz Obciążenie od momentu obrotowego.
- Należy rozważyć konfigurację ślizgów zapobiegającą zwisaniu taśmy, aby uzyskać lepsze wsparcie na przejściach. Patrz Rozmieszczenie ślizgów zapobiegające zwisaniu taśmy.

ZMIANY WYMIARÓW

Poniższe wytyczne zawierają ogólne informacje na temat rozszerzalności i kurczliwości termicznej. Aby uzyskać informacje na temat zmian wymiarów z innych przyczyn, patrz Rozszerzanie materiału taśmy. Aby uzyskać informacje na temat określonych właściwości materiału, patrz informacje na temat materiału taśmy i koła zębatego na początku rozdziału Linia produktów.

ROZSZERZALNOŚĆ TERMICZNA I SKURCZ TERMICZNY

Poza nielicznymi wyjątkami wielkość wszystkich ciał rośnie wraz ze wzrostem temperatury i maleje, gdy ich temperatura spada. Ponieważ tworzywa sztuczne rozszerzają się i kurczą w dość znacznym stopniu, należy uwzględnić te zjawiska w konstrukcji przenośnika, gdy temperatura pracy jest inna niż temperatura otoczenia.

Właściwa konstrukcja przenośnika może pomóc w zniwelowaniu wpływu termicznych właściwości rozszerzalności i skurczu. Przenośniki, które nie niwelują zmian wymiarów, powodują większe ryzyko skrócenia żywotności taśmy, zwiększone ryzyko zużycia taśmy i zwiększone zapotrzebowanie na konserwację taśmy.

- Aby obliczyć spodziewane zmiany wymiarów wynikające z termicznych właściwości rozszerzalności i skurczu, należy użyć CalcLab lub patrz Rozszerzalność termiczna i skurcz termiczny w rozdziale Linia produktowa.
- Upewnić się, że zwis łańcuchowy na powrocie jest wystarczający, aby wchłonąć wydłużenie długości taśmy. Patrz Sekcja powrotna przenośnika, napręża cze oraz kompensatory zmian długości.
- Należy zapewnić odpowiedni luz montażowy po bokach, szczególnie w przypadku szerokich taśm, aby zapobiec kolizji taśmy z ramą. Patrz Wymiar D napędu.
- W zastosowaniach pracujących w niskich temperaturach, należy upewnić się, że rama przenośnika zapewnia poprawne podparcie taśmy po wystąpieniu skurczu materiału a w temperaturach otoczenia nie stwarza możliwości kolizji z taśmą.

PRĘDKOŚĆ TAŚMY

Szybsze prędkości taśm zwiększają zużycie taśmy i koła zębatego oraz zwiększają drgania taśmy. Drgania, zwłaszcza w drodze powrotnej, mogą prowadzić do rozłączenia koła zębatego. Niektóre taśmy, konstrukcje przenośników i elementy, takie jak rolki końcowe, noski transferowe i wypustki dociskowe, mogą wymagać wolniejszych prędkości.

W przypadku wszystkich konstrukcji przenośników zwiększona prędkość taśmy prowadzi do następujących zjawisk:

- Zwiększona utrata lub uszkodzenie produktu, w zależności od charakterystyki produktu
- Zwiększone ryzyko zaczepienia taśmy o punkty zaczepowe
- Zwiększony ruch taśmy w sekcji powrotnej przenośnika
- Niepożądany ruch przenośnika
- Zwiększony poziom hałasu podczas pracy przenośnika
- Niepożądane zmiany w funkcji rolki aktywowanej lub pasywnej

Taśmy skrętne mają specjalne zalecenia dotyczące prędkości. Firma Intralox może pomóc w określeniu najlepszej prędkości dla danego zastosowania taśmy skrętnej. Więcej informacji można uzyskać, kontaktując się z działem obsługi klienta firmy Intralox.

- W przypadku prędkości taśmy wynoszącej 150 st./min (46 m/min) lub większej należy stosować łożyskowane brzegi lub taśmy z łożyskowanymi brzegami.
- Przy wyborze materiałów na ślizgi należy rozważyć analizę prędkości i nacisku (PV) oraz limity.
- W przypadku korzystania z wypustek dociskowych z prędkościami taśmy powyżej 80 st./min (24 m/min) należy skontaktować się z działem obsługi klienta Intralox.

ODPORNE NA ŚCIERANIE

Materiały ścierne osadzają się w miękkich materiałach i powodują zużycie twardszych materiałów. Aby uwzględnić i zminimalizować zużycie w środowisku abrazyjnym, należy stosować się do poniższych wskazówek:

- Należy się upewnić, że wybrany materiał taśmy jest odpowiedni do zastosowań w warunkach o właściwościach ściernych. Patrz Materiały taśmy do specjalnego zastosowania.
- Wybrać koła zębate odporne na ścieranie, koła EZ Clean lub koła wykonane z innego trwałego materiału. Patrz Dostępność materiału kół zębatych.
- Rozważyć użycie szyku strzałkowego do ślizgów strony transportowej przenośnika. Patrz Szyk strzałkowy.
- Użyć ślimaka swobodnego do przewijania, aby usunąć zanieczyszczenia ścierne. Patrz Ślimaki swobodne.
- Rozważyć użycie systemu EZ Clean In Place (CIP), aby zwiększyć usuwanie zanieczyszczeń. Patrz System łatwego oczyszczania EZ Clean™ In Place (CIP).
- Planować regularne czyszczenie zgodnie z zaleceniami firmy Intralox dla środowisk mokrych lub suchych. Więcej informacji można uzyskać, kontaktując się z działem obsługi klienta firmy Intralox.
- Planować regularne przeglądy w ramach konserwacji profilaktycznej w celu zidentyfikowania i wymiany zużytych podzespołów. Aby uzyskać więcej informacji, patrz *Instrukcje montażu, konserwacji i rozwiązywania problemów modułowych taśm do przenośników z tworzywa sztucznego Intralox* na stronie internetowej www.intralox.com.

ZASTOSOWANIA WYMAGAJĄCE WYSOKIEJ WYTRZYMAŁOŚCI

W zastosowaniach o dużych obciążeniach uderzeniowych lub obciążeniach skupionych (punktowych) taśmy podparte na ślizgach transportowej strony przenośnika są podatne na zwiększone ugięcie i uszkodzenia w niepodpartych obszarach między ślizgami. Aby uniknąć odkształcenia i wydłużyć żywotność taśmy, należy postępować zgodnie z poniższymi wskazówkami.

- Rozważyć użycie transportowej strony przenośnika z pełnej płyty lub dodanie płytek udarowych do stref uderzenia.
- W zastosowaniach, w których produkt spada ze zsuwni lub leja na stronę transportową przenośnika:
  - Zmniejszyć prędkość taśmy i maksymalnie zmniejszyć obciążenie zsuwni lub kosza, aby zapobiec uszkodzeniu taśmy.
  - Unikać stosowania taśm z zabierakami.
  - W przypadku dużych uderzeń lub dużych obciążeń skoncentrowanych na niewielkim obszarze należy skontaktować się z działem obsługi klienta Intralox.

USZKODZENIA CHEMICZNE

Tworzywa sztuczne wystawiane na działanie środków chemicznych będą się z czasem niszczyć. Czynnikami wpływającymi na stopień zużycia są czas wystawienia na działanie środka chemicznego, a także jego temperatura i stężenie. W celu zminimalizowania uszkodzenia taśmy należy stosować się do zaleceń dostawcy środków chemicznych dotyczących optymalnych warunków w zakresie czasu wystawienia na działanie, temperatury i stężenia.

Informacje na temat odporności chemicznej typowych materiałów używanych do budowy taśm znajdują się w Przewodnik odporności chemicznej.

INNE KONSTRUKCJE PRZENOŚNIKÓW

- Przenośniki wznoszące lub opadające są podobne do konstrukcji poziomych, ale mają pewne dodatkowe wymagania konstrukcyjne, od których zależy ich prawidłowe działanie. Patrz Przenośniki wznoszące i opadające.
- Przenośniki próżniowe wprowadzają dodatkową siłę ciągnącą taśmy i wymagają zwrócenia uwagi na przepływ powietrza przez taśmę. Patrz Przenośniki próżniowe.
- Przenośniki skrętne wymagają specjalnych wymiarów dla sekcji skrętów i prostych, często zawierają rolki końcowe lub naprężacze. Patrz Przenośniki skrętne.
- Przenośniki spiralne mogą mieć konstrukcję podpierającą lub być podtrzymywane przez taśmę i mają dodatkowe opcje napędu. Patrz Przenośniki spiralne.

Inżynierowie i eksperci techniczni Intralox mogą zapewnić pomoc i przeglądy projektów przenośników o dowolnej konstrukcji. Szczegółowe wytyczne projektowe są dostępne dla określonych taśm i zastosowań. Więcej informacji można uzyskać, kontaktując się z działem obsługi klienta firmy Intralox.

PRZENOŚNIKI WZNOSZĄCE I OPADAJĄCE

Przenośniki wznoszące lub opadające są nachylone na całej długości. Przenośniki te wymagają zwracania szczególnej uwagi na kąt, położenie silnika i stopień naprężenia wstecznego na kołach napędowych. Firma Intralox może pomóc w określeniu najlepszego projektu dla danego przenośnika. Więcej informacji można uzyskać, kontaktując się z działem obsługi klienta firmy Intralox.

Dwuczęściowe przenośniki wznoszące i opadające zawierają sekcję poziomą przed lub po wzniosie. Trzyczęściowe przenośniki wznoszące i opadające obejmują sekcje poziome przed i po sekcji pochyłej. W celu uzyskania dodatkowych informacji na temat konstrukcji takich przenośników patrz Dwuczęściowe i trzyczęściowe przenośniki wznoszące/opadające.

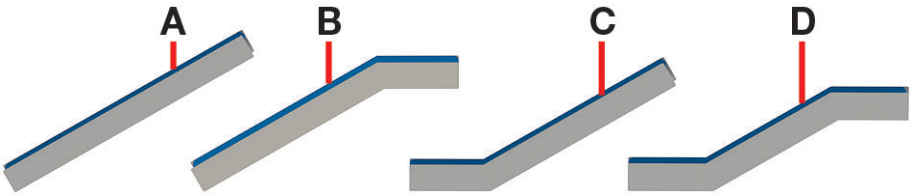

A prostoliniowy wznios lub spadek
B dwuczęściowy wznios lub spadek z sekcją poziomą po wzniosie
C dwuczęściowy wznios lub spadek z sekcją poziomą przed wzniosem
D wznios trzyczęściowy

Rysunek 168: Typy przenośników wznoszących i opadających

- Nie próbować wypychać produktu pod górę.
- Aby koło zębate prawidłowo się zazębiało, nie należy pozwolić na utworzenie się zwisu taśmy między kołami napędowymi a pierwszą rolką lub klockiem/ślizgaczem. Rolka napinająca może być wymagana, jeśli prosty odcinek wejściowy jest dłuższy niż 4 stopy (1,2 m).
- Należy zastosować aktywny lub dynamiczny naprężacz wałka biernego w celu zapewnienia prawidłowego zwisu łańcuchowego. Im większy kąt wzniosu, tym mniejsza skuteczność metody kontroli długości taśmy opartej na zwisie łańcuchowym.
- Należy upewnić się, że taśmy i akcesoria poruszają się swobodnie przez sekcję powrotną przenośnika i nie stykają się z miskami ociekowymi ani innymi elementami pod przenośnikiem. Patrz Wsparcie dla akcesoriów i taśm teksturowanych.
- Na dwuczęściowych i trzyczęściowych przenośnikach wznoszących lub opadających:
  - Umieścić klocek dociskowy w punkcie pośrednim w dolnej części strony transportowej. Promień klocka dociskowego powinien być tak duży, jak tylko pozwoli na to dane zastosowanie. Minimalny promień wynosi 6 cali (152 mm). Patrz Dwuczęściowe i trzyczęściowe przenośniki wznoszące/opadające.
  - Zamontować wewnętrzną rolkę lub klocek w punkcie przejścia w dolnej części sekcji powrotnej przenośnika. Minimalna średnica wynosi 3 cale (76 mm).
- Jeśli przewiduje się, że produkt lub ciała obce mogą wpadać pomiędzy taśmę a koła zębate, należy rozważyć zastosowanie bębna lub ślimaka na wałku biernym.

DWUCZĘŚCIOWE I TRZYCZĘŚCIOWE PRZENOŚNIKI WZNOSZĄCE/OPADAJĄCE

Na poniższym rysunku przedstawiono cechy konstrukcyjne i opcje powszechnie stosowane w przenośnikach podnoszących.

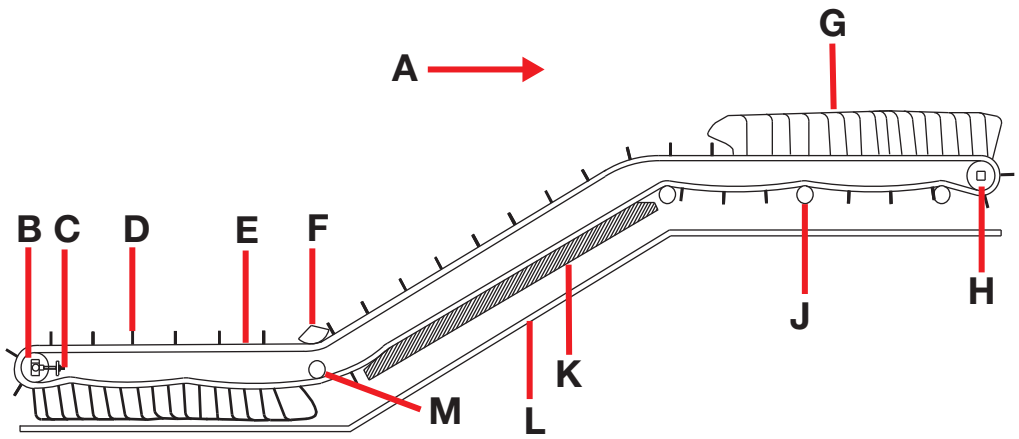

A kierunek ruchu
B wałek bierny i koła zębate po stronie wejściowej
C naprężacz
D zabierak
E taśma
F klocek w punkcie przejścia
G ograniczenia boczne
H wał napędowy i koła zębate po stronie wyjścia
J rolka podtrzymująca na odcinku powrotnym
K profile ślizgowe podporowe taśmy
L wanienka ściekowa
M wewnętrzna rolka w punkcie przejścia

Rysunek 169: Trzyczęściowy przenośnik wznoszący/opadający

AKCESORYJNE ROLKI DOCISKOWO-PRZYTRZYMUJĄCE

Dwuczęściowe i trzyczęściowe przenośniki wznoszące muszą być prowadzone przez przejścia wzniosu. Prowadzenie można zapewnić za pomocą klocków dociskowych lub rolek nad taśmą lub za pomocą akcesoryjnej rolki dociskowej dostępnej dla niektórych taśm. Te akcesoria są dobrze przymocowane do spodniej strony taśmy i utrzymywane przez zawiasy taśmy. Rolki poruszają się w stalowych szynach pod taśmą i zakotwiczają ją w odpowiednim położeniu, gdy wchodzi w przejście. Informacje na temat kompatybilnych taśm i rozmieszczenia akcesoriów na taśmie znajdują się w Rolki dociskowe w rozdziale Linia produktów.

W przypadku przenośników z rolkami dociskowo-przytrzymującymi należy stosować się do poniższych wskazówek.

- Wybrać koła zębate wystarczająco duże, aby zapobiec zetknięciu się rolek dociskowo-przytrzymujących z wałami.
  - W przypadku wału kwadratowego 1,5 cala (lub 40 mm) średnica podziałki koła zębatego musi wynosić przynajmniej 6,4 cala (163 mm).
  - W przypadku wału 2,5 cala (lub 60 mm) średnica podziałki koła zębatego musi wynosić przynajmniej 7,7 cala (196 mm).
- Zapewnić stalowe szyny dla sekcji transportowej i powrotnej przenośnika.
  - Zapewnić minimalną szerokość prowadnicy 0,75 cala (19 mm).
  - Zapewnić minimalną wysokość prowadnicy 0,125 cala (3 mm). Grubsza prowadnica wymaga większego promienia wygięcia.
  - Zapewnić minimalny promień wygięcia prowadnicy wynoszący 12 cali (305 mm). Aby zminimalizować zużycie, promień wygięcia prowadnicy powinien być tak duży, jak tylko pozwala na to zastosowanie.
  - Jeśli oczekiwane są duże odchylenia temperatury, należy zachować szczególną staranność podczas montażu prowadnic w celu uwzględnienia termicznej rozszerzalności taśmy. Ruch poprzeczny zespołów rolek można obliczyć, korzystając ze Współczynników rozszerzalności cieplnej. Patrz Rozszerzalność termiczna i skurcz termiczny. Do obliczenia ruchu potrzebna jest odległość zespołu rolek dociskowo-przytrzymujących do osi taśmy.

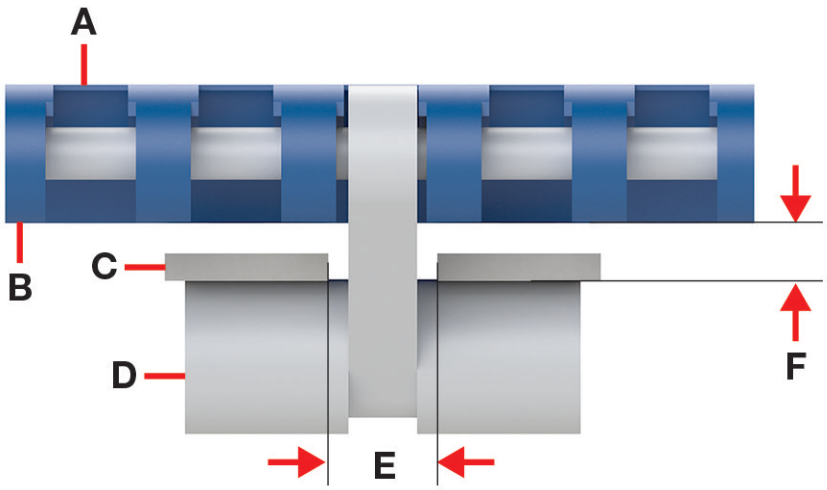

A górna powierzchnia taśmy
B dolna powierzchnia taśmy
C prowadnica stalowa, minimalna wysokość: 0,125 cala (3 mm), minimalna szerokość: 0,75 cala (19 mm)
D rolka dociskowa
E odległość między prowadnicami stalowymi: 0,5 cala (13 mm)
F prześwit nad rolkami dociskowo-przytrzymującymi: 0,26 cala (7 mm)
Rysunek 170: Rolka dociskowa

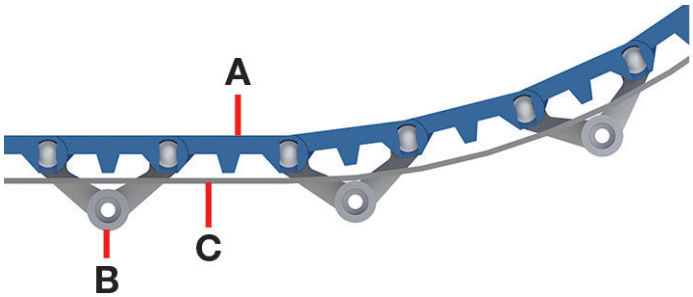

A taśma
B rolka dociskowa
C stalowa szyna
Rysunek 171: Rolka dociskowa

PRZENOŚNIKI PRÓŻNIOWE

W zastosowaniach próżniowych różnica ciśnień utrzymuje produkty na taśmie i utrzymuje taśmę na stronie transportowej przenośnika. To ciśnienie wprowadza dodatkową siłę ciągnącą taśmy. Jeśli tylko niewielki obszar taśmy podlega działaniu podciśnienia przy niskim ciśnieniu różnicowym, dodatkowa siła ciągnąca taśmy może być nieznaczna. W przypadku większych obszarów taśm i wysokiego ciśnienia różnicowego dodatkowa siła jest wyższa. Firma Intralox może pomóc w obliczeniu oczekiwanej siły ciągnącej taśmy dla danego zastosowania. Więcej informacji można uzyskać, kontaktując się z działem obsługi klienta firmy Intralox.

Podczas projektowania przenośnika próżniowego przydatne może być określenie oczekiwanego przepływu powietrza przez taśmę przy różnych ciśnieniach różnicowych. Przepływ powietrza przez taśmę zależy od kilku czynników:

- Ilość otwartej przestrzeni w wybranej taśmie
- Ciśnienie różnicowe
- Odstęp produktów na taśmie
- Wyciek powietrza wokół krawędzi taśmy

Aby uzyskać informacje na temat natężenia przepływu powietrza w taśmach powszechnie stosowanych w aplikacjach próżniowych, patrz Tabela 6: Przepływ powietrza przez taśmę na stopę kwadratową powierzchni taśmy.

PRZENOŚNIKI SKRĘTNE

Podczas projektowania przenośników skrętnych należy stosować się do następujących wskazówek:

- Użyć zalecanego promienia dla skrętów wewnętrznych (A). Każda taśma ma unikalne wymagania dotyczące wewnętrznego promienia skrętu. Aby uzyskać więcej informacji, należy zapoznać się z informacjami o wybranej taśmie lub skontaktować się z działem obsługi klienta Intralox.
- Upewnić się, że prosta sekcja między zakrętami w przeciwnym kierunku (B) ma długość co najmniej 2,0 × szerokość taśmy. Używanie mniejszej niż zalecana długości minimalnej zwiększa ryzyko zwiększonego zużycia, wyższych naprężeń taśmy i jej zwiększonych wibracji.
- W przypadku skrętów o tym samym kierunku nie ma minimalnej długości sekcji prostej wymaganej pomiędzy skrętami.
- Należy upewnić się, że długość końcowej sekcji prostej na wyjściu (C) wynosi co najmniej 5 stóp (1,5 m). Jeśli 5 stóp (1,5 m) nie jest możliwe, można użyć krótszych długości (min. 1,5 × szerokości taśmy). Krótsze długości wymagają zastosowania napinacza grawitacyjnego, aby zapewnić prawidłowe zazębienie taśmy i kół zębatych. Aby uzyskać więcej informacji, patrz Grawitacyjne systemy naciągu i kompensacji zmian długości.
- Upewnić się, że pierwszy odcinek prosty po stronie wejścia (E) ma długość co najmniej 1,5 × szerokość taśmy. Długość ta może zostać skrócona do 1 × szerokości taśmy, jeśli na wałku biernym jest używana rolka końcowa, rolka bierna lub tarcze, a nie koła zębate.
- Informacje na temat konfiguracji wejścia i wyjścia przenośników transferu ciasnego, patrz Metody transferu ciasnego.

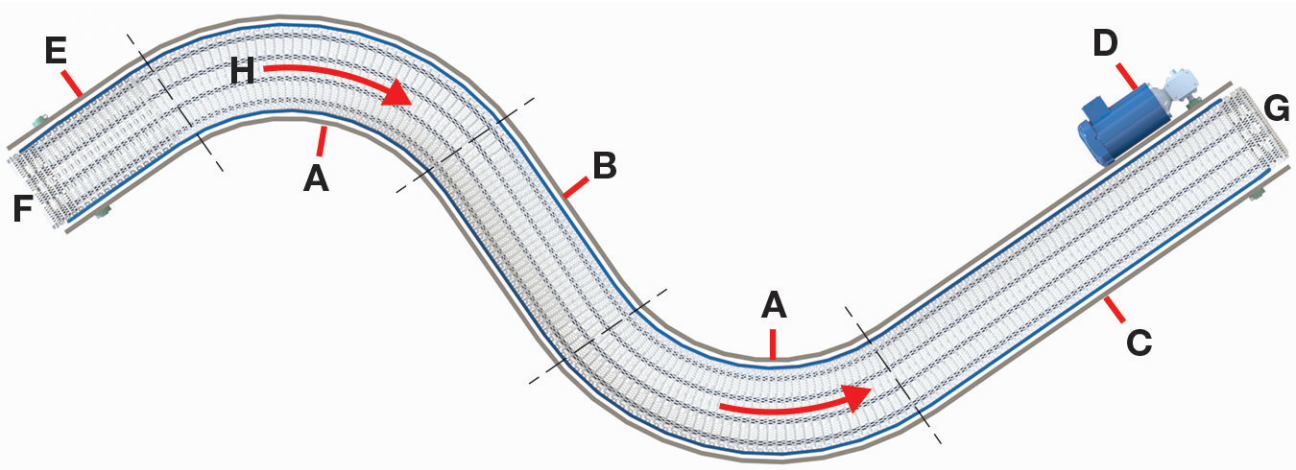

A skręt wewnętrzny
B sekcja prosta pomiędzy skrętami o przeciwnych kierunkach
C sekcja prosta na wyjściu
D silnik napędowy
E sekcja prosta na wejściu
F koniec wejściowy
G koniec wyjściowy
H kierunek ruchu

Rysunek 172: Typowy układ zakrętów w obu kierunkach

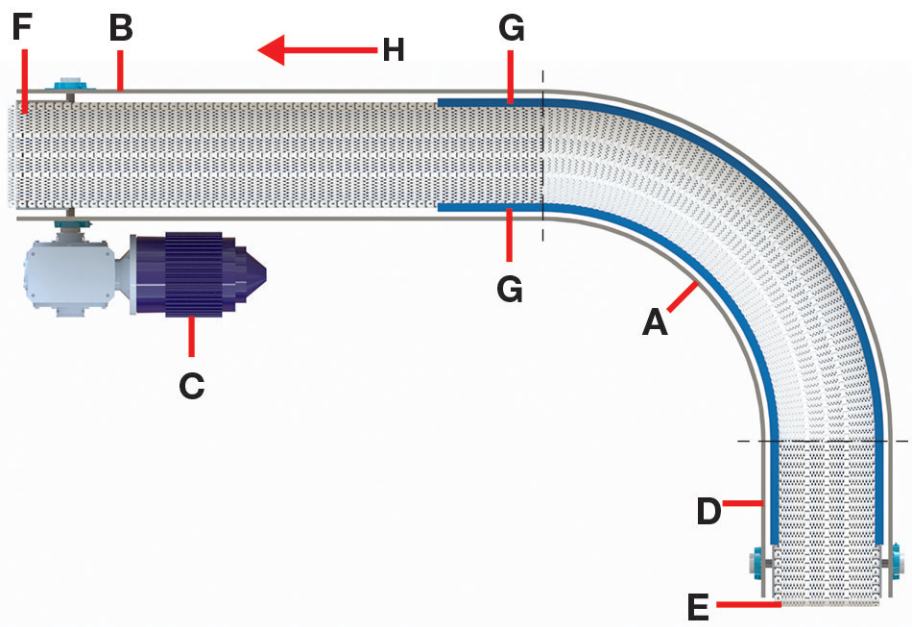

A skręt wewnętrzny
B sekcja prosta na wyjściu
C silnik napędowy
D sekcja prosta na wejściu
E koniec wejściowy
F koniec wyjściowy
G ślizg podtrzymujący
H kierunek ruchu

Rysunek 173: Typowy układ przy zakrętach w jednym kierunku

ŚLIZGI PODTRZYMUJĄCE

Zaleca się stosowanie ślizgów podtrzymujących wzdłuż obu krawędzi taśmy na całej stronie transportowej, z wyjątkiem zastosowań mocno obciążonych lub szybkich. W przypadku zastosowań wymagających pełnej szerokości taśmy podczas transportu produktu taśmy ze zintegrowanymi wypustkami dociskowymi HDG mogą być używane ze ślizgami prowadzącymi poniżej taśmy.

Aby uzyskać informacje na temat ślizgów podtrzymujących i ślizgów prowadzących, patrz Ślizgi zwyczajne.

UWAGA: W przypadku dużych obciążeń lub dużych prędkości nie należy używać wypustek dociskowych do prowadzenia taśmy przez zakręt. W zastosowaniach charakteryzujących się dużymi obciążeniami lub wysoką prędkością następuje szybkie zużycie wypustek i/lub ślizgów. Nie należy używać wypustek dociskowych do przytrzymywania taśmy w trakcie ujemnego przejścia. Intralox może dostarczyć analizę siły ciągnącej taśmy dla aplikacji klienta. Więcej informacji można uzyskać, kontaktując się z działem obsługi klienta firmy Intralox.

- Na całej długości skrętu należy stosować wypustki dociskowe, zarówno w przypadku części transportowej, jak i sekcji powrotnej przenośnika.
  - Wypustki dociskowe HDG powinny być zamontowane przed skrętem w odległości 1 szerokości taśmy.
  - Powinny one kończyć się w odległości 1 szerokości taśmy za skrętem.
  - Upewnić się, że ślizgi prowadzące zapewniają odpowiednie przytrzymanie krawędzi zewnętrznej.
  - Zapewnić odpowiednią odległość między taśmą a ślizgami podtrzymującymi, aby zapobiec zakleszczeniu się na zewnętrznej krawędzi. Czynniki obejmują szerokość taśmy, konstrukcję ślizgu, promień skrętu, tolerancje formowania oraz temperatury i warunki zastosowania. Firma Intralox może pomóc w określeniu odpowiedniego odstępu dla danej aplikacji.

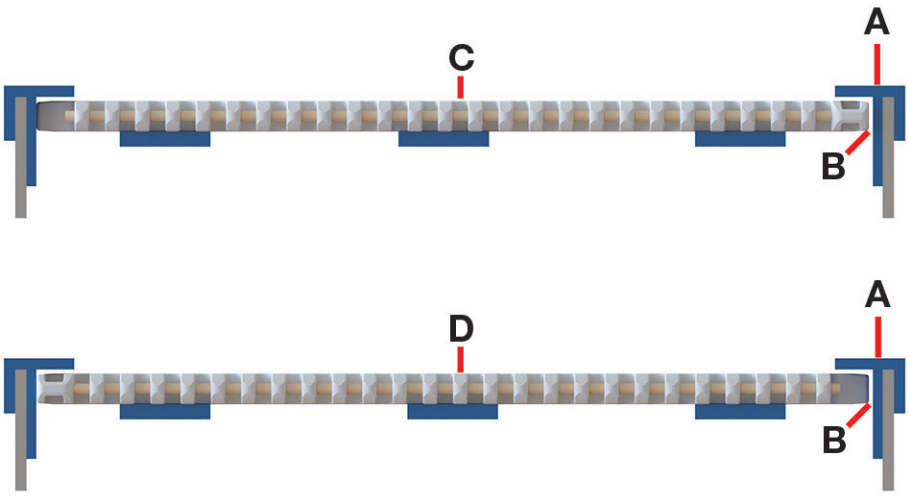

A ślizg podtrzymujący
B luz na zewnętrznej krawędzi
C taśma na stronie transportowej
D taśma na sekcji powrotnej
Rysunek 174: Ślizgi podtrzymujące dla standardowych taśm

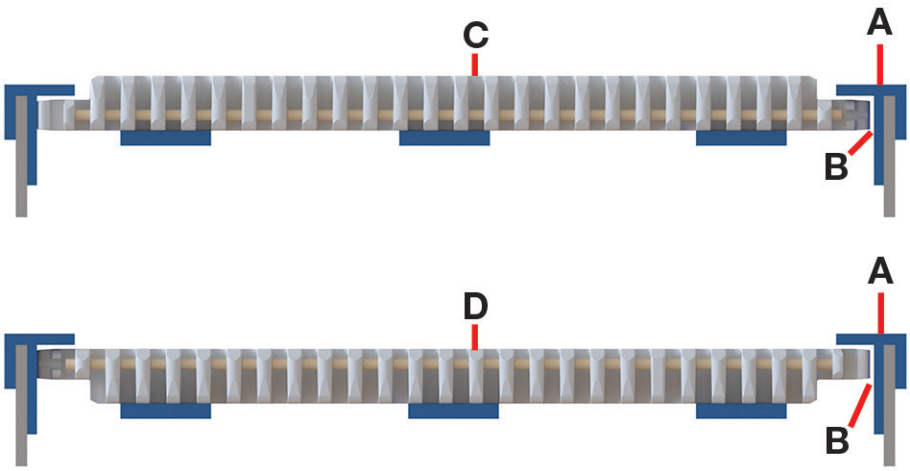

A ślizg podtrzymujący
B luz na zewnętrznej krawędzi
C taśma na stronie transportowej
D taśma na sekcji powrotnej
Rysunek 175: Ślizgi podtrzymujące do taśm High Deck i z wysokim ożebrowaniem o płaskiej krawędzi

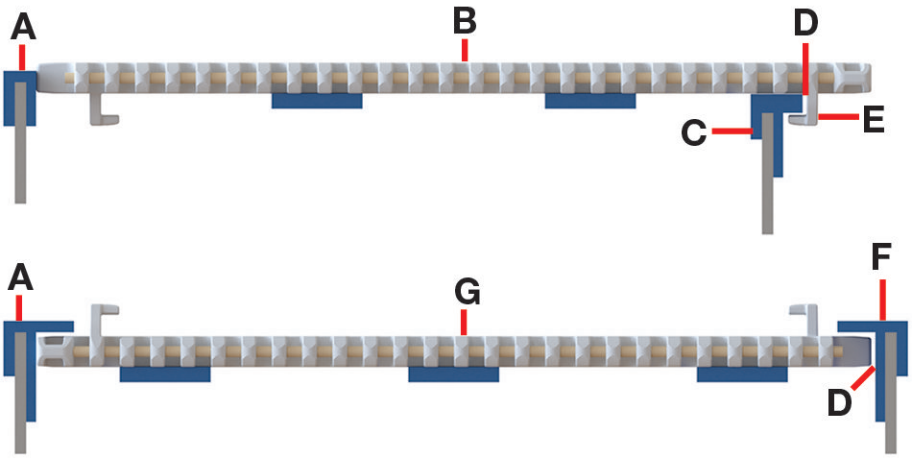

A brzeg zewnętrzny
B taśma na stronie transportowej
C ślizg prowadzący
D luz na zewnętrznej krawędzi
E wypustki dociskowe HDG
F ślizg podtrzymujący
G taśma na sekcji powrotnej

Rysunek 176: Ślizgi prowadzące do taśm z wypustkami dociskowymi HDG

PRZENOŚNIKI SPIRALNE

Firma Intralox może dostarczyć analizy inżynierskiej do projektu przenośnika spiralnego i polecić odpowiednią taśmę do danego zastosowania. Dodatkowe informacje można znaleźć w Analiza inżynieryjna dla spirali i taśm skrętnych lub uzyskać w dziale obsługi klienta firmy Intralox.

DIRECTDRIVE

Taśmy DirectDrive do napędu wykorzystują prawidłowe zazębienie pomiędzy wewnętrznym brzegiem taśmy a z bębnem centralnym zaopatrzonym w listwy napędowe. Technologia ta znacznie zmniejsza naprężenie taśmy i całkowite obciążenie systemu. Spirale oparte na strukturze DirectDrive zapewniają lepszą wydajność systemu, skrócenie przestojów i znacznie dłuższą żywotność taśmy.

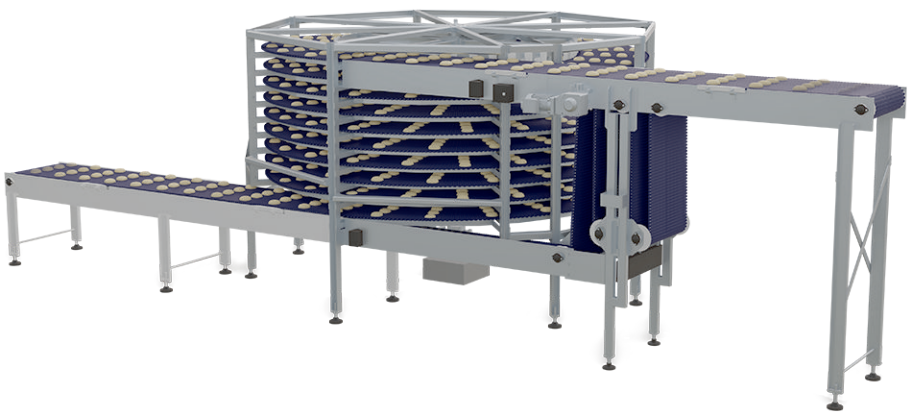

Rysunek 177: Przenośnik spiralny Direct Drive z konstrukcją wsporczą

SPIRALA SAMONOŚNA DIRECT DRIVE

Spirala Samonośna Direct Drive podtrzymuje ciężar na krawędziach wewnętrznych i zewnętrznych, eliminując potrzebę stosowania tradycyjnej transportowej strony przenośnika. Takie podejście pozwala w tej samej przestrzeni pionowej na dwukrotne zwiększenie ilości taśmy w porównaniu ze spiralą opartą na konstrukcji wsporczej.

DirectDrive jest technologią licencjonowaną. Więcej informacji można uzyskać, kontaktując się z działem obsługi klienta firmy Intralox.

Rysunek 178: Spirala samonośna DirectDrive

SYSTEMY FRICTION DRIVE

Przenośniki spiralne z napędem ciernym wykorzystują dwa falowniki VFD i dwa napędy połączone za pomocą panelu sterowania. Silnik pomocniczy zlokalizowany na końcu spirali określa prędkość linii. Do kontrolowania naprężenia taśmy służy prędkość obrotowa bębna centralnego.

Overdrive to określenie na względny ruch między bębnem a taśmą. Overdrive to różnica między prędkością bębna a prędkością liniową taśmy. Regulacja overdrive umożliwia kontrolę naciągu taśmy i poprawia orientację produktu.

TAŚMA SIDE DRIVE

Taśmy Side Drive są napędzane przez koła zębate zamontowane na brzegach taśmy w kilku lokalizacjach. Każde koło zębate posiada oddzielny napęd. W sekcjach skrętnych koła zębate umieszczone są tylko na zewnętrznej krawędzi taśmy. W sekcjach prostych koła zębate są umieszczane na obu krawędziach taśmy. W niektórych przenośnikach technologii Side Drive dodatkowe napędy są stosowane na wałkach wejściowym i wyjściowym. Technologia umożliwia wykonanie długich jednostek ze zredukowaną ilością transferów, a także zapewnia prostą, łatwą w utrzymaniu higieny, w pełni przystosowaną do mycia konstrukcję przenośnika. Side Drive to technologia licencjonowana. Więcej informacji można uzyskać, kontaktując się z działem obsługi klienta firmy Intralox.

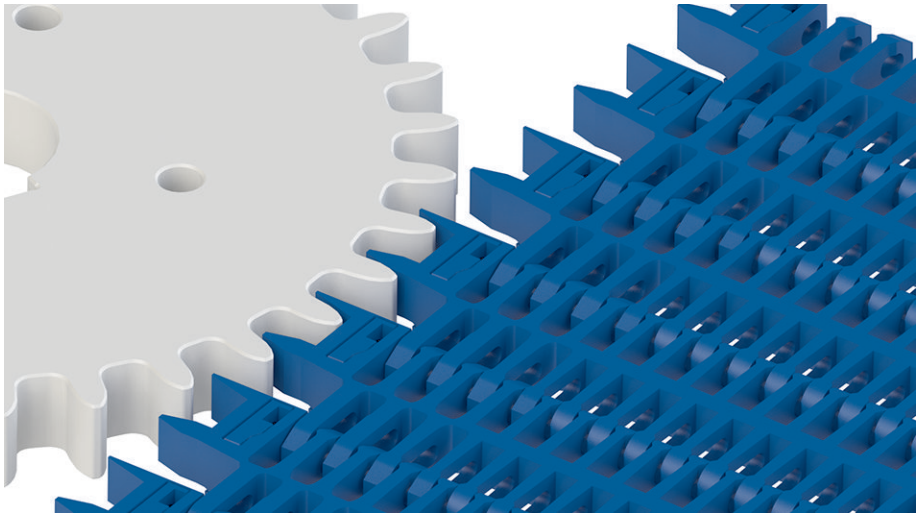

Rysunek 179: Taśma Side Drive i koło zębate

- Aby uzyskać więcej informacji o rozmieszczeniu kół zębatych, patrz *Instrukcje montażu, konserwacji i rozwiązywania problemów z modułowymi taśmami do przenośników z tworzywa sztucznego Intralox* na stronie internetowej www.intralox.com.

KONFIGURACJA WAŁU PRZENOŚNIKA SPIRALNEGO

Poniższy rysunek przedstawia typową konfigurację wału przenośnika spiralnego. Każda taśma ma inne wymagania konfiguracyjne. Więcej informacji można uzyskać, kontaktując się z działem obsługi klienta firmy Intralox.

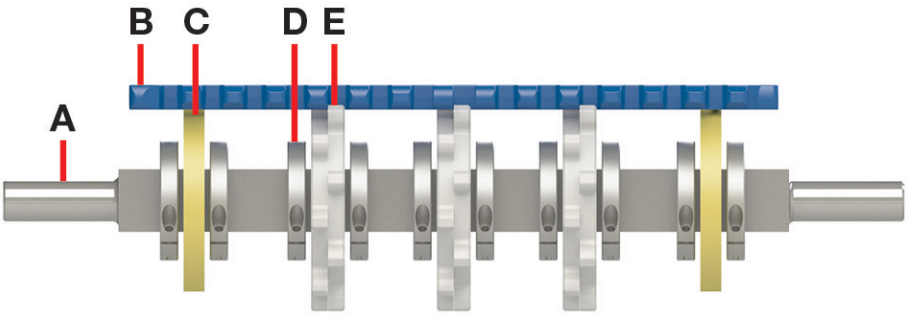

A wałek
B taśma
C koło pomocnicze
D dzielony pierścień ustalający przystosowany do pracy z wysokimi obciążeniami
E koło zębate

Rysunek 180: Konfiguracja wału przenośnika spiralnego

4 TABELE REFERENCYJNE

Eksperci techniczni firmy Intralox mogą pomóc w wykorzystaniu tych informacji w projekcie przenośnika. Więcej informacji można uzyskać, kontaktując się z działem obsługi klienta firmy Intralox.

TABELA 1: WSPÓŁCZYNNIKI EKSPLOATACYJNE

Warunki eksploatacyjne	Dodaj
Rozruch bez obciążenia, ze stopniowo dodawanym obciążeniem	1,0
Częste rozruchy pod obciążeniem (częściej niż raz na godzinę)	0,2
Działanie z prędkością większą niż 100 fpm (30 m/min)	0,2
Przenośnik podnoszący	0,4
Przenośnik pchający	0,2
Współczynnik eksploatacyjny (SF)	razem

UWAGA: Jeśli prędkość przekracza 50 stóp/min (15 m/min) na przenośnikach, które są uruchamiane z akumulacją produktów, należy rozważyć zastosowanie silników miękkiego ruszania.

TABELA 2: CZYNNIKI TEMPERATURY

UWAGA: Wykres ten można wykorzystać do ręcznych obliczeń na potrzeby analizy taśmy przenośnika. *Program inżynieryjny firmy Intralox* automatycznie oblicza czynnik temperatury na podstawie temperatury pracy w danym zastosowaniu.

Acetal i HSEC Acetal

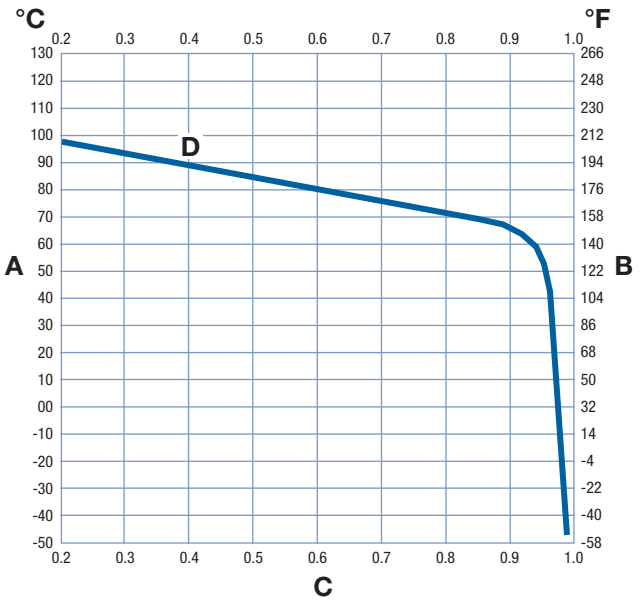

A temperatura taśmy po stronie napędu przenośnika, °C
B temperatura taśmy po stronie napędu przenośnika, °F
C czynnik temperatury
D Czynnik temperatury acetalu i acetalu HSEC — Przerywane wystawienie na powyżej 200°F (93°C).
Rysunek 181: Czynnik temperatury acetalu i acetalu HSEC

ChemBlox

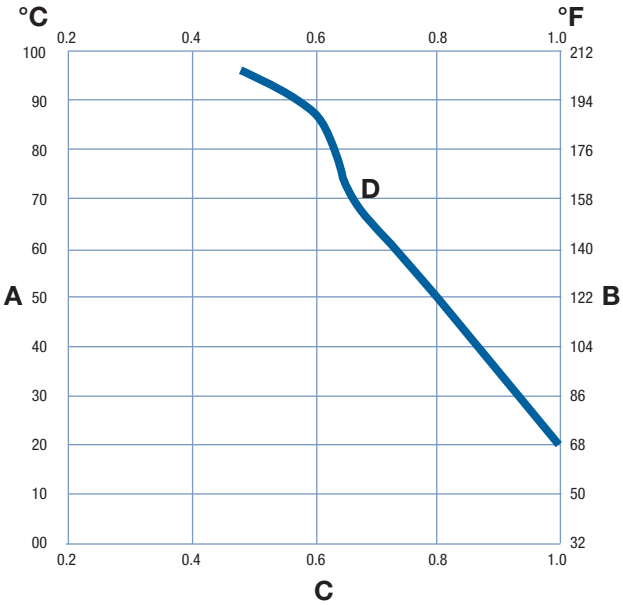

A temperatura taśmy po stronie napędu przenośnika, °C
B temperatura taśmy po stronie napędu przenośnika, °F
C czynnik temperatury
D ChemBlox
Rysunek 182: Czynnik temperatury ChemBlox

Wykrywalny materiał MX

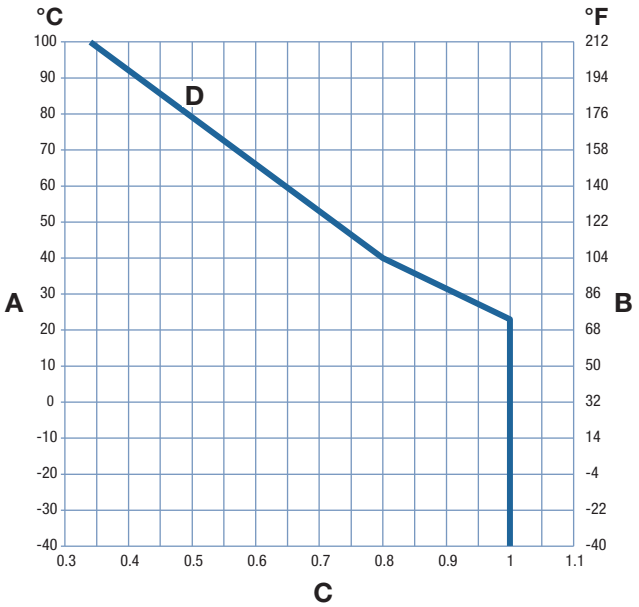

A temperatura taśmy po stronie napędu przenośnika, °C
B temperatura taśmy po stronie napędu przenośnika, °F
C czynnik temperatury
D wykrywalny MX
Rysunek 183: Czynnik temperatury wykrywalnego MX

Wykrywalny kompozyt polipropylenu

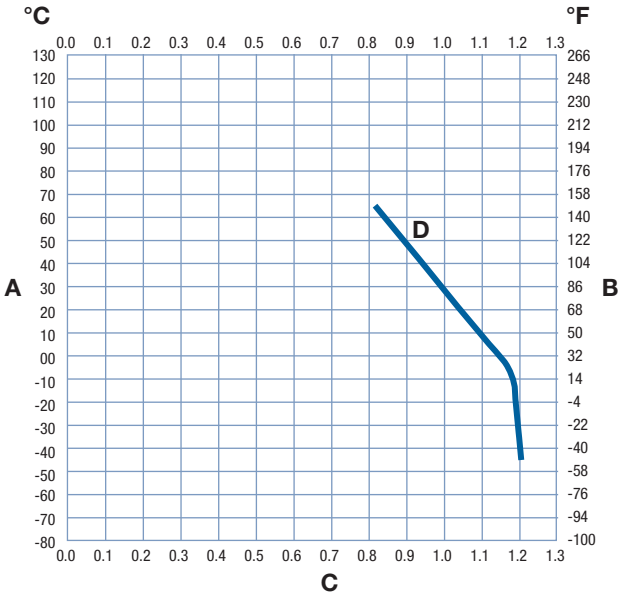

A temperatura taśmy po stronie napędu przenośnika, °C
B temperatura taśmy po stronie napędu przenośnika, °F
C czynnik temperatury
D Polipropylen wykrywalny
Rysunek 184: Czynnik temperatury kompozytowego polipropylenu wykrywalnego

FR TPES, nylon, SELM i LMAR

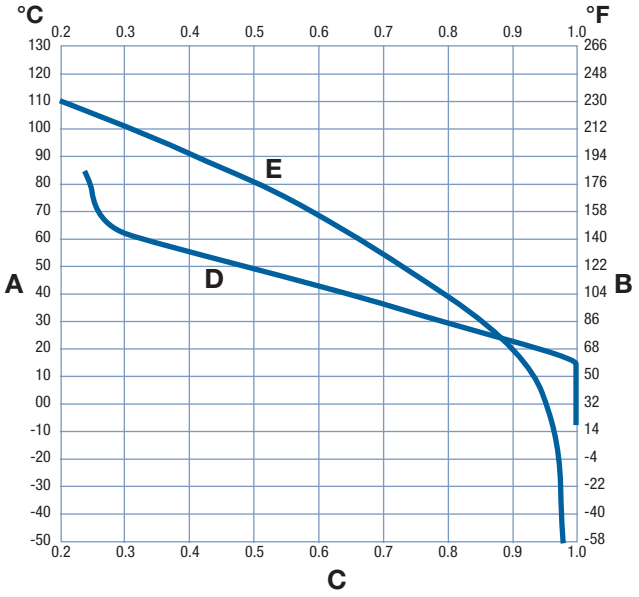

A temperatura taśmy po stronie napędu przenośnika, °C
B temperatura taśmy po stronie napędu przenośnika, °F
C czynnik temperatury
D nieprzenoszący płomieni
E nylon, SELM, LMAR
Rysunek 185: Czynniki temperatury FR TPES, nylonu, SELM, LMAR

Hi-Impact (materiał o wysokiej odporności na uderzenia)

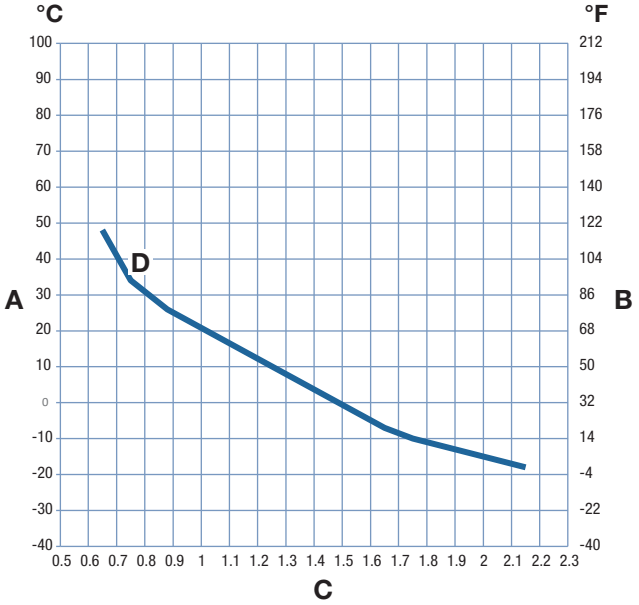

A temperatura taśmy po stronie napędu przenośnika, °C
B temperatura taśmy po stronie napędu przenośnika, °F
C czynnik temperatury
D Hi-Impact (materiał o wysokiej odporności na uderzenia)
Rysunek 186: Czynnik temperatury Hi-Impact

Nylon HR i nylon HHR

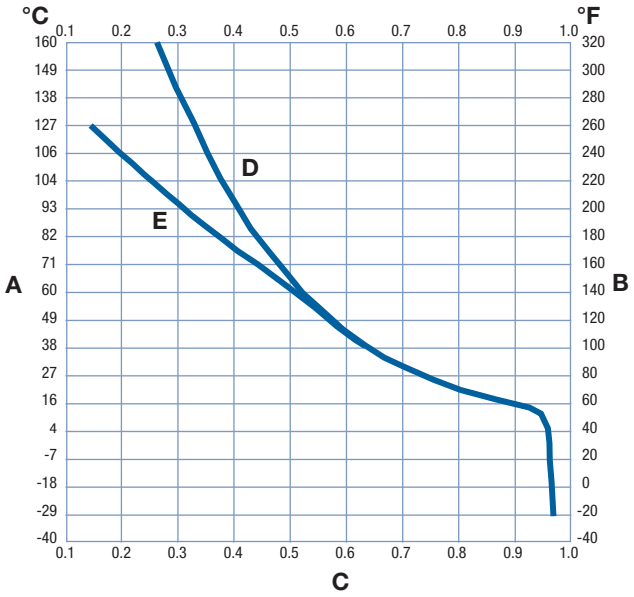

A temperatura taśmy po stronie napędu przenośnika, °C
B temperatura taśmy po stronie napędu przenośnika, °F
C czynnik temperatury
D Nylon HHR
E Nylon HR
Rysunek 187: Czynniki temperatury nylonu HR i nylonu HHR

PK

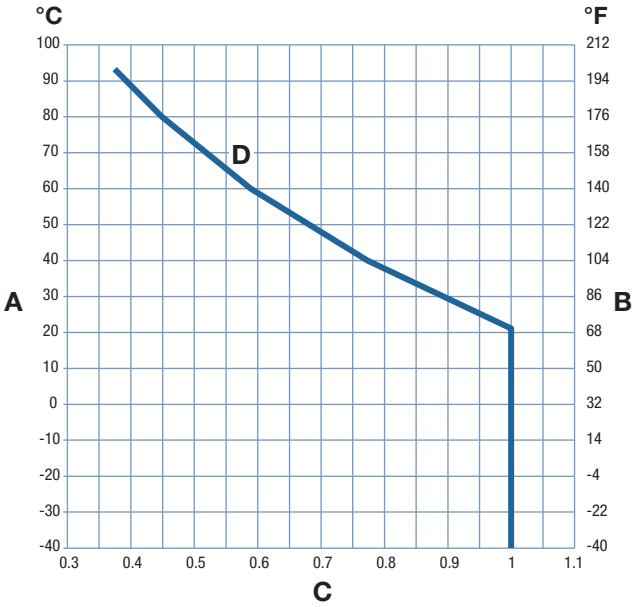

A temperatura taśmy po stronie napędu przenośnika, °C
B temperatura taśmy po stronie napędu przenośnika, °F
C czynnik temperatury
D PK
Rysunek 188: Czynnik temperatury PK

Polietylen

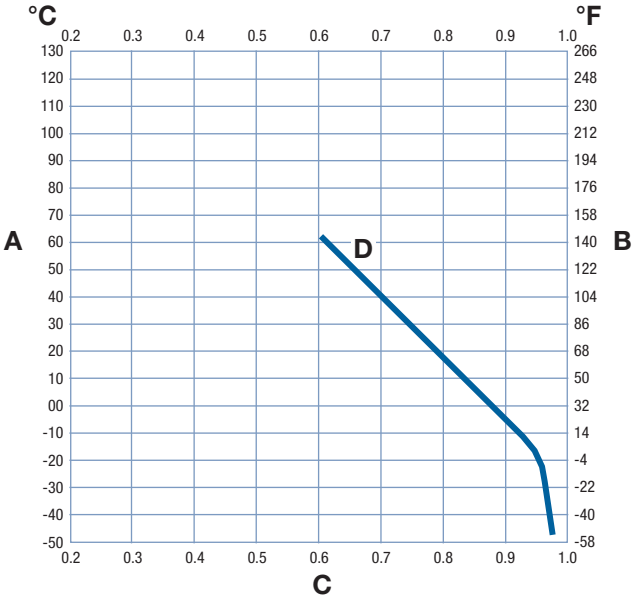

A temperatura taśmy po stronie napędu przenośnika, °C
B temperatura taśmy po stronie napędu przenośnika, °F
C czynnik temperatury
D czynnik temperatury polietylenu
Rysunek 189: Czynnik temperatury polietylenu

Kompozyt polipropylenu

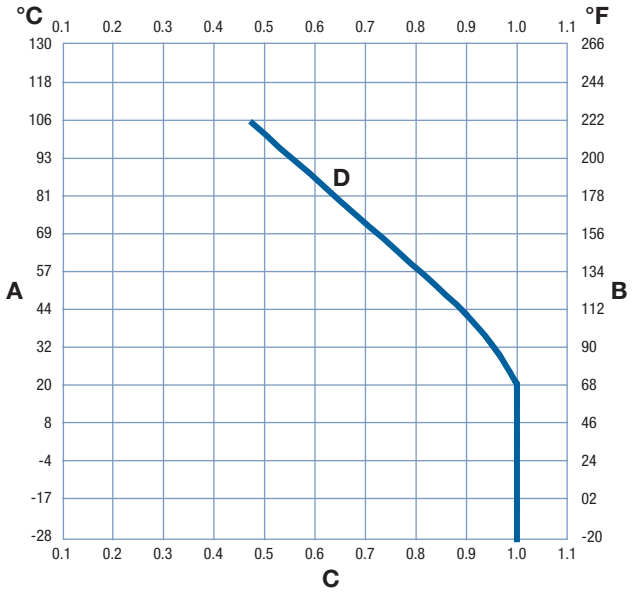

A temperatura taśmy po stronie napędu przenośnika, °C
B temperatura taśmy po stronie napędu przenośnika, °F
C czynnik temperatury
D kompozyt polipropylenowy — Przerywane wystawienie na powyżej 220°F (104°C). Unikać silnych uderzeń poniżej 45°F (7°C).
Rysunek 190: Czynnik temperatury kompozytu polipropylenowego

Polipropylen

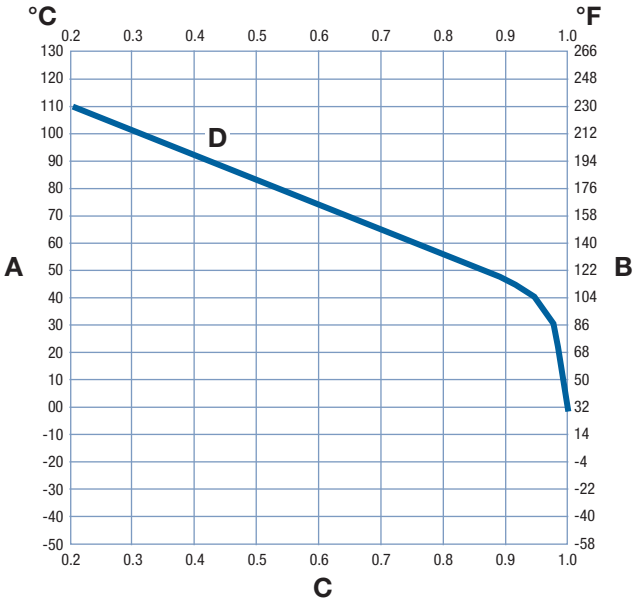

A temperatura taśmy po stronie napędu przenośnika, °C
B temperatura taśmy po stronie napędu przenośnika, °F
C czynnik temperatury
D czynnik temperatury polipropylenu (T) — przerywane wystawienie na powyżej 220°F (104°C). Unikać silnych uderzeń poniżej 45°F (7°C).
Rysunek 191: Czynnik temperatury polipropylenu

PVDF

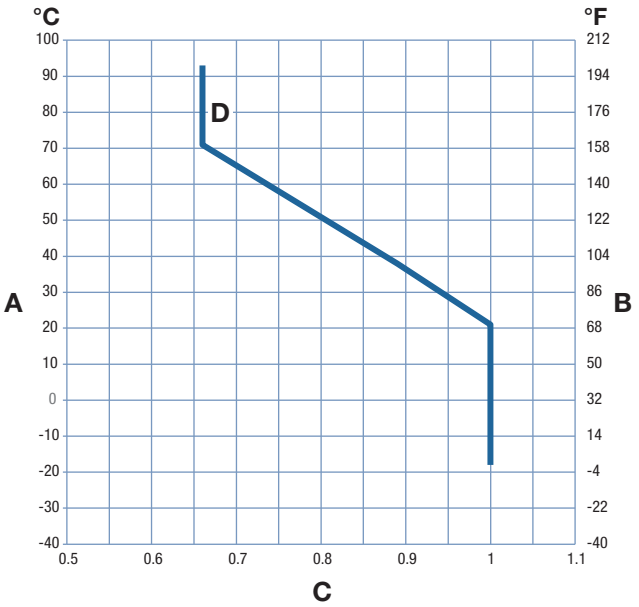

A temperatura taśmy po stronie napędu przenośnika, °C
B temperatura taśmy po stronie napędu przenośnika, °F
C czynnik temperatury
D PVDF
Rysunek 192: Czynnik temperatury PVDF

PK wykrywalny promieniowaniem rentgenowskim

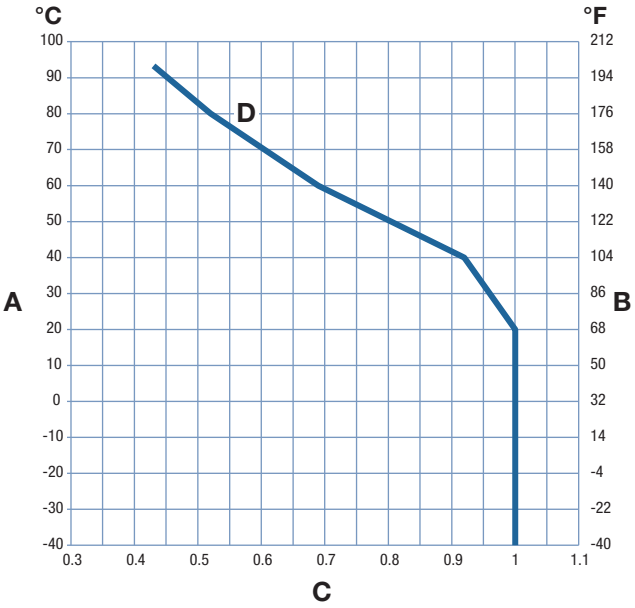

A temperatura taśmy po stronie napędu przenośnika, °C
B temperatura taśmy po stronie napędu przenośnika, °F
C czynnik temperatury
D PK wykrywalny promieniowaniem rentgenowskim
Rysunek 193: Czynnik temperatury PK wykrywalnego promieniowaniem rentgenowskim

TABELA 3: DANE WAŁU

Rozmiar wału	Ciężar wału (Q), funty-siła/stopę (N/m)		Moment bezwładności (I), cale^4 (mm^4)
	Stal węglowa	Stal nierdzewna	
5/8 cala kw.	1,33[a]	1,33[a]	0,013
1 cal kw.	3,40[a]	3,40[a]	0,083
1,5 cala kw.	7,65[a]	7,65[a]	0,42
2,5 cala kw.	21,25[a]	21,25[a]	3,25
3,5 cala kw.	41,60[a]	41,60	12,50
25 mm kw.	(48)[b]	(4,920)[b]	(32 550)
40 mm kw.	(123)[b]	(12,55)[b]	(213,300)
60 mm kw.	(285)[b]	(29,11)[b]	(1,080,000)
65 mm kw.	(335)[b]	(34,16)[b]	(1,487,600)
Moduł elastyczności, (E) lb/in^2 (kg/mm^2)	30 000 000 (21 100)	28 000 000 (19 700)	

[a] Firma Intralox USA może dostarczyć wałki o przekroju kwadratowym, poddane obróbce skrawaniem zgodnie ze specyfikacjami, w tych rozmiarach, wykonane ze stali węglowej (C-1018), stali nierdzewnej (303/304 i 316) oraz aluminium (6061-T6).

[b] Firma Intralox Europe oferuje wały o przekroju kwadratowym w tych rozmiarach wykonane ze stali węglowej (KG-37) i stali nierdzewnej (304).

TABELA 4: MAKSYMALNY ZALECANY MOMENT OBROTOWY WAŁU NAPĘDOWEGO

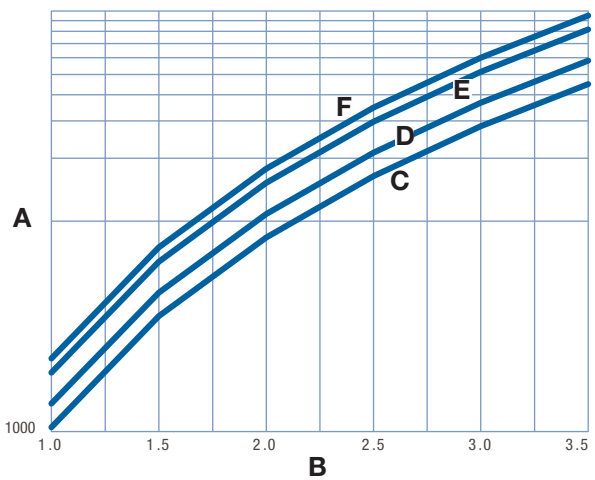

A moment obrotowy, in-lbf
B średnica czopu wału, cale
C stal nierdzewna 303/304/316
D stal węglowa 1018 (walcowana na zimno)
E stal nierdzewna duplex 2205 (walcowana na zimno)
F stal stopowa 4140 (walcowana na zimno)

Rysunek 194: Maksymalny zalecany moment obrotowy wału napędowego

TABELA 5: WARTOŚCI GRANICZNE SIŁY CIĄGNĄCEJ TAŚMY A ROZPIĘTOŚĆ WAŁU DLA ROWKÓW PIERŚCIENIA USTALAJĄCEGO

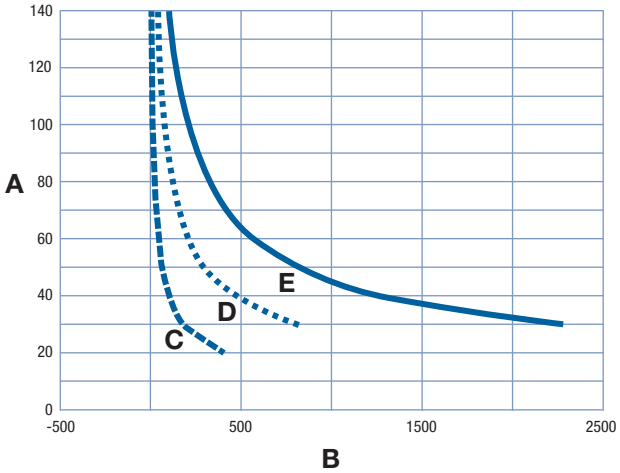

A rozpiętość wału pomiędzy łożyskami, w calach

B maks. zalecana siła ciągnąca taśmy, w funtach/stopę

C wały prostokątne 1,5 cala

D wały prostokątne 2,5 cala

E wały prostokątne 3,5 cala

Rysunek 195: Wartości graniczne siły ciągnącej taśmy a rozpiętość wału dla rowków pierścienia ustalającego

TABELA 6: PRZEPŁYW POWIETRZA PRZEZ TAŚMĘ NA STOPĘ KWADRATOWĄ POWIERZCHNI TAŚMY

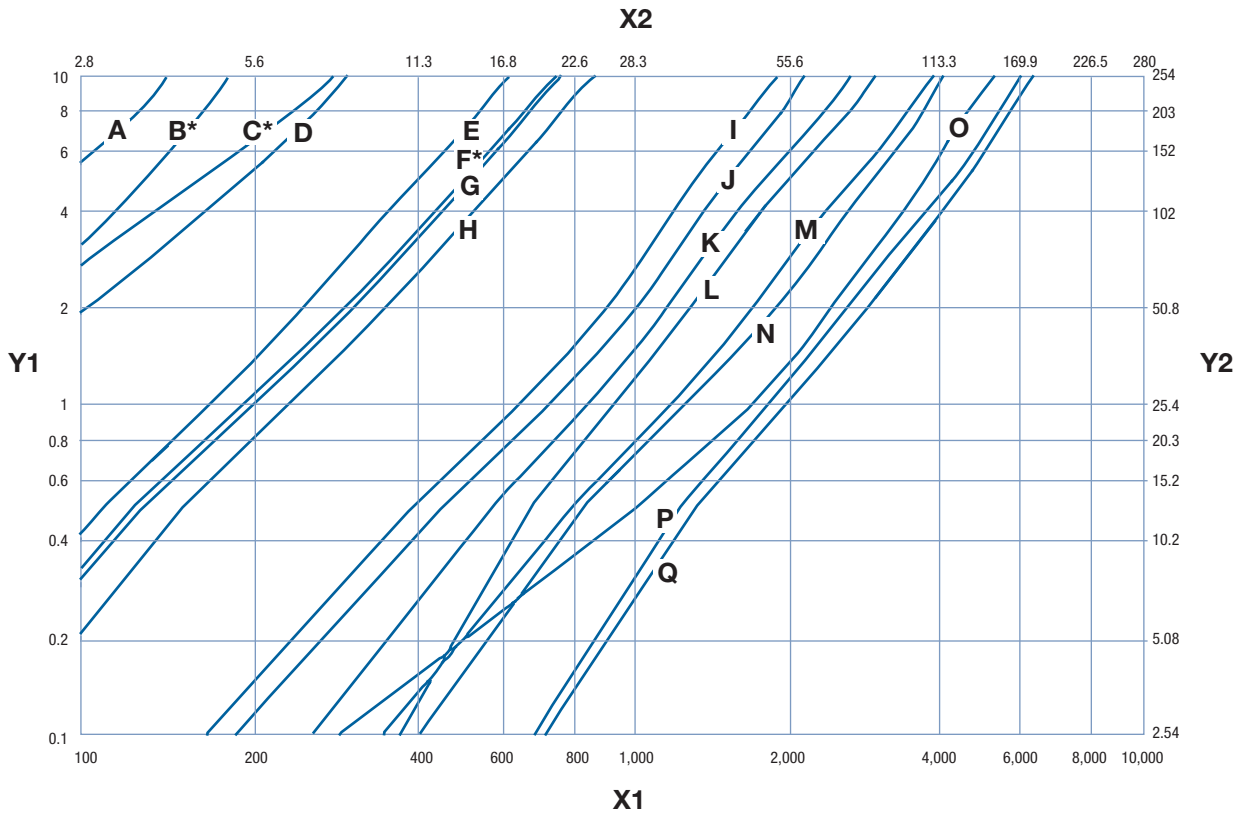

Y1 Spadek ciśnienia, cale słupa wody
Y2 Spadek ciśnienia, milimetry słupa wody
X1 Przepływ powietrza, stopa^3/min
X2 Przepływ powietrza, metry^3/min
A S400 Flat Top
B* S1100 Utrata brzegów
C* S1100 Flat Top
D S900 Flat Top
E S900 Perforated Flat Top 1/8 cala
F* S1100 Perforated Flat Top Ø 5/32 cala
G S900 Perforated Flat Top Ø 5/32 cala
H S900 Perforated Flat Top Ø 3/16 cala
I S400 Flush Grid
J S800 PFT, S800 PFT Ø 5/32 cala, S2000
K S100 Flush Grid
L S100 i S400 Raised Rib
M S200 Flush Grid, S200 Open Hinge
N S1100 Flush Grid
O S900 Flush Grid i Raised Rib
P S200 Open Hinge
Q S2200

Rysunek 196: Przepływ powietrza przez taśmę na stopę kwadratową powierzchni taśmy

TABELA 7: MAKSYMALNA ROZPIĘTOŚĆ WAŁU NAPĘDOWEGO

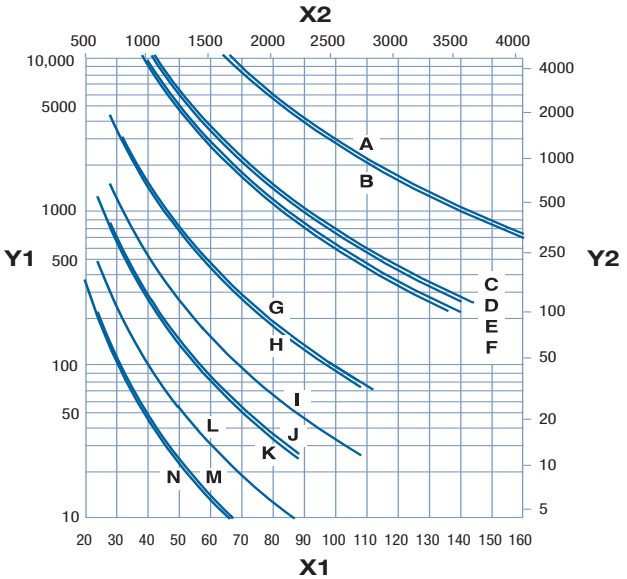

Rysunek 197: Przenośniki tradycyjne z tylko dwoma (2) łożyskami; maksymalne dopuszczalne odchylenie: 0,10 cala (2,5 mm)

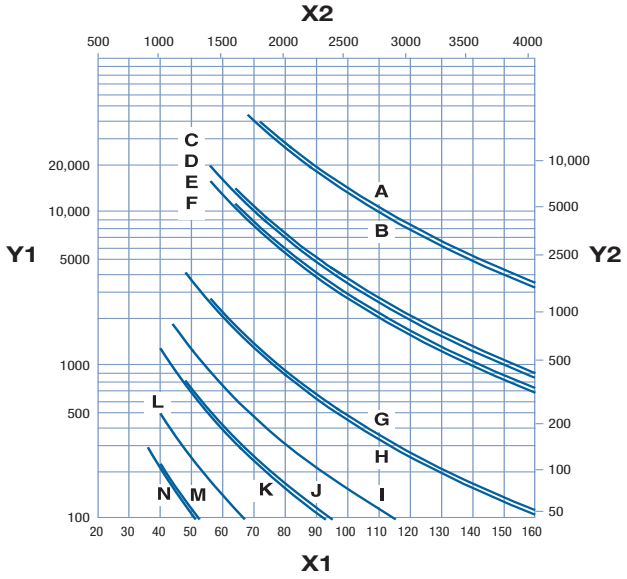

Rysunek 198: Przenośniki tradycyjne z trzema (3) lub więcej równomiernie rozstawionymi łożyskami; maksymalne dopuszczalne odchylenie: 0,10 cala (2,5 mm)

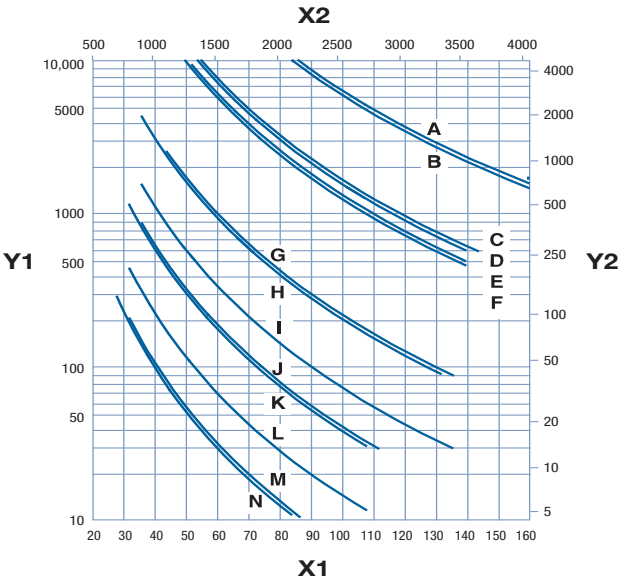

Rysunek 199: Przenośniki dwukierunkowe i przenośniki pchające z tylko dwoma (2) łożyskami; maksymalne dopuszczalne odchylenie: 0,22 cala (5,6 mm)

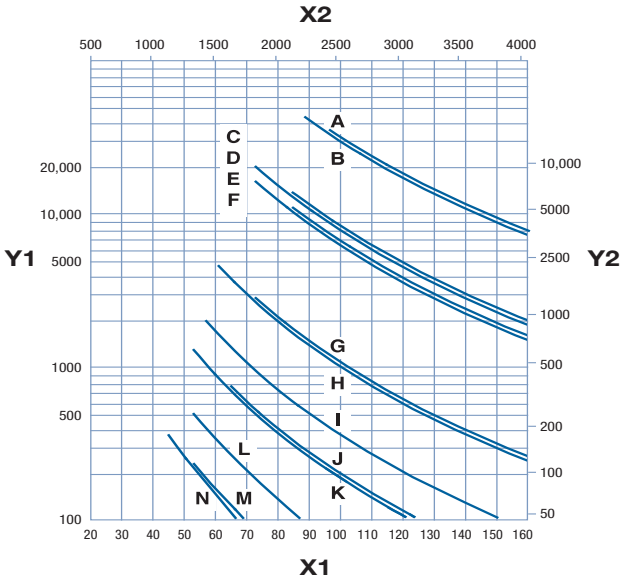

Rysunek 200: Przenośniki dwukierunkowe i przenośniki pchające z trzema (3) lub więcej równomiernie rozstawionymi łożyskami; maksymalne dopuszczalne odchylenie: 0,22 cala (5,6 mm)

Y1 całkowite obciążenie wału, funty
Y2 całkowite obciążenie wału, kg
X1 maks. rozpiętość wału, cale
X2 maks. rozpiętość wału, mm

A 3,5 cala i prostokątny 90 mm ze stali węglowej
B 3,5 cala i prostokątny 90 mm ze stali nierdzewnej
C 2,5 cala i prostokątny 65 mm ze stali węglowej
D 2,5 cala i prostokątny 65 mm ze stali nierdzewnej
E 60 mm prostokątny ze stali węglowej
F F 60 mm prostokątny ze stali nierdzewnej
G 1,5 cala i prostokątny 40 mm ze stali węglowej
H 1,5 cala i prostokątny 40 mm ze stali nierdzewnej
I I 1,5 cala prostokątny z aluminium
J 1,0 cal i prostokątny 25,4 mm ze stali węglowej
K 1,0 cal i prostokątny 25,4 mm ze stali nierdzewnej
L 1,0 cal prostokątny z aluminium
M 5/8 cala prostokątny ze stali węglowej
N 5/8 cala prostokątny ze stali nierdzewnej

PRZEWODNIK ODPORNOŚCI CHEMICZNEJ

Poniższe dane dotyczące odporności chemicznej bazują na informacjach uzyskanych od producentów polimerów i nabytym przez firmę Intralox doświadczeniu w tej dziedzinie. Dane te są charakterystyczne tylko w warunkach, w jakich zostały zebrane i stanowią jedynie zalecenie, a nie gwarancję. Dotyczą one jedynie odporności chemicznej, a podane temperatury są zwykle temperaturami chemicznymi. Inne kwestie dotyczące bezpieczeństwa konstrukcji i osób nie zostały uwzględnione w zaleceniach. Materiały i produkty należy testować w określonych, docelowych warunkach pracy. Dzięki temu możliwe jest określenie ich zdatności do konkretnego zastosowania.

Wymienione substancje chemiczne, przy których nie podano stężenia są substancjami nierozcieńczonymi. Wymienione substancje chemiczne, przy których podano stężenie są roztworem wodnym. Opisy w nawiasach dotyczą aktywnego składnika. Zwykle wraz ze wzrostem temperatury, stężenia i czasu oddziaływania reakcji chemicznej spada odporność chemiczna materiałów. Aby uzyskać więcej informacji na temat chemikaliów i materiałów budowlanych, skontaktuj się z działem obsługi klienta firmy Intralox.

Elastomery termoplastyczne (TPE) to rozwijająca się kategoria polimerów, która stanowi wyjątkowe połączenie właściwości plastycznych i elastomerycznych. Najbardziej oczywiste z tych właściwości to możliwość formowania wtryskowego na substracie w celu osiągnięcia odpowiednich parametrów. Fakt obecności gumowego (elastomerowego) składnika oznacza potrzebę uwzględnienia oddziaływania różnorodnych substancji chemicznych w danym zastosowaniu. Źródła substancji chemicznych obejmują transportowane produkty, materiały używane do czyszczenia i konserwacji sprzętu oraz taśmy, wraz z innymi potencjalnymi źródłami występującymi na tym obszarze. Firma Intralox sugeruje wykonanie odpowiednich testów i przeprowadzenie konsultacji z naszymi pracownikami oraz ekspertami na wczesnym etapie projektu w celu ustalenia możliwości wykorzystania materiałów w danym zastosowaniu. Materiały TPE są generalnie kompatybilne ze słabymi kwasami, większością zasad i alkoholi. Kontakt z silnymi kwasami stanowiłby problem. Ze względu na występowanie gumowego składnika oleje i tłuszcze mogą w dłuższym okresie powodować puchnięcie materiału. Rozpuszczalniki organiczne i różne węglowodory również mogą powodować problemy. Najogólniej mówiąc, paliwa każdego rodzaju wraz z upływem czasu powodują problemy. W przypadku przetwórstwa produktów spożywczych należy się upewnić, że uwzględniono składniki występujące w żywności. W przypadku przetwórstwa żywności należy także uwzględnić fakt, iż wzrost temperatury dodawania substancji chemicznej, jej stężenia i czasu oddziaływania powoduje bardziej gwałtowne reakcje pomiędzy środkiem chemicznym a TPE.

	Materiały taśmy do standardowych zastosowań						Materiały taśmy do specjalnego zastosowania											
	Polipropylen		Polietylen		Acetal		PK		EC Acetal		Termoodporny nylon		Nylon SELM		Materiał opóźniający palenie		Hi-Impact (materiał o wysokiej odporności na uderzenia)	
	70°F (21°C)	140°F (60°C)	70°F (21°C)	140°F (60°C)	70°F (21°C)	140°F (60°C)	70°F (21°C)	140°F (60°C)	70°F (21°C)	140°F (60°C)	70°F (21°C)	140°F (60°C)	70°F (21°C)	140°F (60°C)	70°F (21°C)	140°F (60°C)	70°F (21°C)	140°F (60°C)
Nazwa chemiczna	Kody odpowiedniości materiału: R = odporny, NR = nieodporny, LR = ograniczona odporność, — = brak informacji																	
Kwas octowy–5%	R	R	R	R	R	—	R	R	R	—	LR	—	LR	NR	R	—	R	—
Kwas octowy–10%	R	R	R	R	R	—	—	—	R	—	LR	NR	—	—	R	—	—	—
Kwas octowy–50%	R	R	R	R	NR	NR	—	—	NR	NR	NR	NR	—	—	—	—	—	—
Aceton	R	R	R	R	R	R	LR	LR	R	R	R	—	R	R	NR	NR	NR	NR
Alkohol, wszystkie rodzaje	R	R	R	R	—	—	—	—	—	—	R	R	R	R	R	R	NR	—
Ałun, wszystkie rodzaje	R	R	R	R	—	—	—	—	—	—	LR	—	—	—	—	—	—	—
Olej migdałowy	R	R	—	—	—	—	—	—	—	—	—	—	—	—	—	—	—	—
Ałun glinowy	R	R	R	R	—	—	—	—	—	—	—	—	—	—	—	—	—	—
Związki glinu	R	R	R	R	—	—	—	—	—	—	LR	R	R	R	R	R	LR	—
Chlorek glinu	R	R	R	R	LR	NR	—	—	LR	NR	R	—	—	—	R	—	R	R
Fluorek glinu	R	R	R	R	—	—	—	—	—	—	—	—	—	—	—	—	—	—
Wodorotlenek glinu	R	R	R	R	R	R	—	—	R	R	R	—	—	—	R	—	R	—
Azotan glinu	R	R	—	—	LR	NR	—	—	LR	NR	LR	LR	—	—	R	—	R	—
Fosforan glinu	R	R	R	R	—	—	—	—	—	—	LR	LR	—	—	—	—	—	—
Siarczan glinu	R	R	R	R	LR	NR	—	—	LR	NR	LR	LR	R	R	R	—	R	—
Amoniak	R	R	R	R	R	R	—	—	R	R	LR	LR	R	R	R	NR	R	—
Związki amonu	R	R	R	R	—	—	—	—	R	—	LR	R	R	R	R	R	LR	—
Octan amonu	R	—	R	R	R	—	—	—	R	—	—	—	R	R	—	—	R	—
Węglan amonu	R	R	R	R	R	R	—	—	R	R	—	—	R	R	—	—	R	—
Chlorek amonu	R	R	R	R	R	LR	R	R	R	LR	R	LR	R	R	R	—	R	—
Fluorek amonu	R	R	R	R	—	—	—	—	—	—	—	—	—	—	—	—	—	—

Nazwa chemiczna	Materiały taśmy do standardowych zastosowań						Materiały taśmy do specjalnego zastosowania											
	Polipropylen		Polietylen		Acetal		PK		EC Acetal		Termoodporny nylon		Nylon SELM		Materiał opóźniający palenie		Hi-Impact (materiał o wysokiej odporności na uderzenia)	
	70°F (21°C)	140°F (60°C)	70°F (21°C)	140°F (60°C)	70°F (21°C)	140°F (60°C)	70°F (21°C)	140°F (60°C)	70°F (21°C)	140°F (60°C)	70°F (21°C)	140°F (60°C)	70°F (21°C)	140°F (60°C)	70°F (21°C)	140°F (60°C)	70°F (21°C)	140°F (60°C)
	Kody odpowiedniości materiału: R = odporny, NR = nieodporny, LR = ograniczona odporność, — = brak informacji																	
Wodorotlenek amonu	R	R	—	—	R	R	R	LR	R	R	—	—	—	—	LR	NR	LR	—
Azotan amonu	R	R	R	R	R	LR	—	—	R	LR	R	LR	R	R	R	—	R	—
Fosforan amonu	R	R	R	R	R	—	—	—	R	—	R	LR	R	R	—	—	—	—
Sole amonu	—	—	R	—	R	—	—	—	R	—	R	LR	—	—	—	—	—	—
Siarczan amonowy	R	R	R	R	R	LR	R	—	R	LR	R	LR	R	R	R	—	R	—
Octan pentylu	NR	NR	R	R	R	—	—	—	R	—	R	NR	NR	NR	R	NR	NR	NR
Chlorek amylu	NR	NR	LR	NR	—	—	—	—	—	—	—	—	—	—	—	—	NR	NR
Anilina	R	LR	R	R	—	LR	NR	NR	—	LR	LR	—	—	—	LR	—	NR	NR
Odmrażacz	R	R	R	T	—	—	R	R	—	—	—	—	R	R	R	R	—	—
Woda królewska	LR	NR	NR	NR	LR	—	—	—	LR	—	NR	NR	NR	NR	NR	NR	NR	NR
Sok jabłkowy	R	R	—	—	—	—	—	—	—	—	—	—	R	R	—	—	—	—
Kwas arsenowy	R	R	R	R	—	—	—	—	—	—	—	—	—	—	—	—	R	—
Asfalt	—	—	R	LR	—	—	—	—	—	—	—	—	R	R	—	—	—	—
Związki baru	R	R	R	R	—	—	—	—	—	—	R	R	R	R	R	R	—	—
Węglan baru	R	R	R	R	—	—	—	—	—	—	—	—	—	—	—	—	R	—
Chlorek baru	R	R	R	R	R	—	—	—	R	—	LR	—	—	—	R	—	—	—
Wodorotlenek baru	R	R	R	R	—	—	R	—	—	—	—	—	—	—	—	—	R	—
Smar z mydłami alkalicznymi i związkami baru	R	LR	—	—	—	—	—	—	—	—	—	—	—	—	—	—	—	—
Siarczan baru	R	R	R	R	R	—	—	—	R	—	LR	—	—	—	R	—	—	—
Kwas akumulatorowy	R	R	R	R	—	—	—	—	—	—	—	—	—	—	—	—	—	—
Piwo	R	R	R	R	—	—	R	R	—	—	—	—	R	R	—	—	R	—
Benzen	LR	NR	LR	NR	R	R	—	—	R	R	R	R	R	R	R	NR	NR	NR
Kwas benzenosulfonowy	R	R	R	R	—	—	—	—	—	—	—	—	—	—	—	—	NR	NR
Kwas benzoesowy	R	R	R	R	LR	—	—	—	LR	—	LR	LR	—	—	R	—	NR	NR
Alkohol benzylowy	—	—	R	R	R	—	—	—	R	—	LR	LR	—	—	—	—	NR	NR
Olej kostny	R	R	R	R	—	—	—	—	—	—	—	—	R	R	—	—	—	—
Boraks	R	R	R	R	—	—	—	—	—	—	—	—	—	—	—	—	—	—
Kwas borowy	R	R	R	R	LR	—	—	—	LR	—	LR	—	R	R	R	—	R	—
Płyn hamulcowy	R	R	R	R	R	R	R	R	R	R	R	—	R	R	R	LR	LR	—
Kwas solankowy	R	R	—	—	—	—	—	—	—	—	—	—	—	—	—	—	—	—
Nasycona solanka	R	R	R	R	—	—	—	—	—	—	—	—	—	—	—	—	—	—
Woda solankowa	R	—	—	—	—	—	—	—	—	—	—	—	—	—	—	—	—	—
Kwas bromowy	NR	NR	NR	NR	—	—	—	—	—	—	—	—	—	—	—	—	—	—
Brom, ciecz lub opary	NR	NR	NR	NR	—	—	—	—	—	—	NR	NR	NR	NR	NR	NR	—	—
Woda bromowa	NR	NR	R	—	LR	—	—	—	LR	—	NR	NR	NR	NR	NR	NR	—	—
Masło	R	R	R	R	R	—	—	—	R	—	LR	—	R	R	R	—	—	—
Octan butylu	NR	NR	R	LR	—	—	R	R	—	—	R	—	R	R	R	R	NR	NR
Akrylan butylu	NR	NR	R	LR	—	—	—	—	—	—	R	—	—	—	LR	LR	—	—
Glikol butylu	—	—	R	R	R	LR	—	—	R	LR	R	—	—	—	R	R	—	—
Kwas masłowy	R	R	R	LR	—	—	—	—	—	—	LR	—	—	—	R	—	NR	NR
Związki wapna	R	R	R	R	—	—	—	—	—	—	LR	—	—	—	R	R	R	—
Węglan wapnia	R	R	R	R	R	—	—	—	R	—	—	—	—	—	—	—	R	—
Chlorek wapnia	R	R	R	R	R	—	R	LR	R	—	R	LR	R	LR	R	—	R	—
Wodorotlenek wapnia	R	R	R	R	R	—	R	—	R	—	R	—	—	—	R	—	NR	NR
Podchloryn wapnia	R	R	R	R	NR	—	—	—	NR	—	NR	NR	—	—	LR	—	R	—
Azotan wapnia	R	R	R	R	R	—	—	—	R	—	—	—	R	R	—	—	R	—
Fosforan wapnia	R	R	R	R	—	—	—	—	—	—	—	—	—	—	—	—	—	—
Smar na bazie mydeł wapniowych	R	LR	—	—	—	—	—	—	—	—	—	—	—	—	—	—	—	—

Nazwa chemiczna	Materiały taśmy do standardowych zastosowań						Materiały taśmy do specjalnego zastosowania											
	Polipropylen		Polietylen		Acetal		PK		EC Acetal		Termoodporny nylon		Nylon SELM		Materiał opóźniający palenie		Hi-Impact (materiał o wysokiej odporności na uderzenia)	
	70°F (21°C)	140°F (60°C)	70°F (21°C)	140°F (60°C)	70°F (21°C)	140°F (60°C)	70°F (21°C)	140°F (60°C)	70°F (21°C)	140°F (60°C)	70°F (21°C)	140°F (60°C)	70°F (21°C)	140°F (60°C)	70°F (21°C)	140°F (60°C)	70°F (21°C)	140°F (60°C)
	Kody odpowiedniości materiału: R = odporny, NR = nieodporny, LR = ograniczona odporność, — = brak informacji																	
Siarczan wapnia	R	R	R	R	R	—	—	—	R	—	—	—	—	—	—	—	R	—
Karbonit–0,3%	R	R	—	—	R	R	—	—	R	R	—	—	—	—	—	—	R	—
Dwutlenek węgla	R	R	R	R	R	R	—	—	R	R	—	—	—	—	R	R	R	—
Dwusiarczek węgla	LR	NR	LR	NR	R	—	—	—	R	—	R	NR	R	—	R	—	NR	NR
Czterochlorek węgla	LR	NR	NR	NR	R	LR	R	R	R	LR	R	R	R	R	R	LR	LR	—
Olej rycynowy	R	R	R	R	R	—	—	—	R	—	—	—	—	—	—	—	R	—
CelloSolve™	R	R	R	R	—	—	—	—	—	—	—	—	—	—	—	—	NR	NR
Kwas chlorooctowy 0–10%	R	R	R	R	NR	NR	—	—	NR	NR	NR	NR	NR	NR	NR	NR	NR	NR
Chlor, gaz	NR	NR	—	—	NR	NR	—	—	NR	NR	NR	NR	NR	NR	NR	NR	LR	—
Chlor, ciecz	NR	NR	R	R	NR	NR	—	—	NR	NR	NR	NR	NR	NR	NR	NR	NR	NR
Woda chlorowa–0,4% Cl	R	LR	R	LR	NR	NR	—	—	NR	NR	—	NR	NR	NR	—	—	NR	—
Chlorobenzen	NR	NR	LR	NR	R	R	—	—	R	R	R	R	LR	LR	NR	NR	NR	NR
Chloroform	NR	NR	NR	NR	LR	NR	NR	NR	LR	NR	NR	NR	NR	NR	NR	NR	NR	NR
Kwas chlorosulfonowy	NR	NR	NR	NR	NR	NR	—	—	NR	NR	NR	NR	NR	NR	NR	NR	NR	NR
Kwas chromowy–10%	R	R	LR	LR	NR	NR	—	—	NR	NR	NR	NR	NR	—	LR	—	NR	NR
Kwas cytrynowy	R	R	R	R	—	—	—	—	—	—	—	R	R	—	R	R	R	—
Kwas cytrynowy–10%	R	LR	R	R	LR	NR	—	—	LR	NR	LR	—	R	—	R	LR	R	—
Soki cytrusowe	R	R	R	R	R	—	—	—	R	—	—	—	—	—	R	—	—	—
Clorox®	R	R	—	—	—	—	—	—	—	—	—	NR	NR	NR	—	—	NR	—
Olej kokosowy	R	R	R	R	—	—	—	—	—	—	—	—	R	R	—	—	R	—
Kawa	R	R	R	R	—	—	—	—	—	—	—	—	R	R	—	—	—	—
Związki miedzi	R	R	R	R	—	—	—	—	—	—	LR	—	LR	—	R	R	R	—
Chlorek miedzi	R	R	R	R	R	—	R	—	R	—	LR	—	—	—	R	—	R	—
Fluorek miedzi	R	R	R	R	—	—	—	—	—	—	—	—	—	—	—	—	—	—
Azotan miedzi	R	R	R	R	R	—	—	—	R	—	LR	—	—	—	R	—	R	—
Sole miedzi	R	R	R	R	R	—	—	—	R	—	LR	—	—	—	R	—	R	—
Siarczan miedzi	R	R	R	R	R	R	—	—	R	R	LR	—	R	—	R	—	R	—
Olej kukurydziany	R	R	R	LR	—	—	—	—	—	—	—	—	R	—	R	—	—	—
Olej bawełniany	R	R	R	R	—	—	—	—	—	—	—	—	—	—	R	—	R	—
Krezol	R	R	R	LR	—	—	—	—	—	—	NR	NR	NR	NR	—	—	NR	NR
Ropa naftowa	—	—	R	LR	R	—	—	—	R	—	—	—	—	—	R	NR	—	—
Cykloheksan	R	NR	R	R	R	—	—	—	R	—	R	—	R	—	R	—	R	—
Cykloheksanol	R	LR	R	R	R	—	—	—	R	—	R	—	—	—	R	—	—	—
Cykloheksanon	R	NR	R	LR	R	—	—	—	R	—	R	—	—	—	R	—	N	—
Detergenty	R	R	R	R	R	R	R	—	R	R	—	—	—	—	R	R	—	—
Dekstryna	R	R	R	R	R	—	—	—	R	—	—	—	—	—	—	—	—	—
Ftalan dibutylu	R	LR	R	LR	—	—	—	—	—	—	R	R	—	—	R	LR	NR	NR
Olej napędowy	R	LR	R	LR	R	R	—	—	R	R	R	R	R	R	LR	NR	R	—
Eter dietylowy	R	NR	LR	LR	R	R	—	—	R	R	R	—	R	—	R	—	NR	NR
Dietyloamina	R	R	R	R	—	—	—	—	—	—	R	—	—	—	—	—	R	—
Dietylen	R	R	—	—	—	—	—	—	—	—	—	—	—	—	—	—	—	—
Kwas diglikolowy–30%	R	R	R	R	—	—	—	—	—	—	—	—	—	—	—	—	—	—
Izoftalan dioctylu	R	R	—	—	—	—	—	—	—	—	—	—	—	—	—	—	—	—
Ftalan dimetylu	R	R	—	—	—	—	—	—	—	—	—	—	—	—	—	—	—	—
Dimetyloamina	R	R	—	—	—	—	—	—	—	—	R	—	—	—	—	—	—	—
Ftalan dioktylu	R	LR	—	—	—	—	—	—	—	—	R	—	—	—	—	—	—	—
Octan etylu	R	LR	R	LR	R	NR	R	LR	R	NR	R	—	—	—	LR	LR	NR	NR

Nazwa chemiczna	Materiały taśmy do standardowych zastosowań						Materiały taśmy do specjalnego zastosowania											
	Polipropylen		Polietylen		Acetal		PK		EC Acetal		Termoodporny nylon		Nylon SELM		Materiał opóźniający palenie		Hi-Impact (materiał o wysokiej odporności na uderzenia)	
	70°F (21°C)	140°F (60°C)	70°F (21°C)	140°F (60°C)	70°F (21°C)	140°F (60°C)	70°F (21°C)	140°F (60°C)	70°F (21°C)	140°F (60°C)	70°F (21°C)	140°F (60°C)	70°F (21°C)	140°F (60°C)	70°F (21°C)	140°F (60°C)	70°F (21°C)	140°F (60°C)
	Kody odpowiedniości materiału: R = odporny, NR = nieodporny, LR = ograniczona odporność, — = brak informacji																	
Alkohol etylowy (etanol)	R	R	R	R	R	R	R	LR	R	R	R	—	R	—	—	—	LR	LR
Eter etylowy	LR	LR	LR	LR	—	—	—	—	—	—	—	—	—	—	—	—	—	—
Etyloamina	R	R	—	—	—	—	—	—	—	—	—	—	—	—	—	—	—	—
Chlorek etylenu	NR	NR	—	—	—	—	—	—	—	—	—	—	—	—	—	—	—	—
Glikol etylenowy	R	R	R	R	R	LR	R	LR	R	LR	R	LR	—	—	R	—	LR	—
Związki żelazowe lub żelazawe	R	R	R	R	—	—	—	—	—	—	LR	—	—	—	—	—	LR	—
Chlorek żelaza	R	R	R	R	R	R	—	—	LR	—	LR	—	LR	—	—	—	R	—
Chlorek żelaza	R	R	R	R	R	R	—	—	—	—	—	—	—	—	—	—	R	—
Azotan żelazowy	R	R	R	R	—	—	—	—	—	—	—	—	—	—	—	—	R	—
Azotan żelazawy	R	R	—	—	—	—	—	—	—	—	—	—	—	—	—	—	—	—
Siarczan żelazowy lub żelazawy	R	R	R	R	—	—	R	R	—	—	—	—	—	—	—	—	R	—
Nawozy	R	R	R	R	—	—	—	—	—	—	—	—	—	—	R	—	—	—
Formaldehyd–30%	R	R	R	R	R	R	—	—	R	R	R	—	R	NR	R	—	NR	NR
Kwas mrówkowy–10%	R	—	R	R	LR	LR	LR	—	LR	LR	NR	NR	LR	NR	R	LR	NR	NR
Kwas mrówkowy–85%	R	LR	R	R	NR	NR	—	—	NR	NR	NR	NR	—	—	LR	NR	NR	NR
Freon	R	LR	R	R	R	R	—	—	R	R	R	—	—	—	R	R	—	—
Oleje opałowe	R	LR	R	LR	R	—	—	—	R	—	R	—	R	R	R	—	R	—
Furfural	—	NR	R	R	R	—	—	—	R	—	R	—	—	—	R	—	—	—
Benzyna	R	NR	R	LR	R	R	R	R	R	R	R	—	R	R	R	LR	LR	—
Glukoza	R	R	R	R	R	—	—	—	R	—	—	—	R	R	—	—	R	—
Gliceryna	R	R	R	R	R	R	—	—	R	R	R	LR	R	R	R	LR	R	—
Glicerol	R	R	—	—	R	LR	—	—	R	LR	—	—	R	R	—	—	—	—
n-Heptan	LR	NR	R	LR	R	—	R	LR	R	—	R	—	R	R	R	R	R	—
Heksan	R	NR	R	LR	R	R	R	R	R	R	R	—	R	R	R	R	R	—
Kwas bromowodorowy–10%	R	R	R	R	LR	—	—	—	LR	—	NR	NR	—	—	LR	—	NR	NR
Kwas chlorowodorowy	R	R	R	R	NR	NR	R	R	NR	NR	NR	NR	NR	NR	LR	LR	NR	—
Kwas chlorowodorowy–2%	—	—	R	R	LR	NR	R	R	LR	NR	NR	NR	NR	NR	R	—	R	—
Kwas chlorowodorowy–10%	R	R	R	R	NR	NR	LR	NR	NR	NR	NR	NR	NR	NR	R	—	—	—
Kwas chlorowodorowy–38%	R	LR	R	R	NR	NR	NR	NR	NR	NR	NR	NR	NR	NR	—	—	—	—
Kwas fluorowodorowy–10%	R	R	R	R	NR	NR	—	—	NR	NR	NR	NR	NR	NR	LR	NR	NR	NR
Kwas fluorowodorowy–35%	R	R	R	R	NR	NR	—	—	NR	NR	NR	NR	—	—	NR	NR	NR	NR
Kwas fluorowodorowy–50%	R	LR	R	LR	NR	NR	—	—	NR	NR	NR	NR	—	—	NR	NR	NR	NR
Nadtlenek wodoru–3%	R	R	R	R	R	R	R	LR	R	R	NR	NR	R	R	R	LR	R	—
Nadtlenek wodoru–30%	R	LR	LR	NR	NR	NR	LR	LR	NR	NR	NR	NR	LR	NR	R	LR	LR	—
Nadtlenek wodoru–90%	LR	LR	LR	NR	NR	NR	—	—	NR	NR	NR	NR	NR	NR	—	—	NR	NR
Siarkowodór	R	R	R	R	LR	—	—	—	LR	—	LR	—	R	R	R	—	R	—
Kwas jodowodorowy	NR	NR	—	—	—	—	—	—	—	—	—	—	—	—	—	—	NR	—
Igepal	R	R	—	—	—	—	—	—	—	—	—	—	—	—	R	—	—	—
Jod	R	R	R	R	NR	NR	—	—	NR	NR	NR	NR	—	—	—	—	R	—
Alkohol izobutylowy	R	R	R	R	—	—	—	—	—	—	—	—	—	—	—	—	NR	NR
Alkohol izopropylowy	R	R	R	R	R	R	R	R	R	R	R	R	R	R	R	—	R	—

Nazwa chemiczna	Materiały taśmy do standardowych zastosowań						Materiały taśmy do specjalnego zastosowania											
	Polipropylen		Polietylen		Acetal		PK		EC Acetal		Termoodporny nylon		Nylon SELM		Materiał opóźniający palenie		Hi-Impact (materiał o wysokiej odporności na uderzenia)	
	70°F (21°C)	140°F (60°C)	70°F (21°C)	140°F (60°C)	70°F (21°C)	140°F (60°C)	70°F (21°C)	140°F (60°C)	70°F (21°C)	140°F (60°C)	70°F (21°C)	140°F (60°C)	70°F (21°C)	140°F (60°C)	70°F (21°C)	140°F (60°C)	70°F (21°C)	140°F (60°C)
	Kody odpowiedniości materiału: R = odporny, NR = nieodporny, LR = ograniczona odporność, — = brak informacji																	
Izooktan	NR	NR	R	—	—	—	—	—	—	—	R	R	R	R	—	—	NR	—
Paliwo do silników odrzutowych	LR	NR	—	—	R	R	—	—	R	R	—	—	—	—	R	—	R	—
Nafta	R	NR	R	LR	R	R	—	—	R	R	—	—	—	—	R	R	R	—
Kwas mlekowy–10%	—	—	R	R	R	LR	R	R	R	LR	R	NR	R	R	R	—	LR	—
Kwas mlekowy–80%	R	R	R	R	R	NR	—	—	R	NR	NR	NR	NR	NR	—	—	NR	—
Laktoza	R	R	R	R	—	—	—	—	—	—	—	—	—	—	—	—	—	—
Lanolina	R	LR	R	R	—	—	—	—	—	—	—	—	R	R	—	—	—	—
Smalec	—	—	R	R	—	—	—	—	—	—	—	—	—	—	—	—	R	—
Kwas laurynowy	R	R	—	—	—	—	—	—	—	—	—	—	—	—	—	—	—	—
Octan ołowiu	R	R	R	R	—	—	—	—	—	—	R	—	—	—	R	—	R	—
Olejek cytrynowy	LR	NR	R	R	—	—	—	—	—	—	—	—	R	—	—	—	R	—
Ligroina	LR	NR	—	—	—	—	—	—	—	—	—	—	—	—	—	—	—	—
Ciecz kalifornijska	R	—	—	—	—	—	—	—	—	—	—	—	—	—	—	—	—	—
Olej lniany	R	R	R	R	R	R	—	—	R	R	R	—	R	R	—	—	R	—
Olej smarowy	R	LR	R	LR	R	—	—	—	R	—	R	LR	R	R	R	R	R	—
Związki magnezu	R	R	R	R	—	—	—	—	—	—	LR	—	R	—	—	—	NR	—
Węglan magnezu	R	R	R	R	—	—	—	—	—	—	—	—	—	—	—	—	R	—
Chlorek magnezu	R	R	R	R	R	—	LR	—	R	—	R	—	R	—	R	—	R	—
Wodorotlenek magnezu	R	R	R	R	R	—	—	—	R	—	LR	—	—	—	—	—	R	—
Azotan magnezu	R	R	R	R	R	—	—	—	R	—	R	—	—	—	R	—	R	—
Siarczan magnezu	R	R	R	R	R	—	—	—	R	—	R	—	—	—	R	—	R	—
Kwas jabłkowy	R	LR	R	R	NR	NR	—	—	NR	NR	—	—	NR	NR	R	—	R	—
Syrop klonowy	R	—	—	—	—	—	—	—	—	—	—	—	—	—	—	—	—	—
Siarczan manganu	R	L	R	R	—	R	—	—	—	R	R	—	R	—	R	—	—	—
Margaryna	R	R	R	R	—	—	—	—	—	—	—	—	R	R	—	—	—	—
Soki/sosy mięsne	R	R	—	—	—	—	—	—	—	—	—	—	—	—	—	—	—	—
Związki rtęci	R	R	R	R	—	—	—	—	—	—	—	—	—	—	—	—	NR	—
Chlorek rtęci	R	R	R	R	—	—	—	—	—	—	NR	NR	R	—	—	—	R	—
Rtęć	R	R	R	R	R	—	—	—	R	—	R	—	R	R	R	—	R	—
Alkohol metylowy	R	R	R	R	R	R	LR	LR	R	R	LR	—	R	R	NR	NR	LR	—
Metylocellosolw	R	—	—	—	—	—	—	—	—	—	—	—	—	—	—	—	—	—
Chlorek metylu	NR	NR	LR	—	R	—	—	—	R	—	R	—	—	—	—	—	—	—
Keton metylowo-etylowy	R	R	R	NR	LR	LR	LR	LR	LR	LR	R	—	R	R	NR	NR	LR	—
Keton metylowo-izobutylowy	R	R	R	NR	—	—	—	—	—	—	—	—	R	R	—	—	NR	NR
Chlorek metylenu	LR	NR	LR	LR	NR	NR	NR	NR	NR	NR	LR	—	NR	NR	NR	NR	NR	NR
Kwas metylosiarkowy	R	R	R	R	—	—	—	—	—	—	—	—	—	—	—	—	—	—
Mleko	R	R	R	R	R	—	—	—	R	—	LR	—	R	R	R	—	R	—
Olej mineralny	R	LR	R	LR	R	R	—	—	R	R	—	—	R	R	R	R	R	—
Benzyna lakowa	R	R	R	—	—	—	—	—	—	—	—	—	—	—	—	—	R	—
Melasa	R	R	R	R	—	—	—	—	—	—	—	—	—	—	R	—	R	—
Olej silnikowy	R	NR	R	LR	R	R	R	R	R	R	R	—	R	R	R	LR	R	—
Ciężka benzyna	R	LR	R	LR	R	—	—	—	R	—	R	—	R	R	R	—	R	—
Związki niklu	R	R	R	R	—	—	—	—	—	—	LR	—	LR	—	—	—	—	—
Chlorek niklu	R	R	R	R	R	—	—	—	R	—	R	—	—	—	R	—	R	—
Azotan niklu	R	R	R	R	—	—	—	—	—	—	R	—	R	R	R	—	R	—
Siarczan niklu	R	R	R	R	R	—	—	—	R	—	R	—	R	R	R	—	R	—
Kwas azotowy–10%	R	R	R	R	NR	NR	NR	NR	NR	NR	NR	NR	NR	NR	R	LR	NR	NR
Kwas azotowy–30%	R	R	R	R	NR	NR	NR	NR	NR	NR	NR	NR	NR	NR	NR	NR	NR	—

Nazwa chemiczna	Materiały taśmy do standardowych zastosowań						Materiały taśmy do specjalnego zastosowania											
	Polipropylen		Polietylen		Acetal		PK		EC Acetal		Termoodporny nylon		Nylon SELM		Materiał opóźniający palenie		Hi-Impact (materiał o wysokiej odporności na uderzenia)	
	70°F (21°C)	140°F (60°C)	70°F (21°C)	140°F (60°C)	70°F (21°C)	140°F (60°C)	70°F (21°C)	140°F (60°C)	70°F (21°C)	140°F (60°C)	70°F (21°C)	140°F (60°C)	70°F (21°C)	140°F (60°C)	70°F (21°C)	140°F (60°C)	70°F (21°C)	140°F (60°C)
	Kody odpowiedniości materiału: R = odporny, NR = nieodporny, LR = ograniczona odporność, — = brak informacji																	
Kwas azotowy–50%	NR	NR	LR	NR	NR	NR	NR	NR	NR	NR	NR	NR	NR	NR	NR	NR	NR	NR
Kwas azotowy–dymiący	NR	NR	NR	NR	NR	NR	—	—	NR	NR	NR	NR	NR	NR	NR	NR	NR	—
Nitrobenzen	R	LR	NR	LR	LR	—	—	—	LR	—	LR	NR	LR	LR	R	—	NR	NR
Kwas azotawy	LR	LR	—	—	—	—	—	—	—	—	—	—	—	—	—	—	—	—
Olej orzechowy	R	—	R	R	—	—	—	—	—	—	—	—	—	—	—	—	—	—
Olej gałkowy	NR	NR	R	R	—	—	—	—	—	—	—	—	—	—	—	—	—	—
Podtlenek azotu	R	—	—	—	—	—	—	—	—	—	—	—	—	—	—	—	R	—
Kwas oleinowy	R	L	R	LR	R	—	—	—	R	—	R	R	R	NR	R	R	R	—
Oliwa z oliwek	R	R	R	R	—	—	—	—	—	—	—	—	R	R	—	—	—	—
Olej pomarańczowy	R	—	—	—	—	—	—	—	—	—	—	—	R	R	—	—	—	—
Kwas szczawiowy–10%	R	R	R	R	NR	NR	—	—	NR	NR	LR	NR	R	LR	R	R	—	—
Kwas szczawiowy–50%	R	R	R	R	NR	NR	—	—	NR	NR	—	—	—	—	R	—	—	—
Tlen (ciśnienie atmosferyczne)	R	R	R	R	R	—	—	—	R	—	R	R	R	R	R	—	R	—
Ozon	LR	NR	LR	NR	NR	NR	—	—	NR	NR	NR	NR	R	—	LR	NR	R	—
Olej kokosowy	R	—	R	—	—	—	—	—	—	—	—	—	R	R	—	—	—	—
Kwas palmitynowy	R	R	R	R	—	—	—	—	—	—	R	—	—	—	R	R	R	—
Olej arachidowy	R	LR	R	R	—	—	—	—	—	—	—	—	R	R	—	—	—	—
Olej miętowy	R	NR	R	R	—	—	—	—	—	—	—	—	R	—	—	—	—	—
Kwas nadchlorowy–20%	R	R	R	R	NR	NR	—	—	NR	NR	—	—	NR	NR	—	—	NR	NR
Tetrachloroetylen	NR	NR	NR	NR	—	—	—	—	—	—	LR	NR	LR	NR	—	—	—	—
Kwas nadoctowy	R	R	—	—	NR	NR	R	R	NR	NR	NR	NR	LR	NR	—	—	R	—
Kwas ftalowy–50%	R	R	R	R	—	—	—	—	—	—	—	—	—	—	—	—	—	—
Fenol	R	R	R	R	NR	NR	—	—	NR	NR	NR	NR	NR	NR	NR	NR	NR	—
Fenol–5%	R	R	R	LR	NR	NR	—	—	NR	NR	LR	NR	NR	NR	NR	NR	NR	NR
Kwas fosforowy–10%	R	R	R	R	NR	NR	R	R	NR	NR	NR	NR	NR	NR	NR	NR	NR	NR
Kwas fosforowy–30%	R	R	R	R	NR	NR	R	R	NR	NR	NR	NR	NR	NR	NR	NR	NR	NR
Kwas fosforowy–50%	R	R	R	R	NR	NR	—	—	NR	NR	NR	NR	NR	NR	NR	NR	NR	NR
Kwas fosforowy–85%	R	R	R	LR	NR	NR	—	—	NR	NR	NR	NR	NR	NR	NR	NR	NR	NR
Roztwory fotograficzne	R	R	LR	LR	R	—	—	—	R	—	—	—	R	R	R	R	R	—
Sok ananasowy	R	R	R	R	—	—	—	—	—	—	—	—	—	—	—	—	—	—
Roztwory do powlekania galwanicznego	R	R	—	—	—	—	—	—	—	—	—	—	—	—	—	—	NR	NR
Związki potasu	R	R	R	R	—	—	—	—	—	—	R	—	—	—	R	R	NR	—
Węglan potasu	R	R	R	R	R	—	—	—	R	—	—	—	R	R	—	—	R	—
Chloran potasu	R	R	R	R	—	—	—	—	—	—	—	—	R	LR	—	—	—	—
Chlorek potasu	R	R	R	R	R	R	—	—	R	R	R	R	R	R	R	LR	R	—
Wodorotlenek potasu	R	R	R	R	LR	—	R	—	LR	—	LR	—	R	R	R	R	R	—
Jodek potasu	R	—	R	R	—	—	—	—	—	—	—	—	R	R	—	—	R	—
Jodek potasu (3% jodu)	R	R	R	R	—	—	—	—	—	—	—	—	—	—	—	—	NR	—
Nadmanganian potasu–1%	R	R	R	R	R	—	—	—	R	—	NR	NR	NR	NR	R	LR	NR	NR
Siarczan potasu	R	R	R	R	R	R	—	—	R	R	—	—	R	R	—	—	R	—
Silikon	R	R	R	R	—	—	—	—	—	—	—	—	—	—	—	—	—	—
Olej silikonowy	R	R	R	R	R	R	—	—	R	R	R	R	R	R	R	R	R	—
Cyjanek srebra	R	R	—	—	—	—	—	—	—	—	—	—	—	—	—	—	—	—

Nazwa chemiczna	Materiały taśmy do standardowych zastosowań						Materiały taśmy do specjalnego zastosowania											
	Polipropylen		Polietylen		Acetal		PK		EC Acetal		Termoodporny nylon		Nylon SELM		Materiał opóźniający palenie		Hi-Impact (materiał o wysokiej odporności na uderzenia)	
	70°F (21°C)	140°F (60°C)	70°F (21°C)	140°F (60°C)	70°F (21°C)	140°F (60°C)	70°F (21°C)	140°F (60°C)	70°F (21°C)	140°F (60°C)	70°F (21°C)	140°F (60°C)	70°F (21°C)	140°F (60°C)	70°F (21°C)	140°F (60°C)	70°F (21°C)	140°F (60°C)
	Kody odpowiedniości materiału: R = odporny, NR = nieodporny, LR = ograniczona odporność, — = brak informacji																	
Azotan srebra	R	R	R	R	—	—	—	—	—	—	R	—	—	—	—	—	R	—
Octan sodu	R	R	R	R	R	R	—	—	R	R	—	—	R	R	—	—	R	—
Dwuwęglan sodu	R	R	R	R	R	R	—	—	R	R	—	—	R	R	R	LR	R	—
Dwusiarczan sodu	R	R	R	R	R	—	—	—	R	—	—	—	R	—	R	—	R	—
Dwusiarczyn sodu	R	R	R	R	NR	NR	NR	—	NR	NR	—	—	R	LR	R	LR	—	—
Boran sodu	R	—	R	R	R	—	—	—	R	—	—	—	R	R	—	—	R	—
Bromian sodu	R	R	R	R	—	—	—	—	—	—	LR	—	—	—	—	—	—	—
Węglan sodu	R	R	R	R	R	R	—	—	R	R	R	—	R	R	R	LR	R	—
Chloran sodu	R	R	R	R	R	R	—	—	R	R	R	—	R	LR	—	—	R	—
Chlorek sodu	R	R	R	R	—	—	R	—	—	—	R	—	R	LR	R	—	R	—
Cyjanek sodu	R	R	R	R	R	—	—	—	R	—	R	—	—	—	—	—	NR	NR
Fluorek sodu	R	R	R	R	—	—	—	—	—	—	—	—	—	—	—	—	R	—
Wodorotlenek sodowy–10%	R	R	R	R	R	R	R	NR	R	R	LR	NR	R	R	R	—	R	—
Wodorotlenek sodowy–50%	R	R	R	R	LR	—	LR[a]	NR	LR	—	NR	NR	R	R	—	—	NR	—
Podchloryn sodu–5% Cl	R	LR	R	—	NR	NR	LR[a]	—	NR	NR	LR	NR	R	NR	LR	NR	R	—
Podchloryn sodu-12,5% Cl	R	LR	LR	NR	NR	NR	—	—	NR	NR	NR	NR	—	NR	LR	NR	—	—
Azotan sodu	R	R	R	R	R	R	—	—	R	R	R	—	R	R	R	—	R	—
Fosforan sodu	R	—	R	R	R	—	—	—	R	—	—	—	R	R	—	—	—	—
Czterochlorek cyny	R	R	R	R	—	—	—	—	—	—	—	—	—	—	—	—	LR	—
Dwuchlorek cyny	R	R	R	R	—	—	—	—	—	—	—	—	R	R	—	—	R	—
Skrobia	R	R	R	R	—	—	—	—	—	—	—	—	R	R	—	—	—	—
Syrop skrobiowy	R	R	R	R	—	—	—	—	—	—	—	—	—	—	—	—	—	—
Kwas stearynowy	R	—	R	LR	R	—	—	—	R	—	R	—	R	NR	R	—	R	—
Kwas bursztynowy	R	R	R	R	—	—	—	—	—	—	—	—	—	—	—	—	—	—
Sacharoza	R	R	R	R	—	—	—	—	—	—	—	—	—	—	—	—	—	—
Cukier	R	R	R	R	—	—	—	—	—	—	—	—	R	R	—	—	—	—
Kwas amidosulfonowy–20%	R	NR	—	—	—	—	—	—	—	—	—	—	—	—	—	—	—	—
Roztwory wodne siarczanów	R	R	—	—	—	—	—	—	—	—	—	—	—	—	—	—	—	—
Siarka	R	R	R	R	R	—	—	—	R	—	R	—	R	—	—	—	—	—
Chlorek siarki	R	—	—	—	—	—	—	—	—	—	—	—	—	—	—	—	NR	NR
Dwutlenek siarki	R	R	R	R	NR	—	—	—	NR	—	R	LR	R	R	R	—	LR	—
Kwas siarkowy–3%	R	R	R	R	LR	—	R	R	LR	—	NR	NR	NR	NR	R	R	R	—
Kwas siarkowy–50%	R	R	R	R	NR	NR	—	—	NR	NR	NR	NR	NR	NR	R	—	—	—
Kwas siarkowy–70%	R	LR	R	LR	NR	NR	—	—	NR	NR	NR	NR	NR	NR	—	—	—	—
Kwas siarkowy–dymiący	NR	NR	NR	NR	NR	NR	NR	NR	NR	NR	NR	NR	NR	NR	LR	LR	—	—
Kwas siarkawy	R	LR	R	R	—	—	—	—	—	—	LR	—	—	—	R	—	R	—
Łój	R	R	R	R	R	—	—	—	R	—	—	—	—	—	R	—	—	—
Kwas garbnikowy–10%	R	R	R	R	—	—	—	—	—	—	—	—	—	—	—	—	NR	NR
Kwas winowy	R	R	R	R	R	—	—	—	R	—	R	LR	R	LR	R	—	R	—
Tetrahydrofuran	R	LR	NR	NR	LR	—	—	—	LR	—	R	—	R	NR	LR	NR	NR	NR
Toluen	R	NR	LR	NR	R	R	R	LR	R	R	R	R	R	R	R	R	NR	NR
Sok pomidorowy	R	R	R	R	—	—	—	—	—	—	—	—	R	R	—	—	—	—
Olej transformatorowy	R	NR	R	LR	—	—	—	—	—	—	R	—	R	R	R	R	—	—
Fosforan tributylu	R	LR	—	—	—	—	—	—	—	—	—	—	—	—	—	—	R	—
Kwas trichlorooctowy	R	R	R	R	NR	NR	—	—	NR	NR	NR	NR	—	—	NR	NR	NR	NR
Trichloroetylen	R	NR	—	—	NR	NR	NR	NR	NR	NR	—	—	—	—	—	—	—	—

Nazwa chemiczna	Materiały taśmy do standardowych zastosowań						Materiały taśmy do specjalnego zastosowania											
	Polipropylen		Polietylen		Acetal		PK		EC Acetal		Termoodporny nylon		Nylon SELM		Materiał opóźniający palenie		Hi-Impact (materiał o wysokiej odporności na uderzenia)	
	70°F (21°C)	140°F (60°C)	70°F (21°C)	140°F (60°C)	70°F (21°C)	140°F (60°C)	70°F (21°C)	140°F (60°C)	70°F (21°C)	140°F (60°C)	70°F (21°C)	140°F (60°C)	70°F (21°C)	140°F (60°C)	70°F (21°C)	140°F (60°C)	70°F (21°C)	140°F (60°C)
	Kody odpowiedniości materiału: R = odporny, NR = nieodporny, LR = ograniczona odporność, — = brak informacji																	
Fosforan trikrezylu	R	LR	—	—	—	—	—	—	—	—	—	—	—	—	—	—	—	—
Fosforan trisodu	R	R	R	R	—	—	—	—	—	—	—	—	—	—	—	—	R	—
Terpentyna	R	NR	LR	NR	R	—	—	—	R	—	R	—	R	LR	R	—	—	—
Mocznik	R	R	R	R	R	—	—	—	R	—	R	—	R	R	R	—	R	—
Lakier	R	—	R	R	—	—	—	—	—	—	—	—	—	—	—	—	—	—
Wazelina	R	R	LR	LR	R	—	R	R	R	—	R	—	R	R	R	—	—	—
Olej warzywny	—	—	R	LR	R	—	—	—	R	—	—	—	—	—	R	R	—	—
Ocet	R	R	R	R	R	—	—	—	R	—	—	—	R	LR	—	—	R	—
Wino	R	R	R	—	R	—	R	R	R	—	—	—	R	R	R	—	—	—
Ksylen	NR	NR	LR	NR	R	R	—	—	R	R	R	R	R	R	LR	NR	NR	NR
Związki cynku	R	R	R	R	—	—	—	—	—	—	LR	—	LR	—	R	R	LR	—
Węglan cynku	R	R	R	R	—	—	—	—	—	—	—	—	—	—	—	—	—	—
Chlorek cynku	R	R	R	R	R	—	R	R	R	—	NR	NR	R	R	R	—	R	—
Tlenek cynku	R	R	R	R	—	—	—	—	—	—	—	—	—	—	—	—	—	—
Siarczan cynku	R	R	R	R	—	—	—	—	—	—	LR	—	R	R	R	—	R	—

[a] Ograniczona odporność ze względu na odbarwienie.

SPIS

A

Acetal: 13, 14, 17, 20, 24
Acetal o wysokiej wytrzymałości przewodzący prąd elektryczny (HSEC): 17
Acetal, o wysokiej wytrzymałości przewodzący prąd elektryczny (HSEC): 17
Acetal wykrywalny: 14, 20
Acetal, wykrywalny: 14
Acetal, Acetal wykrywalny promieniowaniem rentgenowskim: 20
Acetal wykrywalny promieniowaniem rentgenowskim: 20
Akcesoryjne rolki dociskowo-przytrzymujące: 513
Akumulacja produktów: 503
Analiza dla taśm o ruchu skrętnym lub spiralnym: 10
Analiza w przypadku taśm prostolinijnych: 9

B

Boczne zaczepy koła: 324

C

Całkowite obciążenie wału: 32
ChemBlox: 14
Ciężar właściwy: 21
Clean In Place (CIP): 470
Czynniki temperatury: 22, 521

D

Dopuszczalna wykorzystywana wytrzymałość taśmy (ABSU): 32
Dopuszczalna wytrzymałość taśmy (ABS): 31
Dostępność materiału kół zębatych: 26
Dostosowana siła ciągnąca taśmy (ABP): 31
Dynamiczne efekty pracy z dużą prędkością: 10
Dynamiczne rolki końcowe: 187, 351
Dzielone koła zębate EZ Track z nylonu wypełnionego włóknem szklanym: 202
Dzielone koła zębate o niskim naprężeniu wstecznym z formowaną płytą zębów, z kompozytu poliuretanu: 68
Dzielone koła zębate o niskim naprężeniu wstecznym z poliuretanu bardzo odpornego na ścieranie: 67
Dzielone koła zębate o różnych przemiennych zębach z nylonu wypełnionego włóknem szklanym: 298
Dzielone koła zębate z acetalu: 185, 341
Dzielone koła zębate z kompozytu polipropylenu: 187
Dzielone koła zębate z kompozytu polipropylenu Enduralox: 244, 307
Dzielone koła zębate z kompozytu poliuretanu: 245, 404
Dzielone koła zębate z naturalnego nylonu (FDA): 377
Dzielone koła zębate z nylonu: 308, 350
Dzielone koła zębate z nylonu HR: 186
Dzielone koła zębate z nylonu odpornego na ciepło (HR): 70
Dzielone koła zębate z nylonu wypełnionego włóknem szklanym: 186, 243, 307, 378, 403
Dzielone koła zębate z nylonu z atestem FDA: 252, 315, 402
Dzielone koła zębate z nylonu z naprzemianległymi zębami: 299
Dzielone koła zębate z podwójnym uzębieniem z kompozytu polipropylenu Enduralox: 308
Dzielone koła zębate z tworzywa sztucznego: 213
Dzielone kołnierzowe pierścienie ustalające: 461
Dzielone metalowe koła zębate odporne na ścieranie: 110
Dzielone nylonowe koła zębate z formowaną płytą zębów, z wypełnieniem z włókna szklanego: 162

E

Elektryczność statyczna: 12
Elementy dystansowe kół zębatych: 462
Elementy przenośnika: 477

G

Grawitacyjne systemy naciągu i kompensacji zmian długości: 492

H

Heavy-Duty Edge: 90, 139
Heavy-Duty Edge Flights: 113
Hi-Impact (materiał o wysokiej odporności na uderzenia): 17

I

Instrukcje doboru taśmy: 30

K

Kolizja kół zębatych: 484
Koła pomocnicze: 71, 417, 429, 437, 442, 448, 452
Koła zębate dzielone z polietylenu UHMW: 315
Koła zębate dzielone z poliuretanu bardzo odpornego na ścieranie: 68, 276, 376
Koła zębate dzielone z poliuretanu bardzo odpornego na ścieranie (z atestem FDA): 109
Koła zębate EZ Clean: 109, 160, 263, 288, 340, 416
Koła zębate formowane EZ Track: 201
Koła zębate formowane metodą wtrysku: 40, 49, 110, 184, 200, 243, 252, 330, 340
Koła zębate metalowe odporne na ścieranie: 50
Koła zębate o podwójnej szerokości obrzeża: 49
Koła zębate obrabiane maszynowo: 84, 242
Koła zębate UHMW-PE: 387
Koła zębate z acetalu: 315, 415, 416, 429, 437, 442, 448, 452
Koła zębate z acetalu odpornego na zbieranie materiału: 134
Koła zębate z kompozytu polipropylenu Enduralox: 316
Koła zębate z metalu odpornego na ścieranie: 200
Koła zębate z naprzemianległymi zębami z nylonu wypełnionego włóknem szklanym: 299
Koła zębate z nylonu: 324, 350
Koła zębate z nylonu (z atestem FDA): 376
Koła zębate z nylonu HR: 70, 185
Koła zębate z nylonu HR EZ Clean: 379
Koła zębate z nylonu wypełnionego włóknem szklanym: 308, 378
Koła zębate z polietylenu UHMW: 264
Koła zębate z poliuretanu bardzo odpornego na ścieranie: 275, 280
Koło zębate dzielone z kompozytu poliuretanu, formowana płyta zębów: 69
Koło zębate EZ Track i EZ Clean: 202
Koło zębate o naprzemianległych zębach z nylonu: 299
Kompozyt polipropylenu: 18, 25
Kompozyt poliuretanu: 25
Konfiguracja ślizgu: 483
Konfiguracja ślizgu powierzchni nośnej: 483
Koniec swobodny: 502
Konstrukcja napędu: 495
Konstrukcja przenośników spiralnych: 518
Konstrukcja przenośników ze skrętem: 514
Konstrukcja ramy przenośnika: 478
Konstrukcja sekcji powrotnej przenośnika dla zabieraków, kubełków i ograniczeń bocznych: 503
Konstrukcja taśmy: 6
Konstrukcje przenośników z napędem centralnym: 496
Konstrukcje przenośników z napędem końcowym: 496
Kubełki, konstrukcja przenośnika dla: 503
Kurczliwość taśm: 488

L

Lokalizacja napędu: 496

Low Wear Plus: 18

Ł

Łatwo uwalniany, możliwy do śledzenia polipropylen: 16
Łożyska pośrednie: 500

M

Maksymalny odstęp między kołami zębatymi: 32
Maksymalny zalecany moment obrotowy wału napędowego: 525
Materiał odporny na promienie UV: 19
Materiał samogasnący o niskim stopniu pochłaniania wilgoci (SELM): 19
Materiał taśmy zgodny z wymogami Unii Europejskiej: 23
Materiał transportowej strony przenośnika: 482
Materiał wykonania zabieraka: 463
Materiał z atestem EU: 23
Materiał z atestem FDA: 23, 23
Materiały kół zębatych do standardowych zastosowań.: 24
Materiały specjalnego zastosowania: 26
Materiały, taśmy: 13
Materiały taśmy: 14
Materiały taśmy do standardowych zastosowań: 13
Materiały wykonania kół zębatych do specjalnych zastosowań: 24
Materiały, atest 3A Dairy: 23
Metalowe koła zębate dzielone: 40, 161, 201, 214, 282, 292, 314
Metalowe koła zębate dzielone z płytkami łączącymi z poliuretanu (z atestem FDA) o zmniejszonym odstępie: 69, 161
Metoda napędu: 7, 9
Metody transferu ciasnego: 506
Moc napędu wyrażona w koniach mechanicznych (KM): 33
Mocowanie koła zębatego: 501
Moment obrotowy wału napędowego: 525

N

Napinacze śrubowe: 493
Naprężacze: 487, 491, 493
Naprężenie wsteczne: 489
Narażenie na substancje chemiczne: 511
Nasadki z otworem okrągłym: 462
Nasadki, otwór okrągły: 462
Nieprzywierający Easy Release PLUS: 15
Niskohigroskopijny niskościeralny (LMAR): 17
Noski transferowe: 187, 351, 506
Nylon: 18, 25
Nylon odporny na b. wysokie temperatury (HHR): 17
Nylon odporny na bardzo wysokie temperatury (HHR): 17
Nylon odporny na ścieranie (AR): 14, 14
Nylon odporny na wysokie temperatury (HR): 16, 16
Nylon, wykrywalny: 15
Nylon wypełniony włóknem szklanym: 25

O

O strukturze cegłowej: 6
Obcęgi do demontażu pinów: 118
Obcęgi do demontażu pinów Intralox: 118
Obciążenie wału napędowego od momentu obrotowego: 500
Obrobione koła zębate z nylonu (z atestem FDA): 330
Obrotowy ruch modułów wokół pinów: 11, 508
Odchylenia temperatury: 488
Odchylenie wału: 32, 499, 500
Odporne na ścieranie: 510
Odporne na uderzenia zabieraki No-Cling Impact Resistant Open Hinge Flights: 112
Odpowiedniość materiału: 528
Odstęp między kołami zębatymi: 32
Odstęp płytki statycznej: 504
Ograniczenia boczne zachodzące na zakładkę: 417, 429, 437, 448
Ograniczenie boczne, konstrukcja przenośnika dla: 503
Okres docierania: 488

P

Palcowe płyty transferowe: 215, 504, 504
Palcowe płyty transferowe wykonane z dwóch materiałów: 75, 293
Pierścienie sekcji powrotnej przenośnika: 474
Pierścienie ustalające: 455, 455, 456, 456, 459, 460
Pierścienie ustalające do wałów okrągłych: 460
Pierścienie ustalające wykonane ze stali nierdzewnej: 456, 456
Pierścienie ustalające z tworzywa sztucznego: 455, 456
Pierścienie ustalające, samoczynne: 459
Piny: 6
PK: 18
Płaskie ślizgi finger-joint z grzebieniem łączącym: 464
Płaskie taśmy ścieralne z połączeniami palcowymi: 464
Płytki transferowe: 470
Polietylen: 13, 26
Polipropylen: 13, 25
Polipropylen Enduralox: 16, 16
Polipropylen, Łatwo uwalniany Możliwy do śledzenia: 16
Polipropylen, wykrywalny, A22: 15
Polipropylen wykrywalny A22: 15
Poliuretan: 25
Poliuretan bardzo odporny na ścieranie: 26, 26
Położenie koła zablokowanego: 457
Położenie zablokowanego koła zębatego: 456
Popychacze: 469
Prędkość taśmy: 510
Proces doboru taśmy: 9
Projekty sekcji powrotnej przenośnika: 489
Proste, równoległe ślizgi: 484
Prowadnice w kształcie paraboli: 505
Przechylanie produktu: 486, 508
Przenoszony moment obrotowy: 32
Przenośniki opadające: 512, 512
Przenośniki próżniowe: 514
Przenośniki wznoszące: 512, 512
Przesunięcie centralnego koła zębatego: 457
Przewodnik odporności chemicznej: 528
Punkt szczytowy taśmy: 9
PVDF: 19

R

Rolki końcowe: 506
Rolki końcowe, dynamiczne: 187, 351
Rolki przenoszące obciążenia zapewniające wygięcie w kierunku przeciwnym: 497
Rolki rurowe: 502
Rozdzielacze toru: 418, 430, 437, 448
Rozdzielające koło zębate łańcuchowe, bardzo odporne na ścieranie: 281
Rozmiar koła zębatego: 500, 508
Rozmieszczenie ślizgów zapobiegające zwisaniu taśmy: 486
Rozszerzalność i kurczliwość termiczna: 485, 488
Rozszerzalność termiczna i skurcz termiczny: 22, 509
Rozszerzanie materiału taśmy: 10
Rozszerzanie się taśmy: 488
Rozszerzanie wskutek absorpcji wody: 473

S

S100 Flush Grid: 37
S100 Raised Rib: 38
S200 Flush Grid: 46
S200 Open Grid: 45
S200 Open Hinge: 47
S400 0-Degree Angled Roller: 61
S400 0,85 cala Diameter Transverse Roller Top: 60
S400 30-Degree Angled Roller: 62

S400 90-Degree Angled Roller: 63
S400 Ball Belt: 65
S400 Flat Top: 56
S400 Flush Grid: 53
S400 Non Skid: 57
S400 Open Hinge: 55
S400 Raised Rib: 54
S400 Transverse Roller Top: 59
S560 Flat Top: 81
S560 Flush Grid: 82
S800 Cone Top: 102
S800 Flat Top: 87
S800 Flush Grid: 96
S800 Flush Grid Nub Top: 100
S800 Mesh Top: 96
S800 Mini Rib: 98
S800 Nub Top: 99
S800 Open Hinge Cone Top: 103
S800 Open Hinge Flat Top Mold to Width with Heavy-Duty Edge: 90
S800 Open Hinge Flat Top with Heavy-Duty Edge: 89
S800 Perforated Flat Top: 93
S800 Perforated Flat Top Round Hole: 94
S800 Raised Rib: 105
S800 Roller Top: 106
S800 Rounded Friction Top: 107
S800 SeamFree Open Hinge Cone Top: 104
S800 SeamFree Open Hinge Flat Top: 91
S800 SeamFree Open Hinge Nub Top: 101
S800 Tough Flat Top: 92
S850 SeamFree Minimum Hinge Cone Top: 124
S850 SeamFree Minimum Hinge Flat Top: 123
S888 Large Slot Stainless Steel Link: 131
S888 Medium Slot: 129
S888 Medium Slot Stainless Steel Link: 130
S888 Round Hole Enhanced: 132
S900 Diamond Friction Top: 151
S900 Flat Friction Top: 154
S900 Flat Top: 146
S900 Flush Grid: 138
S900 Flush Grid Nub Top: 157
S900 Flush Grid with Heavy-Duty Edge: 139
S900 Flush Grid with Insert Rollers: 155
S900 Mesh Top: 150
S900 Mold to Width 29 mm Square Friction Top: 153
S900 Mold to Width Flat Top: 147
S900 Mold to Width Flat Top z otworami: 158
S900 Mold to Width Flush Grid: 141
S900 Mold to Width Raised Rib: 145
S900 Nub Top: 156
S900 ONEPIECE Live Transfer Flat Top: 148
S900 ONEPIECE Live Transfer Flush Grid: 142
S900 Open Flush Grid: 140
S900 Open Grid: 137
S900 Perforated Flat Top: 149
S900 Raised Rib: 143
S900 Raised Rib with Heavy-Duty Edge: 144
S900 Square Friction Top: 152
S1000 Flat Friction Top: 180
S1000 Flat Friction Top 85 mm: 176
S1000 Flat Top: 171
S1000 Flat Top 85 mm: 178
S1000 Flat Top ONEPIECE Live Transfer 6,3 cala: 179
S1000 High Density Insert Roller: 174
S1000 High Density Insert Roller 85 mm: 175
S1000 Insert Roller: 172
S1000 Mold to Width Flat Friction Top: 182
S1000 Mold to Width Flat Top: 181
S1000 Mold to Width Flat Top z zakładkami: 177
S1000 Mold To Width Insert Roller: 173
S1000 Non Skid Raised Rib: 183
S1100 Cone Top: 197
S1100 Embedded Diamond Top: 196
S1100 Flat Top: 190
S1100 Flush Grid: 189
S1100 Flush Grid Friction Top: 192
S1100 Flush Grid Friction Top No Indent: 193
S1100 Flush Grid Mold to Width, szerokość 38 mm i 46 mm: 198
S1100 Flush Grid Nub Top: 195
S1100 ONEPIECE Live Transfer Flush Grid: 194
S1100 Perforated Flat Top: 191
S1200 Flat Top: 208
S1200 Flush Grid: 207
S1200 Non Skid: 210
S1200 Non Skid Raised Rib: 211
S1200 Raised Rib: 209
S1400 3,25 cala Mold to Width Flat Friction Top z zakładkami: 231
S1400 6 cali (152 mm) Flat Top Mold to Width z brzegiem samooczyszczającym: 226
S1400 Embedded Diamond Top: 237
S1400 Flat Friction Top: 229
S1400 Flat Top: 223
S1400 Flat Top Easy Release PLUS: 238
S1400 Flat Top Easy Release Traceable Polypropylene: 239
S1400 Flush Grid: 228
S1400 Mold to Width Flat Top: 224
S1400 Mold to Width Oval Friction Top: 234
S1400 Mold To Width Square Friction Top: 232
S1400 Non Skid: 236
S1400 ONEPIECE 9.3 in Live Transfer Flat Top: 227
S1400 ONEPIECE Live Transfer Flat Top: 225
S1400 Oval Friction Top: 233
S1400 ProTrax z zakładkami: 240
S1400 Roller Top: 235
S1400 Square Friction Top: 230
S1500 Flush Grid: 249
S1500 Flush Grid with Contained Edge: 250
S1600 Mesh Nub Top: 260
S1600 Mesh Top: 259
S1600 Mini Rib: 258
S1600 Mold to Width Open Hinge Flat Top: 256
S1600 Nub Top: 257
S1600 Open Hinge Flat Top: 255
S1600 Raised Open Grid: 261
S1650 SeamFree Minimum Hinge Flat Top: 267
S1700 Flush Grid: 271
S1700 Flush Grid Nub Top: 272
S1700 Transverse Roller Top: 273
S1750 Flush Grid: 279
S1800 Flat Top: 285
S1800 Mesh Top: 286
S1900 Raised Rib: 291
S2100 ZERO TANGENT Radius Flat Top: 329
S2200 Flush Grid High Deck with Edge Bearing: 337
S2200 Radius Flush Grid: 333
S2200 Radius Flush Grid 2.6 with Insert Rollers: 338
S2200 Radius Flush Grid High Deck: 334
S2200 Radius Friction Top: 335
S2200 Radius with Edge Bearing: 336
S2300 Flush Grid Mold To Width Nose-Roller Dual Turning: 348
S2300 Flush Grid Nose-Roller Dual Turning: 347
S2300 Flush Grid Nose-Roller Dual Turning z technologią Edge Bearing: 348
S2300 Flush Grid Nose-Roller Tight Turning: 345
S2300 Flush Grid Nose-Roller Tight Turning with Edge Bearing: 346

S2400 0,4 cala High Radius Friction Top: 371
S2400 0,4 cala High Radius Friction Top with Heavy-Duty Edge: 373
S2400 Flush Grid Friction Top 2.2 with Load-Sharing Edge: 368
S2400 Flush Grid High Deck with Edge Bearing: 363
S2400 Flush Grid High Deck with Load-Sharing Edge: 365
S2400 Mold to Width Radius Flush Grid 2.2: 357
S2400 Radius Flush Grid (2.2): 356
S2400 Radius Flush Grid (2.4) with Insert Rollers: 366
S2400 Radius Flush Grid (2.8) with Insert Rollers: 367
S2400 Radius Flush Grid High Deck: 362
S2400 Radius Flush Grid High Deck with Heavy-Duty Edge: 364
S2400 Radius Flush Grid Mold to Width with Load-Sharing Edge: 361
S2400 Radius Flush Grid with Heavy-Duty Edge: 359
S2400 Radius Flush Grid with Load-Sharing Edge: 360
S2400 Radius Friction Top (2.2): 370
S2400 Radius Friction Top Mold to Width with Load-Sharing Edge: 369
S2400 Radius Friction Top with Heavy-Duty Edge: 371
S2400 Radius Raised Rib: 374
S2400 Radius with Edge Bearing: 358
S2400 Tight Turning Radius: 355
S2600 Dual Turning 2.0: 414
S2600 Spiral 1.0: 409
S2600 Spiral 1.1: 410
S2600 Spiral 1.6, 2.0: 411
S2600 Spiral 2.2, 2.5 i 3.2: 412
S2600 Spiral Rounded Friction Top: 413
S2700 Dual Turning 2.0: 424
S2700 Side Drive: 425
S2700 Side Drive V2: 426
S2700 Spiral 1.6: 421
S2700 Spiral 2.2: 422
S2700 Spiral 2.7: 423
S2700 Spiral Rounded Friction Top: 427
S2800 Spiral DirectDrive: 436
S2800 Spiral GTech 1.6: 433
S2800 Spiral GTech 2.2 i 3.2: 435
S2800 Spiral GTech Rounded Friction Top: 434
S2850 DirectDrive Stacker: 441
S2900 Spiral 1.6: 446
S2900 Spiral 2.2: 447
S2900 Spiral DirectDrive: 445
S2950 DirectDrive Stacker: 451
S3000 Knuckle Chain: 385
S3000 Mesh Top: 386
S4009 Flat Top: 392
S4009 Flush Grid: 391
S4014 Flat Top: 393
S4030 7,5 cala ProTrax Sideflexing Flat Top z zakładkami: 394
S4031 7,5 cala ProTrax Sideflexing Flat Top z zakładkami: 395
S4032 7,5 cala ProTrax Sideflexing Flat Top z zakładkami: 396
S4033 7,5 cala ProTrax Sideflexing Flat Top: 397
S4090 Sideflexing Flat Top: 398
S4091 Sideflexing Flat Top: 399
S4092 Sideflexing Flat Top: 400
S4092 Sideflexing Square Friction Top: 401
S4400 Transverse Roller Top: 297
S4500 Embedded Diamond Top: 305
S4500 Flat Top: 302
S4500 Flush Grid: 301
S4500 Non Skid: 303
S4500 Non Skid Raised Rib: 304
S9000 Flush Grid: 313
S10000 Flat Top: 319
S10000 Mold to Width Flat Top: 320
S10000 Non Skid Perforated: 322
S10000 Non Skid Raised Rib: 321
S400 Roller Top: 58
S800 Open Hinge Flat Top: 88
Samoczynnie czyszczące się palcowe płyty transferowe: 77, 218, 245, 294
Sekcja powrotna przenośnika, naprężacze oraz kompensatory zmian długości: 487
Sekcje powrotne przenośnika z łożami ślizgowymi: 491
Sekcje powrotne przenośnika z pełnym zwisem łańcuchowym: 490
Silniki miękkiego ruszania: 502
Siła ciągnąca taśmy (BP): 31
Skręcanie wału: 500
Skrobak EZ Mount Flex Tip: 474
Spiral DirectDrive Stacker: 518
Spiral Friction Drive: 518
Spiral Side Drive: 518
Spirala DirectDrive: 518
Stal nierdzewna: 25
Standardowe pierścienie ustalające: 455, 456
Straty sprawności mechanicznej: 501
Straty wydajności: 501
Strona transportowa: 481
System łatwego oczyszczania EZ Clean In Place (CIP): 470
System odporny na ścieranie: 473
Systemy naciągu i kompensacji wydłużenia taśmy: 492

Ś

Ścieranie powierzchni taśmy: 10
Ślimaki swobodne: 463, 502
Ślizgi: 12, 464, 464, 467
Ślizgi kątowe i zaciskowe: 465
Ślizgi podtrzymujące: 516
Ślizgi taśm skrętnych: 467
Ślizgi transportowej strony przenośnika: 482, 482
Ślizgi, transportowa strona przenośnika: 482
Ślizgi, UHMW-PE wzmocnione stalą nierdzewną: 466
Ślizgi UHMW-PE wzmocnione stalą nierdzewną: 466
Ślizgi w szyku strzałkowym: 483
Ślizgi zwyczajne: 467

T

Taśma S400 o średnicy rolek 0,78 cala z rolką kątową 90°: 64
Taśma S800 Perforated z technologią Heavy-Duty Edge z okrągłymi otworami 11/32 cala: 95
Taśma samoprzylepna wykonana z UHMW-PE: 467
Taśmy o teksturowanej powierzchni: 503
Taśmy Transfer w czasie rzeczywistym ONEPIECE: 506
Temperatura pracy: 22
Termoplastyczny poliester opóźniający palenie się (FR-TPES): 16
Tolerancje wału: 454
Transfer pojemników: 505
Transfer pojemników pod kątem 90°: 505
Transfery: 503
Transportowa strona przenośnika z pełnej płyty: 487, 487
3-częściowe perforowane zabieraki szufelkowe i kubełkowe: 115
Trzyczęściowy zabierak typu Streamline: 281
Tworzywa termoplastyczne: 16
Typy ślizgów: 482

U

UFVR: 19
Ukośne koła zębate EZ Clean: 111, 126, 263, 269, 288
Urządzenia przeznaczone do ściągania taśmy: 118, 134, 289
Usterka wału: 500

W

Wał, maksymalny dopuszczalny moment obrotowy: 12
Wałek kwadratowy: 454
Wały: 11
Wkładki nakrętkowe: 73, 215, 309, 324

Właściwości materiału taśmy: 21
Właściwości rozszerzalności i skurczu: 22, 509
Wpływ temperatury na palcowe płyty transferowe: 504
Wsparcie dla akcesoriów i taśm teksturowanych: 494
Współczynnik tarcia: 12
Współczynniki eksploatacyjne (SF): 31, 521
Współczynniki rozszerzalności termicznej: 22
Współczynniki tarcia: 21
Wybór koła zębatego: 501
Wybór materiału: 9
Wybór materiału pinu: 10
Wybór pierścienia ustalającego: 455
Wybór wału: 498, 498
Wydłużenie: 488
Wydłużenie taśmy: 488
Wydłużone piny: 387
Wydłużone wypustki: 387
Wykrywalny materiał MX: 14
Wykrywalny nylon: 15
Wymagana moc silnika: 501
Wymagania dotyczące mocy: 33, 501
Wymagania dotyczące napędu przenośnika: 495
Wymagania konstrukcyjne: 8
Wymiar A napędu: 479
Wymiar B napędu: 479
Wymiar C napędu: 480
Wymiar D napędu: 480
Wymiar E napędu: 481
Wymiary ramy: 479
Wymiary ramy przenośnika: 479
Wymiary rowka pod pierścień ustalający i fazowania: 456
Wypustki dociskowe HDG: 381
Wypustki dociskowo-przytrzymujące: 73, 166, 214
Wytrzymałość taśmy: 9
Wytrzymałość wału: 12
Wytrzymałość wału napędowego: 32
Wytyczne konstrukcyjne przenośnika: 477
Wzór dla mocy napędu wyrażonej w koniach mechanicznych (KM): 33
Wzór na całkowite obciążenie wału: 32
Wzór na dopuszczalną wykorzystywaną wytrzymałość taśmy (ABSU): 32
Wzór na dopuszczalną wytrzymałość taśmy (ABS): 31
Wzór na dostosowaną siłę ciągnącą taśmy (ABP): 31
Wzór na odchylenie wału: 32
Wzór na przenoszony moment obrotowy: 32
Wzór na siłę ciągnącą taśmy (BP): 31
Wzór na termiczne właściwości rozszerzalności i skurczu: 22
Wzór na wymaganą moc silnika: 501

Z

Zabezpieczenie produktów: 502
Zabierak Flush Grid Nub Top (typu podwójny No-Cling): 163
Zabierak Minimum Hinge Flat Top (podwójny typu No-Cling): 269
Zabierak Nub Top (typu podwójny No-Cling): 112
Zabieraki Flat Top (gumowe typu Streamline): 164
Zabieraki Flat Top (No-Cling): 111, 316
Zabieraki Flat Top (Streamline): 72, 203, 245
Zabieraki Flat Top Streamline: 163
Zabieraki Flush Grid (No-Cling): 112
Zabieraki Flush Grid (Streamline): 253
Zabieraki Flush Grid (Streamline/No-Cling): 71, 163
Zabieraki Flush Grid (typu podwójny No-Cling): 71
Zabieraki Flush Grid Nub Top (No-Cling): 203
Zabieraki Mesh Nub Top Base (No-Cling): 264
Zabieraki nieprzywierające (No-Cling): 379
Zabieraki odporne na uderzenia: 113, 289
Zabieraki odporne na uderzenia, otwarte zawiasy: 114
Zabieraki Open Flush Grid Flush Edge Base (No-Cling): 164
Zabieraki Open Hinge (Streamline/No-Cling): 72
Zabieraki Open Hinge Flat Top Base (No-Cling): 264
Zabieraki ożebrowane: 51
Zabieraki, Streamline: 50, 72, 111, 126, 163, 164, 203, 245, 253, 276, 281, 342
Zabieraki typu Streamline: 50, 72, 111, 126, 163, 164, 203, 245, 253, 276, 281, 342
Zabieraki typu Streamline/No-Cling: 41, 71, 72, 163
Zabieraki, Streamline/No-Cling: 41, 71, 72, 163
Zabieraki, konstrukcja przenośnika dla: 503
Zaczepy koła taśmy Flat Top: 309, 324
Zarządzanie długością taśmy: 488
Zastosowania wymagające wysokiej wytrzymałości: 511
Zazębienie koła zębatego: 489
Zestaw ściągacza taśmy Intralox: 118, 134, 289
Zgodność materiału: 23
Zgodność materiału taśmy: 23
Zgodność, Przepisy: 23
Złącza płynu: 502
Zmiany wymiarów: 509
Zużycie taśmy: 503
Zwis łańcuchowy: 488, 489

KONTAKT

Intralox, L.L.C. USA, Nowy Orlean, LA • +1-800-535-8848 • +1-504-733-0463
Intralox, L.L.C. Europe, Amsterdam, Holandia • +800-4687-2569 • +31-20-540-36-00
Intralox Shanghai LTD., Szanghaj, Chiny • 4008-423-469 • +86-21-5111-8400

Informacje kontaktowe dla poszczególnych krajów i branż można znaleźć na stronie www.intralox.com.

© 2024 Intralox, L.L.C. 5012156.2_Polish